GIMA
PROFESSIONAL MEDICAL PRODUCTS

ARM BLOOD PRESSURE MONITOR
SFIGMOMANOMETRO DA BRACCIO
TENSIOMÈTRE À BRASSARD
MONITOR DE PRESIÓN ARTERIAL DE BRAZO
MONITOR DA TENSÃO ARTERIAL DE BRAÇO
BLUTDRUCKMESSGERÄT BEDIENUNGSANLEITUNG
ΕΓΧΕΙΡΊΔΙΟ ΧΡΉΣΗΣ
KAR VÉRNYOMÁSMÉRŐ MONITOR
ARMBLOEDDRUKMETER
CIŚNIENIOMIERZA NARAMIENNEGO
TENSIOMETRUL ELECTRONIC DE BRAȚ
BLODTRYCKSMONITOR



Shenzhen AOJ Medical Technology Co., Ltd.
Room 301&4F, Block A, Building A, Jingfa Intelligent
Manufacturing Park, Xiaweiyuan, Gushu Community,
Xixiang Street, Bao'an District, 518126 Shenzhen,
PEOPLE'S REPUBLIC OF CHINA
Email: info@aojmedical.com
Website: www.aojmedical.com
Tel: 86-755-2778 6026
Made in China

Gima 49872

MD CE 0123

REF **ARM-30A+**

EU REP Share Info GmbH
Address: Am Schulzentrum 12, 41564 Kaarst, Germany
Tel: 0049 0179 5666 508
E-mail: EU-Rep@share-info.com

Gima S.p.A.
Via Marconi, 1 - 20060 Gessate (MI) Italy
gima@gimaitaly.com - export@gimaitaly.com
www.gimaitaly.com

M49872-M-Rev.0.02.26

Tack för att du köpt armblodtrycksmonitorn. Monitorn använder oscillometrisk metod för mätning av blodtryck. Detta innebär att monitorn detekterar ditt blods rörelse genom din armartär och konverterar rörelserna till digital avläsning.

Anordningen kan användas i hushållsmiljö och patienten är en avsedd operatör och alla funktioner kan användas säkert.

Denna monitor uppfyller kraven i ISO 81060-2.

1. Inspektion av uppackning

Öppna förpackningen försiktigt före användningen och kontrollera om alla delar finns enligt följande packlista och om delarna skadats under transport, och installera sedan och arbeta i strikt överensstämmelse med användarmanualen.

2. Packlista

Nr.	Namn	Antal
1	Armmonitor för blodtryck	1
2	Manschett 22-42cm (8,6-16,5 tum)	1
3	Påse	1
4	Bruksanvisning	1
5	AAA-batteri	4

3. Symboldefinition

Kännedom om varningsskyltar och symboler är nödvändig för säker och ordentlig användning av denna anordning. Vänligen informera dig om följande skyltar och symboler som du kan påträffa i denna användarmanual eller på etiketten:

	Varsamhet
	APPLICERAD DEL TYP BF
	Symbol för markering av elektriska och elektroniska anordningar enligt Direktiv 2012/19/EU.
	Se instruktionsmanualen
	Förvaras torrt
	Lågspänning prompt
	Förvara på avstånd från solljus
	Vertikalt uppåt
IP21	2 Skyddad mot fasta främmande föremål på 12,5 mm Ø och större； 1 Skydd mot vertikalt fallande vattendroppar
	Tillverkare
	Tillverkningsdatum

SN	Serienummer
LOT	Satskod
EU REP	Auktoriserad representant i Europagemenskapen
MD	Medicinteknisk produkt
CE 0123	CE-märke
	Indikerar mängd vid import av medicinteknisk produkt i lokal
UDI	Unik produktidentifierare
RoHS	RoHS-märke

4. Produktsammansättning

Denna produkt består av huvudkropp och manschett.

5. Avsedd användning/Instruktioner för användning

Armblodtrycksmätaren är avsedd att mäta systoliskt och diastoliskt blodtryck, liksom pulsfrekvensen för vuxen person via icke-invasiv oscillometrisk teknik vid sjukvårdsenheter eller i hemmet.

Avsedda användare

1.Lekmän eller kliniskt professionella.

2.kan läsa och förstå användarmanualen.

Klinisk fördel

Patienter kan övervaka systoliskt tryck, diastoliskt tryck och pulsfrekvens i hemmet när som helst, och minska antalet besök på sjukhuset och därmed reducera risken för resor och förbättra patientens livskvalitet.

6.Contraindication

Använd inte denna anordning om patientens förhållande möter följande kontraindikationer, för att undvika felaktiga mätningar eller skador.

1.Anordningen är inte lämplig för användning på patienter med inplanterade elektriska anordningar, såsom hjärtpacemakers och defibrillatorer.

2.Undvik mätning på armen på sidan av mastektomi eller lymfkörtelborttagning.

3.Anordningen mäter blodtryck med en tryckmanschett. Om mätningsarmen eller benet lider av skador (till exempel öppna sår) eller under förhållanden eller behandlingar (till exempel intravenöst dropp) och gör det olämpligt för ytkontakt eller trycksättning, använd inte anordningen för att undvika att skadorna eller förhållanden försämras.

4.Undvik att göra mätningar på patienter med förhållanden, sjukdomar och känslig för miljöförhållanden som leder till okontrollerbara rörelser (till exempel skakning eller darrning) och omöjlighet att kommunicera tydligt (som barn och medvetslösa patienter).

7. Produktdelar

(1) Huvudkropp

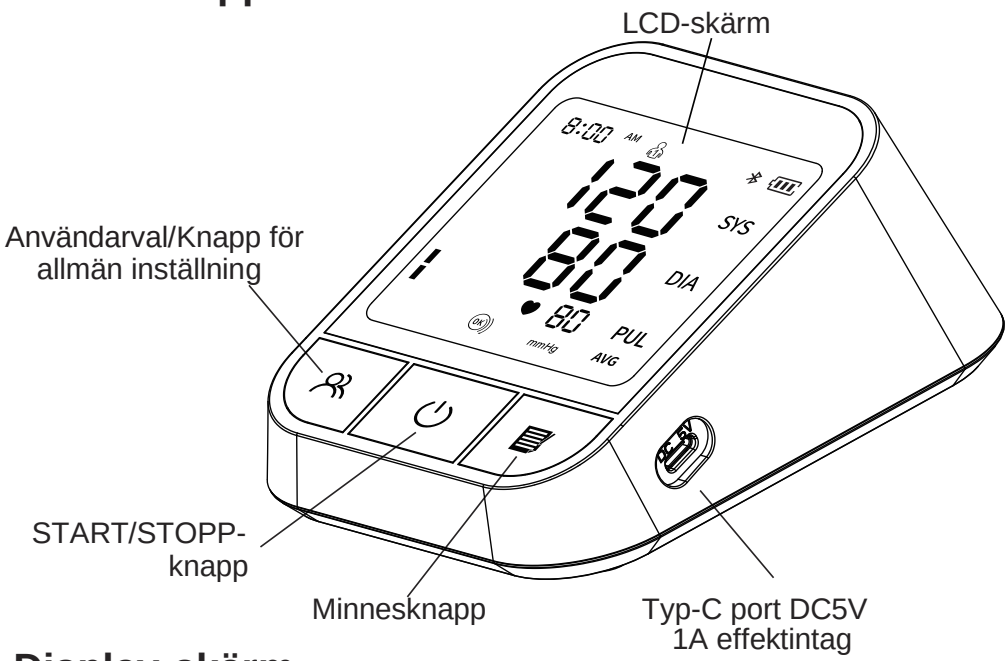

(2) Display-skärm

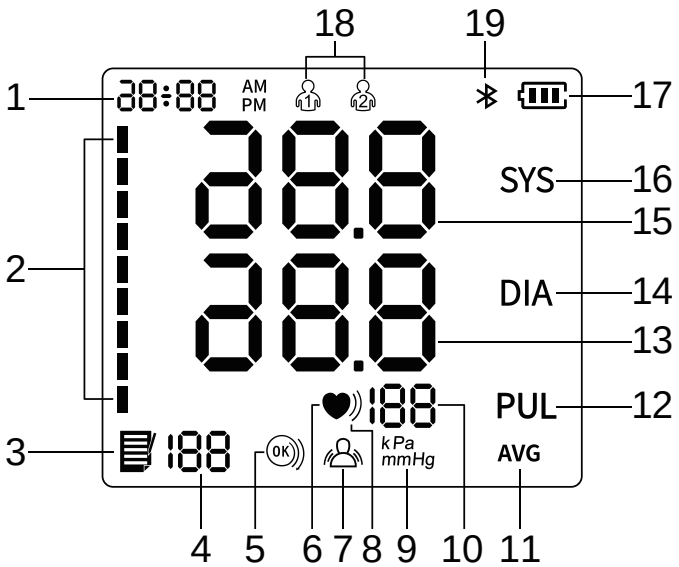

1. Datum och tid
2. Blodtrycksindikator
3. Minnesikon
4. Minnesnummer
5. Detektering "sliten manschett"
6. Hjärtslagsikon
7. Indikation för "Keep Still" (Var stilla)
8. Ikon för oregelbunden hjärtfrekvens
9. Blodtrycksenhet
10. Pulshastighetsvärde
11. Ikon för genomsnittligt värde
12. Ikon för pulsfrekvens
13. Diastoliskt blodtrycksvärde
14. Ikon för diastoliskt blodtryck
15. Systoliskt blodtrycksvärde
16. Ikon för systoliskt blodtryck
17. Batteriikon
18. Användarikon
19. Ikon för Bluetooth

8. Fyrfärgad display med bakbelysning

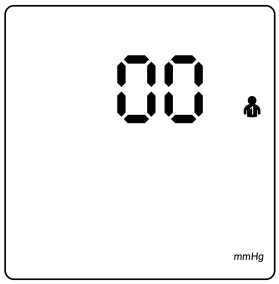

Vit för Standby

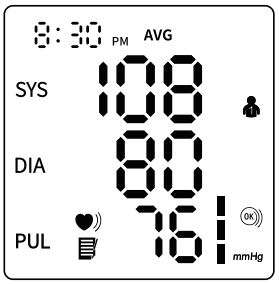

Grön för Normal

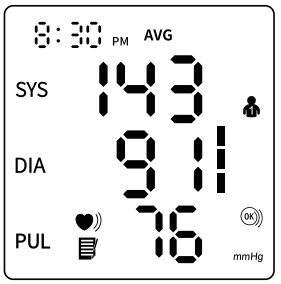

Gul för Lågt blodtryck Hypotonitryck

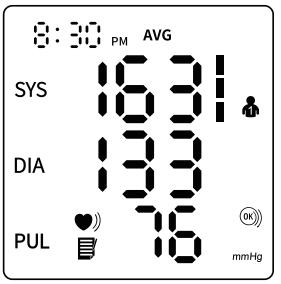

Röd för högt blodtryck Blodtryck

Systoliskt blodtryck (mmHg)	Diastoliskt blodtryck (mmHg)	Färgdisplay	Hierarkiskt relation
≥160	≥100	röd	eller
140-159	90-99	gul	eller
90-139	60-89	grön	eller
<90	<60	gul	och

Varning: När blodtrycksindikatorn är röd, innebär det att du har högt blodtryck.
Rådfråga omedelbart din läkare.

9. Förberedelse

(1) Installera batteriet

1) Öppna batterilocket enligt metoden som visas på figuren.

2) Sätt i 4 AAA-batterier i batterifacket och se upp med batteriernas elektroindikation. Installera batterierna som bilden indikerar till höger under denna mening.

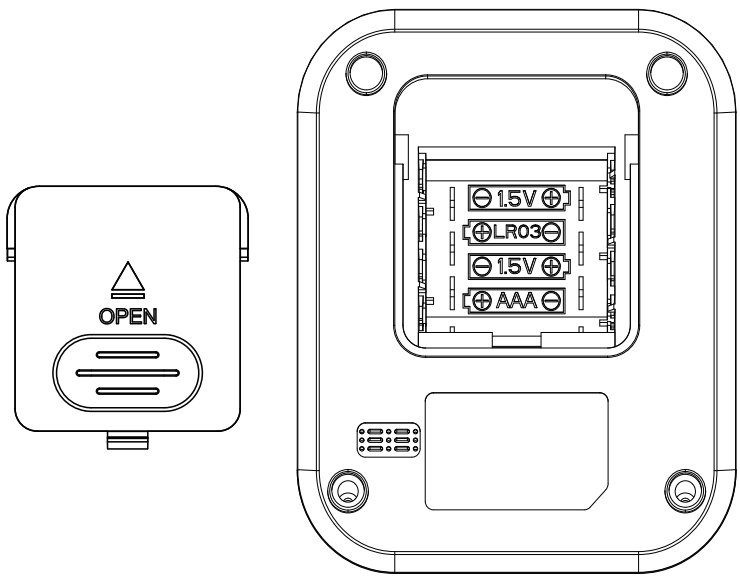

(2) Utbyte av batteri

⚠ Om produkten inte används på en längre tid (över 3 månader), ta ur batterierna.

(3) Typ-C-anslutning för effekttillförsel

Produktens effekt kan tillföras genom att plugga i DC 5V 1A extern effekttillförsel genom ett Typ-C-gränssnitt.

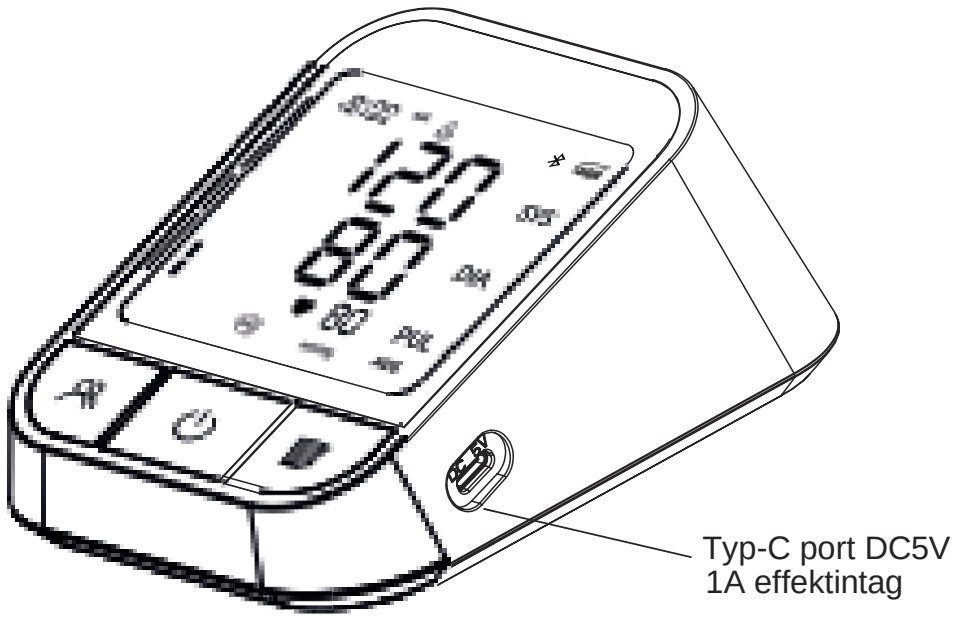

OBS:

Adapterns åtkomstfunktion är lämplig för tillfällig användning när du inte har lämpliga AAA-batterier i närheten.

Adaptern ska överensstämma med kraven i standarden IEC 60601-1 och specifikationerna måste uppfylla kraven: ingång: AC 100~240V 50/60 Hz, utgång: DC5V 1A. Andra AC-adaptrar kan variera i utspänning och polariteteter och kan representera en risk för ditt liv och skada anordningen.

10. Funktionsinställning

(1) Användarsätt

I läget effekt-av, tryck på knappen för inställning av Användarval/Allmän inställning för att komma in på gränssnittet för användarenhetens val. Tryck sedan på knappen för Användarval/Allmän inställning för att växla och välja användarenheter.

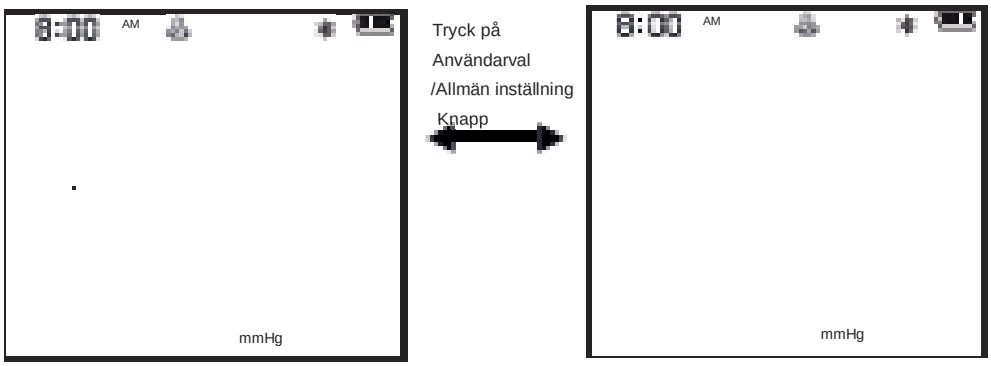

(2) Inställning av År/månad/dag

I läget effekt-av, tryck på knappen för Användarval/allmän inställning i cirka 3 sekunder för att gå in på gränssnittet för datainställning, så blinkar "år". Tryck på minnesknappen för att justera året, och tryck på knappen för Användarval/Allmän inställning för att bekräfta valet. När året är inställt, går displayen automatiskt över till inställning av månad. Tryck på minnesknappen för att justera månaden, och tryck på knappen för Användarval/Allmän inställning för att bekräfta valet. Följ samma steg för att justera dag/timme/minut.

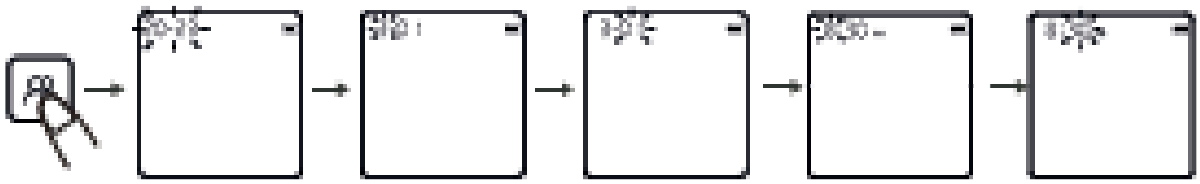

år månad dag timme minut

(3) Inställning av enhetens display

I standby-läge håller du knappen för START/STOPP intryckt i cirka 5 sekunder för att komma in på val av enhet, och tryck sedan på Minnesknappen för att växla mmHg/kPa. Tryck på knappen Användarval/Allmän inställning för att bekräfta valet, Standardenheten är mmHg.

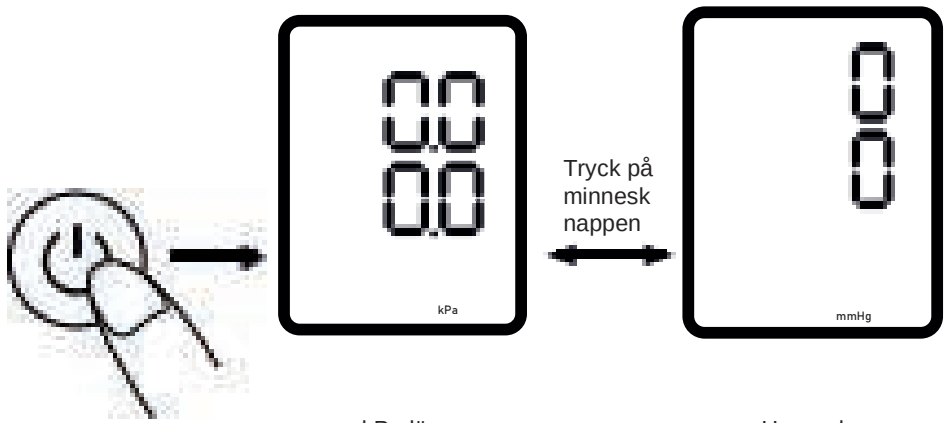

kPa-läge mmHg mode

11. Så här tar du rätta mätningar

(1) Förberedning före mätning

--Ta av kläderna på armen.
--Mät alltid på samma arm (vanligen vänster arm). --Var stilla och lugn under mätningen.

--Slappna av så mycket som möjligt och prata inte under mätningen.

--Mät ditt blodtryck vid ungefär samma tid varje dag.
--Mät inte blodtrycket omedelbart efter fysisk träning eller ett bad. Vila i 20 till 30 minuter innan mätningen görs.

--Texten under förhållandena som anges nedan kan påverka resultaten:

Inom en timme efter middag, efter att ha druckit vin, kaffe, te, sportat, pratat, varit nervös, varit i ostadigt humör, rört dig, dramatisk ändring av rumstemperaturen under mätning; på ett fordon som rör sig, upprepad och kontinuerlig mätning.

(2) Att sätta på armmanschetten

1) Anslut armmanschetten till din monitor genom att sätta i luftpluggen i uttaget säkert.

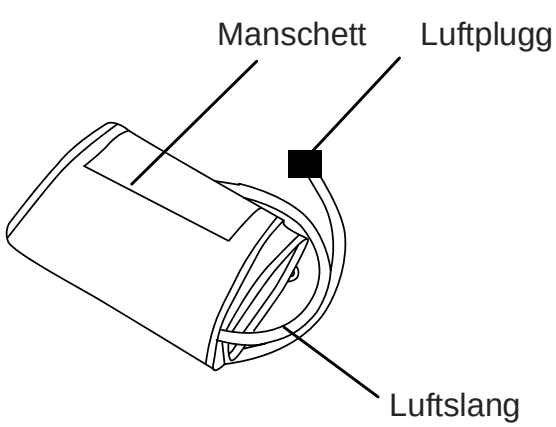

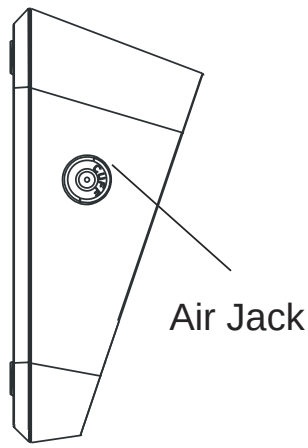

2) Placera handen genom manschettens slinga. Dra manschetten tills den når din övre vänstra arm.

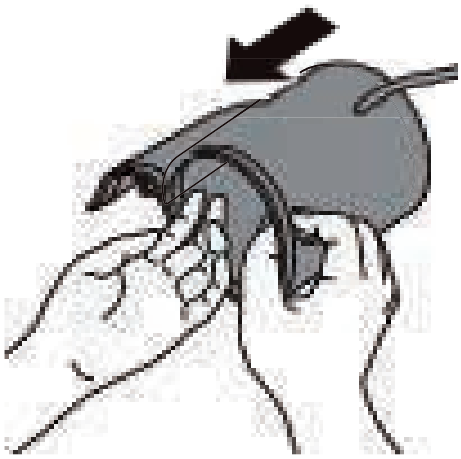

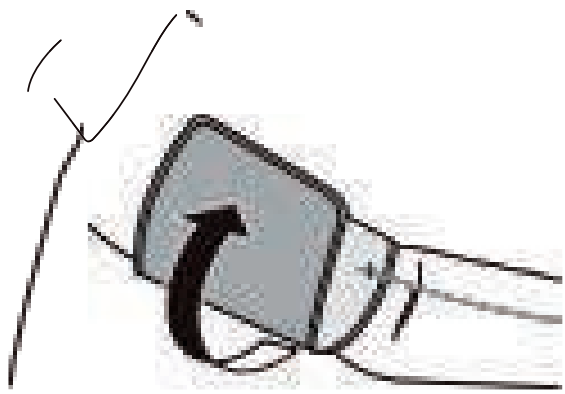

Anm.

• Armmanschettens bottenkant ska vara 0.8-1.2 tum (2 till 3 cm) över armbågens insida. Luftslangen är på insidan av din arm och inriktad med ditt långfinger.

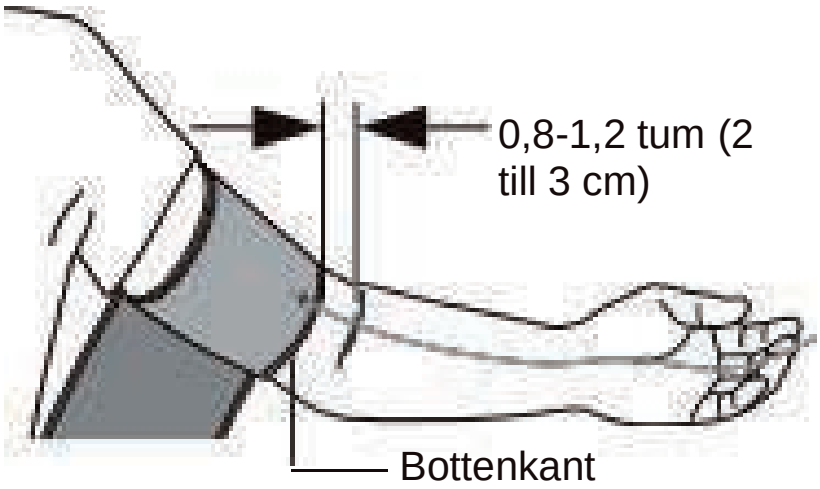

•Se till att luftslangen sitter på insidan av din arm och dra åt manschetten säkert, så att den inte kan röra sig kring din arm.

Anm.: Upprepad mätning resulterar i stas i armen, vilket kan påverka mätresultatet.

Var försiktig så att armen inte vilar på luftslangen.

Hur underviker man stas och säkerställer att upprepad mätning är noggrann?

Du kan lyfta vänster hand och hålla näven flera gånger, eller ta av manschetten och vila i minst 2-3 minuter innan mätningen görs.

(3) Sitta korrekt

För att göra en mätning behöver du vara avslappnad och sitta bekvämt i ett rum med lämplig temperatur. Lägg armen på bordet.



• Sitt i en bekväm stol med stöd för rygg och arm.

• Håll fötterna på marken och korsa inte benen.

• Armmanschetten ska sitta på din arm på samma nivå som hjärtat, med armen som vilar bekvämt på ett bord.

Varning: Krök inte anslutningsslangen, eftersom det resulterande kontinuerliga trycket i manschetten kan interferera med blodflödet och orsaka skada på patienten.

(4) Göra en mätning

1)Fäst armmanschetten genom att följa instruktionen för "Applicera armmanschetten". Starta mätningen när manschetten placerats korrekt.

2) Tryck på START/STOPP-knappen. Efter att alla ikoner har satts på, startar monitorn med uppblåsning för mätning och visar display " ". Kontrollera de uppmätta värden efter att mätningen avslutats.

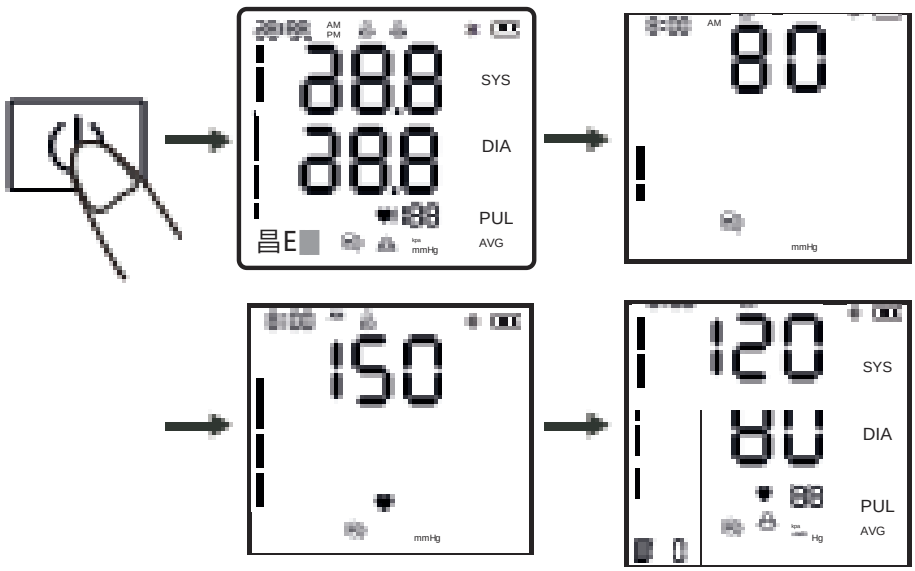

Anm.: Om du känner dig obekväm under mätningen, tryck på knappen START/STOPP för att omedelbart stoppa mätningen. När lufttrycket fyllts till ett visst värde, faller värdet på displayen till en viss hastighet och symbolen för hjärtslag blinkar. Efter att mätningen slutförts visas värdet för det systoliska, diastoliska trycket och pulsfrekvensen på skärmen.

Anm.: Rådfråga din läkare om oväntade resultat erhålls.

(5) Minnesfunktion

1)Varje mätt värde lagras automatiskt under rätt användarenhet. Denna anordning kan lagra upp till 120 mätningar för varje användare. Då minnesloggen är full, kommer gamla värden att ersättas med nya.

2） I läget effekt-av, tryck en gång på minnesknappen så kommer displayen att visa genomsnittligt värde för de senaste 2 eller 3 blodtrycksmätningarna.

Tryck igen på minnesknappen så visas det senaste uppmätta värdet. Tryck igen på minnesknappen så visas de resterande uppmätta värdena ett i taget.

(6) Radera minne

I läget effekt-av, tryck på knappen Användarval/Allmän inställning för att välja användarenhet vars uppmätta värden behöver raderas. Tryck på knappen START/STOPP för att stänga av anordningen och tryck på minnesknappen en gång för att aktivera skärmen. Tryck sedan på minnesknappen i cirka 3 sekunder för att radera minnena av den valda användaren och ikonen " " kommer att visas på skärmen.

（7） Självkontroll av manschettens spänning

Ikonen " " visas alltid på skärmen när manschetten är korrekt fastsatt. När manschetten sitter för löst, kommer ikonen " " alltid att blinka för att påminna dig. Om ikonen " " blinkar, tryck på knappen START/STOPP för att stoppa mätningen.

（8） Indikation ”Keep Still" (Var stilla)

Ikonen " " blinkar när du rör kroppen eller armen under mätning, vilket kan orsaka felaktiga mätresultat. Justera din ställning och mät igen.

（9） Stäng av enheten

Tryck på knappen START/STOPP för att stänga av armblodtrycksmonitorn. Monitorn stängs automatiskt av efter 1 minut.

12.Varningar och Försiktighetsföreskrifter

- Inget underhåll eller skötsel under användning.

• För frekventa mätningar kan orsaka skada på PATIENTEN beroende på interferens med blodflödet.

- konsultera din läkare innan monitorn används på en arm med intravasal access eller terapi, eller en arteriovenös (A-V) shunt, finns på grund av tillfällig interferens med flodflödet som kan resultera i skada.

- konsultera din läkare innan monitorn används om du har fått en mastektomi eller borttagning av lymfnod.

•Använd inte övervakning med ME EQUIPMENT på samma arm eller ben samtidigt. Detta kan tillfälligt orsaka förlust av funktion eller en icke exakt mätning.

• kontrollera om funktionen av armblodtrycksmonitorn leder till längre försämring av patientens blodcirkulation genom att observera armen eller benet i fråga.

Använd komponent (t.ex. manschett) som tillverkaren förser med. Annars påverkas mätningens noggrannhet.

• Ingen ändring av denna utrustning är tillåten.

• För att undvika strypning, håll luftslangen och typ-c-kabeln borta från spädbarn, småbarn och barn.

- Underhåll ska endast utföras av tillverkaren, som föreslaget.

• Lämna inte små delar där barn kan nå dem. Barn kan svälja dem. Om ett barn oavsiktligt sväljer dem, batterilock, kontakta läkare
omedelbart

• Manschetten överensstämmer med kraven i ISO 10993-5, ISO 10993-10, ISO 10993-23. Men få känsliga personer kan ha allergier.

• Använd INTE denna monitor på en skadad arm eller arm med läkebehandling.

Varsamhet

• Utför inte mätningar oftare än nödvändigt på grund av interferens med blodflödet, blåmärken kan uppstå.

• Underhåll ska endast utföras av tillverkaren, som föreslaget.

• när omgivningstemperaturen är mindre än 5 gr, ta anordningen till en plats där omgivningstemperaturen är mellan 5 °C~40 °C minst 1 timme när omgivningstemperaturen är högre än 40°C, ta den till plats där temperaturen är mellan 5 °C~40 °C i minst 2 timmar.

• Använd INTE monitorn för spädbarn, småbarn och barn eller personer som inte kan uttrycka sig själva.

• Ta INTE medicin baserat på anordningens mätningar. Kontakta din läkare för specifik information om ditt blodtryck. Patienten ska inte diagnostisera eller medicinera sig själv efter uppmätta resultat. Följ instruktionerna från din läkare eller vårdgivare.

• Använd INTE anordningen medan du har ett intravenöst dropp eller genomgår en blodtransfusion.

• Använd INTE denna monitor på områden med högfrekvent (HF) kirurgisk utrustning, magnetisk resonanstomografiutrustning (MRI), skanners för datortomografi (CT). Detta kan resultera i felaktig funktion av monitorn och/eller orsaka en oexakt avläsning.

• Se till att manschetten inte sitter på armen där artärer eller vener undergår läkebehandling, t.ex. Intravasal access eller intervasal terapi eller en arterovenös (AV) shunt.

• Rådfråga din läkare innan du använder denna monitor om du har allmän arytmi som förmaks- och kammarprematurslag eller förmaksflimmer, artär skleros, dålig perfusion, diabetes, graviditet, havandeskapsförgiftning eller njursjukdom.

• sluta använda denna monitor och rådfråga din läkare om du upplever hudirritation eller besvär.

• rådfråga din läkare innan du använder denna monitor om du har svåra blodflödesproblem eller blodrubbningar, därför att manschettens uppblåsning kan orsaka blåmärken.

• Använd INTE denna monitor för andra syften än för att mäta blodtryck och pulsfrekvens.

• Demontera INTE denna monitor eller andra komponenter för att försöka reparera dem. Detta kan orsaka en felaktig mätning.

• Använd INTE på plats där det förekommer fuktighet eller risk för att vatten stänker på monitorn. Detta kan skada monitorn.

• Använd INTE denna monitor på ett fordon som rör sig såsom i en bil.

• Tappa INTE monitorn och utsätt inte för starka stötar eller vibrationer.

• Använd inte eller förvara inte monitorn utanför de specifika förhållanden som tillverkaren rekommenderar (extremt höga eller låga temperaturer och fuktighet), eftersom det kan påverka prestanda eller orsaka

ofullständiga mätningar.

• när prestanda ändras (som ofullständig mätning eller onormal display) sluta omedelbart att använda och kontakta eftermarknadsservicens personal i tid.

13. Allmänna frågor och svar om Blodtryck

Q1: Varför erhålls blodtrycksvärdet i hemmet lägre än det som erhålls på sjukhuset?

• Blodtrycksskillnaden mellan mätningar hemma och på sjukhus är cirka 20 mmHg - 30 mmHg (2,7 kPa - 4,0 kPa). Detta beror på att personer tenderar att vara mer avslappnade i hemmet än på sjukhuset.

• När anordningen dessutom placerats över hjärtnivå, tenderar blodtrycksvärdet att bli mycket lägre än det faktiskt är. Se till att anordningen sitter rätt på hjärtnivå.

Q2: Varför erhålls blodtrycksvärdet högre än det som erhålls på sjukhuset?

• Blodtrycksmedicinen kan ha förlora sin effektivitet. Följ läkarens instruktioner.

• Manschetten kanske inte sitter i korrekt läge. Om manschetten inte sitter rätt, erhålls inget arteriellt blodtrycksvärde, och blodtrycksvärdet kan bli mycket högre än det är. Placera därför manschetten korrekt.

• Manschetten sitter inte tillräckligt tätt. Om manschetten är lös, kan komprimeringskraften misslyckas att överföra till artären och orsaka att blodtrycksvärdet blir mycket högre än det är. Justera därför manschetten på nytt och täta ytterligare.

- Patienten sitter inte korrekt under mätningen.

Att röra dig, luta eller böja dig och sitta med korsade ben rekommenderas inte under blodtrycksmätningar eftersom det ökar abdominalt tryck eller armläget är under hjärtnivå. Gör mätningar i korrekt ställning.

Q3: När kan jag få bäst mätresultat?

- Mätningarna tas bäst på morgnarna efter att du tömt urinblåsan eller när kropp och själ är i stabilt tillstånd. Vi rekommenderar att alltid göra mätningarna vid samma tid på dagen.

Q4. Varför blir blodtrycksvärdet annorlunda varje gång?

1) Vid systol varje gång, ändras blodtrycket något. Till exempel en person med 70 hjärtslag per minut kommer att ha 100,800 blodtrycksändringar varje dag. Därför att blodtrycket ändras konstant, är det svårt att erhålla korrekt blodtrycksvärde genom att mäta endast en gång. Gör mätningen 2~3 gånger. Den första mätningen blir vanligen högre på grund av nervositet eller otillräcklig förberedelse, och vid den andra mätningen är nervositeten något mindre, så i allmänhet blir den andra mätningen 5mmHg-10mmHg (0,7kPa-1,3kPa) lägre än den första gången. Detta blir tydligare för de med högre blodtryck.

--Vid kontinuerlig mätning, notera att: Det kan finnas extravasalt blod därför att armen är komprimerad, med resultatet att fingertoppsblodet inte flyter jämnt, Om du fortsätter mätningen vid extravasalt blod, kan du inte få korrekt uppmätt värde. Lossa armbandet, höj handen över huvudet och knip ihop och sträck ut vänster och höger handflata 15 gånger. Sedan kan det extravasala blodet upplösas och du kan fortsätta

blodtrycksmätningen 2) Manschettposition och åtdragningsmetod. Det uppmätta värdet varierar med manschettstorleken. Speciellt om manschetten är lindad kring armbågen kan du inte erhålla korrekt mätvärde.

--Använd korrekt tvinningsmetod på manschetten för mätning. Armens omkrets på den slutna manschetten är 22~42 cm (mitten av övre armen). Om modellen är inkonsistent, köp den separat.

14. Onormala fenomen och Hantering

Om mätningen är onormal, kan någon av följande symboler visas. Använd den rekommenderade metoden för mätning.

Fel	**Orsak/Lösning**
Er U	Trycket kan inte nå 30 mmHg (4 kPa) på 12 sekunder.
Er H	Uppblåsningen når 295mmHg.
Er 1	Pulshastigheten detekteras inte korrekt.
Er 2	För mycket störning (Förflyttning, prat eller magnetisk störning under en mätning)
Er 3	Mätresultatet är onormalt.
Er 23	SYS-värdet är lägre än 57mmHg.
Er 24	SYS-värdet är högre än 255mmHg.
Er 25	DIA-värdet är lägre än 25mmHg.
Er 26	DIA-värdet är högre än 195mmHg.

* Felsökning

Anomali	Möjligt fel	Lösning
Slår inte på	Om effekten är otillräcklig	Byt ut batteriet eller plugga i Typ-C-kabeln för att ansluta DC5V 1A-effekttillförsel.
	Om positiva och negativa poler på batteriet har installerats fel	Installera batterierna korrekt
Nej trycksättning	Om luftslangens plugg är isatt tätt	Sätt i luftslangens plugg säkert i jacket.
	Om luftslangen är sönder eller läcker	Kontakta återförsäljaren för att byta ut mot en ny manschett.
Kan inte mäta på grund av displayens fel	Om armen rör sig vid trycksättning	Håll arm och kropp stilla.
	Om du pratar under mätningen	Var tyst under mätningen av blodtryck.
Luftläckage på manschetten	Om manschetten är lindad för löst	Täta manschetten
	Manschettens luftpåse är sönderriven	Kontakta återförsäljaren för att byta ut mot en ny manschett.
⚠ Om blodtrycket fortfarande inte kan mätas efter att du försökt ovan nämnda lösningar, kontakta återförsäljaren. Försök INTE demontera anordningen själv.		

15. Rengöring och desinficering

(1) Rengöring

Anordningen kan rengöras med en mjuk och ren trasa fuktad med en liten mängd milt rengöringsmedel eller vatten.

Det rekommenderas att rengöra monitorn före och efter varje användning. Utför rengöringen på 3 minuter varje gång. Antalet upprepade rengöringar varje gång får inte överskrider 3 gånger.

Använd inte repande rengöringsmedel. Vid rengöring, var noga med att inte blöta någon del av monitorn för att undvika vätskeflöde i instrumentet.

(2) Desinficering

Rekommenderat desinficeringsmedel

75 % medicinsk
alkohol Steg:

1) Torka försiktigt anordningen med en mjuk, ren trasa fuktad med en liten mängd av ovan angivna desinficeringsmedel och torka omedelbart med en mjuk, ren och torr trasa.

2) Anordningens kropp kan också rengöras med en mjuk, ren trasa fuktad med en liten mängd av 75% medicinsk sprit för desinficering.

Desinficera inte genom metoder såsom ånga med hög temperatur eller ultraviolett strålning. Dessa kan skada anordningen och minska dess livslängd.

Det rekommenderas att desinficera monitorn före och efter varje användning. Varje gång ska desinficeringen slutföras inom 1 minut. Antalet gånger som desinficeringar upprepas får inte överskrida 2 gånger.

(3) Bortskaffning

Bortskaffa monitorn, andra komponenter och extra tillbehör i enlighet med tillämpbara lokala bestämmelser. Olaglig bortskaffning kan orsaka miljöförorening.

Anmärkningar

- Böj eller vik inte luftslangen för mycket.
- Lagra inte monitorn eller dess komponenter:

- om monitorn eller dess delar är våta.

- på ställen med extrema temperaturer, direkt solljus, damm eller frätande gaser.

- på områden med hög risk för vibrationer eller stötar.

16. Skötsel och Underhåll

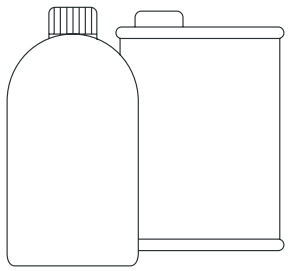

Vatten eller milt rengöringsmedel

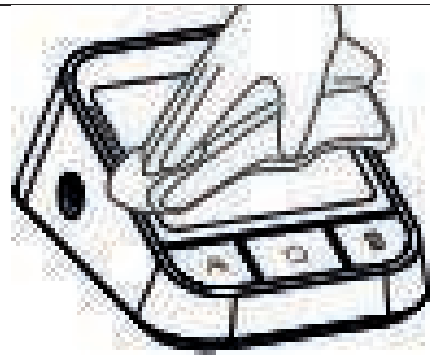

-Håll alltid anordningens yta ren och i ordning, vilket hjälp för att förlänga dess livslängd.

-Om anordningen är smutsig, torka av den med en torr, mjuk trasa. Om smutsen inte är lätt att eliminera, torka av med en mjuk trasa fuktad med vatten eller milt rengöringsmedel och torka sedan med en torr trasa.

Vi rekommenderar att kalibrera monitorn minst en gång om året. Kontakta tillverkaren eller representanten vid behov.

⚠ Låt inte vatten eller andra vätskor tränga in i anordningen.

Armmonitorn för blodtrycksmätning får inte längre användas om vätska tränger in och skadar anordning och manschett.

17. Specifikationer

Modell	ARM-30A+	
Display	LCD-skärm	
Mätmetod	Oscillometrisk mätning	
Mätdel	Övre arm	
Pneumatiskt tryck Mätområde	0~295 mmHg (0~39.3 kPa)	
Maximalt tryckskydd	295 mmHg (39.3 kPa)	
Mätområde	Blodtrycksvärde	SYS: 57~255 mmHg (7.6~34.0 kPa); DIA: 25~195 mmHg (3,3~26,0 kPa)
	Pulshastighet	40~199 bpm
Precision på manschettens tryck	±3 mmHg(±0.4kPa)	
Precision på pulshastighet	±5 %	
Låg batterinivå	<4.0V±0.1V: apparaten kommer att stängas av	
Effektkälla	4xAAA d.c. 6V eller DC 5V,1A typ C-kabel	

Dimension	108Mm (längd)*139mm (bredd)* 62mm (höjd)		
Skärmstorlek	80Mm (längd)* 68,9mm (bredd) 4,2 tum		
Manschettstorlek	22~42 cm (8,6~16,5 tum)		
Vikt	Cirka 300g (utan batterier)		
Automatisk avstängning	1 minut utan drift		
Applicerad del	Typ BF		
Driftläge	Kontinuerlig funktion		
Skydd mot skadligt inträngande av vatten eller partiklar	IP21		
Monitorns livslängd	5 år		
Manschettens livslängd	10000 gånger		
Skydd mot elektrisk chock	Internt strömsatt ME-utrustning (vid användning endast av batterier) Klass II ME-utrustning (om utrustad med AC-adapter)		
Drift Miljö	Temperaturförhållande	5 ℃~40 ℃	Om lagrad eller använd under avsedd temperatur och fuktighetsområde, kommer den inte kunna att användas ordentligt
	Fuktighetsförhållande	15 %~90 %RH	
	Atmosfäriskt förhållande	70kPa~106kPa	

Transport och förvaring Miljö	Undvik starka eller direkta stötar, exponering eller regn under transport. Förvara din monitor och andra komponenter på ett rent och säkert ställe. Ta bort armmanschetten från monitorn. Linda försiktigt luftslangen i armmanschetten. Anordningen ska förvaras inomhus vid en temperatur på -20 ℃~55 ℃ och relativ fuktighet på 10 %~93 %. Atmosfäriska förhållanden: 70kPa 106kPa utan frätande gas och med god ventilation.

Produkten har undersökts kliniskt i enlighet med kraven i ISO 81060-2.

Anm.: Den specificerade effekttillförseln ska möta följande förhållande:

Utspänning: DC 5V,

Utström:1000mA,

Överensstämma med IEC 60601-1, Klass II

Förse med minst två MOPP-isoleringar mellan ac-intag och dc-uttag,

Stämma med US- och Kanada-krav för avvikelse.

Väsentlig prestanda

1.Mätområde (Blodtryck):

SYS: 57-255mmHg

DIA: 25-195 mmHg

Pulshastighet: 40-199 bpm

2.Manschettryckets precision: ±3 mmHg (±0,4 kPa)

Precision på pulsfrekvens:±5 %

Meddelande: “Armmonitorn för blodtrycksmätning och ARM-30A testades enligt rekommendationer från Teknisk Rapport IEC TR 60601-4-2: Medicinsk elektrisk utrustning – Del 4-2: Guidning och tolkning – Elektromagnetisk immunitet, prestanda för medicinsk elektrisk utrustning och medicinska elektriska system."

18. Bilaga 1 EMC-information

Guidning och tillverkarens försäkran - Elektromagnetisk emission		
Armblodtrycksmonitorn är avsedd för användning i den elektromagnetiska miljö som specificeras nedan. Kunden eller användaren av Armblodtrycksmonitorn ska säkerställa att den används i en sådan miljö.		
Emissioner	**Överensstämmande**	**Elektromagnetisk miljö - riktlinje**
RF-emissioner CISPR 11	Grupp 1	Armblodtrycksmonitorn använder RF-energi endast för sin interna funktion. Därför är dess RF-emissioner mycket låga och det är inte troligt att de orsakar någon interferens i närheten av elektronisk utrustning.
RF-emissioner CISPR 11	Klass B	Armblodtrycksmonitorn är lämplig för användning i alla anläggningar, inklusive hushållsanläggningar och de som är direkt anslutna till offentliga nätverk med lågspänningstillförsel som förser byggnader som används för hushållssyften.
Harmonisk strålning IEC61000-3-2	N.A.	
Spänningsvariationer/flimmerutsläpp IEC61000-3-3	N.A.	

Guidning och tillverkarens försäkran - Elektromagnetisk immunitet		
Armblodtrycksmonitorn är avsedd för användning i den elektromagnetiska miljö som specificeras nedan. Kunden eller användaren av Armblodtrycksmonitorn ska säkerställa att den används i en sådan miljö.		
Immunitetstest	**IEC 60601-testnivå**	**Efterlevnadsnivå**
Elektrostatisk urladdning (ESD) IEC 61000-4-2	±8kV kontakt ±2 kV, ±4 kV, ±8 kV, ±15 kV luft	±8kV kontakt ±2 kV, ±4 kV, ±8 kV, ±15 kV luft
Elektrisk snabbtransient/skur IEC 61000-4-4	+1 kV signal ingång/utgång 100 kHz repetition frekvens	+1 kV signal ingång/utgång 100 kHz repetition frekvens
Överström IEC 61000-4-5	Ej tillämpningsbart	Ej tillämpningsbart
Spänningsfall, korta avbrott och spänningsvariationer på effektingångslinjer IEC 61000-4-11	Ej tillämpningsbart	Ej tillämpningsbart
Strömfrekvens magnetfält IEC 61000-4-8	30A/m, 50/60Hz	30A/m, 50/60Hz
Ledningsbunden RF IEC61000-4-6	3 V ingångs/-utgångssignal; 0,15MHz-80MHz 6 V i ISM och amatörradioband mellan 0,15 MHz och 80 MHz 80 % AM vid 2 Hz	3V ingångs-/utgångssignal; 0,15MHz-80MHz 6 V i ISM och amatörradioband mellan 0,15 MHz och 80 MHz 80 % AM vid 2Hz

Utstrålad RF IEC61000-4-3	10V/m 80 MHz - 2,7 GHz 80 % AM vid 2 kHz	10V/m 80 MHz - 2,7 GHz 80 % AM vid 2 kHz
OBS: UT är ac-nätspänning före applikation av testnivå		

Vägledning och tillverkarens försäkran- elektromagnetisk immunitet

Armblodtrycksmonitorn är avsedd för användning i ovan specificerad elektromagnetisk miljö. Kunden eller användaren av armblodtrycksmonitorn ska försäkra att den används i sådan miljö.

Utstrålad RF0-4-3 (Testspecifikationer för IMMUNITET FÖR PORTHÖLJE till RF trådlös kommunikationsutrustning)	Test Frekvens (MHz)	Band (MHz)	Service	Modulering	Max. Effekt (W)	Avstånd (m)	IEC 60601 - 1-2 Test Nivå (V/m)	Överensstämmelse -nivå (V/m)
	385	380-390	TETRA 400	Puls modulering 18 Hz	1,8	0,3	27	27
	450	430-470	GMRS 460, FRS 460	FM ±5 kHz avvikelse 1 kHz sine	2	0,3	28	28
	710 745 780	704-787	LTE Band 13, 17	Puls modulering 217 Hz	0,2	0,3	9	9
	810 870 930	800-960	GSM 800/900, TETRA 800, DEN 820, CDMA 850, LTE Band 5	Puls modulering 18 Hz	2	0,3	28	28

	1720 1845 1970	1700 – 1990	GSM 1800; CDMA 1900; GSM 1900; DECT; LTE Band 1, 3, 4, 25; UMTS	Puls modulering 217 Hz	2	0,3	28	28
	2450	2400 – 2570	Bluetooth, WLAN, 802.11 b/g/n, RFID 2450, LTE Band 7	Puls modulering 217 Hz	2	0,3	28	28
	5240 5500 5785	5100-5800	WLAN 802.11 a/n	Puls modulering 217 Hz	0,2	0,3	9	9

Vägledning och tillverkarens försäkran- elektromagnetisk immunitet				
Utstrålad RF IEC61000-4-39 (Testspecifikationer IMMUNITET FÖR PORT HÖLJE till proximitetsmagnetfält)	Test Frekvens	Modulering	IEC 60601-1-2 Testnivå (A/m)	Överensstämmelsenivå (A/m)
	30 kHz	CW	8	8
	134,2 kHz	Puls modulering 2,1 kHz	65	65
	13,56 kHz	Puls modulering 50 kHz	7,5	7,5

Varning:

Användning av tillbehör, omvandlare och kablar andra än de som specificerats eller tillhandahållits av tillverkaren av denna utrustning kan resultera i ökade elektromagnetiska emissioner eller minskad elektromagnetisk immunitet hos denna utrustning och därmed resultera i felaktig funktion.”

- bärbar RF-kommunikationsutrustning (inklusive kringutrustningar som antennkablar och externa antenner) ska hållas minst 30cm (12 tum) från anordningen och dess delar för att förhindra försämring av monitorn.

- användning av denna utrustning nära verktyg staplat med annan utrustning ska undvikas eftersom det kan resultera i felaktig funktion. Om det är nödvändigt att använda systemet direkt i närheten av eller staplad ovanpå annan utrustning måste dessa utrustningar övervakas noggrant för att kontrollera att de fungerar normalt.

• Närma inte aktiv Hf-kirurgisk utrustning och RF-skärmat rum till ett ME-system för magnetisk resonanstomografi där EM-störningarnas intensitet är hög.

Meddelande:

Om användare eller patienter har erfarit någon allvarlig olycka i relation till anordningen, anmäl till tillverkaren och kompetent myndighet i medlemsstaten där du bor.

GARANTIVILLKOR GIMA

Man tillämpar standard garanti B2B Gima på 12 månader.