PROFESSIONAL MEDICAL PRODUCTS

CARRELLO PORTABIANCHERIA A 3 RIPIANI

LAUNDRY TROLLEY 3

CHARIOT À LINGE 3 RAYONS

CARRO DE LAVANDERÍA 3 ESTANTES

CARRINHO DE LAVANDARIA 3 PRATELEIRAS

WÄSCHWEGABE MIT 3 ABLAGEN

ΤΡΟΧΗΛΑΤΟ ΙΜΑΤΙΣΜΟΥ 3 ΡΑΦΙΏΝ

WÓZEK DO TRANSPORTU BRUDNEJ BIELIZNY Z 3 PÓŁKAMI

CĂRUCIOR PENTRU RUFE 3 RAFTURI

VOZÍK NA PRÁDLO SE 3 POLICEMI

TVÄTTVAGN 3 HYLLOR

WASGOEDWAGEN 3 SCHAPPEN

KOLICA ZA VEŠ 3 POLICE

SZENNYES KOCSI 3 POLCOS

КОЛИЧКА ЗА ПРАНЕ 3 НИВА

PESUVAUNU 3 HYLLYÄ

SKALBINIŲ VEŽIMĖLIS SU 3 LENTYNOMIS

MANUALE D'USO – USER MANUAL – MODE D'EMPLOI – MANUAL DE USO - MANUAL DO USUÁRIO - BENUTZERHANDBUCH - ΕΓΧΕΙΡΙΔΙΟ ΧΡΗΣΤΗ - INSTRUKCJA OBSŁUGI - MANUAL DE UTILIZARE - UŽIVATELSKÝ MANUÁL - ANVÄNDARMANUAL - HANDLEIDING - KORISNIČKI PRIRUČNIK - HASZNÁLATI UTASÍTÁS - РЪКОВОДСТВО ЗА УПОТРЕБА - OHJEKIRJA - VARTOTOJO VADOVAS



Gima 45913

Fabbricante / Manufacturer / Fabricant / Fabricante / Fabricante / Hersteller / Κατασκευαστής / Producent / Producent / Výrobce / Tillverkare / Fabrikant / Proizvođači / Gyártó / производител / Valmistaja / Gamintojas:
Jiangsu Saikang Medical Equipment Co.,Ltd
No. 35 Lehong Road, Modern Agriculture Demonstration Park, Zhangjiagang City, Jiangsu Province, China
export@saikangmedical.com
Made in China

Importato da / Imported by / Importé par / Importado por / Importado por / Importiert von / Εισάγεται από / Importowane przez / Importat de / Importováno / Importerad av / Geïmporteerd door / Uvezao / Importálja / Внесен от / Maahantuoja / Importavo / :
Gima S.p.A.
Via Marconi, 1 - 20060 Gessate (MI) Italy
gima@gimaitaly.com - export@gimaitaly.com
www.gimaitaly.com

REF **SKH027**

M45913-M-Rev.1-10.25

INTRODUCCIÓN AL MANUAL

Nota: Por favor, lea atentamente este manual y siga estrictamente los pasos antes de instalarlo y utilizarlo. Es necesario que todos los usuarios conozcan el manual de uso y todas las precauciones.

- Este manual es aplicable al carro de lavandería SKH027. Contiene el método de instalación, las instrucciones de funcionamiento y los puntos de comprobación del mantenimiento.
- Las imágenes de este manual son sólo para referencia del usuario. En el uso real, por favor refiérase al objeto real.
- Este manual de usuario incluye la descripción, la instrucción, el mantenimiento y los parámetros técnicos del producto.
- Si tiene alguna duda, póngase en contacto con el centro de servicio postventa o con el distribuidor.
- Cualquier persona que utilice o haga funcionar este producto debe leerlo y cumplirlo.
- Salvo algunas situaciones inesperadas, los usuarios deben estar familiarizados con el uso y las precauciones..

1. GUÍA DE INSTALACIÓN

1.1 Lista de accesorios estándard

Después de abrir la caja de embalaje, compruebe si las siguientes piezas están completas:

Tabla a:

N.	Nombre	Dibujo	Especificaciones	CANTIDAD	Unidad
1	Cuerpo principal	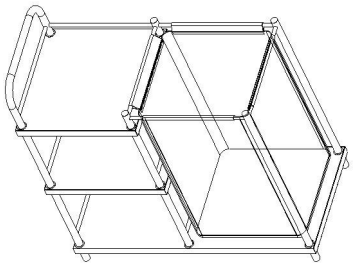	L900*W450*H930mm	1	pieza
2	Rueda con freno	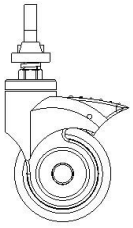	rueda de 3 pulgadas con freno	2	piezas
3	Rueda sin freno	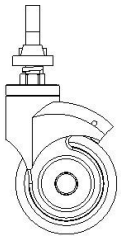	rueda de 3 pulgadas sin freno	2	piezas

1.2 Instalación de las ruedas

Coloque una almohadilla protectora y coloque el cuerpo del carro lavandería boca abajo;

Saque la arandela elástica Φ12 del paquete de tornillos, inserte la rueda en el tubo y apriétela en el sentido de las agujas del reloj y, a continuación, apriétela con una llave hexagonal.

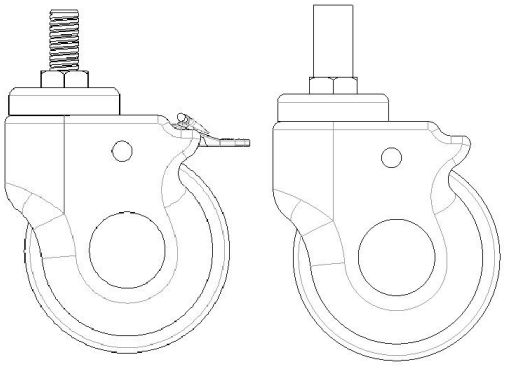

1

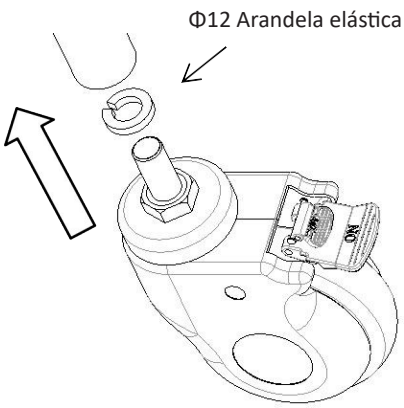

2

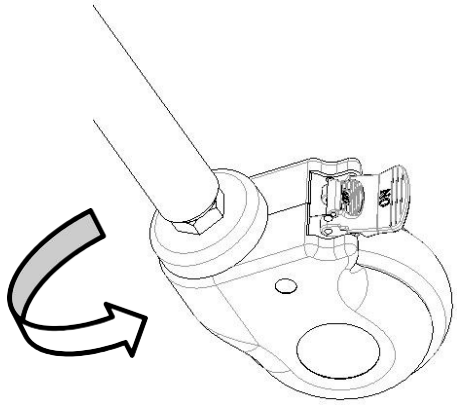

3

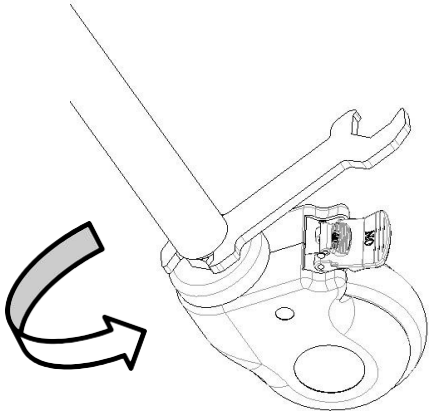

4

2. MÉTODO DE USO

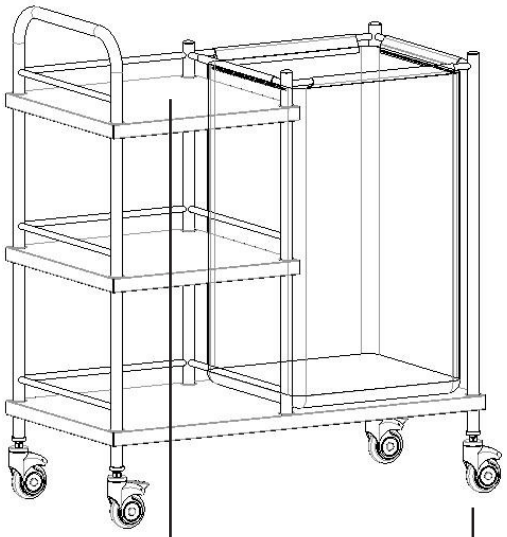

1

1-Cuerpo principal

2

2-Ruedas

Tamaño del carro de lavandería	Longitud	mm	900
	Anchura		450
	La altura del carro sobre el suelo		1.050
Peso	Soporte de carga seguro	Kg	50

2.1 Método de uso de las ruedas

2.1.1 Bloquee la rueda:

Después de empujar el carro hasta la posición deseada, pulse el botón y bloquee la rueda giratoria cuando escuche un “clic”, como se muestra en la figura siguiente.

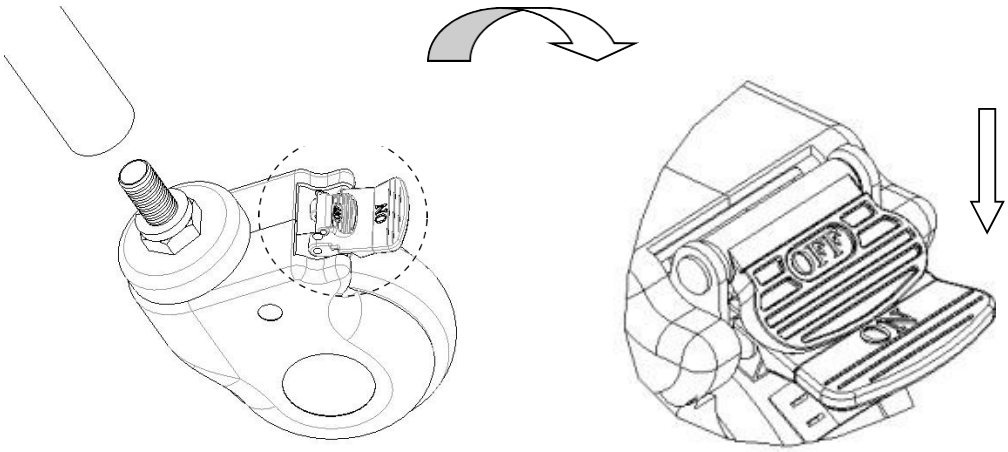

2.1.2 Desbloquee la rueda:

Levante el botón con el pie y desbloquee la rueda cuando escuche un “clic”.

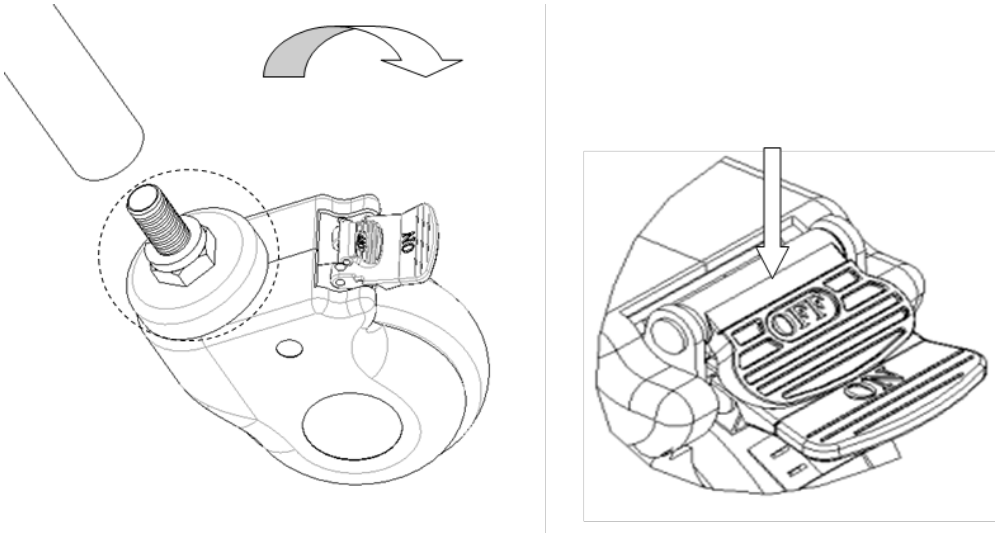

3. EXCLUSIÓN DE AVERÍAS

Averías comunes	Posibles razones	Exclusión de métodos
Dificultad para mover todo el carro	1. La rueda se bloquea sin soltar el freno 2. La rueda está dañada	1. Suelte el freno 2. Cambie la rueda

4. MANTENIMIENTO DEL CARRO DE LAVANDERÍA

1. Para utilizar el carro de lavandería de forma segura, es necesario realizar inspecciones de seguridad periódicas en el mismo. Se recomienda revisarla cada seis meses para comprobar si las conexiones no están sueltas y si todas las operaciones son normales.
2. Cuando el bastidor del carro de lavandería envejece y alcanza un determinado tiempo de servicio, la parte metálica del carro de lavandería y las piezas de plástico del bastidor del lavabo de acero inoxidable pueden reciclarse.
3. Evite rayar el panel con aparatos de ángulo agudo o cuchillos durante el uso, y límpielo con frecuencia para mantenerlo limpio y seco.
4. Si el panel se mancha accidentalmente, es conveniente limpiarlo. No utilice productos químicos alcalinos o corrosivos para limpiar el carro de lavandería, ya que esto hará que la superficie de acero inoxidable se oxide.
5. Compruebe regularmente las ruedas para evitar golpes o sobrecargas, que causarán daños a las ruedas.
6. Está prohibido forzar el frenado de las ruedas al frenar, porque esto puede dañar el sistema de frenos.
7. El desgaste de la superficie de la rueda puede detectarse mediante una inspección visual. Es posible que algunos hilos y otras acumulaciones se enrollen alrededor de la rueda; de ser así, retire los tornillos y las tuercas de la rueda, limpie los residuos y compruebe si el rodamiento de la rueda está dañado. Si las piezas no están dañadas, se pueden volver a montar y utilizar.
8. Si se cambia la rueda en función del tiempo de uso y del desgaste, se pueden sustituir las ruedas y asegurarse de que los pernos y las tuercas de los ejes están bien montados y conectados. Si es posible, utilice arandelas de seguridad o tuercas de seguridad para ayudarle en este proceso.
9. En el caso de las ruedas equipadas con frenos, es necesario comprobar regularmente si estos funcionan correctamente. Compruebe los frenos

una vez al día o antes de cada uso. En el caso de un carro de lavandería equipado con varias ruedas con freno, sólo se puede bloquear una rueda con freno a la vez, lo que le permitirá probar y empujar el carro de lavandería y también comprobar si el funcionamiento de uno de los frenos de cada rueda es bueno. Si el funcionamiento del freno falla debido al desgaste o a un daño en las ruedas, sustituya inmediatamente las ruedas y vuelva a probar el sistema de frenos.

10. Si el mecanismo del sistema de frenos de la rueda giratoria está dañado, y el freno necesita ser reparado o reemplazado, por favor, póngase en contacto con nuestro departamento de servicio postventa o distribuidor autorizado proporcionado por nuestra empresa. Cada vez que se sustituyen los frenos, se debe volver a probar el rendimiento de los frenos de las ruedas

5. EMBALAJE, TRANSPORTE, ALMACENAMIENTO

1. El embalaje del carro de lavandería se realiza de acuerdo con el contrato o la norma del producto.
2. Evite las prisas, las vibraciones violentas y protéjase de la luz solar y la lluvia durante el transporte del carro de lavandería.
3. El carro de la lavandería debe almacenarse::

   a) Temperatura ambiente: -40°C ~ 70°C.

   b) Humedad relativa: ≤ 95%.

   c) Presión atmosférica: 500hPa ~ 1060 hPa.

   La carga máxima es 50Kg

6. SERVICIO POSTVENTA

1. Por favor, guarde bien los archivos que vienen con la máquina y las facturas de este producto, y tiene que presentar estos archivos cuando la empresa realice la garantía y el mantenimiento del producto.
2. Si hay algún problema en el proceso de uso, por favor, póngase en contacto con nuestra empresa a tiempo, para que nuestra empresa pueda proporcionarle un soporte técnico y servicios de mantenimiento precisos y rápidos de manera oportuna.
3. A partir de la fecha de venta, si el producto se rompe o se daña debido a la correcta instalación y uso según las especificaciones, el producto gozará de un año de garantía gratuita y servicio de mantenimiento de por vida con el "certificado" o factura.
4. A partir de la fecha de compra, si efectivamente se daña o no funciona normalmente debido a problemas de calidad en el plazo de un año, la empresa proporcionará a los usuarios una reparación gratuita del producto.
5. Servicio permanente del fabricante: JIANGSU SAIKANG MEDICAL EQUIPMENT CO LTD

Aviso!: Qualquer acidente grave que tenha ocorrido com o dispositivo deve ser relatado ao fabricante e à autoridade competente do Estado-membro no qual o utilizador e / ou paciente está estabelecido

CONDICIONES DE GARANTÍA GIMA

Se aplica la garantía B2B estándar de Gima de 12 meses