PROFESSIONAL MEDICAL PRODUCTS

CARRELLO PORTABIANCHERIA A 3 RIPIANI

LAUNDRY TROLLEY 3

CHARIOT À LINGE 3 RAYONS

CARRO DE LAVANDERÍA 3 ESTANTES

CARRINHO DE LAVANDARIA 3 PRATELEIRAS

WÄSCHWEGABE MIT 3 ABLAGEN

ΤΡΟΧΗΛΑΤΟ ΙΜΑΤΙΣΜΟΥ 3 ΡΑΦΙΏΝ

WÓZEK DO TRANSPORTU BRUDNEJ BIELIZNY Z 3 PÓŁKAMI

CĂRUCIOR PENTRU RUFE 3 RAFTURI

VOZÍK NA PRÁDLO SE 3 POLICEMI

TVÄTTVAGN 3 HYLLOR

WASGOEDWAGEN 3 SCHAPPEN

KOLICA ZA VEŠ 3 POLICE

SZENNYES KOCSI 3 POLCOS

КОЛИЧКА ЗА ПРАНЕ 3 НИВА

PESUVAUNU 3 HYLLYÄ

SKALBINIŲ VEŽIMĖLIS SU 3 LENTYNOMIS

MANUALE D'USO – USER MANUAL – MODE D'EMPLOI – MANUAL DE USO - MANUAL DO USUÁRIO - BENUTZERHANDBUCH - ΕΓΧΕΙΡΙΔΙΟ ΧΡΗΣΤΗ - INSTRUKCJA OBSŁUGI - MANUAL DE UTILIZARE - UŽIVATELSKÝ MANUÁL - ANVÄNDARMANUAL - HANDLEIDING - KORISNIČKI PRIRUČNIK - HASZNÁLATI UTASÍTÁS - РЪКОВОДСТВО ЗА УПОТРЕБА - OHJEKIRJA - VARTOTOJO VADOVAS



Gima 45913

Fabbricante / Manufacturer / Fabricant / Fabricante / Fabricante / Hersteller / Κατασκευαστής / Producent / Producent / Výrobce / Tillverkare / Fabrikant / Proizvođači / Gyártó / производител / Valmistaja / Gamintojas:
Jiangsu Saikang Medical Equipment Co.,Ltd
No. 35 Lehong Road, Modern Agriculture Demonstration Park, Zhangjiagang City, Jiangsu Province, China
export@saikangmedical.com
Made in China

Importato da / Imported by / Importé par / Importado por / Importado por / Importiert von / Εισάγεται από / Importowane przez / Importat de / Importováno / Importerad av / Geïmporteerd door / Uvezao / Importálja / Внесен от / Maahantuoja / Importavo / :
Gima S.p.A.
Via Marconi, 1 - 20060 Gessate (MI) Italy
gima@gimaitaly.com - export@gimaitaly.com
www.gimaitaly.com

REF **SKH027**

M45913-M-Rev.1-10.25

EINLEITUNG

Hinweis: Bitte lesen Sie diese Anleitung sorgfältig durch und befolgen Sie die Schritte genau, bevor Sie das Produkt installieren und verwenden. Es ist ausschlaggebend, dass die Benutzer die Betriebsanleitung und alle Vorsichtsmaßnahmen kennen.

- Diese Anleitung bezieht sich auf den Wäschewagen SKH027. Sie enthält die Installationsmethode, Betriebsanweisungen und Wartungskontrol-lpunkte.
- Die Grafiken in dieser Anleitung dienen lediglich als Bezug für den Benutzer. In der tatsächlichen Verwendung beziehen Sie sich bitte auf das reale Produkt.
- Diese Bedienungsanleitung enthält die Beschreibung, Anleitung, Wartung und technischen Parameter des Produkts.
- Bei Fragen wenden Sie sich bitte an das Kundendienstzentrum oder den Händler.
- Jeder, der dieses Produkt verwendet oder bedient, muss die Anleitung gelesen haben und befolgen.
- Abgesehen von einigen unerwarteten Situationen müssen Benutzer mit der Verwendung und den Vorsichtsmaßnahmen vertraut sein.

1. INSTALLATIONSANLEITUNG

1.1 Liste des Standardzubehörs

Bitte überprüfen Sie nach dem Öffnen der Verpackung, ob folgende Teile vollständig in der Verpackung enthalten sind:

Tabelle:

NR.	Name	Bild	Spezifikation	MENGE	Einheit
1	Hauptkörper	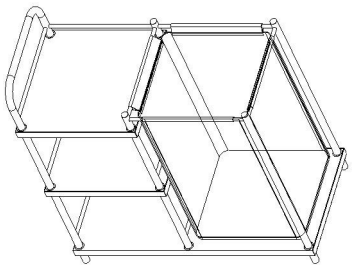	L. 900x B. 450 x H. 930 mm	1	Stk.
2	Lenkrolle mit Bremse	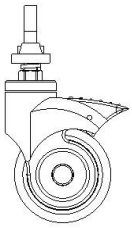	3-Zoll-Lenkrolle mit Bremse	2	Stk.
3	Lenkrolle ohne Bremse	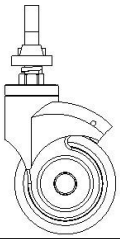	3-Zoll-Lenkrolle ohne Bremse	2	Stk.

1.2. Installation der Lenkrolle

Legen Sie eine Schutzunterlage aus und stellen Sie den Wäschewagen auf den Kopf;

Nehmen Sie die Φ12-Federscheibe aus dem Schraubenpaket heraus, setzen Sie die Laufrolle in das Rohr ein und ziehen Sie sie im Uhrzeigersinn fest. Zum Schluss mit einem Sechskantschlüssel festziehen.

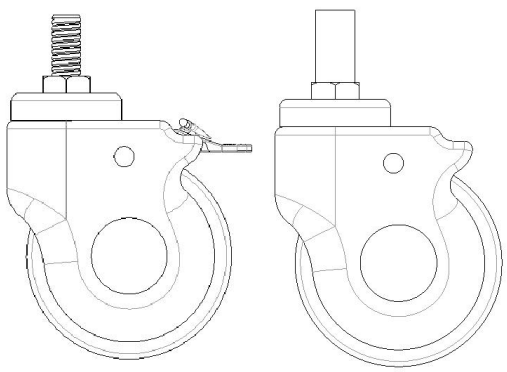

1

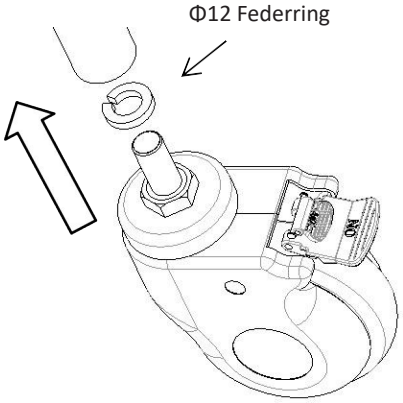

2

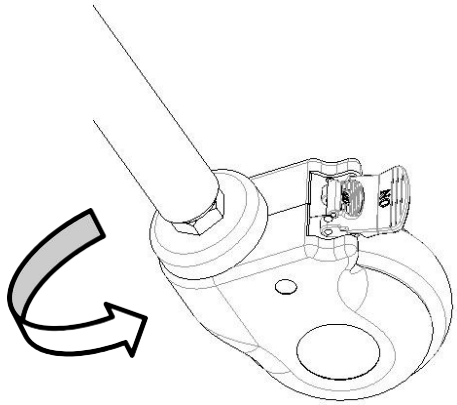

3

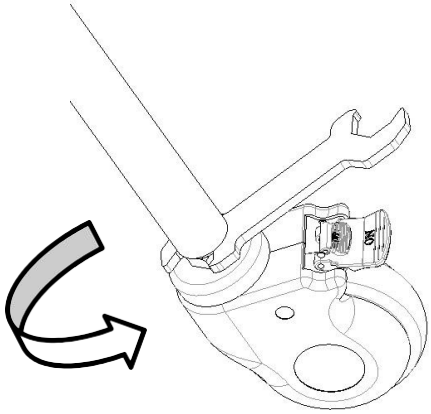

4

2. VERWENDUNG

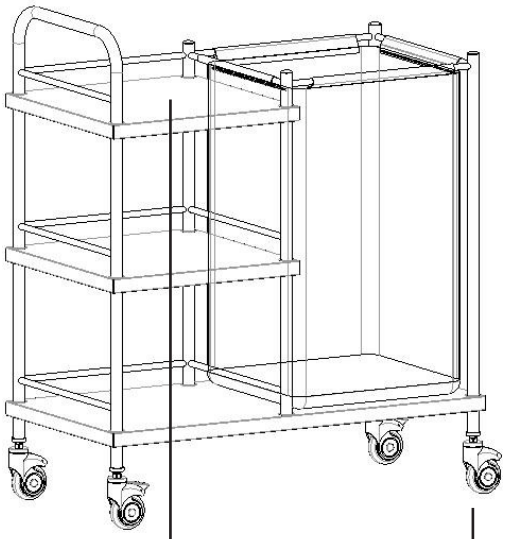

1

1-Hauptkörper

2

2-Lenkrollen

Größe des Wäschewagens	Länge	mm	900
	Breite		450
	Höhe des Wagens über dem Boden		1050
Gewicht	Tragfähigkeit	kg	50

2.1 Verwendung der Lenkrollen

2.1.1 Verriegelung der Lenkrolle:

Nachdem Sie den Wagen in die gewünschte Position geschoben haben, drücken Sie den Knopf und verriegeln Sie die Lenkrolle, bis Sie ein „Klicken“ hören, wie in der Abbildung unten gezeigt.

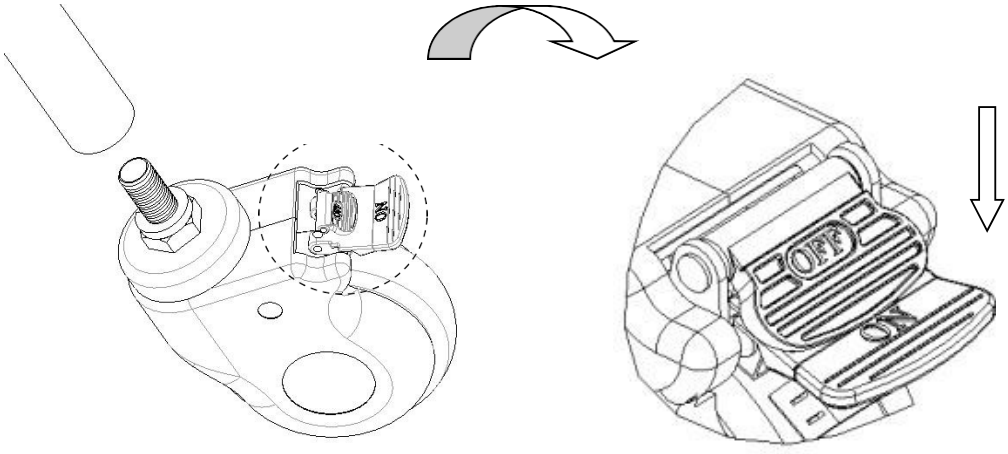

2.1.2 Entriegelung der Lenkrolle:

Ziehen Sie den Knopf mit dem Fuß nach oben, bis Sie ein „Klicken“ hören, um die Lenkrolle zu entriegeln.

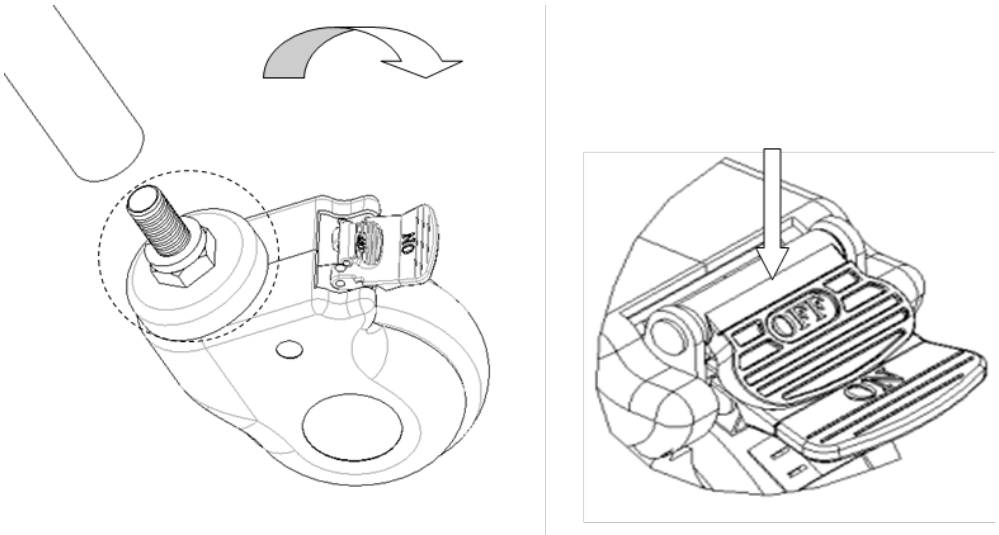

PROBLEMBEHEBUNG

Probleme	Mögliche Gründe	Ausschlussmethoden
Der Wagen ist schwierig zu bewegen	Die Lenkrolle ist blockiert, ohne dass die Bremse gelöst wurde Die Lenkrolle ist beschädigt	Die Bremse lösen Die Lenkrolle austauschen

4. WARTUNG DES WÄSCHEWAGENS

1. Um den Wäschewagen sicher zu benutzen, ist es notwendig, regelmäßige Sicherheitsüberprüfungen am Wäschewagen durchzuführen. Es wird empfohlen, diesen alle sechs Monate zu überprüfen, um sicherzustellen, dass die Verbindungen nicht locker sind und alle Vorgänge ordnungsgemäß ausgeführt werden können.
2. Wenn das Wäschewagengestell altert und eine bestimmte Lebensdauer erreicht, können die Metallteile des Wäschewagens und die Kunststoffteile des Edelstahlbehältergestells recycelt werden.
3. Vermeiden Sie es, die Platte während des Gebrauchs mit spitzen Gegenständen oder Messern zu zerkratzen, und reinigen Sie sie häufig, um sie sauber und trocken zu halten.
4. Wenn die Platte verschmutzt ist, muss sie gereinigt werden. Verwenden Sie zur Reinigung des Wäschewagens keine alkalischen oder ätzenden Chemikalien, da dies zu Rost auf der Edelstahloberfläche führen kann.
5. Überprüfen Sie die Lenkrollen regelmäßig. Vermeiden Sie Stöße oder Überlastungen, da die zu Schäden an den Lenkrollen führen können.
6. Es ist verboten, die Lenkrollen beim Bremsen zum Bremsen zu zwingen, da dies zu Schäden am Bremssystem führen würde.
7. Der Verschleiß der Reifenoberfläche des Rades kann durch Sichtprüfung festgestellt werden. Um das Rad können sich einige Garne und anderes gewickelt haben. Entfernen Sie die Schrauben und Muttern des Rads, entfernen Sie den Schmutz und prüfen Sie, ob das Lager des Rads beschädigt ist. Wenn die Teile nicht beschädigt sind, können sie wieder zusammengebaut und verwendet werden.
8. Wenn Sie die Lenkrolle aufgrund Nutzungsdauer und Verschleiß ausgetauscht werden muss, können Sie die Räder austauschen. Stellen Sie sicher, dass die Bolzen und Muttern der Achsen gut zusammengefügt und verbunden sind. Verwenden Sie, wenn möglich, Sicherungsscheiben oder Sicherungsmuttern, um Ihnen bei diesem Vorgang zu helfen.
9. Bei den mit Bremsen ausgestatteten Lenkrollen ist regelmäßig zu prüfen, ob die Bremsen ordnungsgemäß funktionieren. Überprüfen Sie die Bremsen einmal täglich oder vor jedem Gebrauch. Bei einem Wäschewagen, der mit mehreren Bremsrollen ausgestattet ist, kann jeweils nur eine Bremsrolle arretiert werden, sodass Sie versuchen können, den Wäschewagen zu schieben, und prüfen Sie auch, ob mindestens eine der

Bremsen jeder Rolle ordnungsgemäß funktioniert. Wenn die Funktion der Bremse aufgrund von Verschleiß oder Schäden an den Rädern versagt, tauschen Sie die Räder sofort aus und testen Sie die Bremsanlage erneut.

10. Wenn der Mechanismus des Bremssystems der Lenkrolle beschädigt ist und die Bremse repariert oder ersetzt werden muss, wenden Sie sich bitte an unsere Kundendienstabteilung oder einen autorisierten Händler unseres Unternehmens. Bei jedem Bremsenwechsel muss die Bremsleistung der Lenkrollen erneut geprüft werden.

5. VERPACKUNG, TRANSPORT, LAGERUNG

1. Die Verpackung der Wäschewagen erfolgt nach Vertrags- bzw. Produktnorm.
2. Vermeiden Sie während des Transports des Wäschewagens ein Herausstürzen, heftige Vibrationen und diretes Sonnenlicht und Regen.
3. Der Wäschewagen sollte gelagert werden:

   a) Raumtemperatur: -40 °C ~ 70 °C.

   b) Relative Feuchtigkeit: ≤ 95 %.

   c) Luftdruck: 500 hPa ~ 1060 hPa.

   Die maximale Tragfähigkeit beträgt 50 kg

6. KUNDENDIENST

1. Bitte bewahren Sie die Dokumente, die mit der Maschine geliefert werden, und die Rechnungen dieses Produkts ordnungsgemäß auf. Sie müssen diese Dokumente vorlegen, wenn das Unternehmen Garantie- und Wartungsarbeiten am Produkt durchführt.
2. Wenn bei der Verwendung ein Problem auftritt, wenden Sie sich bitte rechtzeitig an unser Unternehmen, damit wir Ihnen umgehend eine genaue und schnelle technische Unterstützung und einen Wartungsservice bieten können.
3. Wenn das Produkt ab dem Verkaufsdatum trotz der korrekten Installation und Verwendung gemäß den Spezifikationen kaputt oder beschädigt ist, gilt eine einjährige kostenlose Garantie und ein lebenslanger Wartungsservice. Hierzu ist das Garantiezertifikato oder die Rechnung vorzulegen.
4. Wenn es ab dem Kaufdatum tatsächlich beschädigt ist oder aufgrund von Qualitätsproblemen innerhalb eines Jahres nicht normal funktioniert, bietet das Unternehmen den Benutzern eine kostenlose Reparatur des Produkts an.
5. Lebenslanger Service vom Hersteller: JIANGSU SAIKANG MEDICAL EQUIPMENT CO LTD

GIMA-GARANTIEBEDINGUNGEN

Es wird die Standardgarantie B2B für 12 Monate von Gima geboten.