PROFESSIONAL MEDICAL PRODUCTS

CARRELLO PORTABIANCHERIA A 3 RIPIANI

LAUNDRY TROLLEY 3

CHARIOT À LINGE 3 RAYONS

CARRO DE LAVANDERÍA 3 ESTANTES

CARRINHO DE LAVANDARIA 3 PRATELEIRAS

WÄSCHWEGABE MIT 3 ABLAGEN

ΤΡΟΧΗΛΑΤΟ ΙΜΑΤΙΣΜΟΥ 3 ΡΑΦΙΏΝ

WÓZEK DO TRANSPORTU BRUDNEJ BIELIZNY Z 3 PÓŁKAMI

CĂRUCIOR PENTRU RUFE 3 RAFTURI

VOZÍK NA PRÁDLO SE 3 POLICEMI

TVÄTTVAGN 3 HYLLOR

WASGOEDWAGEN 3 SCHAPPEN

KOLICA ZA VEŠ 3 POLICE

SZENNYES KOCSI 3 POLCOS

КОЛИЧКА ЗА ПРАНЕ 3 НИВА

PESUVAUNU 3 HYLLYÄ

SKALBINIŲ VEŽIMĖLIS SU 3 LENTYNOMIS

MANUALE D'USO – USER MANUAL – MODE D'EMPLOI – MANUAL DE USO - MANUAL DO USUÁRIO - BENUTZERHANDBUCH - ΕΓΧΕΙΡΙΔΙΟ ΧΡΗΣΤΗ - INSTRUKCJA OBSŁUGI - MANUAL DE UTILIZARE - UŽIVATELSKÝ MANUÁL - ANVÄNDARMANUAL - HANDLEIDING - KORISNIČKI PRIRUČNIK - HASZNÁLATI UTASÍTÁS - РЪКОВОДСТВО ЗА УПОТРЕБА - OHJEKIRJA - VARTOTOJO VADOVAS



Gima 45913

Fabbricante / Manufacturer / Fabricant / Fabricante / Fabricante / Hersteller / Κατασκευαστής / Producent / Producent / Výrobce / Tillverkare / Fabrikant / Proizvođači / Gyártó / производител / Valmistaja / Gamintojas:
Jiangsu Saikang Medical Equipment Co.,Ltd
No. 35 Lehong Road, Modern Agriculture Demonstration Park, Zhangjiagang City, Jiangsu Province, China
export@saikangmedical.com
Made in China

Importato da / Imported by / Importé par / Importado por / Importado por / Importiert von / Εισάγεται από / Importowane przez / Importat de / Importováno / Importerad av / Geïmporteerd door / Uvezao / Importálja / Внесен от / Maahantuoja / Importavo / :
Gima S.p.A.
Via Marconi, 1 - 20060 Gessate (MI) Italy
gima@gimaitaly.com - export@gimaitaly.com
www.gimaitaly.com

REF **SKH027**

M45913-M-Rev.1-10.25

ÚVOD K NÁVODU

Pozn.: Před instalací a používáním si pečlivě přečtěte tento návod a důsledně dodržujte jeho pokyny. Požadujeme, aby se všichni uživatelé seznámili s návodem k použití a se všemi upozorněními.

- Tento návod se vztahuje na vozík na prádlo SKH027. Obsahuje způsob instalace, návod k obsluze a kontrolní body údržby.
- Grafika v tomto návodu slouží pouze pro informaci uživatelů. Při aktuálním použití se řiďte skutečným objektem.
- Tato návod k použití obsahuje popis, návod k použití, údržbu a technické parametry výrobku.
- S případnými dotazy se obraťte na poprodejní servisní středisko nebo distributora.
- Každý, kdo tento výrobek používá nebo obsluhuje, by si jej měl přečíst a řídit se jím.
- S výjimkou některých neočekávaných situací musí být uživatelé seznámeni s použitím a bezpečnostními opatřeními.

1. MONTÁŽNÍ POKYNY

1.1 Seznam standardního příslušenství

Po otevření obalového kufříku zkontrolujte, zda jsou v něm kompletní následující součásti:

Tabulka:

Č.	Název	Obrázek	Specifikace	MNOŽ.	Jednotka
1	Hlavní tělo	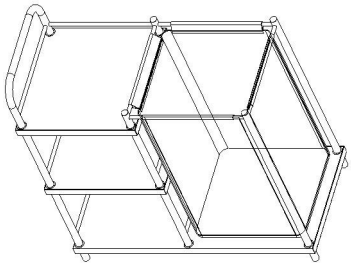	D900*Š450*V930mm	1	kus
2	Kolečko s brzdou	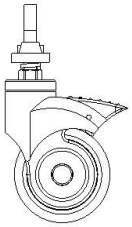	3palcové kolečko s brzdou	2	kusy
3	Kolečko bez brzdy	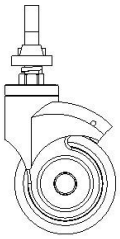	3palcové kolečko bez brzdy	2	kusy

1.2 Montáž koleček

Položte ochrannou podložku a položte tělo vozíku na prádlo vzhůru nohama;

Vyjměte pružnou podložku Φ12 z balení šroubů, vložte kolečko do trubky a utáhněte jej ve směru hodinových ručiček a poté jej utáhněte šestihranným klíčem.

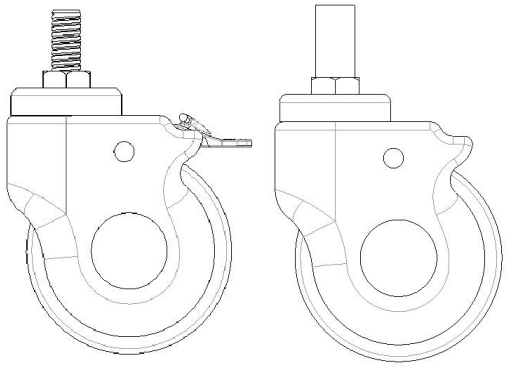

1

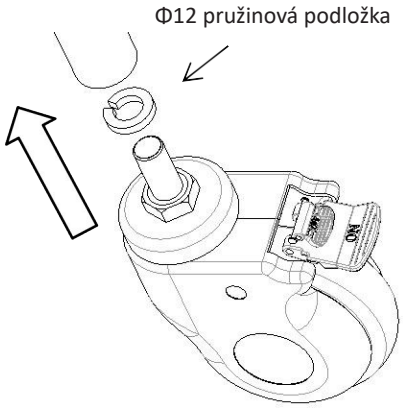

2

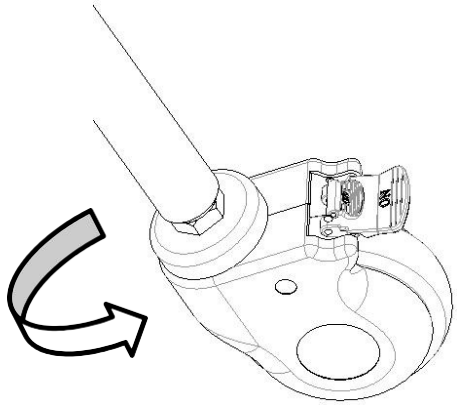

3

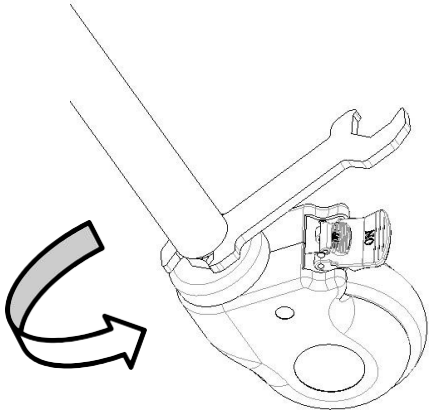

4

2. METODA POUŽITÍ



1

1-Hlavní tělo

2

2-Kolečka

Velikost vozíku na prádlo	Délka	mm	900
	Šířka		450
	Výška vozíku nad zemí		1050
Hmotnost	Bezpečné zatížení	kg	50

2.1 Způsob použití koleček

2.1.1 Uzamčení kolečka:

Po zatlačení vozíku do požadované polohy stiskněte tlačítko a kolečko se uzamkne, jakmile uslyšíte cvaknutí, jak je znázorněno na obrázku níže.

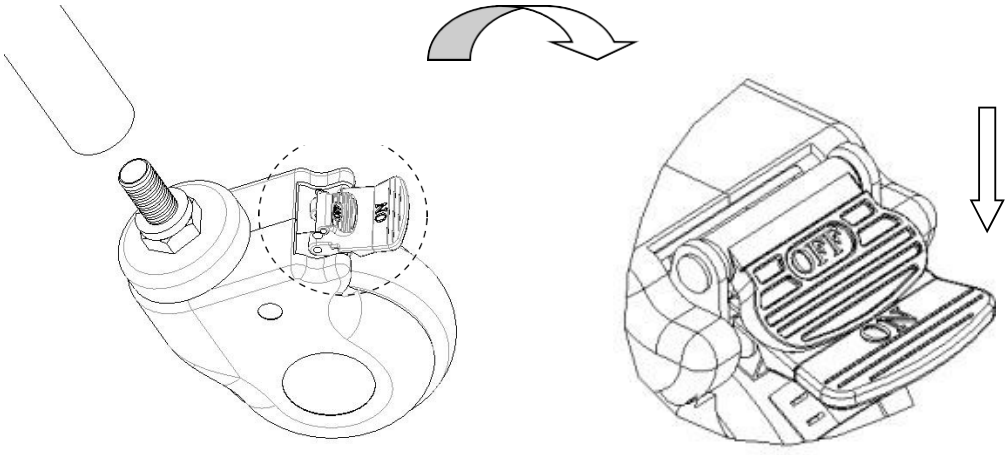

2.1.2 Odemčení kolečka:

Zvedněte nohou tlačítko a kolečko odemknete, jakmile uslyšíte cvaknutí.

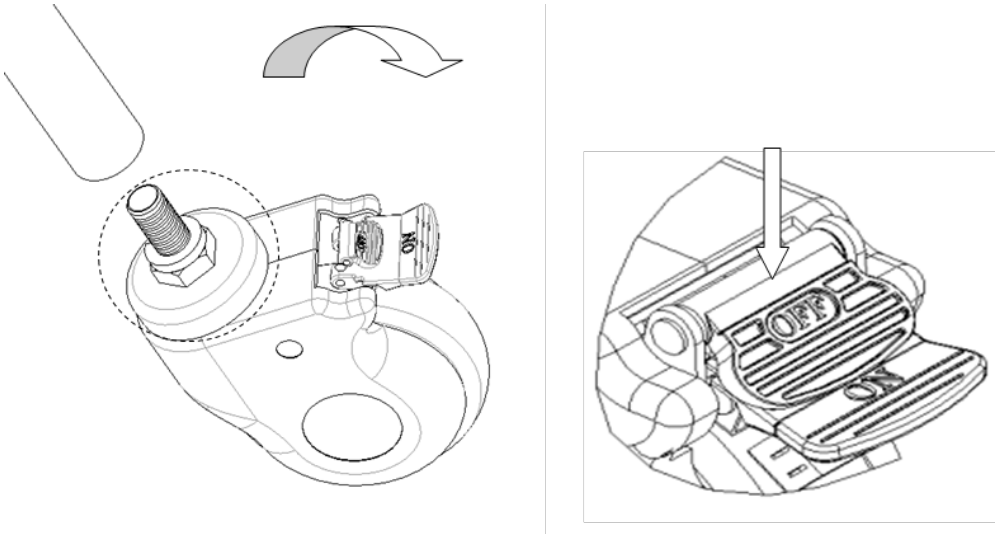

3. ŘEŠENÍ ZÁVAD

Běžné poruchy	Pravděpodobné příčiny	Řešení
Obtížné přemístění celého vozíku	1. Kolečko je uzamčené bez uvolnění brzdy 2. Kolečko je poškozené	1. Uvolněte brzdu 2. Vyměňte kolečko

4. ÚDRŽBA VOZÍKU NA PRÁDLO

1. Pro zajištění bezpečného používání vozíku na prádlo je nutné provádět jeho pravidelné bezpečnostní kontroly. Doporučuje se kontrolovat jej každých šest měsíců, aby se zajistilo, že spoje nejsou uvolněné a všechny operace jsou v pořádku.
2. Když rám vozíku na prádlo zestárne a dosáhne určité doby služby, lze kovovou část vozíku na prádlo a plastové části jeho rámu recyklovat.
3. Během používání se vyhněte poškrábání panelu nástroji s ostrým úhlem nebo noži a často jej čistěte, aby byl čistý a suchý.
4. Pokud je panel náhodně potřísněn skvrnami, je vhodné jej vyčistit. K čištění vozíku na prádlo nepoužívejte alkalické nebo žíravé chemikálie, které by způsobily rezavění povrchu z nerezové oceli.
5. Pravidelně kontrolujte kolečka, abyste zabránili jejich nárazu nebo přetížení, které by způsobilo jejich poškození.
6. Při brzdění je zakázáno kolečka brzdit silou, neboť to poškozuje brzdový systém.
7. Opotřebení povrchu pneumatiky kola lze zjistit vizuální kontrolou. Kolem kola se mohou namotat nitě a jiné nečistoty, odstraňte šrouby a matice kola, vyčistěte nečistoty a zkontrolujte, zda není poškozeno ložisko kola. Pokud nejsou díly poškozené, lze je znovu sestavit a použít.
8. Po posouzením, zda je kolečko třeba vyměnit v závislosti na době používání a opotřebení, můžete kola vyměnit a ujistit se, že šrouby a matice náprav jsou dobře sestaveny a spojeny. Pokud je to možné, použijte pojistné podložky nebo pojistné matice, které vám s tímto postupem pomohou.
9. U koleček vybavených brzdami je nutné pravidelně kontrolovat, zda brzdy správně fungují. Brzdy kontrolujte jednou denně nebo před každým použitím. U vozíku na prádlo vybaveného více kolečky s brzdou lze zablokovat vždy pouze jedno kolečko s brzdou, což vám umožní vyzkoušet a tlačit vozík na prádlo provedením kontroly, zda je výkon jedné z brzd každého kolečka dobrý. Pokud funkce brzd selže v důsledku opotřebení nebo poškození kol, okamžitě kola vyměňte a poté brzdový systém znovu vyzkoušejte.
10. Pokud je mechanismus brzdového systému kolečka poškozen a je třeba brzdu opravit nebo vyměnit, obraťte se na naše oddělení poprodejního servisu nebo na autorizovaného prodejce, kterého poskytuje naše společnost. Při každé výměně brzd je třeba znovu otestovat brzdný účinek koleček.

5. BALENÍ, PŘEPRAVA, SKLADOVÁNÍ

1. Balení vozíku na prádlo se provádí podle smlouvy nebo výrobkové normy.
2. Během přepravy vozíku na prádlo se vyhněte spěchu, prudkým vibracím a zabraňte slunečnímu záření a dešti.
3. Podmínky pro skladování vozíku na prádlo:
   Teplota prostředí: -40℃ až 70℃.
   Relativní vlhkost: ≤ 95%.
   Atmosférický tlak: 500hPa až 1060 hPa. Max. zatížení je 50 kg

6. POPRODEJNÍ SERVIS

1. Dokumentaci dodanou se strojem a faktury k tomuto výrobku řádně uschovejte a předložte je při záruční a servisní prohlídce výrobku.
2. Pokud se v průběhu používání vyskytne jakýkoli problém, kontaktujte naši společnost včas, aby vám mohla rychle a přesně poskytnout technickou podporu a servisní služby.
3. Od data prodeje, pokud je výrobek rozbitý nebo poškozený v důsledku správné instalace a používání v souladu se specifikací, bude na výrobek poskytována jednoletá bezplatná záruka a doživotní servis s „certifikátem“ nebo fakturou.
4. Od data zakoupení, pokud je výrobek skutečně poškozený nebo nefunguje normálně kvůli problémům souvisejícím s kvalitou, společnost během jednoho roku poskytuje uživatelům bezplatnou opravu výrobku.
5. Doživotní servis od výrobce: JIANGSU SAIKANG MEDICAL EQUIPMENT CO LTD

ZÁRUČNÍ PODMÍNKY GIMA
Platí 12 měsíční standardní záruka Gima B2B.