GIMA

PROFESSIONAL MEDICAL PRODUCTS

CARRELLO PORTAMEDICINALI
MEDICINE TROLLEY
CHARIOT MÉDICAL
CARRO DE MEDICAMENTO
CARRINHO DE MEDICAMENTOS
MEDIZINWAGEN
ΤΡΟΧΗΛΑΤΟ ΝΟΣΗΛΕΙΑΣ
WÓZEK MEDYCZNY
CĂRUCIOR MEDICAL
VOZÍK NA LÉKY
MEDICINTEKNISK VAGN
MEDICIJNWAGEN
MEDICINSKA KOLICA
GYÓGYSZERES KOCSI
МЕДИЦИНСКА КОЛИЧКА
LÄÄKEVAUNU
MEDICININIS VEŽIMĖLIS

MANUALE D'USO – USER MANUAL – MODE D'EMPLOI – MANUAL DE USO - MANUAL DO USUÁRIO - BENUTZERHANDBUCH - ΕΓΧΕΙΡΙΔΙΟ ΧΡΗΣΤΗ - INSTRUKCJA OBSŁUGI - MANUAL DE UTILIZARE - UŽIVATELSKÝ MANUÁL - ANVÄNDARMANUAL - HANDLEIDING - KORISNIČKI PRIRUČNIK - HASZNÁLATI UTASÍTÁS - РЪКОВОДСТВО ЗА УПОТРЕБА - OHJEKIRJA - VARTOTOJO VADOVAS



Gima 45725

Fabbricante / Manufacturer / Fabricant / Fabricante / Fabricante / Hersteller / Κατασκευαστής / Producent / Producent / Výrobce / Tillverkare / Fabrikant / Proizvođači / Gyártó / производител / Valmistaja / Gamintojas:
Jiangsu Saikang Medical Equipment Co.,Ltd
No. 35 Lehong Road, Modern Agriculture Demonstration Park, Zhangjiagang City, Jiangsu Province, China
export@saikangmedical.com
Made in China

Importato da / Imported by / Importé par / Importado por / Importado por / Importiert von / Εισάγεται από / Importowane przez / Importat de / Importováno / Importerad av / Geïmporteerd door / Uvezao / Importálja / Внесен от / Maahantuoja / Importavo / :
Gima S.p.A.
Via Marconi, 1 - 20060 Gessate (MI) Italy
gima@gimaitaly.com - export@gimaitaly.com
www.gimaitaly.com

REF **SKR054-MT**

M45725-M-Rev.1-01.25

1. POSTAVLJANJE KOTAČIĆA

Poravnajte vijak kotača s rupom za montiranje na dnu kolica i umetnite kotač. Umetnite vijak u rupu za montiranje i stegnite vijak u smjeru kazaljke na satu



1



2



3

2. NAČIN UPORABE KOTAČIĆA

Zaključajte kotačić: Nakon guranja kolica za anesteziju u željeni položaj pritisnite gumb UKLJUČIVANJE stopalom i zaključajte kotačić kada čujete „klik“ kako je prikazano na donjoj slici..

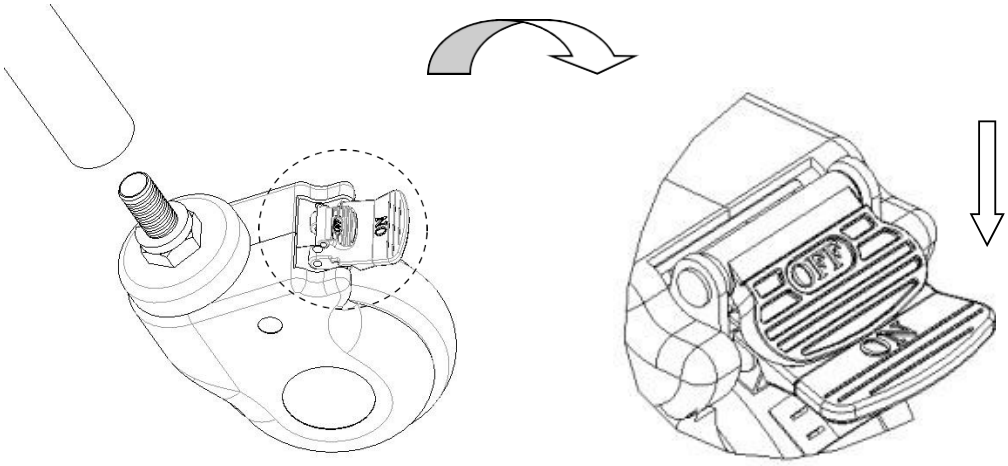

Otključajte kotačić: Pritisnite gumb ISKLJUČIVANJE stopalom i otključajte kotačić kada čujete „klik".

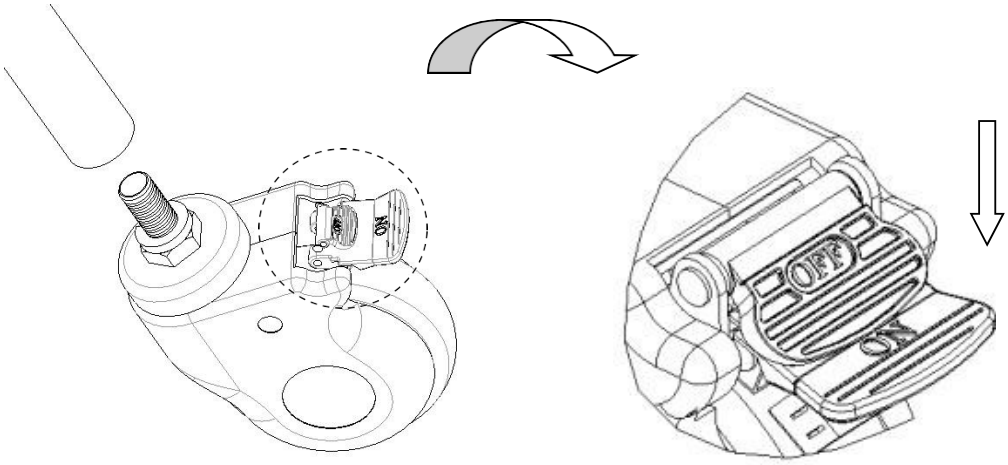

3. ISKLJUČENJE POGREŠAKA

Uobičajeni kvarovi	Mogući razlozi	Načini isključivanja
Teško je pomicati cijela kolica	1. Kotačić je zaključan bez otpuštanja kočnice 2. Kotačić je oštećen	1. Otpustite kočnicu 2. Zamijenite kotačić

4. ODRŽAVANJE

1. Kako biste sigurno koristili kolica za anesteziju potrebno je da obavite redovne sigurnosne preglede kolica za anesteziju. Preporuča se provjeriti ih svakih šest mjeseci kako biste se uvjerili da konekcije nisu labave i da se sve radnje mogu normalno obaviti.
2. Kada okvir kolica za anesteziju ostari i dosegne određeno vrijeme rada, metalni dijelovi kolica za anesteziju i plastični dijelovi kolica za anesteziju mogu se reciklirati.
3. Izbjegavajte grebanje ploče s uređajima s oštrim kutovima ili noževima tijekom uporabe i često čistite kako bi bila čista i suha.
4. Ako se ploča slučajno zaprlja preporuča se očistiti ju. Nemojte koristiti alkalne ili korozivne kemikalije kako biste očistili kolica za anesteziju jer će to uzrokovati hrđanje površine od nehrđajućeg čelika.
5. Redovito provjeravajte kotačiće kako biste izbjegli udaranje ili preopterećenje jer će to uzrokovati oštećenje kotačića.
6. Zabranjeno je forsiranje kočenja kotačića kada kočite jer bi to moglo oštetiti sustav kočenja.
7. Vizualnim pregledom možete otkriti trošenje površine gume kotača. Malo pređe od niti i drugih stvari može se omotati oko kotača, uklonite matice i vijke kotača, očistite nakupine i provjerite je li ležaj kotača oštećen. Ako dijelovi nisu oštećeni mogu se ponovo sklopiti i koristiti.
8. Procjenjivanje je li kotačić namješten sukladno utrošenom vremenu, trošenju i cijepanju možete zamijeniti kotače i uvjeriti se da su vijak osovine i matice ispravno spojeni zajedno i povezani. Ako je moguće koristiti podloške za zaključavanje ili matice za zaključavanje kako bi vam pomogli u ovom postupku.
9. Za kotačiće opremljene kočnicama potrebno je redovito provjeravati rade li kočnice ispravno. Provjerite kočnice jednom dnevno prije svake uporabe. Za kolica za anesteziju koja posjeduju više kotačića za kočenje samo jedan kotačić za kočenje se može zaključati odjednom što će vam omogućiti da pokušate i gurnete kolica za anesteziju kao i provjerite rade li dobro kočnice svakog kotačića. Ako funkcija kočnica oslabi zbog trošenja ili oštećenja kotača odmah zamijenite kotače i ponovo ispitajte sustav kočenja.
10. Ako mehanizam sustava kočenja kotačića bude oštećen i kočnicu treba popraviti ili zamijeniti, molimo kontaktirajte naš odjel nakon prodaje ili prodavača kojeg je ovlastila naša tvrtka. Svaki put kada se kočnice zamijene izvedbe kotačića moraju se ponovo ispitati.

5. PAKIRANJE, PRIJEVOZ, POHRANA

1. Pakiranje kolica obavlja se sukladno ugovoru ili standardu proizvoda.
2. Izbjegavajte izlijetanje, jake vibracije i zaštitite od sunčevog svjetla ili kiše tijekom prijevoza kolica.
3. Kolica se trebaju pohraniti u sljedećim uvjetima:

   a) Okolna temperatura: +5°C ~ +40°C.

   b) Relativna vlažnost: ≤ 85%.

   c) Atmosferski tlak: 70 kPa ~ 106 kPa

   d) Maksimalno opterećenje je 50 kg

UVJETI JAMSTVA GIMA
Primjenjuje se standardno B2B jamstvo Gima od 12 mjeseci