GIMA

PROFESSIONAL MEDICAL PRODUCTS

CARRELLO PORTAMEDICINALI
MEDICINE TROLLEY
CHARIOT MÉDICAL
CARRO DE MEDICAMENTO
CARRINHO DE MEDICAMENTOS
MEDIZINWAGEN
ΤΡΟΧΗΛΑΤΟ ΝΟΣΗΛΕΙΑΣ
WÓZEK MEDYCZNY
CĂRUCIOR MEDICAL
VOZÍK NA LÉKY
MEDICINTEKNISK VAGN
MEDICIJNWAGEN
MEDICINSKA KOLICA
GYÓGYSZERES KOCSI
МЕДИЦИНСКА КОЛИЧКА
LÄÄKEVAUNU
MEDICININIS VEŽIMĖLIS

MANUALE D'USO – USER MANUAL – MODE D'EMPLOI – MANUAL DE USO - MANUAL DO USUÁRIO - BENUTZERHANDBUCH - ΕΓΧΕΙΡΙΔΙΟ ΧΡΗΣΤΗ - INSTRUKCJA OBSŁUGI - MANUAL DE UTILIZARE - UŽIVATELSKÝ MANUÁL - ANVÄNDARMANUAL - HANDLEIDING - KORISNIČKI PRIRUČNIK - HASZNÁLATI UTASÍTÁS - РЪКОВОДСТВО ЗА УПОТРЕБА - OHJEKIRJA - VARTOTOJO VADOVAS



Gima 45725

Fabbricante / Manufacturer / Fabricant / Fabricante / Fabricante / Hersteller / Κατασκευαστής / Producent / Producent / Výrobce / Tillverkare / Fabrikant / Proizvođači / Gyártó / производител / Valmistaja / Gamintojas:
Jiangsu Saikang Medical Equipment Co.,Ltd
No. 35 Lehong Road, Modern Agriculture Demonstration Park, Zhangjiagang City, Jiangsu Province, China
export@saikangmedical.com
Made in China

Importato da / Imported by / Importé par / Importado por / Importado por / Importiert von / Εισάγεται από / Importowane przez / Importat de / Importováno / Importerad av / Geïmporteerd door / Uvezao / Importálja / Внесен от / Maahantuoja / Importavo / :
Gima S.p.A.
Via Marconi, 1 - 20060 Gessate (MI) Italy
gima@gimaitaly.com - export@gimaitaly.com
www.gimaitaly.com

REF **SKR054-MT**

M45725-M-Rev.1-01.25

1. MONTAŻ KÓŁEK

Wyrównać śrubę znajdującą się na kole z otworem montażowym przygotowanym w dolnej części wózka i wprowadzić koło. Wprowadzić śrubę do otworu montażowego i dokręcić śrubę zgodnie z ruchem wskazówek zegara



1



2



3

2. SPOSÓB UŻYWANIA KÓŁ

Blokowanie kół: Po ustawieniu wózka medyczny w pożądanym miejscu, stopą nacisnąć na przycisk ON. Koło zostanie zablokowane w momencie słyszalnego „kliknięcia”, jak pokazano na poniższym rysunku.

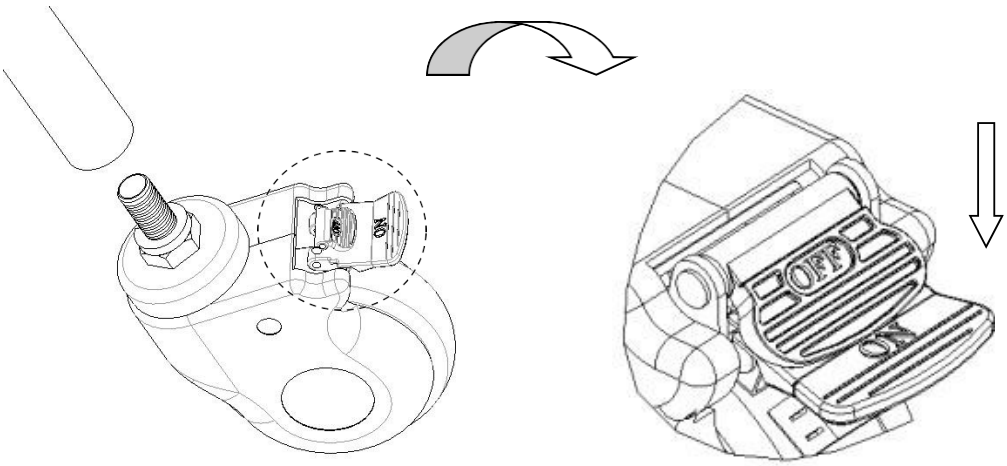

Odblokowanie koła: Stopą nacisnąć na przycisk OFF. Koło zostanie odblokowane w momencie usłyszenia „kliknięcia”.

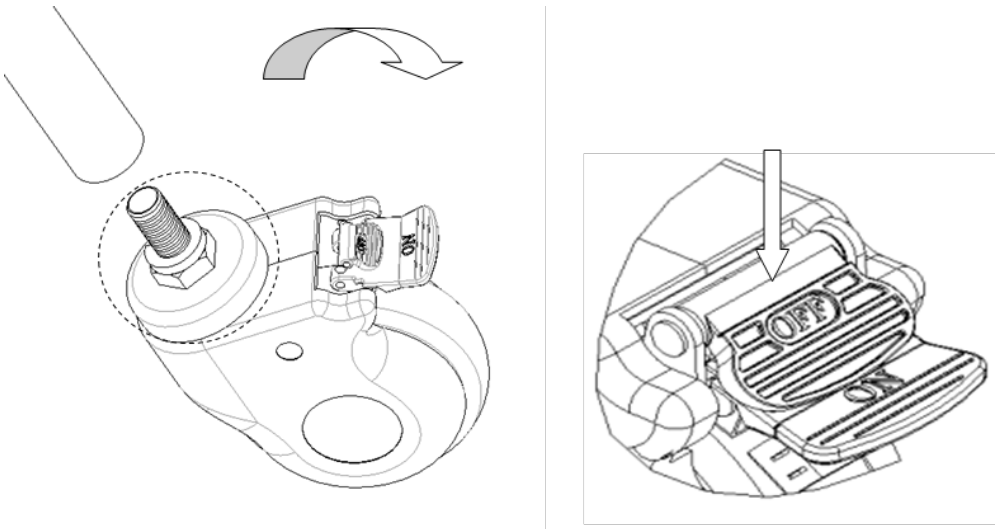

3. ROZWIĄZYWANIE PROBLEMÓW

Najczęstsze problemy	Możliwe przyczyny	Rozwiązanie
Utrudniony ruch całego wózka	1. Hamulec koła nie został zwolniony i jest ono zablokowane 2. Koło uległo uszkodzeniu	1. Zwolnić hamulec 2. Wymienić koło

4. KONSERWACJA

1. Aby zapewnić bezpieczne używanie wózka medyczny należy go poddawać regularnym kontrolom. Zaleca się, aby co sześć miesięcy sprawdzić, czy połączenia wózka nie uległy poluzowaniu i czy wszystkie funkcje wózka działają poprawnie.
2. Kiedy wózek anestezjologiczny osiągnie koniec życia, poddać recyklingowi metalowe części wózka i części ramy wykonane z tworzyw sztucznych.
3. Podczas używania noży lub innych przyrządów o ostrych krawędziach uważać, aby nie zarysować paneli. Często oczyszczać wózek, aby utrzymać go w stanie czystym i suchym.
4. W razie przypadkowego poplamienia, dokładnie oczyścić panele. Do czyszczenia wózka medyczny nie używać substancji chemicznych alkalicznych i powodujących korozję, które mogłyby spowodować rdzewienie powierzchni ze stali nierdzewnej.
5. Regularnie sprawdzać koła i chronić je przed przeciążeniem i uderzaniami, aby uniknąć uszkodzenia.
6. Nigdy nie wymuszać zahamowania kół, gdyż mogłoby to spowodować uszkodzenie mechanizmu hamowania wózka.
7. Wykonywać regularne kontrole kół pod kątem stanu zużycia gumowej powierzchni. W przypadku kumulacji włókien i innych zanieczyszczeń wokół kół, usunąć śruby i nakrętki znajdujące się na każdym z kół, następnie dokładnie oczyścić i sprawdzić, czy łożysko koła nie uległo uszkodzeniu. Jeżeli części nie uległy uszkodzeniu, ponowne zamontować i wznowić używanie.
8. W przypadku osiągnięcia końca życia, zużycia lub widocznych pęknięć na powierzchni kół, dokonać ich wymiany. Instalując nowe elementy upewnić się, że śruby i nakrętki zostały poprawnie dopasowane i przykręcone. W razie potrzeby, aby ułatwić montaż, zastosować podkładki lub nakrętki zabezpieczające.
9. Koła wyposażone w hamulce poddawać regularnym kontrolom i sprawdzać, czy hamulce funkcjonują poprawnie. Hamulce sprawdzić raz dziennie lub przed każdym użyciem wózka. Jeżeli wózek anestezjologiczny jest wyposażony w więcej niż jedno koło hamowane, aby sprawdzić funkcjonowanie hamulców, przed pchnięciem wózka zablokować każdorazowo po jednym kole. Jeżeli hamulec nie działa poprawnie z powodu zużycia lub uszkodzenia kół, natychmiast wymienić koła i ponownie sprawdzić mechanizm hamowania.
10. Jeżeli mechanizm hamowania koła uległ uszkodzeniu i niezbędna jest naprawa lub wymiana hamulca, skontaktować się z naszym działem usług posprzedażowych lub z autoryzowanym sprzedawcą. Po każdej wymianie hamulca należy ponownie sprawdzić funkcjonowanie kół.

5. PAKOWANIE, TRANSPORT I PRZECHOWYWANIE

1. Pakowanie wózka jest wykonywane zgodnie z ustaleniami umowy lub procedurami standardowymi.
2. Podczas transportu unikać pośpiechu i chronić wózek przed gwałtownymi drganiami, oddziaływaniem promieniowania słonecznego i deszczu.
3. Wózek przechowywać w środowisku o następującej charakterystyce:

   a) Temperatura: +5°C ~ +40°C.

   b) Wilgotność względna: ≤ 85%.

   c) Ciśnienie atmosferyczne: 70 kPa ~ 106 kPa

   d) Maksymalne obciążenie wynosi 50 kg

WARUNKI GWARANCJI GIMA
Obowiązuje 12-miesięczna standardowa gwarancja B2B Gima