GIMA

PROFESSIONAL MEDICAL PRODUCTS

CARRELLO CLINICO
MEDICAL TROLLEY
CHARIOT MÉDICAL
CARRO MÉDICO
MEDIZINISCHER WAGEN
CARRINHO MÉDICO
ΤΡΟΧΗΛΑΤΟ ΝΟΣΗΛΕΙΑΣ
МЕДИЦИНСКА КОЛИЧКА
ZDRAVOTNICKÝ VOZÍK
LÄÄKEVAUNU
MEDICINSKA KOLICA
ORVOSI KOCSI
MEDICININIS VEŽIMĖLIS
MEDICININIS VEŽIMĖLIS
MEDISCHE KAR
WÓZEK MEDYCZNY
CĂRUCIOR MEDICAL
MEDICINTEKNISK VAGN

MANUALE D'USO – USER MANUAL – MODE D'EMPLOI – MANUAL DE USO - BENUTZERHANDBUCH - MANUAL DO USUÁRIO - ΕΓΧΕΙΡΙΔΙΟ ΧΡΗΣΤΗ - РЪКОВОДСТВО ЗА ПОТРЕБИТЕЛ - UŽIVATELSKÁ PŘÍRUČKA - KÄYTTÖOHJE - PRIRUČNIK ZA UPOTREBU - FELHASZNÁLÓI ÚTMUTATÓ - LIETOTĀJA ROKASGRĀMATA - NAUDOJIMO VADOVAS - GEBRUIKERSHANDLEIDING - INSTRUKCJA OBSŁUGI - MANUAL DE UTILIZARE - ANVÄNDARHANDBOK

E' necessario segnalare qualsiasi incidente grave verificatosi in relazione al dispositivo medico da noi fornito al fabbricante e all'autorità competente dello Stato membro in cui si ha sede. - All serious accidents concerning the medical device supplied by us must be reported to the manufacturer and competent authority of the member state where your registered office is located. - Il est nécessaire de signaler tout accident grave survenu et lié au dispositif médical que nous avons livré au fabricant et à l'autorité compétente de l'état membre où on a le siège social. - Es necesario informar al fabricante y a la autoridad competente del Estado miembro en el que se encuentra la sede sobre cualquier incidente grave que haya ocurrido en relación con el producto sanitario que le hemos suministrado. - Jeder schwere Unfall im Zusammenhang mit dem von uns gelieferten medizinischen Gerät muss unbedingt dem Hersteller und der zuständigen Behörde des Mitgliedsstaats, in dem das Gerät verwendet wird, gemeldet werden. - É necessário notificar ao fabricante e às autoridades competentes do Estado-membro onde ele está sediado qualquer acidente grave verificado em relação ao dispositivo médico fornecido por nós. - Σε περίπτωση που διαπιστώσετε οποιοδήποτε σοβαρό περιστατικό σε σχέση με την ιατρική συσκευή που σας παρέχουμε θα πρέπει να το αναφέρετε στον κατασκευαστή και στην αρμόδια αρχή του κράτους μέλους στο οποίο βρίσκεστε. - Всички сериозни инциденти, които са настъпили във връзка с доставеното от нас медицинско изделие, трябва да се сигнализират на производителя и на компетентния орган на държавата членка, в която производителят е установен. - Je třeba nahlásit jakoukoli vážnou nehodu, ke které došlo v souvislosti s námi dodávaným zdravotnickým prostředkem, výrobci a příslušnému orgánu členského státu, ve kterém máte sídlo. - Kaikista vakavista tapaturmista, jotka liittyvät toimittamamme lääkinnällisen laitteen käyttöön, on ilmoitettava valmistajalle sekä oman asuinpaikan jäsenmaan toimivaltaiselle viranomaiselle. - Potrebno je prijaviti svaku ozbiljnu nezgodu koja se dogodila u vezi s isporučenim medicinskim proizvođaču i nadležnom tijelu države članice u kojoj se nalazi. - A gyártónak, illetve a székhely szerinti tagállam illetékes hatóságának jelezni kell bármilyen olyan súlyos balesetet, amely az általunk szállított orvostechnikai eszközzel kapcsolatban történt. - Privalote pranešti gamintojui ir valstybės narės, kurioje esate įsisteigęs, kompetentingai institucijai apie bet kokį rimtą incidentą, įvykusį dėl mūsų tiekiamų medicinos prietaisų. - Par nopietnu negadījumu, kas notiek saistībā ar mūsu piegādāto medicīnisko ierīci, jāziņo ražotājam un tās dalībvalsts kompetentā iestādei, kurā negadījums ir radies. - Alle ernstige ongelukken die zich in verband met het door ons geleverde medische hulpmiddel voordoen, moeten gemeld worden aan de fabrikant en aan de bevoegde instantie van de lidstaat waar u gevestigd bent. - Należy poinformować producenta i kompetentne władze danego Kraju członkowskiego o każdym poważnym wypadku związanym z wyrobem medycznym naszej produkcji. - Orice accident grav produs, privitor la dispozitivul medical fabricat de firma noastră, trebuie semnalat producătorului și autorității competente în statul membru pe teritoriul căruia își are sediul utilizatorul. - Det är nödvändigt att meddela tillverkaren och de behöriga myndigheterna i den berörda medlemsstaten, om alla allvarliga olyckor som inträffat i samband med den medicintekniska utrustning som levererats av oss.

Gima 45718 - 45720 - 45722

Jiangsu Saikang Medical Equipment Co.,Ltd
No. 35 Lehong Road, Modern Agriculture Demonstration Park,
Zhangjiagang City, Jiangsu Province, China
export@saikangmedical.com
Made in China

EU REP **SUNGO Europe B.V.**
Fascinatio Boulevard 522, Unit 1.7, 2909VA Capelle aan den IJssel, The Netherlands

REF **SK-AT75077A2, SK-ET75077A, SKR054-ET**

Gima S.p.A.
Via Marconi, 1 - 20060 Gessate (MI) Italy
gima@gimaitaly.com - export@gimaitaly.com
www.gimaitaly.com

M45718-M-Rev.3-03.26

Име: Медицинска количка

Кодове на продукт:

1) SKR054-ET – аварийна количка

2) SK-AT75077A2 - количка за анестезия

3) SK-ET75077A – аварийна количка

Предназначение:

Предназначена е да се използва като помощ, за да осигури незабавна помощ при спешни случаи, свързани със здравето (реанимация, дефибрилация) или да задържа или транспортира медицинско оборудване и изделия в критични ситуации или да допринесе индиректно за диагностициране, превенция, проследяване, лечение или смегчаване на заболяване или нараняване

ПРЕДПАЗНИ МЕРКИ:

- За да използвате количката безопасно, е необходимо регулярно да извършвате проверки за безопасност на количката. Препоръчва се да я проверявате на всеки шест месеца, за да се уверите, че връзките не са разхлабени и всички операции са нормални.
- Когато рамката на количката остарее и достигне определен експлоатационен живот, металната част на количката може да бъде рециклирана.
- Не драскайте панела с остри уреди или с ножове по време на употреба и го почиствайте често, за да го поддържате чист и сух.
- Ако панелът случайно бъде замърсен с петна, се препоръчва да го почистите. За почистване на количката не използвайте алкални или корозивни химикали, които причиняват ръждясване на повърхността от неръждаема стомана.
- Проверявайте колелата редовно, за да избегнете удари или претоварване, които ще причинят повреда на колелата.
- Забранено е да спирате принудително колелата при спиране, което ще причини повреда на спирачната система.
- Износването на повърхността на гумата на колелото може да се открие с визуална проверка. Около колелото може да се намотаят нишки от текстил и други натрупвания, отстранете болтовете и гайките на колелото, почистете отпадъците и проверете дали лагерът на колелото е повреден. Ако частите не са повредени, може да бъде сглобено и използвано.
- Преценявайки дали колелото е заменено в зависимост от използваното време, износването и разкъсването, можете да замените колелата и да се уверите, че болтът и гайките на осите са правилно сглобени и свързани. Ако е възможно, като помощ в този процес използвайте блокиращи шайби или гайки.
- За колела, оборудвани със скоби, е необходимо редовно да проверявате дали спирачките работят правилно. Проверявайте спирачките веднъж дневно или преди всяка употреба. За количка за анестезия, оборудвана с няколко спирачни колела, само едно спирачно колело може да бъде заключено в даден момент, което ще Ви позволи да опитате да бутнете количката за анестезия и да проверите дали спирачките на всяко колело са изправни. Ако спирачката не работи поради износване или повреда на колелата, незабавно сменете колелата и след това отново проверете спирачната система.
- Ако механизмът на спирачната система на колелото е повреден и е необходимо спирачката да бъде отремонтирана или сменена, се свържете с отдела за следпродажбено обслужване или с оторизиран търговец, осигурен от дружеството ни. Всеки път, когато се сменят спирачките, спирачните характеристики на колелото трябва да се тестват отново.

Метод на използване на колелцата

1. Заключване на колелцето: След като избутате количката до желаната позиция, натиснете бутона и заключете колелото, когато чуете „щракване“, както е показано на фигурата по-долу.

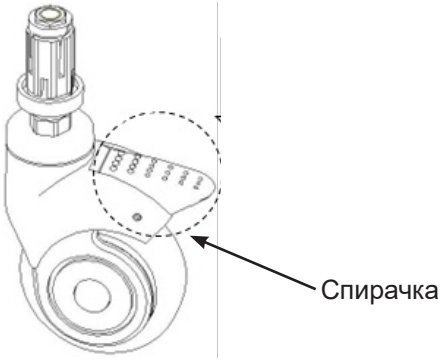

2.Отключване на колелото: Натиснете с крак бутона и отключете колелото, когато чуете „щракване“.

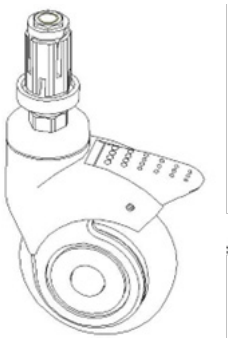

Съхранение:

При транспортирането на количката избягвайте бързане, резки вибрации и тя трябва да защитена от слънчева светлина и дъжд. Количката трябва да се съхранява при:

a) Стайна температура: -40°C ~ 70°C.

b) Относителна влажност: ≤ 95%.

c) Атмосферно налягане: 50 kPa ~ 106 kPa.

Максималното натоварване е 50Kg

Следпродажбено обслужване

1.Съхранявайте файловете, доставени с машината, и фактурите за този продукт правилно, като трябва да ги представите, когато дружеството извършва гаранционна поддръжка и поддръжка на продукта.

2.Ако възникне проблем по време на употреба, се свържете своевременно с дружеството ни, за да може да Ви предоставим точна и бърза техническа поддръжка и услуги по поддръжката навреме.

3.Считано от датата на закупуването, ако продуктът е счупен или повреден при правилен монтаж и употреба според спецификациите, продуктът ще се ползва от едногодишна безплатна гаранция и доживотна поддръжка със „сертификат“ или фактура.

4. Считано от датата на закупуването, ако в действителност е повреден или не работи нормално поради проблеми с качеството в рамките на една година, дружеството ще осигури на потребителите безплатен ремонт на продукта.

5. Доживотно обслужване от производителя: JIANGSU SAIKANG MEDICAL EQUIPMENT CO LTD

Символ	Значение	Символ	Значение
LOT	Партиден номер	CE	Медицинско изделие, съответстващо на Регламент (ЕС) 2017/745
	Предупреждение: Прочетете и следвайте внимателно инструкциите (предупрежденията) за употреба.	MD	Медицинско изделие
	Да се съхранява далеч от слънчева светлина		Дата на производство
	Съхранявайте на хладно и сухо място	UDI	Уникален идентификатор на устройството
	производител	EU REP	Упълномощен представител в Европейския съюз
	Прочетете инструкциите за употреба	REF	Код на продукта
%	Ограничение на влажността		Температурна граница
	Импортирано от		Гранична стойност на атмосферното налягане

ГАРАНЦИОННИ УСЛОВИЯ НА GIMA

Прилага се стандартната 12-месечна B2B гаранция (за взаимоотношения между фирми) на фирма Gima.