GIMA

PROFESSIONAL MEDICAL PRODUCTS

CARRELLO CLINICO
MEDICAL TROLLEY
CHARIOT MÉDICAL
CARRO MÉDICO
MEDIZINISCHER WAGEN
CARRINHO MÉDICO
ΤΡΟΧΗΛΑΤΟ ΝΟΣΗΛΕΙΑΣ
МЕДИЦИНСКА КОЛИЧКА
ZDRAVOTNICKÝ VOZÍK
LÄÄKEVAUNU
MEDICINSKA KOLICA
ORVOSI KOCSI
MEDICININIS VEŽIMĖLIS
MEDICININIS VEŽIMĖLIS
MEDISCHE KAR
WÓZEK MEDYCZNY
CĂRUCIOR MEDICAL
MEDICINTEKNISK VAGN

MANUALE D'USO – USER MANUAL – MODE D'EMPLOI – MANUAL DE USO - BENUTZERHANDBUCH - MANUAL DO USUÁRIO - ΕΓΧΕΙΡΙΔΙΟ ΧΡΗΣΤΗ - РЪКОВОДСТВО ЗА ПОТРЕБИТЕЛ - UŽIVATELSKÁ PŘÍRUČKA - KÄYTTÖOHJE - PRIRUČNIK ZA UPOTREBU - FELHASZNÁLÓI ÚTMUTATÓ - LIETOTĀJA ROKASGRĀMATA - NAUDOJIMO VADOVAS - GEBRUIKERSHANDLEIDING - INSTRUKCJA OBSŁUGI - MANUAL DE UTILIZARE - ANVÄNDARHANDBOK

E' necessario segnalare qualsiasi incidente grave verificatosi in relazione al dispositivo medico da noi fornito al fabbricante e all'autorità competente dello Stato membro in cui si ha sede. - All serious accidents concerning the medical device supplied by us must be reported to the manufacturer and competent authority of the member state where your registered office is located. - Il est nécessaire de signaler tout accident grave survenu et lié au dispositif médical que nous avons livré au fabricant et à l'autorité compétente de l'état membre où on a le siège social. - Es necesario informar al fabricante y a la autoridad competente del Estado miembro en el que se encuentra la sede sobre cualquier incidente grave que haya ocurrido en relación con el producto sanitario que le hemos suministrado. - Jeder schwere Unfall im Zusammenhang mit dem von uns gelieferten medizinischen Gerät muss unbedingt dem Hersteller und der zuständigen Behörde des Mitgliedsstaats, in dem das Gerät verwendet wird, gemeldet werden. - É necessário notificar ao fabricante e às autoridades competentes do Estado-membro onde ele está sediado qualquer acidente grave verificado em relação ao dispositivo médico fornecido por nós. - Σε περίπτωση που διαπιστώσετε οποιοδήποτε σοβαρό περιστατικό σε σχέση με την ιατρική συσκευή που σας παρέχουμε θα πρέπει να το αναφέρετε στον κατασκευαστή και στην αρμόδια αρχή του κράτους μέλους στο οποίο βρίσκεστε. - Всички сериозни инциденти, които са настъпили във връзка с доставеното от нас медицинско изделие, трябва да се сигнализират на производителя и на компетентния орган на държавата членка, в която производителят е установен. - Je třeba nahlásit jakoukoli vážnou nehodu, ke které došlo v souvislosti s námi dodávaným zdravotnickým prostředkem, výrobci a příslušnému orgánu členského státu, ve kterém máte sídlo. - Kaikista vakavista tapaturmista, jotka liittyvät toimittamamme lääkinnällisen laitteen käyttöön, on ilmoitettava valmistajalle sekä oman asuinpaikan jäsenmaan toimivaltaiselle viranomaiselle. - Potrebno je prijaviti svaku ozbiljnu nezgodu koja se dogodila u vezi s isporučenim medicinskim proizvođaču i nadležnom tijelu države članice u kojoj se nalazi. - A gyártónak, illetve a székhely szerinti tagállam illetékes hatóságának jelezni kell bármilyen olyan súlyos balesetet, amely az általunk szállított orvostechnikai eszközzel kapcsolatban történt. - Privalote pranešti gamintojui ir valstybės narės, kurioje esate įsisteigęs, kompetentingai institucijai apie bet kokį rimtą incidentą, įvykusį dėl mūsų tiekiamų medicinos prietaisų. - Par nopietnu negadījumu, kas notiek saistībā ar mūsu piegādāto medicīnisko ierīci, jāziņo ražotājam un tās dalībvalsts kompetentā iestādei, kurā negadījums ir radies. - Alle ernstige ongelukken die zich in verband met het door ons geleverde medische hulpmiddel voordoen, moeten gemeld worden aan de fabrikant en aan de bevoegde instantie van de lidstaat waar u gevestigd bent. - Należy poinformować producenta i kompetentne władze danego Kraju członkowskiego o każdym poważnym wypadku związanym z wyrobem medycznym naszej produkcji. - Orice accident grav produs, privitor la dispozitivul medical fabricat de firma noastră, trebuie semnalat producătorului și autorității competente în statul membru pe teritoriul căruia își are sediul utilizatorul. - Det är nödvändigt att meddela tillverkaren och de behöriga myndigheterna i den berörda medlemsstaten, om alla allvarliga olyckor som inträffat i samband med den medicintekniska utrustning som levererats av oss.

Gima 45718 - 45720 - 45722

Jiangsu Saikang Medical Equipment Co.,Ltd
No. 35 Lehong Road, Modern Agriculture Demonstration Park,
Zhangjiagang City, Jiangsu Province, China
export@saikangmedical.com
Made in China

EU REP **SUNGO Europe B.V.**
Fascinatio Boulevard 522, Unit 1.7, 2909VA Capelle aan den IJssel, The Netherlands

REF **SK-AT75077A2, SK-ET75077A, SKR054-ET**

Gima S.p.A.
Via Marconi, 1 - 20060 Gessate (MI) Italy
gima@gimaitaly.com - export@gimaitaly.com
www.gimaitaly.com

M45718-M-Rev.3-03.26

Nosaukums: Medicīniskie ratiņi

Produkta kodi:

1) SKR054-ET – ārkārtas situāciju ratiņi
2) SK-AT75077A2 - anestēzijas ratiņi
3) SK-ET75077A – ārkārtas situāciju ratiņi

Paredzētais lietojums:

Paredzēts lietošanai, lai sniegtu tūlītēju atbalstu veselības ārkārtas situācijās (reanimācija, defibrilācija) vai lai ierobežotu un transportētu medicīnisko aprīkojumu un ierīces kritiskās situācijās, vai netieši veicinātu slimības vai traumas diagnostiku, profilaksi, uzraudzību, ārstēšanu vai mazināšanu.

PIESARDZĪBAS PASĀKUMI:



- Lai ratiņus lietotu droši, nepieciešams regulāri veikt ratiņu drošības pārbaudes. Ieteicams to pārbaudīt ik pēc sešiem mēnešiem, lai pārliecinātos, ka savienojumi nav vaļīgi un visas darbības ir normālas.
- Kad ratiņu rāmis noveco un sasniedz noteiktu apkopes laiku, ratiņu metāla daļu var pārstrādāt.
- Lietošanas laikā neskrāpējiet paneli ar asiem leņķa instrumentiem vai nažiem un bieži tīriet, jo tam jābūt tīram un sausam.
- Ja panelis nejauši notraipās, ieteicams to tūlīt notīrīt. Ratiņu tīrīšanai neizmantojiet sārmainas vai kodīgas ķīmiskas vielas, jo tas var izraisīt nerūsējošā tērauda virsmas rūsēšanu.
- Regulāri pārbaudiet riteņus, lai izvairītos no triecieniem vai pārslodzes, kas var bojāt tos.
- Bremzēšanas laikā ir aizliegts spiest ritentiņus, lai bremzētu, jo tas var bojāt bremžu sistēmu.
- Riteņa riepas virsmas nodilumu var noteikt vizuāli. Ap riteni var būt apvērpušies pavedieni un vēl kas cits sakrājies; noskrūvējiet riteņa skrūves un uzgriežņus, iztīriet gružus un pārbaudiet, vai riteņa gultnis nav bojāts. Ja detaļas nav bojātas, tās var likt kopā un no jauna izmantot riteni.
- Novērtējot, vai ritentiņi ir jānomaina, ņemot vērā lietošanas laiku, nodilumu un plīsumus, varat nomainīt riteņus un pārliecināties, vai asu skrūves un uzgriežņi ir cieši pievilkti un savienoti. Ja iespējams, izmantojiet fiksācijas paplāksnes vai fiksācijas uzgriežņus, tādejādi atvieglojot šo procesu.
- Attiecībā uz ritentiņiem, kas aprīkoti ar bremzēm, regulāri jāpārbauda, vai bremzes labi darbojas. Pārbaudiet bremzes reizi dienā vai pirms katras lietošanas reizes. Ratiņu, kas aprīkoti ar vairākiem bremzējošiem ritenīšiem, gadījumā vienlaikus var bloķēt tikai vienu bremzējošu ritentiņu, kas ļauj jums mēģināt pastumt ratiņus, kā arī pārbaudīt, vai katra ritenīša bremzēšanas veiktspēja ir laba. Ja bremzes nedarbojas riteņu nodiluma vai bojājumu rezultātā, nekavējoties nomainiet riteņus un pēc tam bremžu sistēmu pārbaudiet vēlreiz.
- Ja ritentiņu bremžu sistēmas mehānisms ir bojāts un bremzes jālabo vai jānomaina, lūdzu, sazinieties ar mūsu pēcpārdošanas apkalpošanas nodaļu vai mūsu uzņēmuma pilnvaroto izplatītāju. Ik reizi, kad tiek mainītas bremzes, atkārtoti jāpārbauda ritentiņu bremžu veiktspēja.

Izmantojiet ritentiņu metodi

1. Bloķēt ritentiņu: Pēc ratiņu novietošanas vēlamajā pozīcijā nospiediet pogu un nofiksējiet ritentiņu, kad dzirdat klikšķi, kā parādīts attēlā zemāk.

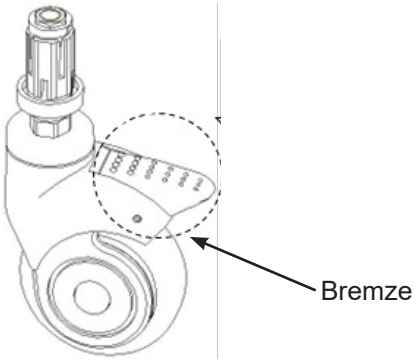

2. Atbloķēt ritentiņu: Paceliet pogu ar kāju un atbloķējiet ritentiņu, kad dzirdat klikšķi.

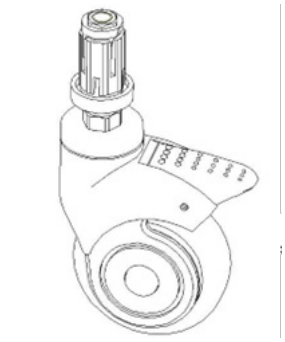

Uzglabāšana:

Ratiņu transportēšanas laikā izvairieties no steigas, spēcīgas vibrācijas un sargājiet to no saules gaismas un lietus. Ratiņi jāuzglabā:

a) Vides temperatūra. -40°C ~ 70°C .

b) Relatīvais mitrums: ≤ 95%.

c) Atmosfēras spiediens: 50 kPa ~ 106 kPa.

Maks. slodze ir 50Kg

Pēcpārdošanas serviss

1. Lūdzu, pareizi saglabājiet ierīcei pievienotos dokumentus un šī produkta rēķinus, un jums tie jāuzrāda, kad uzņēmums veic produkta garantijas un apkopes darbus.

2. Ja lietošanas procesā rodas problēmas, lūdzu, savlaicīgi sazinieties ar mūsu uzņēmumu, lai mēs varētu sniegt jums precīzu un ātru tehnisko atbalstu un savlaicīgus apkopes pakalpojumus.

3. Sākot no pārdošanas datuma, ja produkts ir salauzts vai bojāts pareizas uzstādīšanas un lietošanas saskaņā ar specifikāciju rezultātā, tam ir viena gada bezmaksas garantija un visa kalpošanas laika apkopes serviss ar "sertifikātu" vai rēķinu.

4. No iegādes datuma, ja tas patiešām ir bojāts vai viena gada laikā nedarbojas normāli kvalitātes problēmu rezultātā, uzņēmums lietotājiem nodrošinās bezmaksas produkta remontu.

5. Ražotāja visa kalpošanas laika garantijas serviss: JIANGSU SAIKANG MEDICAL EQUIPMENT CO LTD

Simbols	Nozīme	Simbols	Nozīme
LOT	Partijas numurs	CE	Medicīniskā ierīce, kas atbilst Regulai (ES) 2017/745
	Brīdinājums: Rūpīgi izlasiet un ievērojiet lietošanas instrukcijas (brīdinājumus).	MD	Medicīnas ierīce
	Glabāt prom no saules gaismas		Ražošanas datums
	Uzglabāt vēsā, sausā vietā	UDI	Unikāls ierīces identifikators
	Ražotājs	EU REP	Pilnvarotais pārstāvis Eiropas Savienībā
	Izlasiet lietošanas instrukciju	REF	Produkta kods
	Mitruma robeža		Temperatūras ierobežojums
	Importējis	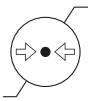	Atmosfēras spiediena robeža

GIMA GARANTIJAS NOSACĪJUMI

Tiek piemērota Gima standarta B2B garantija uz 12 mēnešiem.