GIMA

PROFESSIONAL MEDICAL PRODUCTS

CARRELLO CLINICO
MEDICAL TROLLEY
CHARIOT MÉDICAL
CARRO MÉDICO
MEDIZINISCHER WAGEN
CARRINHO MÉDICO
ΤΡΟΧΗΛΑΤΟ ΝΟΣΗΛΕΙΑΣ
МЕДИЦИНСКА КОЛИЧКА
ZDRAVOTNICKÝ VOZÍK
LÄÄKEVAUNU
MEDICINSKA KOLICA
ORVOSI KOCSI
MEDICININIS VEŽIMĖLIS
MEDICININIS VEŽIMĖLIS
MEDISCHE KAR
WÓZEK MEDYCZNY
CĂRUCIOR MEDICAL
MEDICINTEKNISK VAGN

MANUALE D'USO – USER MANUAL – MODE D'EMPLOI – MANUAL DE USO - BENUTZERHANDBUCH - MANUAL DO USUÁRIO - ΕΓΧΕΙΡΙΔΙΟ ΧΡΗΣΤΗ - РЪКОВОДСТВО ЗА ПОТРЕБИТЕЛ - UŽIVATELSKÁ PŘÍRUČKA - KÄYTTÖOHJE - PRIRUČNIK ZA UPOTREBU - FELHASZNÁLÓI ÚTMUTATÓ - LIETOTĀJA ROKASGRĀMATA - NAUDOJIMO VADOVAS - GEBRUIKERSHANDLEIDING - INSTRUKCJA OBSŁUGI - MANUAL DE UTILIZARE - ANVÄNDARHANDBOK

E' necessario segnalare qualsiasi incidente grave verificatosi in relazione al dispositivo medico da noi fornito al fabbricante e all'autorità competente dello Stato membro in cui si ha sede. - All serious accidents concerning the medical device supplied by us must be reported to the manufacturer and competent authority of the member state where your registered office is located. - Il est nécessaire de signaler tout accident grave survenu et lié au dispositif médical que nous avons livré au fabricant et à l'autorité compétente de l'état membre où on a le siège social. - Es necesario informar al fabricante y a la autoridad competente del Estado miembro en el que se encuentra la sede sobre cualquier incidente grave que haya ocurrido en relación con el producto sanitario que le hemos suministrado. - Jeder schwere Unfall im Zusammenhang mit dem von uns gelieferten medizinischen Gerät muss unbedingt dem Hersteller und der zuständigen Behörde des Mitgliedsstaats, in dem das Gerät verwendet wird, gemeldet werden. - É necessário notificar ao fabricante e às autoridades competentes do Estado-membro onde ele está sediado qualquer acidente grave verificado em relação ao dispositivo médico fornecido por nós. - Σε περίπτωση που διαπιστώσετε οποιοδήποτε σοβαρό περιστατικό σε σχέση με την ιατρική συσκευή που σας παρέχουμε θα πρέπει να το αναφέρετε στον κατασκευαστή και στην αρμόδια αρχή του κράτους μέλους στο οποίο βρίσκεστε. - Всички сериозни инциденти, които са настъпили във връзка с доставеното от нас медицинско изделие, трябва да се сигнализират на производителя и на компетентния орган на държавата членка, в която производителят е установен. - Je třeba nahlásit jakoukoli vážnou nehodu, ke které došlo v souvislosti s námi dodávaným zdravotnickým prostředkem, výrobci a příslušnému orgánu členského státu, ve kterém máte sídlo. - Kaikista vakavista tapaturmista, jotka liittyvät toimittamamme lääkinnällisen laitteen käyttöön, on ilmoitettava valmistajalle sekä oman asuinpaikan jäsenmaan toimivaltaiselle viranomaiselle. - Potrebno je prijaviti svaku ozbiljnu nezgodu koja se dogodila u vezi s isporučenim medicinskim proizvođaču i nadležnom tijelu države članice u kojoj se nalazi. - A gyártónak, illetve a székhely szerinti tagállam illetékes hatóságának jelezni kell bármilyen olyan súlyos balesetet, amely az általunk szállított orvostechnikai eszközzel kapcsolatban történt. - Privalote pranešti gamintojui ir valstybės narės, kurioje esate įsisteigęs, kompetentingai institucijai apie bet kokį rimtą incidentą, įvykusį dėl mūsų tiekiamų medicinos prietaisų. - Par nopietnu negadījumu, kas notiek saistībā ar mūsu piegādāto medicīnisko ierīci, jāziņo ražotājam un tās dalībvalsts kompetentā iestādei, kurā negadījums ir radies. - Alle ernstige ongelukken die zich in verband met het door ons geleverde medische hulpmiddel voordoen, moeten gemeld worden aan de fabrikant en aan de bevoegde instantie van de lidstaat waar u gevestigd bent. - Należy poinformować producenta i kompetentne władze danego Kraju członkowskiego o każdym poważnym wypadku związanym z wyrobem medycznym naszej produkcji. - Orice accident grav produs, privitor la dispozitivul medical fabricat de firma noastră, trebuie semnalat producătorului și autorității competente în statul membru pe teritoriul căruia își are sediul utilizatorul. - Det är nödvändigt att meddela tillverkaren och de behöriga myndigheterna i den berörda medlemsstaten, om alla allvarliga olyckor som inträffat i samband med den medicintekniska utrustning som levererats av oss.

Gima 45718 - 45720 - 45722

Jiangsu Saikang Medical Equipment Co.,Ltd
No. 35 Lehong Road, Modern Agriculture Demonstration Park,
Zhangjiagang City, Jiangsu Province, China
export@saikangmedical.com
Made in China

EU REP **SUNGO Europe B.V.**
Fascinatio Boulevard 522, Unit 1.7, 2909VA Capelle aan den IJssel, The Netherlands

REF **SK-AT75077A2, SK-ET75077A, SKR054-ET**

Gima S.p.A.
Via Marconi, 1 - 20060 Gessate (MI) Italy
gima@gimaitaly.com - export@gimaitaly.com
www.gimaitaly.com

M45718-M-Rev.3-03.26

Nimi: Lääkevaunu

Tuotekoodit:

1) SKR054-ET – lääkevaunu

2) SK-AT75077A2 - anestesiavaunu

3) SK-ET75077A – lääkevaunu

Käyttötarkoitus:

Tarkoitettu käytettäväksi välitöntä apua varten lääketieteellisissä hätätilanteissa (elvytys, defibrillaatio) ja lääkinnällisten varusteiden ja laitteiden säilyttämiseen ja kuljettamiseen kriittisissä olosuhteissa tai epäsuorana apuna sairauden tai loukkaantumisen diagnosoinnissa, ennaltaehkäisyssä, monitoroinnissa, hoidossa tai lieventämisessä.

HUOMIOT:



- Jotta vaunua voidaan käyttää turvallisesti, sille on suoritettava säännölliset turvallisuustarkastukset. Suositellaan tarkastettavaksi kuuden kuukauden välein sen varmistamiseksi, että liitokset eivät ole löystyneet ja että kaikki toiminnot ovat normaalit.
- Kun vaunun runko vanhenee ja saavuttaa tietyn käyttöiän, vaunun metalliosa voidaan kierrättää.
- Vältä paneelin naarmuttamista teräväreunaisilla laitteilla tai veitsillä käytön aikana, ja puhdista se säännöllisesti, jotta se pysyy puhtaana ja kuivana.
- Jos paneeliin tulee tahroja, ne suositellaan puhdistettavaksi. Älä käytä emäksisiä tai syövyttäviä kemikaaleja vaunun puhdistamiseen, sillä ne voivat aiheuttaa ruostetta ruostumattoman teräksen pinnalle.
- Tarkista pyörät säännöllisesti ja vältä törmäyksiä tai ylikuormitusta, jotka voivat vahingoittaa pyöriä.
- Pyörien pakottaminen jarruttamaan on kiellettyä, sillä se voi vahingoittaa jarrujärjestelmää.
- Pyörän renkaan kulumisen voi havaita silmämääräisesti tarkastamalla kulutuspinnan kunnon. Pyörään saattaa kietoutua lankoja tai muuta kertymää; irrota pyörän pultit ja mutterit, puhdista roskat ja tarkista, onko pyörän laakeri vaurioitunut. Jos osat eivät ole vaurioituneet, ne voidaan koota uudelleen ja ottaa käyttöön.
- Arvioi, tuleeko pyörä vaihtaa käyttöajan sekä kulumisen perusteella; voit vaihtaa pyörät ja varmista, että akselin pultit ja mutterit on kiinnitetty ja yhdistetty oikein. Käytä tarvittaessa lukitusaluslevyjä tai lukkomuttereita helpottamaan tätä asennusprosessia.
- Jarrullisten pyörien osalta on tarpeen tarkistaa säännöllisesti, toimivatko jarrut asianmukaisesti. Tarkista jarrut kerran päivässä tai ennen jokaista käyttökertaa. Jos vaunussa on useita jarrullisia pyöriä, lukitse kerrallaan vain yksi pyörä. Näin voit yrittää työntää vaunua ja samalla tarkistaa, toimiiko kyseisen pyörän jarru kunnolla. Jos jarrutoiminto pettää pyörien kulumisen tai vaurion vuoksi, vaihda pyörät välittömästi ja testaa sen jälkeen jarrujärjestelmä uudelleen.
- Jos pyörän jarrujärjestelmän mekanismi on vaurioitunut ja jarru vaatii korjausta tai vaihtoa, ota yhteyttä yrityksemme huolto-osastoon tai valtuutettuun jälleenmyyjään. Joka kerta, kun jarrut vaihdetaan, on pyörien jarrujen toiminta testattava uudelleen.

Pyörien käyttötapa

1.Lukitse pyörä: Kun olet siirtänyt vaunun haluttuun paikkaan, paina painiketta ja lukitse pyörä, kun kuulet ”napsahduksen”, kuten alla olevassa kuvassa esitetään.

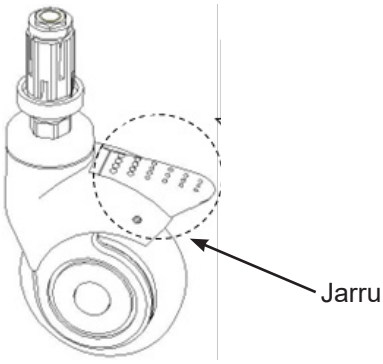

2. Avaa pyörän lukitus: Nosta painiketta jalallasi ja vapauta pyörän lukitus, kun kuulet ”napsahduksen”.

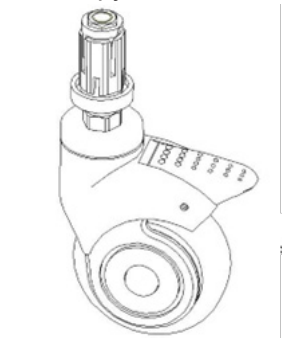

Säilytys:

Vältä äkillistä liikkumista, voimakasta tärinää sekä suojaa vaunu auringonvalolta ja sateelta kuljetuksen aikana. Vaunu tulee varastoida seuraavissa olosuhteissa:

a) Ympäristön lämpötila: -40°C ~ 70°C.

b) Suhteellinen kosteus: ≤ 95 %.

c) Ilmanpaine: 50 kPa ~ 106 kPa.

Maksimikuormitus on 50 Kg

Jälkimyyntipalvelu

1. Säilytä laitteen mukana tulevat asiakirjat ja tuotteen laskut huolellisesti, ja esitä ne yritykselle, kun takuu- ja huoltopalveluja suoritetaan.

2. Jos käytön aikana ilmenee ongelmia, ota ajoissa yhteyttä yritykseemme, jotta voimme tarjota sinulle tarkkaa ja nopeaa teknistä tukea sekä huoltopalveluja.

3. Myyntipäivästä lukien, jos tuote rikkoutuu tai vaurioituu asianmukaisesta asennuksesta ja ohjeiden mukaisesta käytöstä huolimatta, tuotteella on yhden vuoden ilmainen takuu ja elinikäinen huoltopalvelu ”todistuksen” tai laskun perusteella.

4. Ostopäivästä lähtien, jos tuotteen laatuvirheiden vuoksi se vahingoittuu tai ei toimi normaalisti vuoden sisällä, yritys tarjoaa käyttäjille ilmaisen korjauksen.

5. Valmistajan elinikäinen palvelu: JIANGSU SAIKANG MEDICAL EQUIPMENT CO LTD

Symboli	Merkitys	Symboli	Merkitys
LOT	Erän numero	CE	Asetuksen (EU) 2017/745 mukainen lääkinnällinen laite
	Varoitus: Lue käyttöohjeet (varoitukset) ja noudata niitä huolellisesti.	MD	Lääketieteellinen laite
	Säilytettävä poissa auringonvalolta		Valmistuspäivämäärä
	Säilytä viileässä ja kuivassa paikassa	UDI	Yksilöllinen laitetunniste
	Valmistaja	EU REP	Valtuutettu edustaja Euroopan unionissa
	Lue käyttöohjeet	REF	Tuotekoodi
	Kosteusraja		Lämpötilaraja
	Tuoja	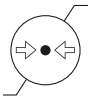	Ilmakehän paineen raja

GIMAN TAKUUEHDOT

Giman 12 kuukauden B2B-perustakuuta sovelletaan.