GIMA

PROFESSIONAL MEDICAL PRODUCTS

LETTO OSPEDALIERO ELETTRICO
ELECTRIC HOSPITAL BED
LIT MÉDICALISÉ ÉLECTRIQUE
CAMA ELÉCTRICA DE HOSPITAL

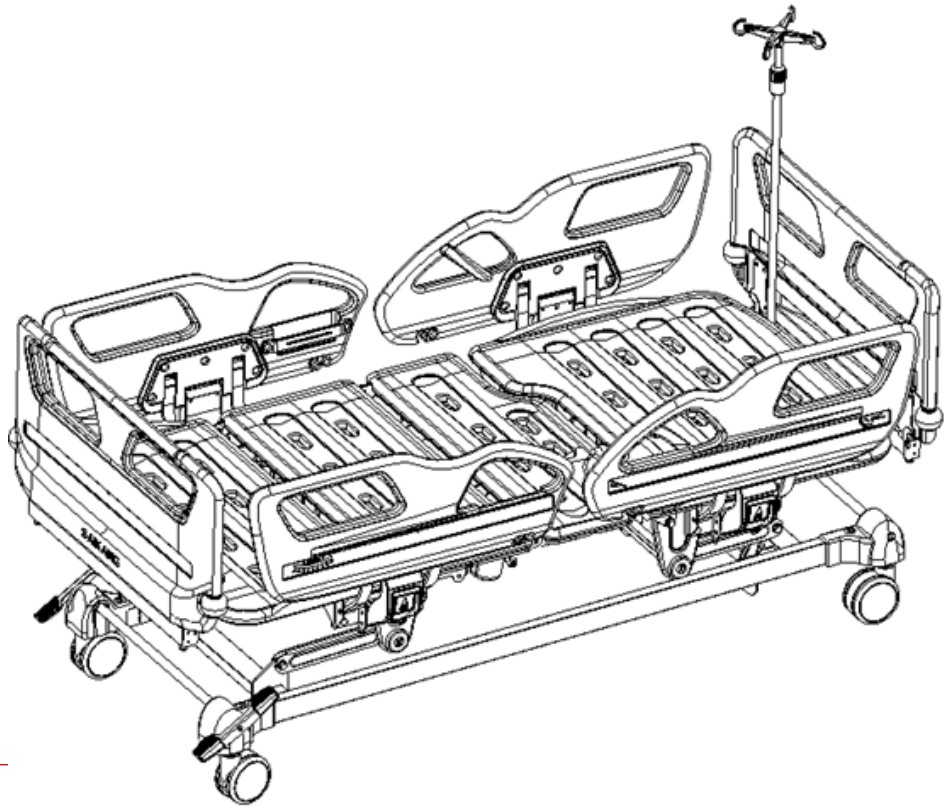

MANUALE D'USO – USER MANUAL – MODE D'EMPLOI – MANUAL DE USO

- È necessario segnalare qualsiasi incidente grave verificatosi in relazione al dispositivo medico da noi fornito al fabbricante e all'autorità competente dello Stato membro in cui si ha sede.
- All serious accidents concerning the medical device supplied by us must be reported to the manufacturer and competent authority of the member state where your registered office is located.
- Il est nécessaire de signaler tout accident grave survenu et lié au dispositif médical que nous avons livré au fabricant et à l'autorité compétente de l'état membre où on a le siège social.
- Es necesario informar al fabricante y a la autoridad competente del Estado miembro en el que se encuentra la sede sobre cualquier incidente grave que haya ocurrido en relación con el producto sanitario que le hemos suministrado.

Gima 44746

Jiangsu Saikang Medical Equipment Co.,Ltd
No. 35 Lehong Road, Modern Agriculture Demonstration Park,
Zhangjiagang City, Jiangsu Province, China
Made in China

REF **V8v**

EC REP **SUNGO Europe B.V.**
Fascinatio Boulevard 522, Unit 1.7,
2909VA Capelle aan den IJssel, The Netherlands

Gima S.p.A.
Via Marconi, 1 - 20060 Gessate (MI) Italy
gima@gimaitaly.com - export@gimaitaly.com
www.gimaitaly.com

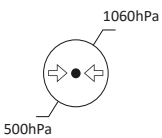

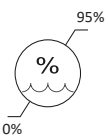

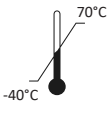

MD








M44746-M-Rev.3-03.26

DESCRIZIONE GENERALE

Il presente manuale è riferito al letto ospedaliero elettrico V8v e descrive le modalità di installazione, le istruzioni per l'uso e la manutenzione, ecc.
Le immagini riportate nel presente manuale sono solo a scopo illustrativo; durante l'uso effettivo, fare riferimento al prodotto reale.
Il presente manuale include la descrizione del prodotto, le istruzioni, la manutenzione e alcuni dati e informazioni tecniche.
Per qualsiasi domanda, contattare il nostro centro di assistenza post-vendita o il proprio distributore.
Chiunque utilizzi questo prodotto è tenuto a leggerne il manuale e ad attenersi alle istruzioni in esso contenute.
Fatta eccezione per alcune situazioni impreviste, gli utilizzatori sono tenuti ad acquisire familiarità con le linee guida per l'utilizzo e gli aspetti che richiedono particolare attenzione.

1. GUIDA ALL'INSTALLAZIONE DEL PRODOTTO

1.1 Elenco degli accessori standard

Al momento dell'apertura della confezione, verificare che tutte le parti elencate di seguito siano presenti:

Tabella A

N°	Nome	Immagine	Specifiche	Qtà	Unità
1	Confezione testiera / pediera	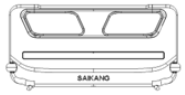	si veda la tabella a.1 a seguire	1	scatola
2	Asta portaflebo		Φ16-19/bianco sporco	1	pz
3	Piano rete	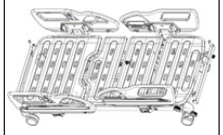	2048*1047	1	pz
4	Confezione viti	/	si veda la tabella a.2 a seguire	1	busta

Tabella A.1

N°	Nome	Immagine	Specifiche	Qtà	Unità
1	Testiera		990*460	1	pz
2	Pediera		990*460	1	pz

Tabella A.2

N°	Nome	Immagine	Specifiche	Qtà	Unità
1	Gancio per il drenaggio 30-50		30-50 (plastica)	2	pz
2	Montante da 154		ϕ15,3*154	2	pz
3	Montante da 184		ϕ15,3*184	2	pz
4	Rondella piatta		ϕ12	4	pz
5	Controdado		M12	4	pz

1.2 Installazione della testiera e della pediera

(Le immagini possono differire leggermente dai componenti reali; utilizzarle solo come riferimento per l'installazione)
Montanti della testiera: ϕ15,6×154; Montanti della pediera: ϕ15,6×184. Il metodo di installazione viene mostrato di seguito:

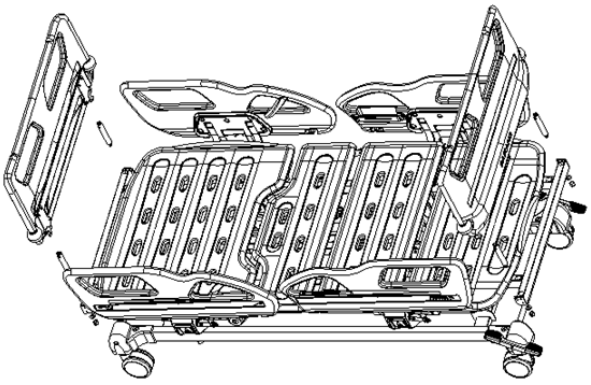



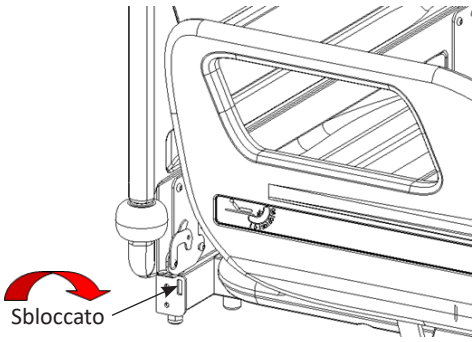

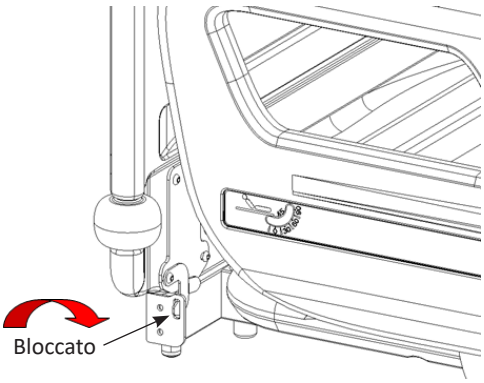

1.3 Installazione del gancio per il drenaggio

Preparare il gancio per il drenaggio posizionandolo con l'incavo di aggancio rivolto verso il basso, quindi fissarlo barre trasversali del telaio del letto, come mostrato nell'immagine.

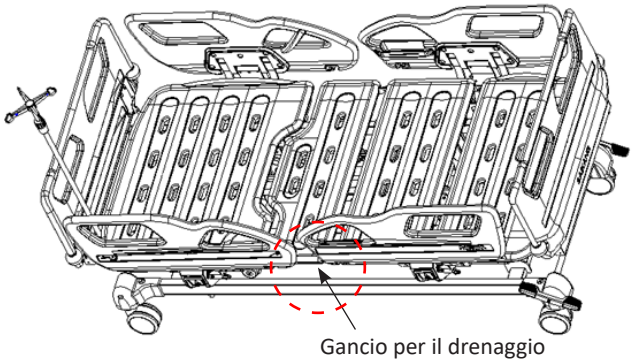

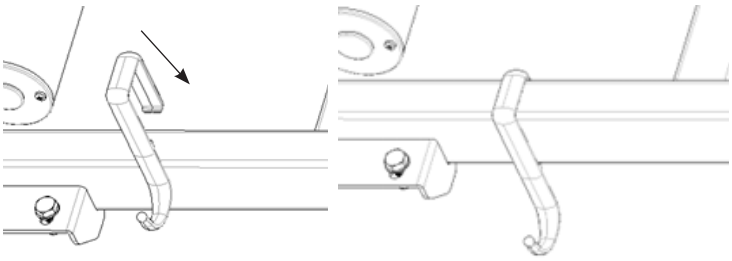

1.4 Installazione dell'asta portaflebo

Installazione della prima parte:
posizionare la prima parte del gancio in plastica sulla sommità dell'asta in acciaio inox Ø 16 mm e premerla verso il basso fino a completo inserimento.
Installazione della seconda parte:
posizionare la seconda parte del gancio in plastica sopra la prima. Allineare il dente di aggancio della seconda parte con la sede di innesto della prima parte, quindi premere verso il basso. Quando si avverte un "clic", verificare che il fissaggio sia saldo. In caso contrario, esercitare ulteriore pressione fino al corretto aggancio. Inserire l'asta portaflebo in posizione verticale in una delle apposite sedi di alloggiamento predisposte.

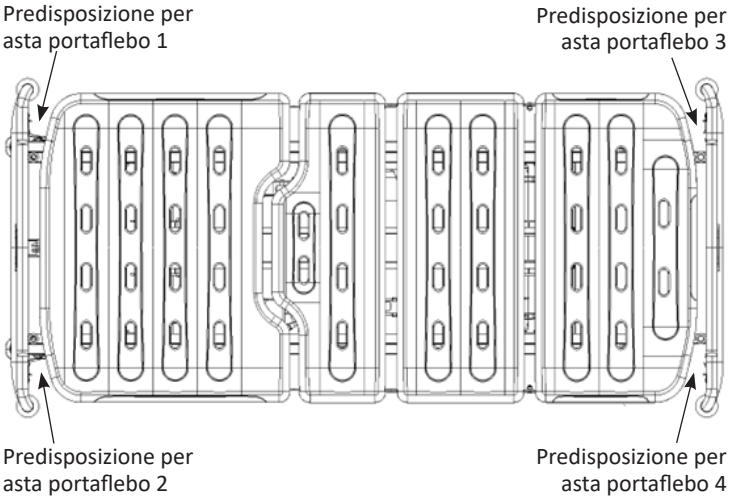

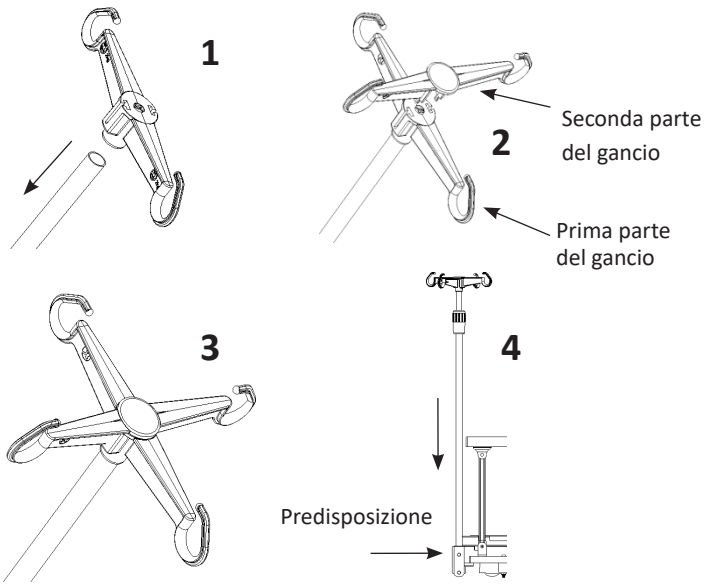

2. GUIDA ALL'UTILIZZO DEL PRODOTTO

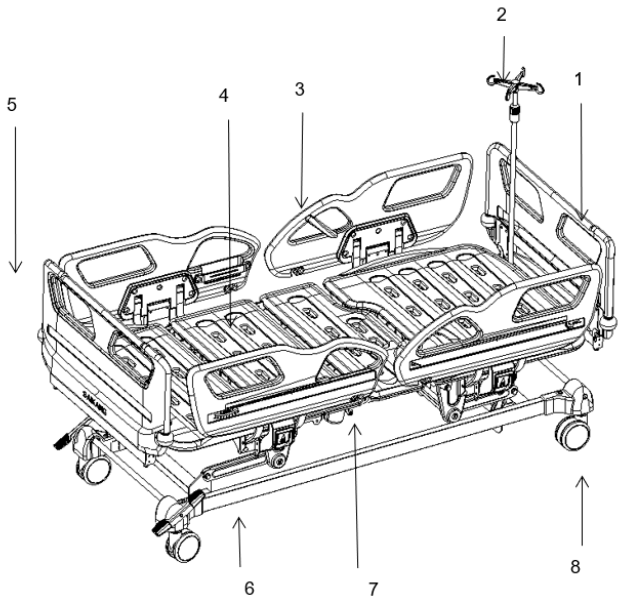

1-Testiera 2-Asta portaflebo 3-Sponda laterale 4-Pannello del piano rete - 5-Pediera 6-Telaio del letto 7-Gancio per il drenaggio 8-Rotella

Parametri tecnici:

1	Dimensioni del piano rete	lunghezza	mm	1925±10
		larghezza		900±10
		altezza		455±10
2	Dimensioni complessive	lunghezza		2085±10
		larghezza		1025±10
		altezza		(455-745)±10
3	Ampiezza angolo di inclinazione	schienale	/	0 ~ 75±10°
		poggiagambe		0 ~ 32±10°
		Posizione anti-Trendelenburg		0 ~ 12±2°
		Posizione di Trendelenburg		0 ~ 12±2°
4	Peso	Portata massima	/	225

Il peso massimo raccomandato del paziente è di 225 kg.
Il carico di lavoro sicuro viene calcolato come segue:
Peso massimo del paziente: 175 kg
Accessori (inclusi i carichi aggiuntivi): 50 kg
TOTALE: 225 kg

2.1 Utilizzo delle rotelle

Questo prodotto è dotato di un sistema di bloccaggio centrale che consente di bloccare tutte le ruote tramite un pedale del freno posto su un lato. Premere l'estremità verde del pedale per sbloccare le rotelle; premere l'estremità rossa del pedale per bloccare le rotelle.
Le immagini a seguire mostrano le ruote nei due stati sopra descritti:

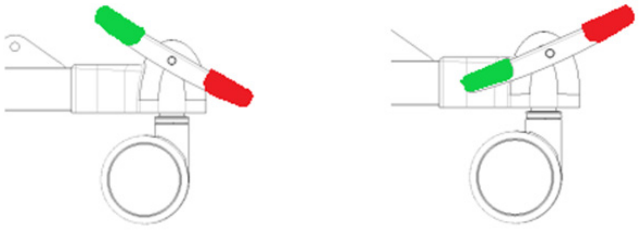

Bloccate Sbloccate

2.2 Utilizzo delle sponde laterali

(L'immagine è solo a scopo illustrativo, fare riferimento al prodotto reale).
Per sollevare la sponda laterale afferrare la sponda e tirarla verso l'alto; quando si sente un "clic", significa che la sponda è bloccata in posizione.
Fare riferimento all'immagine riportata di seguito.

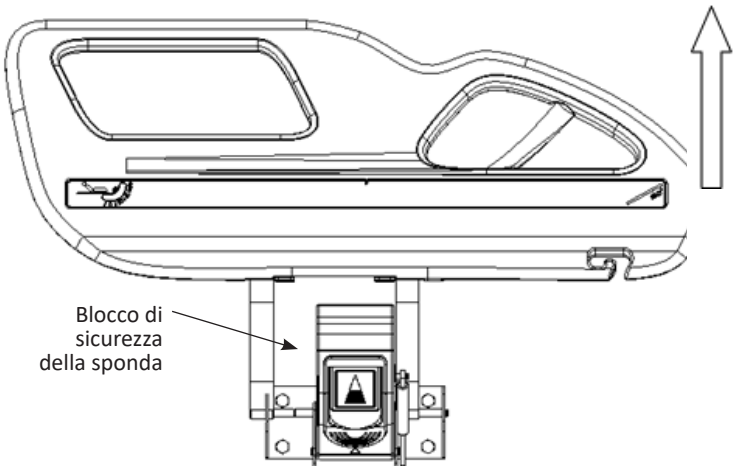

Per abbassare la sponda laterale, sbloccare la sponda e abbassarla lentamente. Fare riferimento all'immagine riportata di seguito.

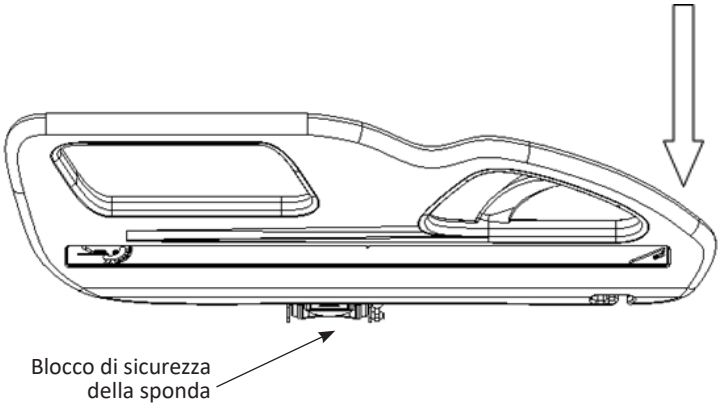

2.3 Utilizzo dell'asta portaflebo

Regolazione dell'altezza dell'asta portaflebo: innanzitutto svitare la ghiera di regolazione girandola in senso antiorario, inserire il tubo interno dell'asta portaflebo nella ghiera di regolazione, quindi regolare l'altezza dell'asta portaflebo in base alle necessità. Dopo aver regolato all'altezza desiderata, serrare la ghiera di regolazione girandola in senso orario. La portata massima di ogni singolo gancio è di 2 kg, la portata massima totale è di 8 kg.
(intervallo di regolazione dell'altezza: 890-1540mm, l'immagine è solo a scopo illustrativo)

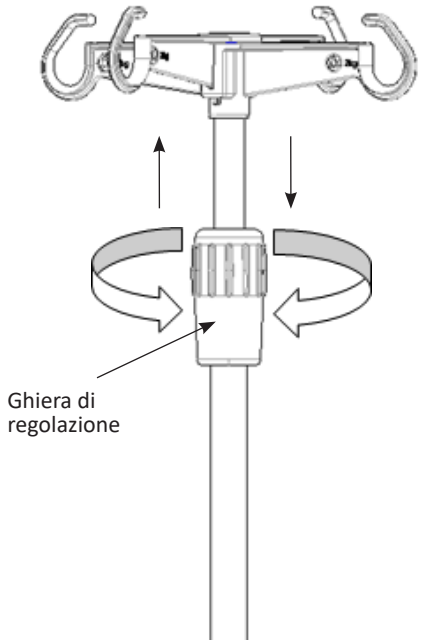

2.4 Utilizzo del dispositivo di comando manuale
(l'immagine è solo a scopo illustrativo)

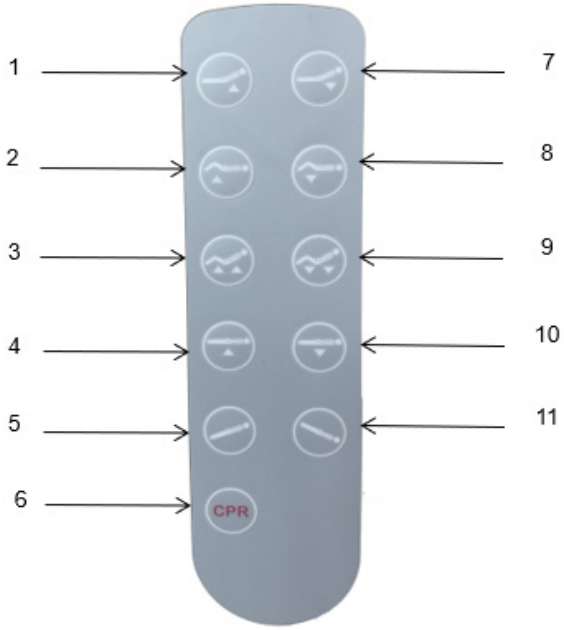

1-sollevamento schienale 2-sollevamento poggiagambe 3-sollevamento schienale±poggiagambe 4-sollevamento letto - 5-posizione anti-Trendelenburg 6-CPR 7-abbassamento schienale 8-abbassamento poggiagambe 9-abbassamento schienale±poggiagambe 10 - abbassamento letto 11 - posizione di Trendelenburg

2.5 Composizione del sistema di controllo elettronico

Nome	Qtà
Motore JC 200 verticale	1
Motore JC 100 orizzontale	1
Motore JC per regolazione in altezza del piano rete 150 orizzontale	2
Cavo di alimentazione JC da 3 m (ambientale)	1
Pannello di controllo JC a 5 funzioni	1
Dispositivo di comando manuale JC a 5 funzioni	1

3. SOSTITUZIONE E MANUTENZIONE DEI COMPONENTI
3.1 Smontaggio e sostituzione delle rotelle

Utilizzare una chiave da 10 pollici per svitare il bullone. Estrarre la vite, le rondelle piatte, il pedale del freno, l'anello di ritenuta in plastica, il perno esagonale, ecc., sostituire con la rotella di ricambio, reinserire il bullone in sede e serrare il dado.

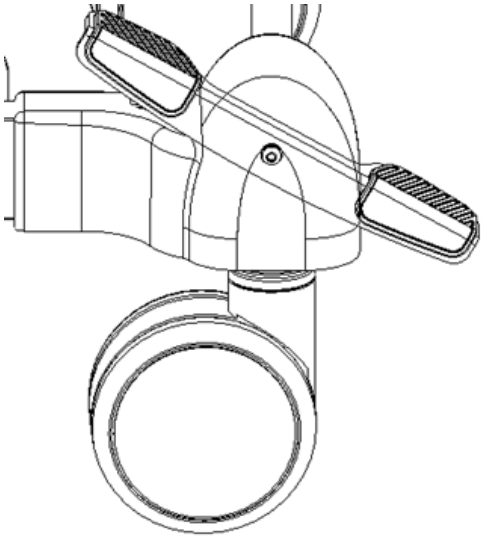

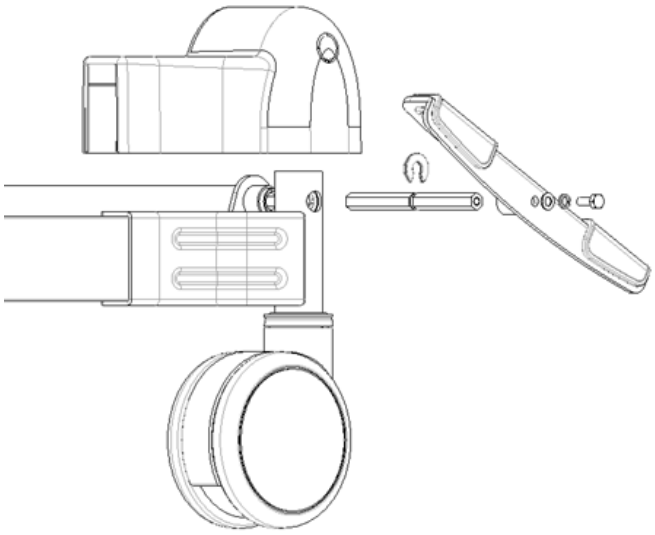

3.2 Smontaggio e sostituzione del pistone a gas della sponda laterale
(l'immagine è solo a scopo illustrativo)
Utilizzare delle pinze esterne per estrarre le molle a scatto dei perni di testa e coda del pistone, quindi rimuoverlo e sostituirlo con uno nuovo. Dopo l'installazione verificare che funzioni correttamente.

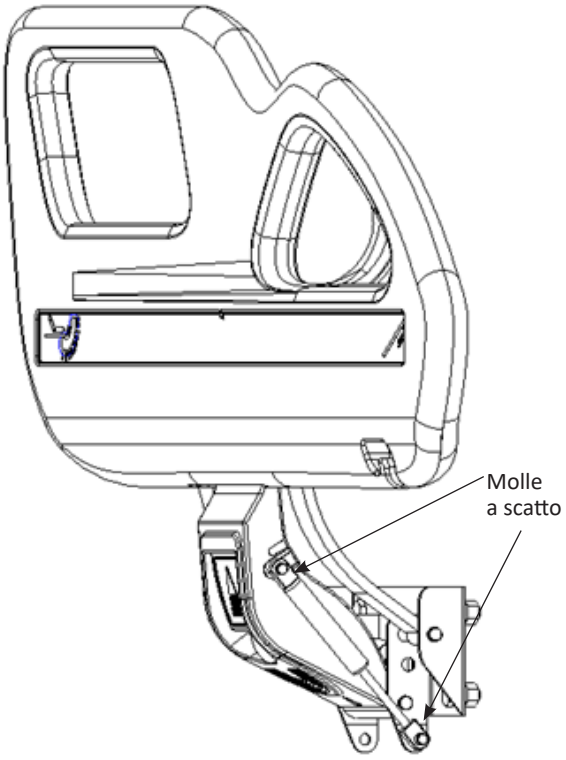

3.3 Smontaggio e sostituzione delle sponde laterali
Innanzitutto rimuovere il pistone a gas, utilizzando due chiavi da 14 pollici allentare il dado, rimuovere il dado, rimuovere il cuscinetto, rimuovere la sponda. (L'immagine è solo a scopo illustrativo, fare riferimento al prodotto reale)

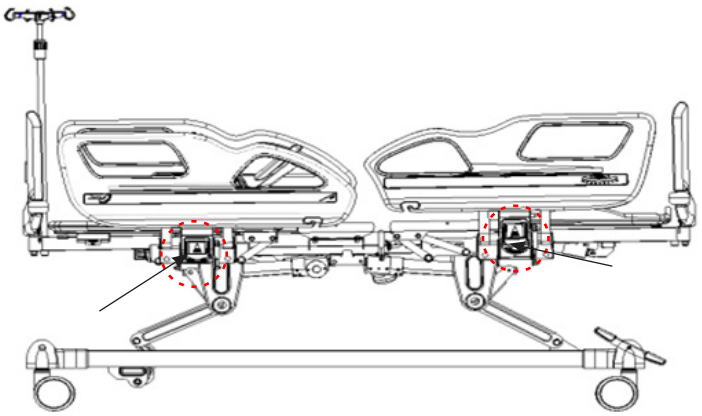

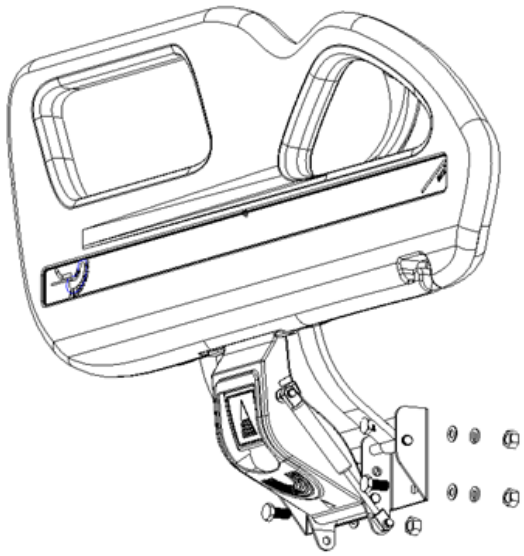

3.4 Rimozione e sostituzione del motore
Dopo aver rimosso le coppiglie di sicurezza in corrispondenza delle due estremità del motore, estrarre i perni di bloccaggio. Dopo la sostituzione del motore, installare i bulloni nell'ordine indicato di seguito. (L'immagine è solo a scopo illustrativo)

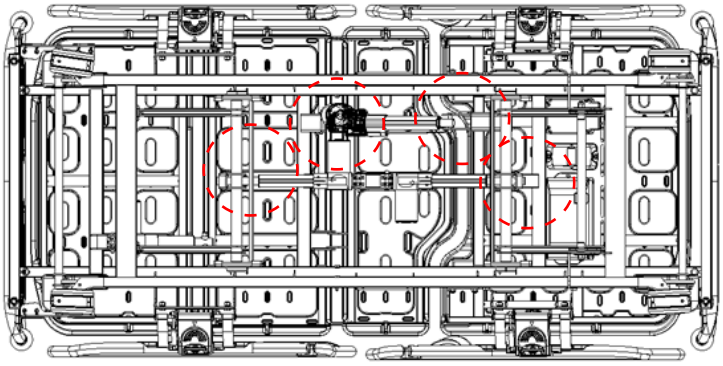

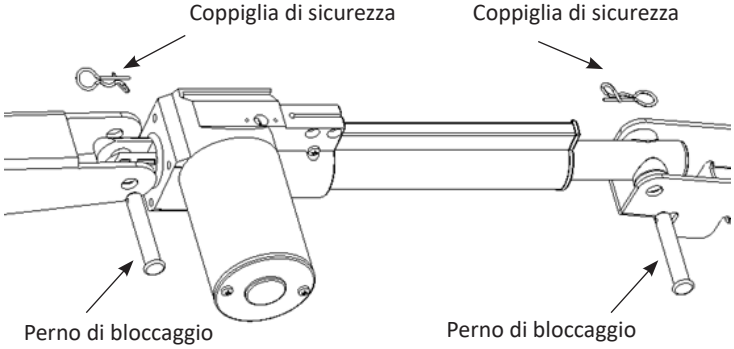

4. RISOLUZIONE DEI PROBLEMI

Problema	Possibile causa	Risoluzione dei problemi
Non è possibile regolare il letto utilizzando i pulsanti di regolazione della posizione	Il dispositivo non è acceso	Premere il pulsante di accensione
	Il motore è spento, Malfunzionamento del motore	Controllare il cavo di alimentazione Sostituire il motore, vedere 3.4
	La spina di alimentazione non è inserita correttamente	Inserire correttamente la spina di alimentazione
	Malfunzionamento del sistema di controllo	Contattare l'assistenza tecnica
Non è possibile regolare l'altezza del letto	Il motore è spento	Controllare il cavo di alimentazione
	Malfunzionamento del motore	Sostituire il motore, vedere 3.4
	La spina di alimentazione non è inserita correttamente	Inserire correttamente la spina di alimentazione
	Malfunzionamento della scatola di alimentazione	Contattare l'assistenza tecnica
	Malfunzionamento del sistema di controllo	Contattare l'assistenza tecnica
Non è possibile abbassare lo schienale dalla posizione verticale	Corpo estraneo sotto lo schienale o all'interno dell'unità di azionamento	Rimuovere il corpo estraneo
Non è possibile regolare le sponde laterali	Il blocco delle sponde laterali è sporco	Pulire il meccanismo di blocco
	Malfunzionamento del blocco di sicurezza della sponda laterale	Sostituire la sponda laterale, vedere 3.3
Le rotelle non girano	L'asse di rotazione è ostruito da sporcizia	Pulire il meccanismo di rotazione
	Malfunzionamento del meccanismo interno delle rotelle	Sostituire le rotelle, vedere 3.1
Non è possibile installare la testiera e la pediera	Metodo di installazione errato	Controllare il meccanismo di bloccaggio, posizionare correttamente la testiera e la pediera, vedere 1.2
	Guasto meccanico	Contattare l'assistenza tecnica

5. MANUTENZIONE DEL LETTO

1. Per utilizzare il letto in sicurezza, è necessario sottoporlo a regolari ispezioni di sicurezza. Si consiglia di effettuare un'ispezione completa ogni sei mesi per assicurarsi che i componenti in corrispondenza dei collegamenti non siano allentati e che il meccanismo di sollevamento del letto funzioni correttamente.
2. Durante le ispezioni giornaliere, è necessario lubrificare con una quantità adeguata di olio i collegamenti delle parti del letto soggette a movimenti frequenti; se si riscontra un'usura importante, è necessario sostituirli immediatamente per garantire la sicurezza. La parte soggetta a movimento è indicata nella figura seguente:

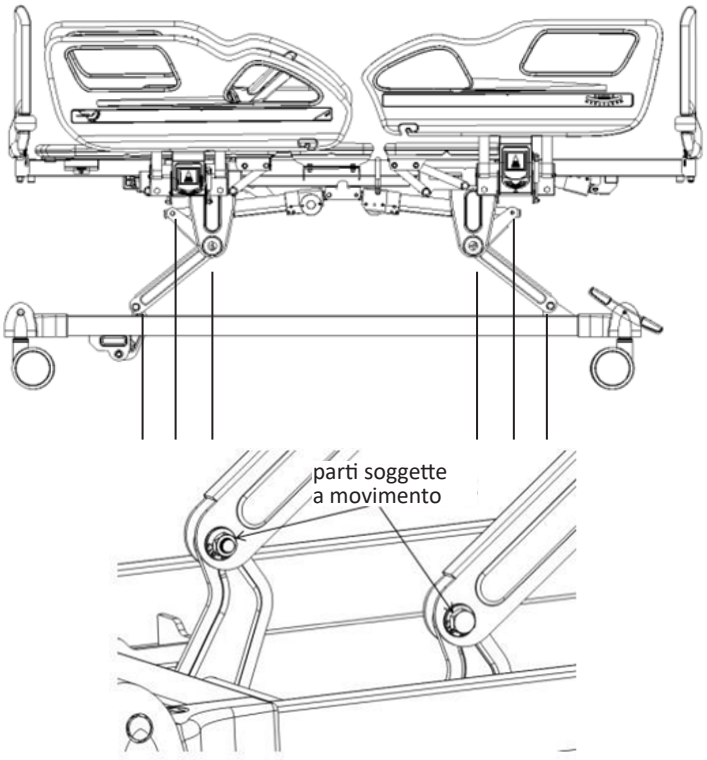

3. Evitare di urtare il letto e di graffiare il rivestimento della superficie del letto con oggetti appuntiti.
4. Evitare che il letto e il materasso assorbano acqua e umidità, poiché ciò potrebbe causare la comparsa di ruggine, rumori anomali e proliferazione batterica. Se si dovesse rovesciare dell'acqua, asciugare immediatamente.
5. Quando con il passare del tempo il letto raggiunge la fine della sua vita utile, sia i componenti metallici che quelli in plastica possono essere riciclati.

6. PRECAUZIONI PER LA PULIZIA DEL LETTO

1. Per la pulizia utilizzare un panno imbevuto di soluzione detergente neutra diluita in acqua, ben strizzato, e passarlo sulla superficie; quindi, con un panno inumidito con acqua pulita, rimuovere eventuali residui di detergente, e infine asciugare con un panno pulito e asciutto.
2. Non utilizzare sostanze volatili (come diluenti, propellenti, benzina, ecc.), poiché potrebbero causare reazioni chimiche e danneggiare il letto.
3. Quando si utilizzano disinfettanti, assicurarsi che siano diluiti alla concentrazione specificata. A seconda della composizione del disinfettante, potrebbe verificarsi fenomeni di corrosione dei componenti in metallo o in resina, ecc. con conseguente scolorimento, deformazione o altri effetti negativi. Le concentrazioni di disinfettante raccomandate sono le seguenti:

- 0,05-0,2% di cloruro di ammonio
- 0,05-0,2% di fenile clorurato
- 0,05% diclorobenzene biguanide etano
- 0,05-0,2% ipoclorito di sodio

È vietato l'uso di sterilizzatori a vapore o autoclavi. Non utilizzare metilfenolo per pulire testiere, pediere, gambe del letto o altri componenti, poiché può causare corrosione, scolorimento e deterioramento.

Nota:

1. Scollegare l'alimentazione prima della pulizia o della manutenzione
2. Durante la pulizia, evitare di schizzare acqua per prevenire cortocircuiti e scosse elettriche
3. Durante la pulizia del letto o il cambio della biancheria da letto, prestare attenzione agli angoli, ai bordi e ai punti in cui sono presenti viti per evitare di graffiarsi.

7. MANUTENZIONE DEL MATERASSO

1. Evitare di graffiare il tessuto con strumenti affilati o coltelli durante l'uso. Coprire con lenzuola o con delle traverse e pulire regolarmente assicurarsi che sia sempre pulito e asciutto.
2. Aspirare regolarmente il rivestimento del materasso; il rivestimento può essere lavato direttamente con acqua o detergente.
3. Arieggiare frequentemente il materasso per garantire un sonno fresco e confortevole; avere cura di non esporlo alla luce solare diretta per periodi di tempo prolungati.
4. Nel caso in cui il tessuto si macchi accidentalmente, fare riferimento al metodo di pulizia raccomandato nel manuale di istruzioni. Non utilizzare mai prodotti chimici corrosivi per pulire il tessuto.
5. Se il tessuto dovesse sporcarsi con sostanze appiccicose come la gomma da masticare, non cercare di strofinarla con forza. Applicare un impacco di ghiaccio per indurire la sostanza, quindi procedere a staccarla delicatamente.

6. Se a causa dell'usura il materiale dovesse sfilacciarsi, non tirare i fili con le mani, ma utilizzare delle forbici per tagliarli.

8. VERIFICA E MANUTENZIONE DELLE ROTELLE

1. Ispezionare regolarmente le rotelle ed evitare che vadano a urtare oggetti pesanti o che vengano sovraccaricate, poiché ciò potrebbe danneggiarle.
2. Le rotelle devono essere lubrificate regolarmente con grasso lubrificante; la frequenza di applicazione deve essere determinata in base alla specifica condizione di utilizzo effettivo. In condizioni normali, lubrificare ogni sei mesi.
3. Dopo aver pulito il meccanismo delle rotelle, assicurarsi di aggiungere grasso lubrificante. La scelta del grasso lubrificante deve tenere in considerazione l'ambiente effettivo di utilizzo, comprese eventuali condizioni specifiche di temperature estreme.
4. È vietato spingere il letto con forza mentre i freni sono inseriti, poiché ciò danneggerebbe il sistema frenante.
5. L'usura del rivestimento delle rotelle può essere rilevata tramite ispezione visiva. È possibile che alcuni materiali, come fili e fibre, si aggroviglino intorno alle rotelle. Smontare i bulloni e i dadi delle rotelle, rimuovere i detriti e ispezionare i cuscinetti delle rotelle per verificare che non siano danneggiati. Se i componenti non sono danneggiati, è possibile rimontare le rotelle e utilizzarle.
6. Determinare se sostituire l'intera rotella in base alle condizioni di usura. Dopo aver sostituito o installato nuovamente le rotelle, assicurarsi che i bulloni e i dadi dell'asse siano fissati saldamente, preferibilmente utilizzando rondelle di sicurezza o dadi di bloccaggio.
7. Le rotelle dotate di freni devono essere sottoposte a controlli regolari per verificare il corretto funzionamento del freno, da effettuare quotidianamente o prima di ogni utilizzo. Per i letti ospedalieri dotati di più rotelle con freno, bloccare le singole rotelle una alla volta e spingere il letto per verificare il funzionamento dei freni di ciascuna rotella. Qualora il guasto del freno fosse dovuto a rotelle usurate o danneggiate, sostituire immediatamente le rotelle e ripetere il test del sistema frenante.
8. Se il meccanismo del sistema frenante risulta danneggiato e necessita di riparazione o sostituzione, contattare il nostro servizio di assistenza post-vendita o un rivenditore autorizzato. Ogni volta che i freni vengono sostituiti, è necessario ripetere il test delle prestazioni di frenata delle rotelle.

9. MANUTENZIONE DELLE SPONDE LATERALI

1. Verificare che le sponde laterali siano installate correttamente per impedire che i pazienti allettati si spostino o cadano dal letto.
2. Ispezionare regolarmente le viti e i raccordi delle sponde laterali per evitare che si allentino e si stacchino.
3. Utilizzare correttamente la parte rossa della maniglia della sponda laterale; non tirare mai con forza eccessiva per evitare di danneggiare la sponda laterale.

10. ELENCO DELLE PARTI SOGGETTE A USURA E DELLE PARTI DI RICAMBIO

N°	Nome	Codice materiale	Immagine	Specifiche
1	V21 testiera	GPSL101TS648		990*460
2	V21 pediera	GPSL101TS648	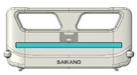	990*460
3	V21 pannello del piano rete 1	GPSL101TS610	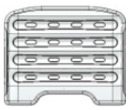	733*903/PP/ bianco
4	V21 pannello del piano rete 2	GPSL101TS611		333*903/PP/ bianco
5	V21 pannello del piano rete 3	GPSL101TS613	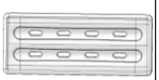	373*903/PP/ bianco
6	V21 pannello del piano rete 4	GPSL101TS614		473*903/PP/ bianco
4	V21 sponda laterale dello schienale, destra, stampaggio per soffiaggio	GPSL101TS607		924*350mm/ PP/bianco
5	V21 sponda laterale dello schienale, sinistra, stampaggio per soffiaggio	GPSL101TS606		924*350mm/ PP/bianco
6	V21 sponda laterale della pediera, destra, stampaggio per soffiaggio	GPSL101TS609		924*350mm/ PP/bianco
7	V21 sponda laterale della pediera, sinistra, stampaggio per soffiaggio	GPSL101TS608		924*350mm/ PP/bianco
8	V21 adesivo sponda laterale dello schienale	LGPFU101TS416		780*35*0,4
9	V21 adesivo sponda laterale della pediera	LGPFU101TS417		750*35*0,4
10	Ammortizzatore sponda laterale (bianco)	LGPQT101TS024		18-58-168-35N
11	Gancio per il drenaggio 30-50	BYKBGKM02806		30-50 (plastica)
12	Asta portaflebo in acciaio inox con 4 ganci in plastica	S0FJSY010003		Φ16-19/bianco sporco
13	Copertura piedini (sinistra)	BYKBGKM02402	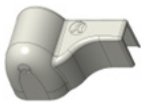	bianco
14	Copertura piedini (destra)	BYKBGKM02403	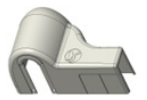	bianco
15	copertura piedini letto	BYKBGKM02404		bianco
16	Pedale del freno (sinistro) A	BYKBGKM02817		verde
17	Pedale del freno (sinistro) B	BYKBGKM02818		rosso
18	Pedale del freno (destro) A	BYKBGKM02819		verde
19	Pedale del freno (destro) B	BYKBGKM02820		rosso
20	ruota gemellata da 5 pollici con controllo centralizzato	BYDYGX105134		/
21	Motore JC 100 orizzontale	LGPDJ101TS410		JC35D1-0-6-3-24-100/275-H-B
22	Motore JC per regolazione in altezza 150 orizzontale	LGPDJ101TS402		JC35D-150/325-H-B
23	Motore JC per regolazione in altezza 150 orizzontale	LGPDJ101TS402		JC35D-150/325-H-B

24	Motore JC 200 verticale	LGPDJ101TS005		JC35D-200/375
25	Cavo di alimentazione JC da 3 m	LGPDJ101TS694	/	GB a 3 poli
27	Pannello di controllo JC a 5 funzioni	LGPDJ101TS452	/	JCB35Q-0-4-24-100/230-G
28	Dispositivo di comando manuale JC a 5 funzioni	LGPDJ101TS715		JCH35-A-7-G-017-9L1-4D0-0

Nota: *A causa dell'aggiornamento della linea di prodotti, i ricambi per il prodotto originale potrebbero non essere più disponibili. (L'azienda garantisce la disponibilità dei ricambi per i prodotti venduti per i 6 anni successivi alla cessazione della produzione).*

11. CONDIZIONI DI IMBALLAGGIO, TRASPORTO E CONSERVAZIONE

1. Il prodotto viene imballato in accordo con le specifiche contrattuali o gli standard applicabili.
2. Durante il trasporto, evitare di sottoporre il prodotto a urti, vibrazioni intense, e di esporlo alla luce solare diretta e all'acqua piovana.
3. Condizioni di conservazione:
a) Temperatura ambiente: -40°C ~ 70°C
b) Umidità relativa: ≤ 95%
c) Pressione atmosferica: 500hPa ~ 1060hPa
d) Tensione: 100-220±22V
e) Frequenza di alimentazione: 50±5 Hz
4. Classificazione di sicurezza dell'apparecchiatura: Classe I, ad alimentazione interna, tipo di protezione B.
a) tensione di esercizio: 24 V
b) potenza in ingresso: 500VA
c) protezione con fusibile, valore nominale: F3AL 250V; 5×20mm
d) modalità di funzionamento: carico intermittente e funzionamento continuo
e) protezione dall'ingresso di liquidi: IPX4
f) apparecchiatura di tipo non AP/APG

SPIEGAZIONE DEI SIMBOLI:

Simbolo	Descrizione
	Premere la maniglia rossa per abbassare la sponda laterale (sbloccare). Per sollevare la sponda laterale, premere la maniglia rossa e spingere in avanti fino a sentire un “clic”
CE	Dispositivo medico conforme al regolamento (UE) 2017/745
EC REP	Rappresentante autorizzato nella Comunità Europea
	Fabbricante
	Data di fabbricazione
MD	Dispositivo Medico
LOT	Numero di Lotto
REF	Codice prodotto
	Numero di modello
	Importato da:
	Attenzione: Leggere e seguire attentamente le istruzioni (avvertenze) per l’uso
	Seguire le istruzioni per l’uso
	Conservare in luogo fresco ed asciutto
	Limite di pressione atmosferica
	Limite di umidità
UDI	Identificatore univoco del dispositivo
	Smaltimento RAEE
	Parte applicata di tipo B
	Conservare al riparo dalla luce solare
	Messa a terra di protezione
IPX4	Grado di protezione dell’involucro

12. SERVIZIO DI ASSISTENZA POST-VENDITA

1. Conservare i documenti allegati e la fattura di questo prodotto, poiché saranno necessari per usufruire del servizio di manutenzione post-vendita.
2. Per qualsiasi domanda durante l'utilizzo, non esitate a contattarci. In questo modo la nostra azienda possa fornirvi supporto tecnico e servizi di manutenzione accurati ed efficienti in modo tempestivo.
3. Per un anno a partire dalla data di acquisto, in caso di malfunzionamento o danno al prodotto che sia stato installato e utilizzato correttamente e in conformità con il manuale, è possibile usufruire di riparazioni in garanzia gratuite e di servizi di manutenzione a vita previa presentazione del “certificato” o della fattura.
4. Non smontare le componenti interne di questo prodotto da soli, per evitare danni inutili. In caso di problemi di qualità che ne compromettono l'utilizzo, contattare il servizio di assistenza post-vendita dell’azienda o i rivenditori autorizzati.
5. Entro 1 anno dalla data di acquisto, in caso di difetti di qualità che compromettono il corretto funzionamento del dispositivo, l'azienda provvederà a eseguire le dovute riparazioni a titolo gratuito.
6. I servizi di garanzia vengono erogati in base ai termini contrattuali. Al termine del periodo di garanzia, l'azienda è responsabile della manutenzione, della fornitura di accessori e manterrà a disposizione dei clienti un servizio di assistenza a vita.
7. Unità di assistenza post-vendita: Jiangsu Saikang Medical Equipment Co., Ltd.



Smaltimento: *Il prodotto non deve essere smaltito assieme agli altri rifiuti domestici. Gli utenti devono provvedere allo smaltimento delle apparecchiature da rottamare portandole al luogo di raccolta indicato per il riciclaggio delle apparecchiature elettriche ed elettroniche.*

CONDIZIONI DI GARANZIA GIMA

Si applica la garanzia B2B standard Gima di 12 mesi.

CEM

1) Questo prodotto necessita di particolari precauzioni riguardo alla CEM e deve essere installato e utilizzato in base alle informazioni fornite a riguardo. Il funzionamento di questo dispositivo può essere influenzato da apparecchiatura portatile e mobile RF per le comunicazioni.
2) Non utilizzare un cellulare o altri dispositivi che emettano campi elettromagnetici vicino all’unità. Ne può derivare un funzionamento non corretto dell'unità.
3) Attenzione: quest’unità è stata accuratamente testata e ispezionata per assicurare utilizzo e prestazioni adeguati!
4) Precauzione: Questa macchina non deve essere utilizzata vicino o sovrapposta ad altri dispositivi, e nel caso in cui uno di questi utilizzi sia necessario, deve essere monitorata per verificarne il normale funzionamento nella configurazione in cui verrà utilizzata.

Guida e Dichiarazione del produttore sull'immunità elettromagnetica		
V8v è destinato per l'uso nel seguente ambiente elettromagnetico. Il cliente o l'utente di V8v dovrebbe assicurarsi che venga utilizzato in tale		
Test sulle emissioni	Livello di	Ambiente elettromagnetico - Linee guida
Emissioni RF - CISPR 11	Gruppo 1	Il lettino utilizza energia RF per il funzionamento interno

Emissioni RF - CISPR 11	Classe B	Il lettino è destinato per l'uso in tutti i tipi di strutture, incluse quelle di tipo residenziale e simili, con allaccio diretto alla rete di alimentazione pubblica che fornisce anche gli edifici utilizzati per scopi residenziali.
Armoniche in conformità a IEC 61000-3-2	Classe A	
Fluttuazioni di tensione/ emissioni flicker in conformità a IEC 61000-3-3	Conforme	

Guida e Dichiarazione del produttore sull'immunità elettromagnetica

V8v è destinato per l'uso in contesto di struttura sanitaria. Gli utenti o i clienti devono utilizzare il lettino in questo ambiente

Test di immunità	IEC 60601-1-2/ EN 60601-1-2 Livello di prova	Ambiente elettromagnetico - Linee guida
Scariche elettrostatiche (ESD) IEC 61000-4-2 /EN 61000-4-2	Scarica a contatto: ±8kV Scarico dell'aria: ±2kV, ±4kV, ±8kV, ±15kV	Scarica a contatto: ±8kV Scarico dell'aria: ±2kV, ±4kV, ±8kV, ±15kV Il pavimento deve essere in legno e calcestruzzo o essere ricoperto di piastrelle in ceramica. Se il pavimento è coperto con materiali sintetici, l'umidità dell'aria relativa deve essere pari almeno al 30%. Utilizzabile in presenza di livelli ESD superiori
Transitori elettrici veloci/ burst IEC 61000-4-4 /EN 61000-4-4	±2kV linea alimentazione elettrica ±1kV linee di ingresso/uscita	±2kV linea alimentazione elettrica La qualità della tensione di alimentazione deve essere equivalente a quella tipica di un ufficio o di un ospedale.
Sovratensione IEC 61000-4-5 /EN 61000-4-5	Linea - linea: ±0,5kV, ±1,0kV Linea - terra: ±0,5kV, ±1,0kV, ±2,0kV	Linea - linea: ±0,5kV, ±1,0kV Linea - terra: ±0,5kV, ±1,0kV, ±2,0kV La qualità della tensione di alimentazione deve essere equivalente a quella tipica di un ufficio o di un ospedale.
Campo magnetico alla frequenza di rete IEC 61000-4-8 /EN 61000-4-8	30 A/m 50Hz/60Hz	30 A/m 50Hz/60Hz I campi magnetici con frequenza di rete devono essere equivalenti a quelli presenti in un tipico ufficio o ospedale.
Cali di tensione IEC 61000-4-11 /EN 61000-4-11	0% UT: 0,5 cicli Fase: 00, 450, 900, 1350, 1800, 2250, 2700, 3150	0% UT: 0,5 cicli Fase: 00, 450, 900, 1350, 1800, 2250, 2700, 3150
	0% UT: 1 ciclo 70% UT: 25/30 Cicli Monofase: 00 0% UT; 300 ciclo	0% UT: 1 ciclo 70% UT: 25/30 Cicli Monofase: 00 0% UT; 300 cicli La qualità della tensione di alimentazione deve essere equivalente a quella tipica di un ufficio o di un ospedale. Se la persona che utilizza il lettino necessita che le funzioni di quest'ultimo proseguano nonostante eventuali interruzioni di corrente, si raccomanda che il lettino sia collegato a un gruppo di continuità o a una batteria
Interruzioni brevi IEC 61000-4-11 /EN 61000-4-11	0% UT: 250/300 cicli	0% UT: 250/300 cicli La qualità della tensione di alimentazione deve essere equivalente a quella tipica di un ufficio o di un ospedale. Se la persona che utilizza il lettino necessita che le funzioni di quest'ultimo proseguano nonostante eventuali interruzioni di corrente, si raccomanda che il lettino sia collegato a un gruppo di continuità o a una batteria

Nota: UT è la tensione di potenza CA prima dell'applicazione al livello di prova

Linee guida e dichiarazione del produttore - Immunità elettromagnetica

V8v è destinata all'uso in un ambiente elettromagnetico che utilizza un ricetrasmettitore RF wireless. È possibile prevenire le interferenze elettromagnetiche mantenendo la distanza minima tra il ricetrasmettitore RF e V8v in base all'uscita massima e alla frequenza del dispositivo di comunicazione come raccomandato di seguito.

Test di immunità	IEC 60601-1-2 /EN 60601-1-2 Livello di prova	Livello di conformità (V/m)	Fascia (MHz)	Servizio	Modulazione	Potenza massima (W)	Distanza (m)
Porta dell'involucro per apparecchiatura comunicazioni wireless RF IEC 61000-4-3 /EN 61000-4-3	27V/m 385 MHz	27	380-390	TETRA 400	Modulazione impulsi 18Hz	1,8	0,3
	28V/m 450 MHz	28	430-470	GMRS 460, FRS 460	FM±5 Deviazione kHz 1 kHz sine	2	0,3
	9V/m 710 MHz	9	704-787	Banda LTE 13,17	Modulazione impulsi 217Hz	0,2	0,3
	9V/m 745 MHz						
	9V/m 780 MHz						
	28V/m 810 MHz	28	800-960	GSM 800/900, TETRA 800, iDen 820, CDMA 850 Banda LTE	Modulazione impulsi 18Hz	2	0,3
	28V/m 870 MHz						
	28V/m 930 MHz						
	28V/m 1720 MHz	28	1700-1990	GSM 1800; CDMA 1900; GSM 1900; DECT; Banda LTE 1,3,4,25; UMT S	Modulazione impulsi 217Hz	2	0,3
	28V/m 1845 MHz						
	28V/m 1970 MHz						
	28V/m 2450 MHz	28	2400-2570	Bluetooth, WLAN, 802.11 b/g/n RFID 2450, LTE banda 7	Modulazione impulsi 18Hz	2	0,3
	9V/m 5240 MHz	9	5100-5800	WLAN 802,11	Modulazione	0,2	0,3
	9V/m 5500 MHz						
	9V/m 5785 MHz						

Guida e Dichiarazione del produttore sull'immunità elettromagnetica

V8v è destinato per l'uso nel seguente ambiente elettromagnetico. Il cliente o l'utente di V8v dovrebbe assicurarsi che venga utilizzato in tale ambiente.

Test di immunità	IEC 60601-1-2 /EN 60601-1-2 Livello di prova	Livello di conformità	Ambiente elettromagnetico - Linee guida
Conduttività RF IEC 61000-4-6 /EN 61000-4-6	3 V 0,15 MHz-80 MHz	3 V 0,15 MHz-80 MHz	L'intensità del campo dal trasmettitore RF fisso, determinata tramite un'indagine sul campo per il campo magnetico, deve essere inferiore rispetto al livello di conformità della rispettiva banda di frequenza. Vicino ai dispositivi con il simbolo seguente: possono verificarsi interferenze.
	6V in bande ISM tra 0,15MHz- 80MHz 80%AM a 1kHz	6V in bande ISM tra 0,15MHz- 80MHz 80%AM a 1kHz	
RF radioattive campo elettromagnetico IEC 61000-4-3 /EN 61000-4-3	3V/M 80MHZ-2,7GHz 80%AM a 1kHz	3V/M 80MHZ-2,-7GHz 80%AM a 1kHz	

a. Le intensità di un campo magnetico dai trasmissori fissi, quali stazioni base per telefoni radio (mobile/radio), radio mobili terrestri, radio amatori, trasmissione radio in AM e FM, trasmissione TV, non possono essere previste teoricamente con precisione. Per determinare l'ambiente elettromagnetico per un trasmettitore RF fisso, valutare di indicare il campo elettromagnetico nel luogo in cui il lettino verrà utilizzato. Se l'intensità del campo magnetico nel luogo in cui V8v viene utilizzato supera il livello di conformità RF sopra indicato, effettuare un accurato monitoraggio per accertare il corretto funzionamento di V8v. Se viene rilevato un movimento anomalo, adottare misure aggiuntive secondo le necessità, come cambiare la direzione o la posizione di V8v.
b. Queste linee guida possono non essere adatte a tutte le situazioni. La propagazione elettromagnetica è influenzata dall'assorbimento e dalla riflessione da parte di strutture, oggetti e persone.

OVERVIEW

This manual is applicable to V8v electric hospital bed, and includes installation method, usage and maintenance instructions, etc.
The graphics in this manual are for user reference only, please refer to the actual product during operation.
This manual includes product description, instructions, maintenance and some technical data and information.
If you have any questions, please contact our after-sale service or your distributor.
Anyone using this manual should read it carefully and strictly follow the instructions.
Except for some unexpected situations, we require users to be familiar with usage guides and matters needing attention

1. PRODUCT INSTALLATION GUIDE

1.1 List of standard accessories

After opening the packing case, please check whether the following parts are complete:

Table A

N°	Name	Picture	Specification	Qty	Unit
1	Head foot board packing box		check table a.1 below	1	box
2	IV pole		Φ16-19/off-white	1	pc
3	Bed platform	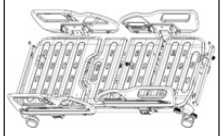	2048*1047	1	pc
4	Screw pack	/	Check table a.2 below	1	bag

Table A.1

N°	Name	Picture	Specification	Qty	Unit
1	Head board		990*460	1	pc
2	Foot board		990*460	1	pc

Table A.2

N°	Name	Picture	Specification	Qty	Unit
1	30-50 drainage hook		30-50 (plastic)	2	pc
2	Pole 154		ϕ15,3*154	2	pc
3	Pole 184		ϕ15,3*184	2	pc
4	Flat washer		ϕ12	4	pc
5	Jam nut		M12	4	pc

1.2 Head and foot board installation

(the picture does not exactly match the real object, for installation guide reference only)
Head board poles: ϕ15.6x154, foot board poles: ϕ15.6x184, the installation method is as shown in the figure below:

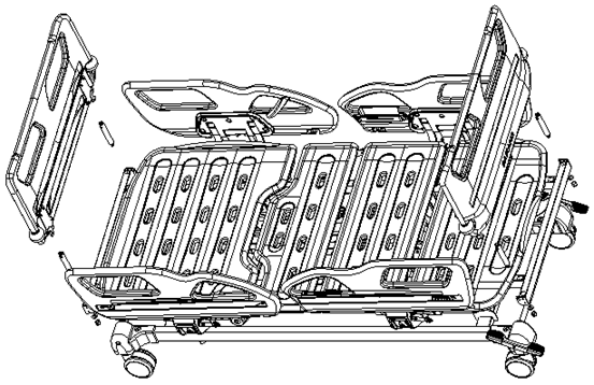



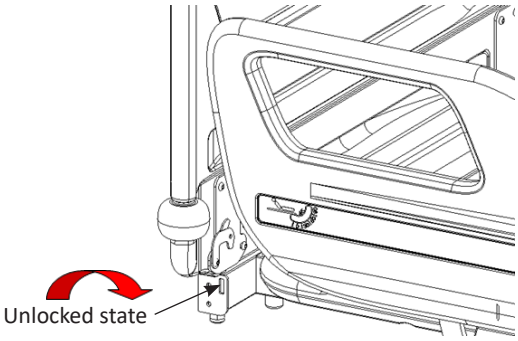

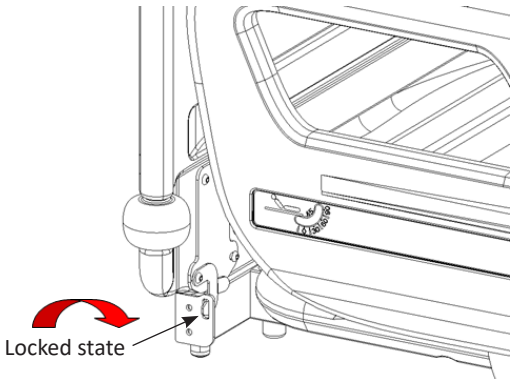

1.3 Drainage hook installation

Prepare drainage hook, turn the concave buckle of the drainage hook downwards, then buckle it down on the beam of the bed frame, see picture:

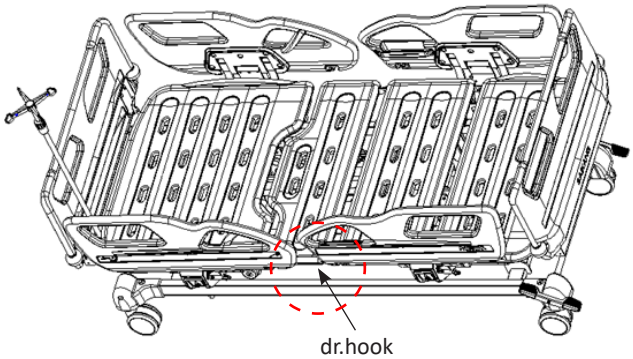

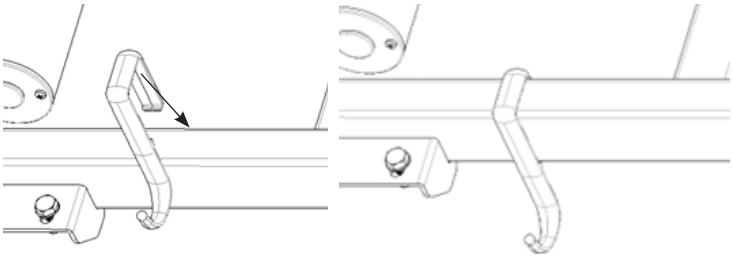

1.4 IV pole installation
Primary part installation: place the primary plastic hook part on top of the 16mm Ø stainless steel pole and press it down.
Secondary part installation: place the secondary plastic hook part on top of primary, align the secondary hook part's snap with the primary's socket and press it down, after you hear a "click" sound, check if the clip is tight, if so, the installation is completed, if not, continue to press down. Place IV pole vertically in one of the IV pole previsions.

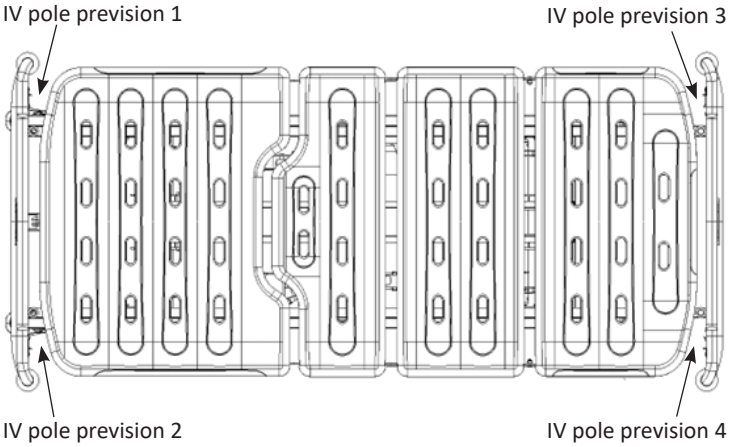

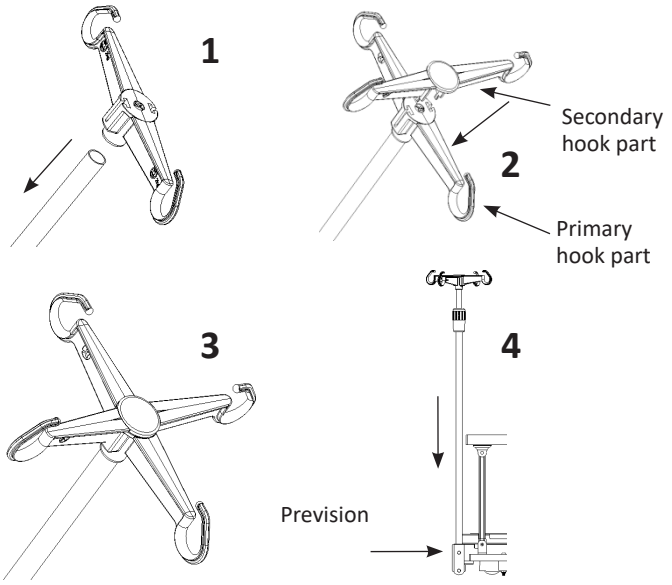

2. PRODUCT USAGE GUIDE

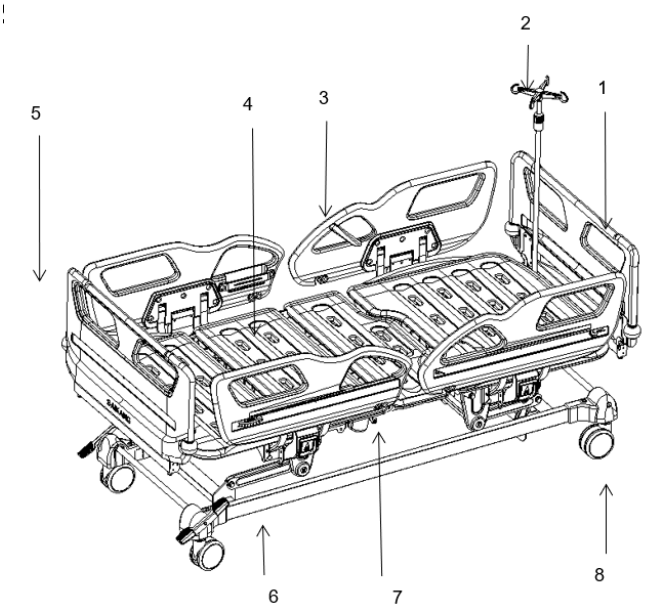

1-Head board 2-IV Pole 3-Side rail 4-Bed board - 5-Foot board 6-Bed frame 7-Drainage hook 8-Caster

Technical parameters:

1	Bed platform dimension	length	mm	1925±10
		width		900±10
		height		455±10
2	Overall dimension	length		2085±10
		width		1025±10
		height		(455-745)±10
3	Tilt range	back rest	/	0 ~ 75±10°
		knee rest		0 ~ 32±10°
		reverse Trendelenburg		0 ~ 12±2°
		Trendelenburg		0 ~ 12±2°
4	Weight	Safe working load	/	225

The maximum recommended patient weight is: 225 kg.
The safe working load is calculated as follows
Maximum patient weight: 175 kg
Accessories (including attached loads): 50 kg
TOTAL: 225 kg

2.1 Casters usage
In this product the central locking system is used, which can lock all four wheels by controlling the brake pedal on one side. Press the green pedal down to unlock casters, press the red pedal down to lock caters.
The figures below show two states of the wheels:

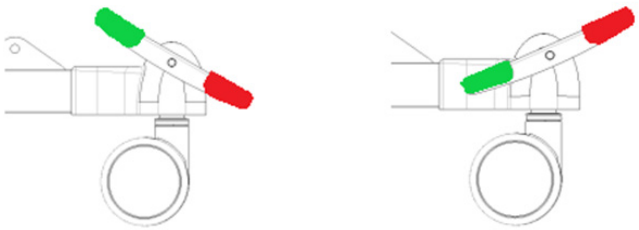

Locked state Unlocked state

2.2 Side rail usage
(The picture is for reference only, the actual product shall prevail.)
To raise side rail: hold the rail and pull it up, when you hear "click" sound means the rail is locked, see the pic:

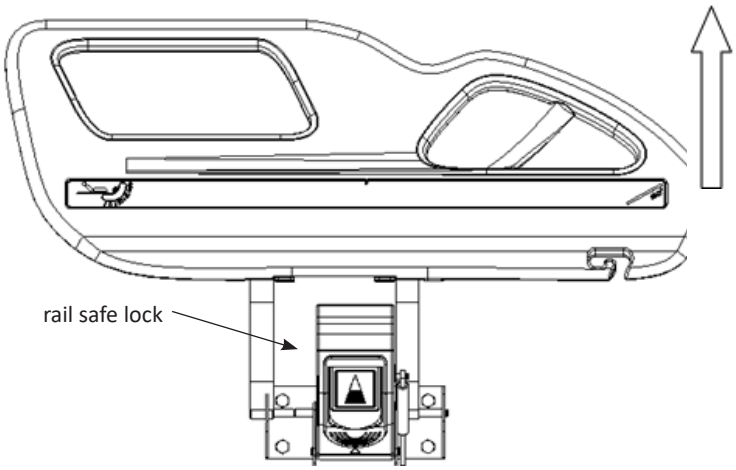

To lower side rail: unlock the rail, slowly lower it down, see the pic:

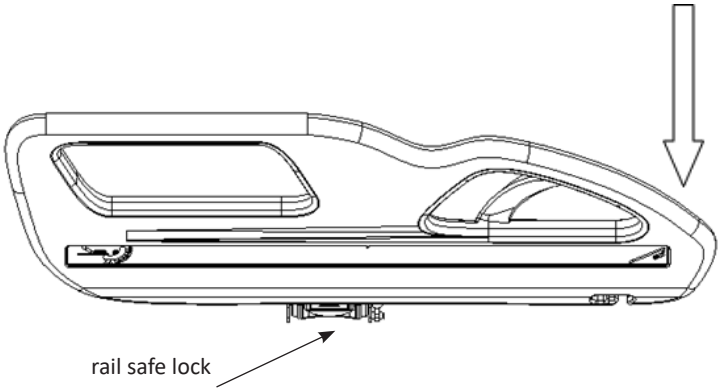

2.3 IV pole usage

IV pole height adjustment: first unscrew the outer rotating sleeve, counterclockwise, insert the inner tube of the IV pole into the rotating sleeve, and then adjust the IV pole height as needed. After adjusting the required height, tighten the outer rotating sleeve, clockwise. Safe working load of each individual hook is 2kg, total safe working load is 8kg.
(height adjustment range: 890-1540mm, the picture is for reference only)

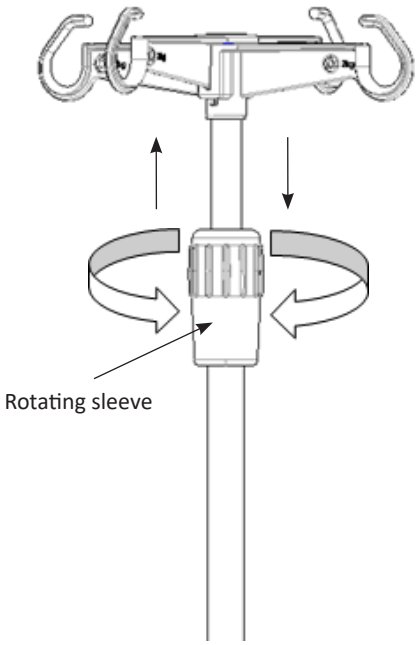

2.4 Hand control panel usage

(the picture is for reference only)

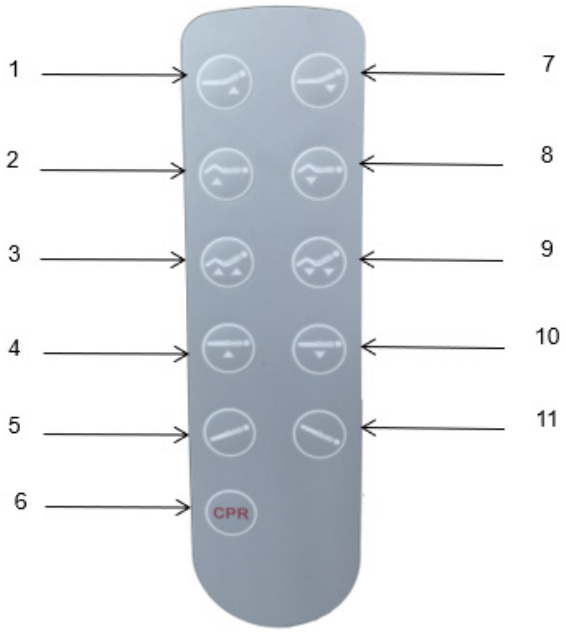

1-raise back rest 2-raise knee rest 3-raise back±knee rest 4-raise bed - 5-reverse trendelenburg 6-CPR 7-lower back rest 8-lower knee rest 9-lower back±knee rest 10 - lower bed 11 -trendelenburg

2.5 Electronic control system composition

Name	Qty
JC motor 200 vertical	1
JC motor 100 horizontal	1
JC bed platform height motor 150 horizontal	2
JC 3m power cord (environmental)	1
JC 5-functions control panel	1
JC 5-functions hand controller	1

3. SPARE PARTS REPLACEMENT AND MAINTENANCE

3.1 Caster disassembly and replacement

Use 10”inch wrench unscrew the bolt,pull out the screw, flat spring washers, brake pedal,plastic retaining ring, hexagonal rod, etc, replace with spare caster, place the bolt back into the socket, tighten the nut.

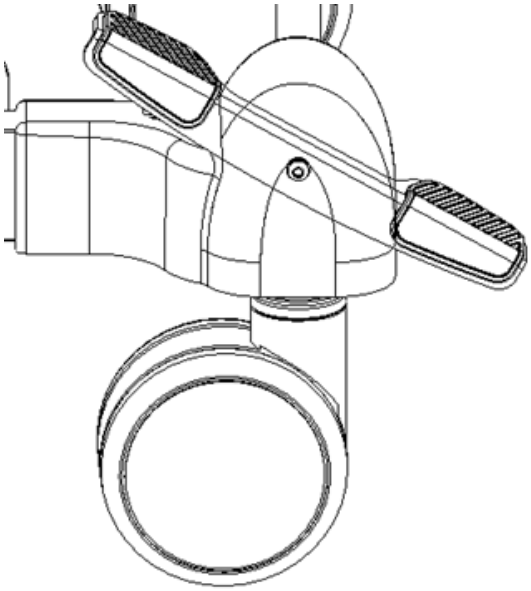

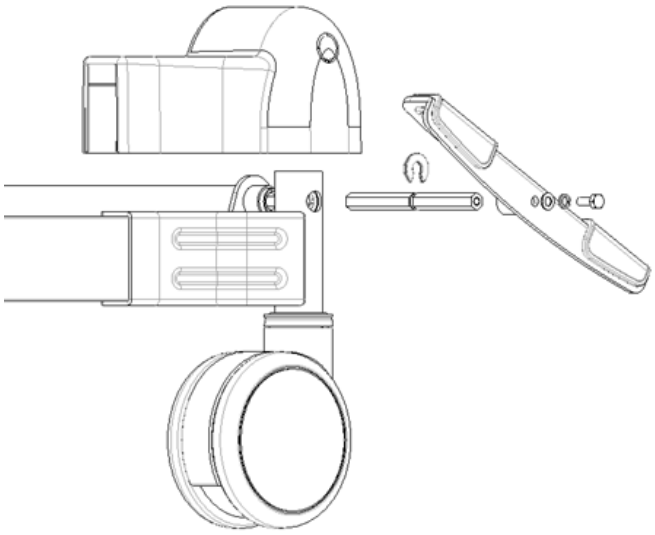

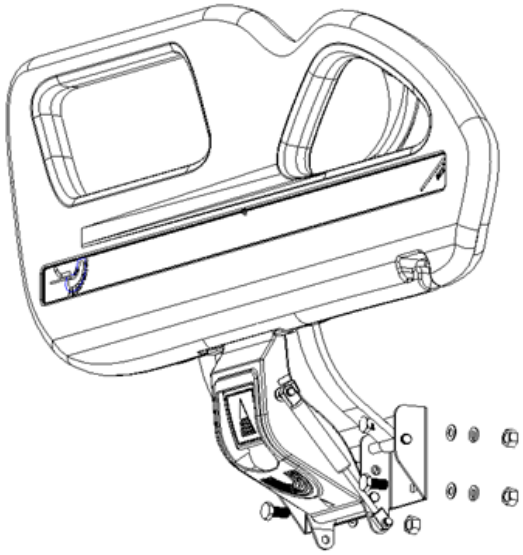

3.2 Side rail gas spring disassembly and replacement
(the picture is for reference only)
Use external calipers to take out the head and tail pins' snap springs, remove the gas spring, replace it with the spare one, reinstall it, test the rail.

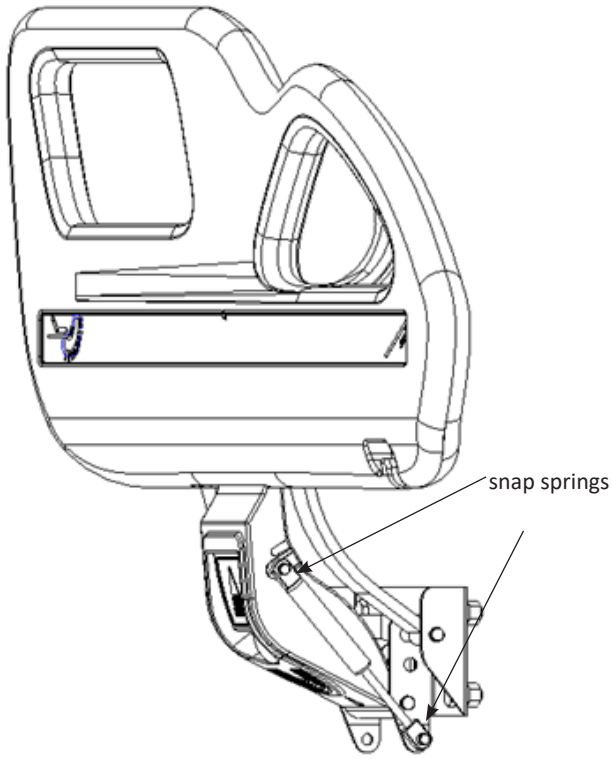

3.3 Side rail disassembly and replacement
First remove the gas spring, using two 14"inch wrenches  loosen the nut, remove the nut, remove the bearing, remove the rail. (The picture is for reference only, the actual product shall prevail)

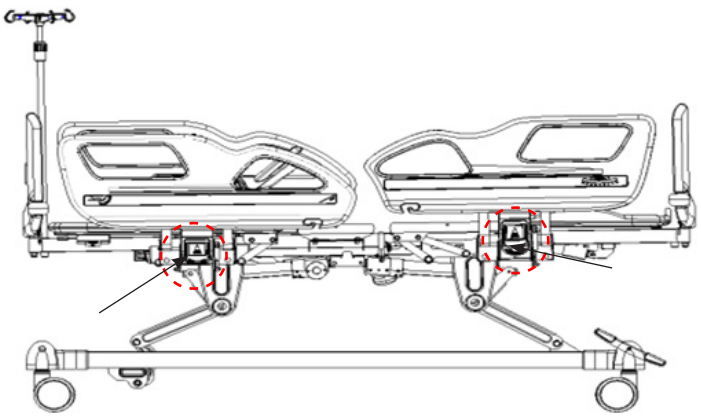

3.4 Motor removal and replacement
After removing the R-type lock pins at both ends of the motor, pull out the lock pins. After motor replacement, install the bolts in the order shown below. (the pic. is for reference only)

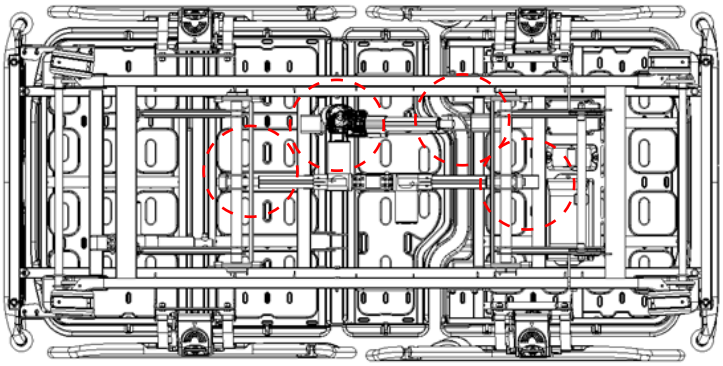

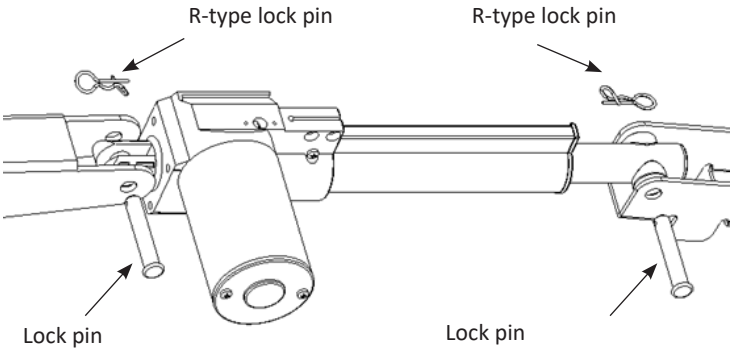

4. TROUBLESHOOTING

Issue	Possible reason	Troubleshooting
Bed cannot be adjusted using positioning buttons	Did not power on	Press power on button
	Motor is powered off, Motor malfunction	Check power cords Replace motor, see 3.4
	Power plug isn't plugged correctly	Plug in power plug correctly
	Control system malfunction	Contact technical support
Bed height adjustment failure	Motor is powered off	Check power cords
	Motor malfunction	Replace motor, see 3.4
	Power plug isn't plugged correctly	Plug in power plug correctly
	Power box malfunction	Contact technical support
	Control system malfunction	Contact technical support

Back plate cannot be lowered from upright position	Foreign objects under the backplane or in the drive unit	Remove foreign objects
The guardrail cannot be adjusted	Dirty guardrail lock	Clean the locking mechanism
	Side rail safe lock malfunction	Replace side rail, see 3.3
Casters can't turn	The rotating shaft is stuck by strips of dirt	Clean the rotating mechanism
	Malfunction of the internal mechanism of the caster	Replace caster, see 3.1
Unable to install head and foot board	Wrong installation method	Check the locking mechanism, properly position the head and foot board, see 1.2
	Mechanical malfunction	Contact technical support

5. BED MAINTENANCE

1. In order to use the bed safely, it is necessary to conduct regular safety inspections on the bed, it's recommended to conduct a comprehensive inspection every six months to ensure the connection parts are not loose and the lifting function of the bed is operating normally.
2. The connection of the frequently moving parts of the bed needs to be lubricated with an appropriate amount of oil during daily inspection; is serious wear is found, it should be replaced immediately to ensure safety. The moving part in figure below:

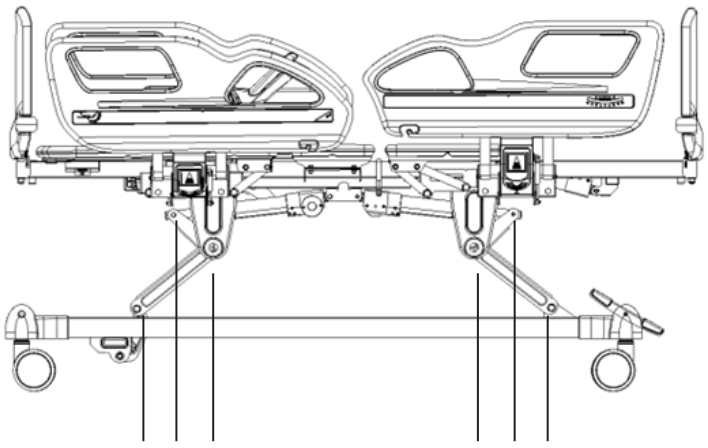

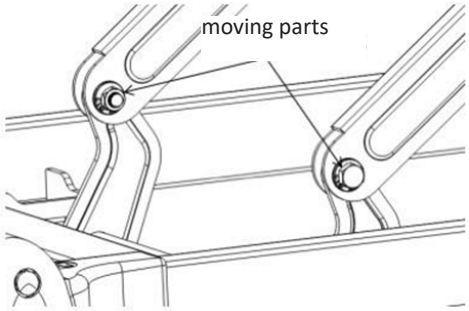

3. Avoid hitting the bed and scratching the coating on the bed surface with sharp objects.
4. Please prevent the bed and mattress from absorbing water and moisture, which may cause rust, abnormal noises and bacterial growth. If there was water spilled, please wipe it off immediately.
5. When the bed ages and reaches its service life time, the metal part and the plastic parts can be recycled.

6. BED CLEARING PRECAUTIONS

1. When cleaning, please wring the cloth soaked in neutral detergent diluted with water, wipe it dry, then wring the cloth soaked in clean water, wipe off the residual detergent ingredients, and finally wipe with a dry cloth.
2. Do not use volatile items (thinners, propellants, gasoline, etc) that may cause chemical reactions and damage the bed.
3. When cleaning with a disinfectant, be sure to use it after diluting it at the specified concentration. Depending on the composition of the disinfectant, it may corrode metal parts, resin parts, etc, causing discoloration, deformation and other undesirable consequences. Therefore, the recommended content of the disinfectant is as follows: :

- 0.05~0.2% ammonium chloride
- 0.05~0.2% chlorinated phenyl
- 0.05% dichlorobenzene biguanide ethane
- 0.05~0.2% sodium hypochlorite

Do not use a smoking sterilizer or autoclave, and do not use methyl phenol to clean the head foot board, bed feet, etc, which may cause corrosion, discoloration, deterioration

Note:

1. Uplug power cable before cleaning and maintenance
2. During the cleaning, DO NOT splash water to prevent short circuit and electric shock
3. When cleaning the bed or changing bedding, pay attention to the corners, edges and screw parts of the frame to prevent scratches.

7. MATTRESS MAINTENANCE

1. Avoid scratching the fabric with sharp-angled appliances or knives when using it, cover it with sheets or cleaning pads, and clean it frequently to keep it clean and dry.
2. Regularly clean the mattress cover with a vacuum cleaner, it can be washed directly with water or detergent.
3. Air the mattress often to keep your sleep fresh and comfortable, but be careful not to expose the mattress to the sun for too long.
4. If the fabric is accidentally stained, please refer to the corresponding recommended cleaning method in the instructions. Do not use corrosive chemicals to clean the fabric.
5. If you accidentally get chewing gum or other glue-like objects on the fabric, do not wipe it forcibly. You can use am ice pack to allow it to harden and then peel it off gently.
6. If the thread is found to be loose due to wear and tear, it cannot be broken by hand, and it should be cut short with scissors.

8. CASTERS INSPECTION AND MAINTENANCE

1. Check the casters regularly, avoid hitting heavy objects or overloading, which will cause damage to the casters.
2. The casters should be applied with lubricating grease regularly, the frequency of appliance should be determined according to the specific actual use situation. Under normal conditions, the grease should be applied every six month.
3. After cleaning the caster equipment, pay attention to adding lubricating grease. The selection of lubricating grease should be based on the actual use environment, special high low temperature environment, etc.
4. It's forbidden to push the bed with force when the casters are braked, which will cause damage to the braking system.
5. The wear of the tire tread of the caster can be detected by visual inspection. Some accumulations such as thread and spun yarn may wrap around the caster. Remove the bolts and nuts of the caster, clean up the debris, and check whether the bearing of the caster is damaged. If the parts are not damaged, the caster can be reassembled and used.
6. Decision whether to replace entire caster is according to the wear condition. After the caster is replaced or reinstalled, make sure that the axle bolt and nut are connected reliably, and use lock washers or lock nuts as much as possible.
7. For casters equipped with brakes, it is necessary to regularly check whether the brakes work normally, and check the brakes every day or before each use. For a hospital bed equipped with multiple brake casters, you can lock only one brake caster at a time and try to push the bed to check whether the braking performance of each caster is good. If the caster brake fails to function due to wear or damage to the caster, replace the caster immediately and retest the brake system.
8. If the mechanism of the brake system is damaged, and the brake needs to be repaired or replaced, please contact our after-sales or an authorized dealer. Every time the brakes are replaced, the brake performance of the casters needs to be retested.

9. SIDE RAILS MAINTENANCE

1. Please check whether the side rails are installed correctly to prevent the lying patient from shifting and rolling off.
2. Please always check the screws of the side rail and the side rail fittings, to prevent loosening and falling off.
3. Please use the red part of the side rail handle correctly, do not use brute force to pull hard, which will cause damage to the side rail.

10. LIST OF WEARING AND SPARE PARTS

N°	Name	Material code	Picture	Specification
1	V21 head board	GPSL101TS648	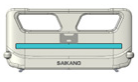	990*460
2	V21 foot board	GPSL101TS648		990*460

3	V21 bed board 1	GPSL101TS610	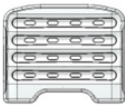	733*903/PP/ white
4	V21 bed board 2	GPSL101TS611		333*903/PP/ white
5	V21 bed board 3	GPSL101TS613		373*903/PP/ white
6	V21 bed board 4	GPSL101TS614	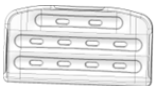	473*903/PP/ white
4	V21 back board guardrail, right, blow molding	GPSL101TS607		924*350mm/ PP/white
5	V21 back board guardrail, left, blow molding	GPSL101TS606		924*350mm/ PP/white
6	V21 foot board guardrail, right, blow molding	GPSL101TS609		924*350mm/ PP/white
7	V21 foot board guardrail, left, blow molding	GPSL101TS608		924*350mm/ PP/white
8	V21 back board guardrail sticker	LGPFU101TS416		780*35*0,4
9	V21 foot board guardrail sticker	LGPFU101TS417		750*35*0,4
10	Guardrail damper(white)	LGPQT101TS024		18-58-168-35N
11	30-50 drainage hook	BYKBGKM02806		30-50 (plastic)
12	Stainless Steel IV pole with 4 plastic hooks	S0FJSY010003		Φ16-19/off-white
13	Foot cover (left)	BYKBGKM02402	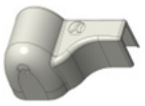	white
14	Foot cover (right)	BYKBGKM02403	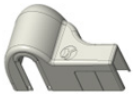	white
15	bed foot cover	BYKBGKM02404		white
16	Brake pedal (left) A	BYKBGKM02817		green
17	Brake pedal (left) B	BYKBGKM02818		red
18	Brake pedal (right) A	BYKBGKM02819		green
19	Brake pedal (right) B	BYKBGKM02820		red
20	5 inch central control double-sided wheel	BYDYGX105134		/
21	JC motor 100 horizontal	LGPDJ101TS410		JC35D1-0-6-3-24-100/275-H-B
22	JC height motor 150 horizontal	LGPDJ101TS402	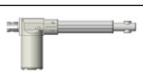	JC35D-150/325-H-B
23	JC height motor 150 horizontal	LGPDJ101TS402		JC35D-150/325-H-B
24	JC motor 200 vertical	LGPDJ101TS005		JC35D-200/375
25	JC 3m power cord	LGPDJ101TS694	/	GB 3 plug
27	JC 5-functions control panel	LGPDJ101TS452	/	JCB35Q-0-4-24-100/230-G
28	JC 5-functions hand controller	LGPDJ101TS715		JCH35-A-7-G-017-9L1-4D0-0

Note: *Due to the renewal of product lineup, the parts of the original product may not be available. (The company ensures availability of the parts for sold products within 6 years after their production ends.)*

11. PACKAGING, TRANSPORTATION AND STORAGE CONDITIONS

1. The packaging of the manual bed is carried out according to the contract or product standard.
2. During the transportation of the product, avoid rushing out, violent vibration, prevent direct sun and rain access.
3. Store conditions:
a) Ambient temperature: -40°C ~ 70°C
b) Relative humidity: ≤ 95%
c) Atmospheric pressure: 500hPa ~ 1060hPa
d) Voltage: 100-220±22V
e) Power frequency: 50±5 Hz
4. Equipment safety classification is class I, with internal power supply, protection type B.
a) operating voltage: 24V
b) input power: 500VA
c) fuse protector, nominal value: F3AL 250V, 5×20mm
d) operating system: intermittent loading and continuous operation
e) liquid ingress protection: IPX4
f) non-AP/APG type equipment

SYMBOL EXPLANATION:

Symbol	Description
	Press the red handle to lower the side rail(unlock), to raise the side rail press the red handle and push forward until you hear “click”
CE	Medical device compliant with Regulation (EU) 2017/745
EC REP	Authorized Representative in the European Community
	Manufacturer
	Manufacturing date
MD	Dispositivo Medico
LOT	Lot Number
REF	Product code
	Imported by:
	Warning: Read and follow the instructions (warnings) for use carefully.
	Temperature limit
	Follow instructions for use

	Keep in a cool, dry place
	Atmospheric pressure limit
	Humidity limit
UDI	Unique device identifier
	WEEE disposal
	Type B applied part
	Keep away from sunlight
	Protective grounding
IPX4	Covering Protection rate

12. AFTER-SALES SERVICE

1. Please preserve the attachment papers and invoice of this product, you need to present those to enjoy after-sales maintenance service.
2. If you have any question during use, please contact us any time, so that our company can provide you with accurate and efficient technical support and maintenance services in a timely manner.
3. Starting from the purchase date and during one year, if any malfunction or damage occurs when the product is installed and used correctly according to the instructions, you can enjoy free warranty and lifetime maintenance service presenting a “certificate” or invoice.
4. Do not disassemble the internal parts of this product by yourself to avoid unnecessary damage. I you find that the use is affected by quality issues, please contact the company’s after-sales service department or the authorized distributor.
5. Starting from the date of purchase within 1 year, if the product cannot work normally due to quality problems, the company will repair it for clients for free.
6. The warranty is guaranteed according to the contract requirements. Outside the warranty period, the company is responsible for maintenance, providing accessories, and implementing life-long service for clients.
7. After-sales service unit: Jiangsu Saikang Medical Equipment Co., Ltd.



Disposal: *The product must not be disposed of along with other domestic waste. The users must dispose of this equipment by bringing it to a specific recycling point for electric and electronic equipment.*

GIMA WARRANTY TERMS

The Gima 12-month standard B2B warranty applies.

EMC

1) This product needs special precautions regarding EMC and needs to be installed and put into service according to the EMC information provided, and this unit can be affected by portable and mobile RF communications equipment.
2) * Do not use a mobile phone or other devices that emit electromagnetic fields, near the unit. This may result in incorrect operation of the unit.
3) Caution: This unit has been thoroughly tested and inspected to assure proper performance and operation!
4) * Caution: This machine should not be used adjacent to or stacked with other equipment and that if adjacent or stacked use is necessary, this machine should be observed to verify normal operation in the configuration in which it will be used.

Guidance and Manufacturer's Declaration – Electromagnetic Immunity		
The V8v is intended for use in the following electromagnetic environment. The customer or user of the V8v should make sure it is used in such an environment		
Emission test	Compliance	Electromagnetic Environment - Guidance
RF Emission to CISPR 11	Group 1	The bed uses RF energy for its internal function
RF Emission to CISPR 11	Class B	The bed is intended for use in all types of establishment including residential and similar user that are directly connected to a public supply network that also serves buildings used for residential purposes
Harmonics according to IEC 61000-3-2	Class A	
Voltage fluctuations/ flicker acc. to IEC 61000-3-3	Complies	

Guidance and Manufacturer's Declaration - Electromagnetic Immunity		
The V8v is intended for use within healthcare facility environment. Users or customers must use bed in this environment		
Immunity test	IEC 60601-1-2/ EN 60601-1-2 Test level	Electromagnetic Environment -Guidance
Electrostatic discharge (ESD) IEC 61000-4-2 /EN 61000-4-2	Contact discharge: ±8kV Air discharge: ±2kV, ±4kV, ±8kV, ±15kV	Contact discharge: ±8kV Air discharge: ±2kV, ±4kV, ±8kV, ±15kV Floor should be made of wood and concrete or be tiled with ceramic tiles. If the floor is covered with synthetic flooring material, the relative air humidity must be at least 30% Can be used when higher ESD levels are present
Electrical fast transient/burst IEC 61000-4-4 /EN 61000-4-4	±2kV Power supply line ±1kV Input/Output lines	±2kV Power supply line The quality of the supply voltage should be equivalent to that of a typical business or hospital environment.
Surge IEC 61000-4-5 /EN 61000-4-5	Line - line: ±0.5kV, ±1.0kV Line - ground: ±0.5kV, ±1.0kV, ±2.0kV	Line - line: ±0.5kV, ±1.0kV Line - ground: ±0.5kV, ±1.0kV, ±2.0kV The quality of the supply voltage should be equivalent to that of a typical business or hospital environment.
Power Frequency Magnetic Fields IEC 61000-4-8 /EN 61000-4-8	30 A/m 50Hz/60Hz	30 A/m 50Hz/60Hz Magnetic fields with a network frequency should be equivalent to those to be found in a typical business or hospital environment.
Voltage Dips IEC 61000 4-11 /EN 61000-4-11	0% UT: 0.5 cycles Phase: 00, 450, 900, 1350, 1800, 2250, 2700, 3150	0% UT: 0.5 cycles Phase: 00, 450, 900, 1350, 1800, 2250, 2700, 3150
	0% UT: 1 cycle 70% UT: 25/30 cycles Single phase: 00 0% UT ; 300 cycle	0% UT: 1 cycle 70% UT: 25/30 cycles Single phase: 00 0% UT ; 300 cycle The quality of the supply voltage should be equivalent to that of a typical business or hospital environment. If the person using the bed requires that the bed functions must continue despite any interruptions in the energy supply, it is recommended that the bed be connected to an uninterruptible electricity supply or a battery

Short interuptions IEC 61000-4-11 /EN 61000-4-11	0% UT: 250/300 cycles	0% UT: 250/300 cycles The quality of the supply voltage should be equivalent to that of a typical business or hospital environment. If the person using the bed requires that the bed functions must continue despite any interruptions in the energy supply, it is recommended that the bed be connected to an uninterruptible electricity supply or a battery
Note: UT is the AC Power voltage before applying in the test level		

Guidance and Manufacturer's Declaration - Electromagnetic Immunity							
The V8v is intended for use in an electromagnetic environment that used wireless RF transceiver. Electromagnetic interference can be prevented by maintaining the minimum distance between RF transceiver and V8v depend on the maximum output and frequency of the communication device as recommended below.							
Immunity test	IEC 60601-1-2 /EN 60601-1-2 Test level	Compliance level (V/m)	Band (MHz)	Service	Modulation	Maximum power (W)	Distance (m)
Enclosure port to RF wireless communication sequipment IEC 61000-4-3 /EN 61000-4-3	27V/m 385 MHz	27	380-390	TETRA 400	Pulse modulation18Hz	1,8	0,3
	28V/m 450 MHz	28	430-470	GMRS 460, FRS 460	FM±5 kHz deviation 1 kHz sine	2	0,3
	9V/m 710 MHz	9	704-787	LTE Band 13, 17	Pulse modulation217Hz	0,2	0,3
	9V/m 745 MHz						
	9V/m 780 MHz						
	28V/m 810 MHz	28	800-960	GSM 800/900, TETRA 800, iDen 820, CDMA 850 LTE Band	Pulse modulation18Hz	2	0,3
	28V/m 870 MHz						
	28V/m 930 MHz						
	28V/m 1720 MHz	28	1700-1990	GSM 1800; CDMA 1900; GSM 1900; DECT; LTE Band 1,3,4,25; UMT S	Pulse modulation217Hz	2	0,3
	28V/m 1845 MHz						
	28V/m 1970 MHz						
	28V/m 2450 MHz	28	2400-2570	Bluetooth, WLAN, 802.11 b/g/n RFID 2450, LTE Band 7	Pulse modulation18Hz	2	0,3
	9V/m 5240 MHz	9	5100-5800	WLAN 802,11	Pulse modulation217Hz	0,2	0,3
	9V/m 5500 MHz						
	9V/m 5785 MHz						

Guidance and Manufacturer's Declaration - Electromagnetic Immunity			
The V8v is intended for use in the following electromagnetic environment. The customer or user of the V8v should make sure it is used in such an environment.			
Immunity test	IEC 60601-1-2 /EN 60601-1-2 Test level	Compliance level	Electromagnetic Environment - Guidance

RF Conductivity IEC 61000-4-6 /EN 61000-4-6	3 V 0,15 MHz-80 MHz 6V in ISM bands between 0.15MHz-80MHz 80%AM at 1kHz	3 V 0,15 MHz-80 MHz 6V in ISM bands between 0.15MHz-80MHz 80%AM at 1kHz	Field intensity from the fixed RF transmitter determined by a field investigation of the magnetic field must be lower than the compliance level of the respective frequency band. Near devices with the following symbol:  interference could occur.
Radioactive RF electromagnetic field IEC 61000-4-3 /EN 61000-4-3	3V/M 80MHZ-2,7GHz 80%AM a 1kHz	3V/M 80MHZ-2,7GHz 80%AM a 1kHz	

a. The intensity of a magnetic field from fixed transmitters such as a radio (mobile/radio) telephone base station, land mobile radio, amateur radio, AM and FM radio broadcasting, and TV broadcasting cannot be theoretically predicted accurately. To determine the electromagnetic environment for a fixed RF transmitter, consider investigating the electromagnetic field in the location where the bed is used. If the intensity of the magnetic field in the location where the V8v is used exceeds the above RF compliance level, make sure to monitor if the V8v operates appropriately. If abnormal movement is found, take additional measures as needed, such as changing the direction or position of the V8v.
b. These guidelines may not apply in all situations. Electromagnetic propagation is affected by absorption and reflection from structures, objects, and people.

APERÇU

Ce manuel s'applique au lit médicalisé électrique V8v. Il contient les instructions d'installation, les instructions d'utilisation et d'entretien etc.
Les illustrations contenues dans ce manuel ne servent que de référence à l'utilisateur. Pour le fonctionnement, se référer au produit réel.
Ce manuel d'utilisation contient la description, les instructions d'utilisation et d'entretien ainsi que les caractéristiques techniques et autres informations relatives au produit.
Pour toute question, contacter notre service après-vente ou le fournisseur.
Toute personne utilisant ce manuel doit le lire attentivement et suivre strictement les instructions qui y sont indiquées.
Hormis certaines situations imprévues, nous demandons aux utilisateurs de se familiariser avec les instructions d'utilisation et les points à prendre en considération.

1. GUIDE D'INSTALLATION DU PRODUIT

1.1 Liste des accessoires de série

Après avoir ouvert le carton d'emballage, vérifier que les pièces suivantes sont complètes :

Tableau A

N°	Nom	Dessin	Spécifications	Qté	Unité
1	Colis de tête et pied de lit		Voir le tableau a.1 ci-dessous	1	boîte
2	Potence pour intraveineuse		Φ16-19/blanc cassé	1	pc
3	Cadre du lit	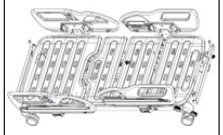	2048*1047	1	pc
4	Sachet de vis	/	Contrôler le tableau a.2 ci-dessous	1	sachet

Tableau A.1

N°	Nom	Dessin	Spécifications	Qté	Unité
1	Tête de lit		990*460	1	pc
2	Pied de lit	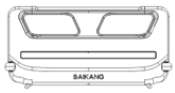	990*460	1	pc

Tableau A.2

N°	Nom	Dessin	Spécifications	Qté	Unité
1	Crochet de drain 30-50		30-50 (plastique)	2	pc
2	Support de potence 154		ϕ15,3*154	2	pc
3	Support de potence 184		ϕ15,3*184	2	pc
4	Rondelle plate		ϕ12	4	pc
5	Contre-écrou		M12	4	pc

1.2 Installation de la tête de lit et du pied de lit

(L'image ne correspond pas exactement au produit réel, uniquement de référence pour le guide d'installation)
Montants de tête de lit : ϕ15,6x154, montant de pied de lit : ϕ15,6x184.
La procédure d'installation est illustrée dans la figure ci-dessous :

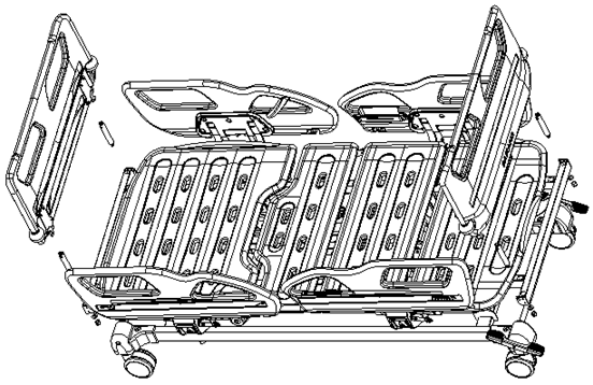

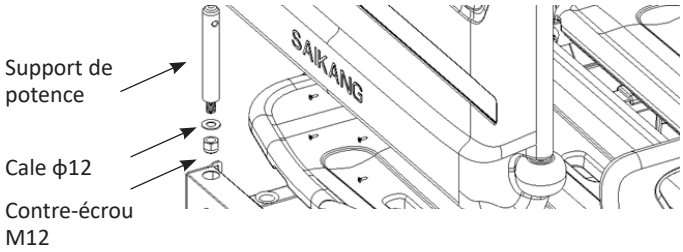

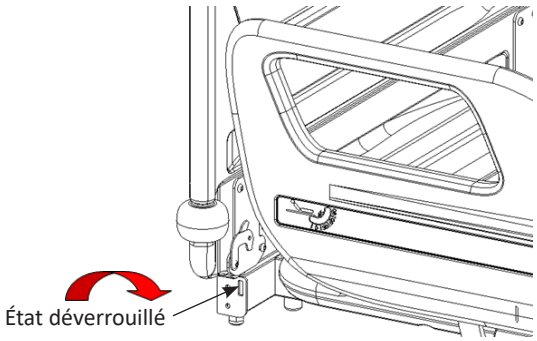

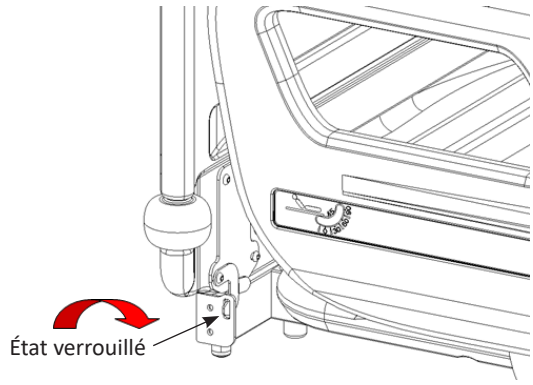

1.3 Installation du crochet de drain

Préparer le crochet de drain, faire pivoter la boucle concave du crochet de drain vers le bas puis la fixer à la traverse du cadre du lit, voir image :

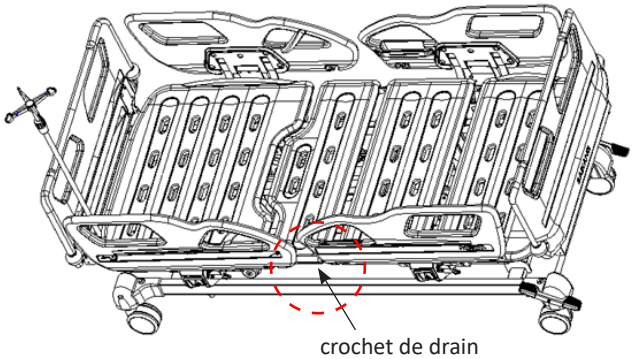

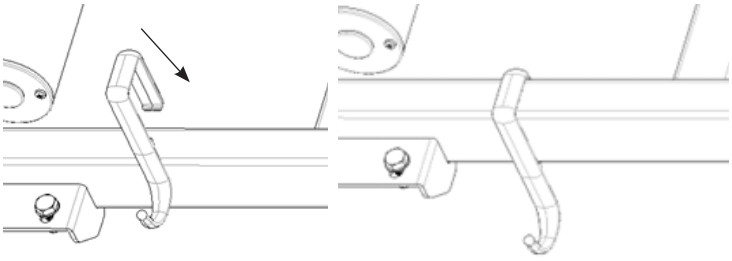

1.4 Installation pour potence d'intraveineuse
Installation de la partie principale : placer la partie principale du crochet en plastique au-dessus de la potence en acier inoxydable de 16 mm de diamètre et appuyer dessus.
Installation de la partie secondaire : placer la partie secondaire en plastique du crochet sur la partie principale, aligner le clip de la partie secondaire avec la douille de la partie principale et appuyer dessus. Après avoir entendu un « clic », vérifier si le clip est bien serré. Si c'est le cas, l'installation est terminée. Dans le cas contraire, continuer à appuyer pour l'enfoncer. Placer la potence d'intraveineuse verticalement dans l'un des supports prédisposés pour la potence.

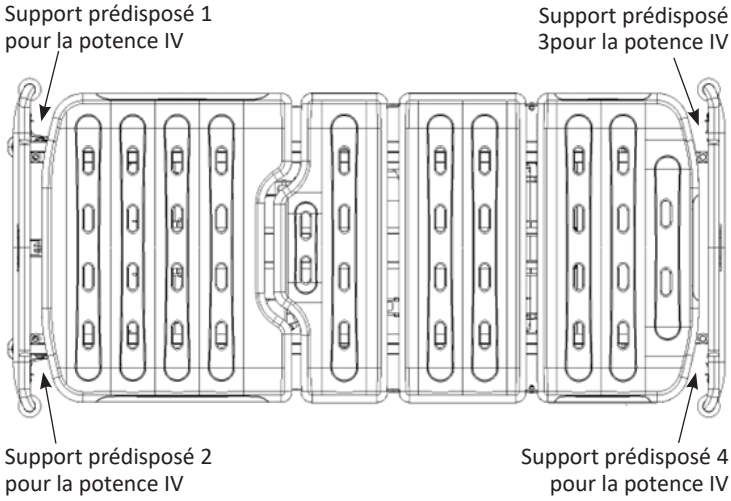

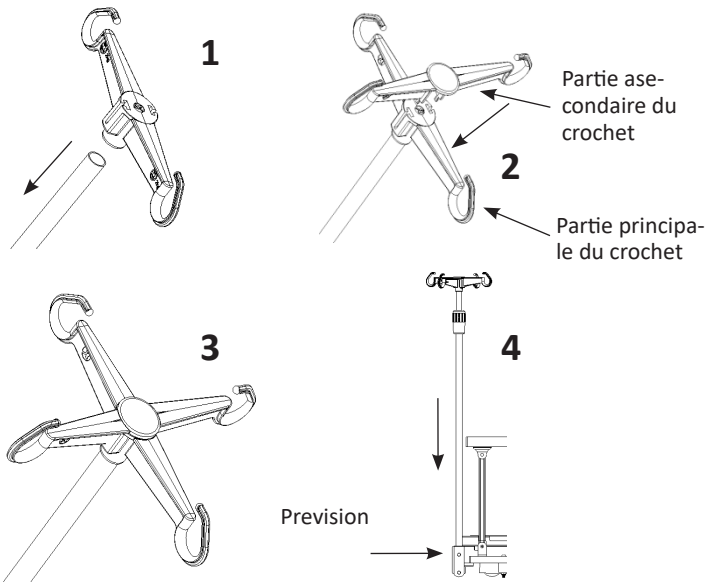

2. GUIDE D'UTILISATION DU PRODUIT

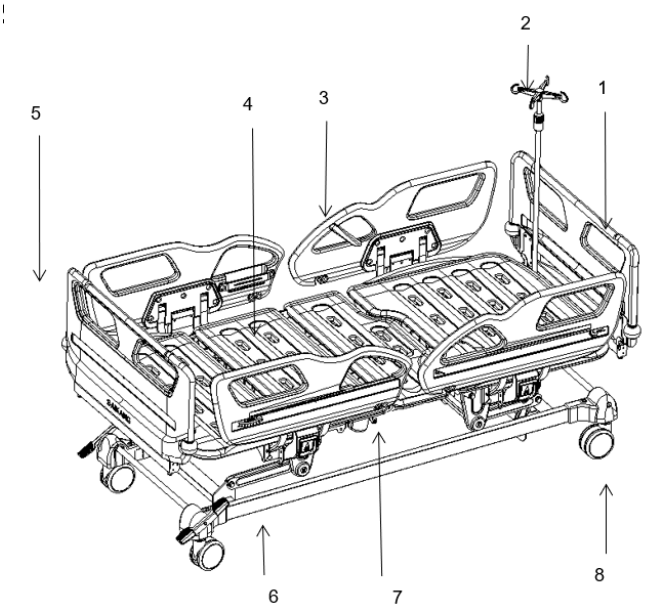

1- Tête de lit 2-Potence d'intraveineuse 3-Rail latéral 4-Plateforme de lit - 5-Pied de lit 6-Cadre de lit 7-Crochet de drain 8-Roulette

Paramètres techniques :

1	Dimension du cadre du lit	longueur	mm	1925±10
		largeur		900±10
		hauteur		455±10
2	Encombrement	longueur		2085±10
		largeur		1025±10
		hauteur		(455-745)±10
3	Plage d'inclinaison	dossier	/	0 ~ 75±10°
		repose-genou		0 ~ 32±10°
		position de trendelenburg inversée		0 ~ 12±2°
		Trendelenburg		0 ~ 12±2°
4	Poids	Charge maximale d'utilisation	/	225

Le poids massif recommandé au patient est de 225 kg.
Le soin du travail sûr vient d'être calculé comme suit :
Poids massif du patient : 175 kg
Accessoires (y compris les accessoires) : 50 kg
TOTAL : 225 kg

2.1 Utilisation des roulettes
Ce produit est équipé d'un système de verrouillage centralisé qui permet de bloquer les quatre roulettes en actionnant la pédale de frein d'un seul côté. Appuyer sur la pédale verte pour déverrouiller les roulettes, appuyer sur la pédale rouge pour les verrouiller.
Les figures ci-dessous illustrent les deux états des roulettes :

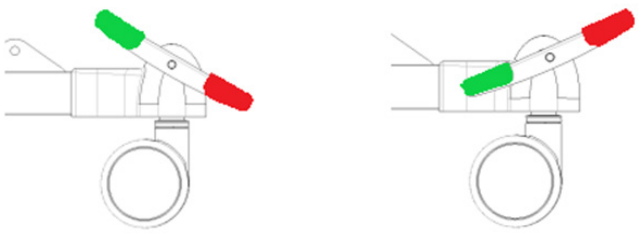

État verrouillé État déverrouillé

2.2 Utilisation des rails latéraux
(L'image est fournie à titre indicatif uniquement, le produit réel prévaut)
Pour relever le rail latéral : tenir le rail et tirer dessus vers le haut jusqu'à entendre un « clic » signifiant que le rail est en place et verrouillé. Voir l'illustration :

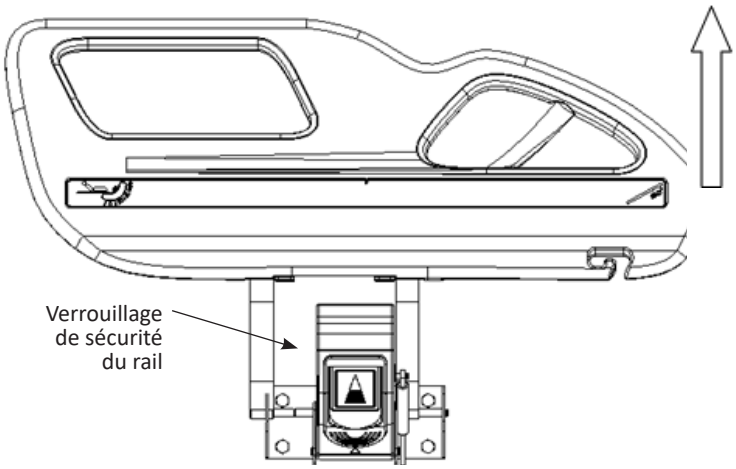

Pour abaisser le rail : déverrouiller le rail et l'abaisser lentement comme indiqué dans l'illustration :

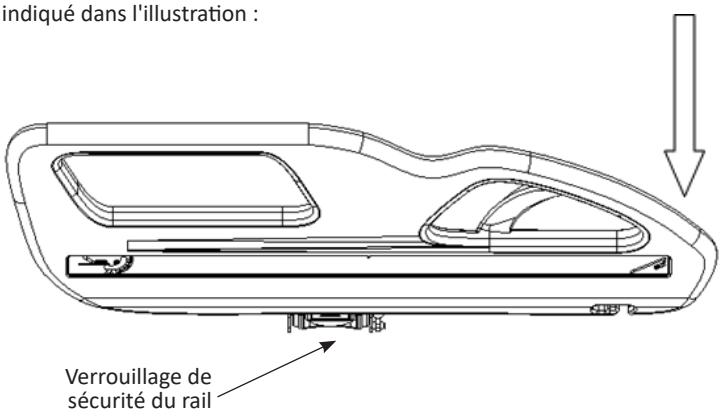

2.3 Utilisation de la potence d'intraveineuse

Réglage de la hauteur de la potence IV : dévisser d'abord le manchon rotatif extérieur, dans le sens inverse des aiguilles d'une montre, insérer le tube intérieur de la potence IV dans le manchon rotatif, puis régler la hauteur de la potence IV selon les besoins. Après avoir réglé la hauteur requise, serrer le manchon rotatif extérieur dans le sens des aiguilles d'une montre. La charge maximale d'utilisation de chaque crochet est de 2 kg, la charge maximale d'utilisation totale est de 8 kg.
(Plage de réglage de la hauteur : 890-1540mm, image fournie à titre indicatif uniquement)

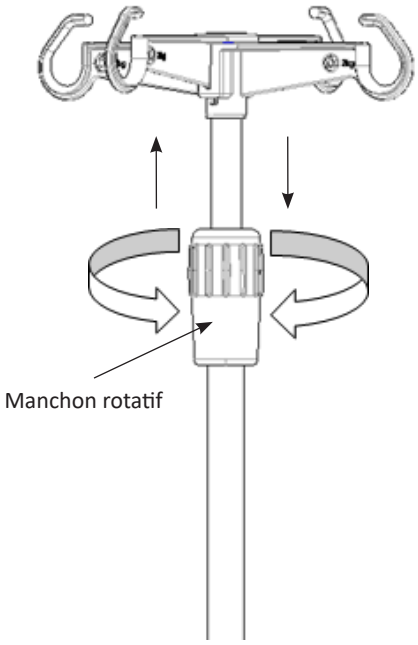

2.4 Utilisation de la télécommande manuelle

(Image fournie à titre indicatif uniquement)

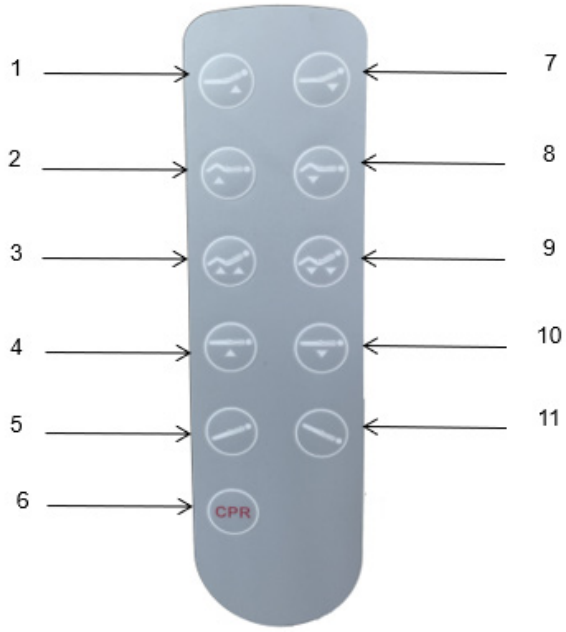

1-relever le dossier 2-relever le repose-genou 3-relever dossier ± repose-genou 4-relever le lit - 5-position trendelenburg inversée 6-fonction CPR (mise en position stable du lit pour réanimation 7-abaisser le dossier 8-abaisser le repose-genou 9-abaisser dossier ± repose-genou 10 - abaisser le lit 11 - position trendelenburg

2.5 Composition du système de commande électronique

Nom	Qté
Moteur JC 200 vertical	1
Moteur JC 100 horizontal	1
Moteur hauteur de plateforme de lit JC 150 horizontal	2
Cordon d'alimentation 3 m (environnemental) JC	1
Panneau de commande 5 fonctions JC	1
Télécommande manuelle 5 fonctions JC	1

3. 3. REMPLACEMENT DES PIÈCES DE RECHANGE ET ENTRETIEN

3.1 Démontage et remplacement des roulettes

Utiliser une clé de 10 pouces , dévisser le boulon, retirer la vis, les rondelles élastiques plates, la pédale de frein, la bague de retenue en plastique, la tige hexagonale etc., remplacer par une roulette de rechange, remettre le boulon dans la douille, serrer l'écrou.

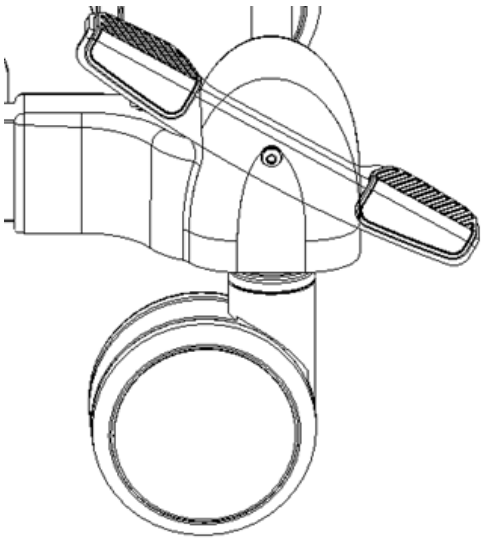

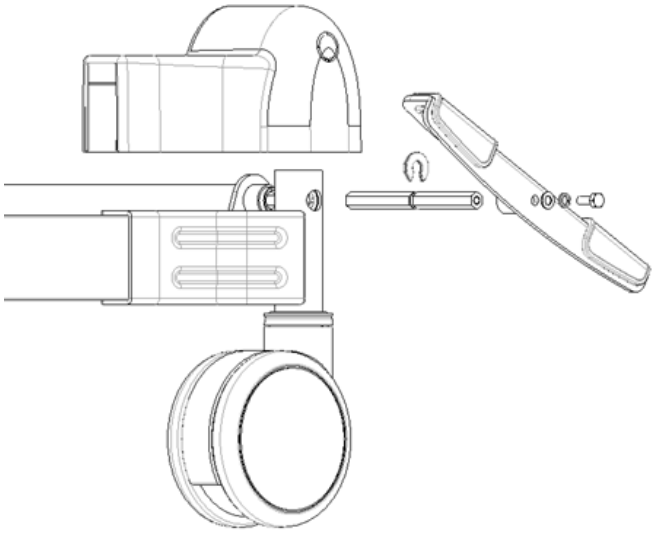

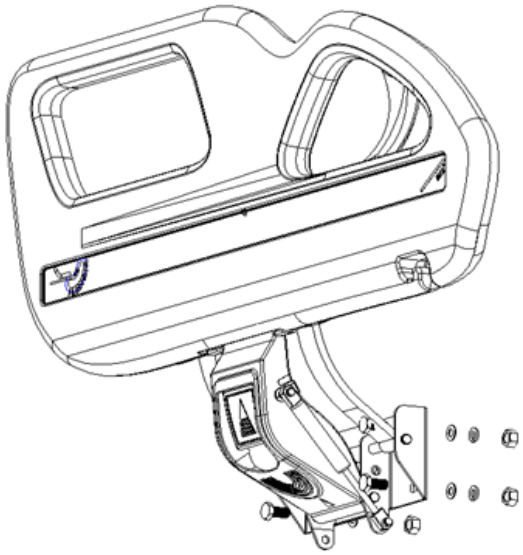

3.2 Démontage et remplacement du ressort pneumatique du rail latéral
(Image fournie à titre indicatif uniquement)
Utiliser des étriers externes pour retirer les ressorts à pression des goupilles de tête et de queue, retirer le ressort pneumatique, le remplacer par celui de rechange, le remonter et tester le rail.

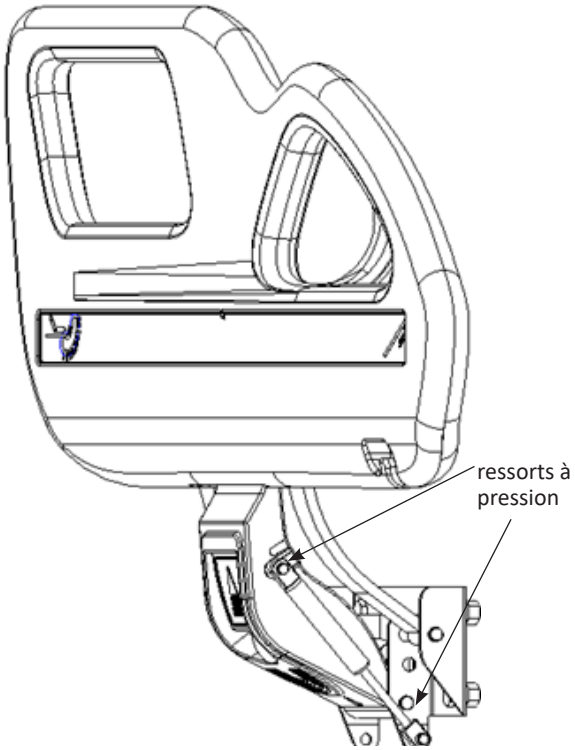

3.3 Démontage et remplacement des rails latéraux
Commencer par retirer le ressort pneumatique à l'aide de deux clés de 14 pouces pour desserrer l'écrou, retirer l'écrou, retirer le roulement, puis retirer le rail. (L'image est fournie à titre indicatif uniquement, le produit réel prévaut)

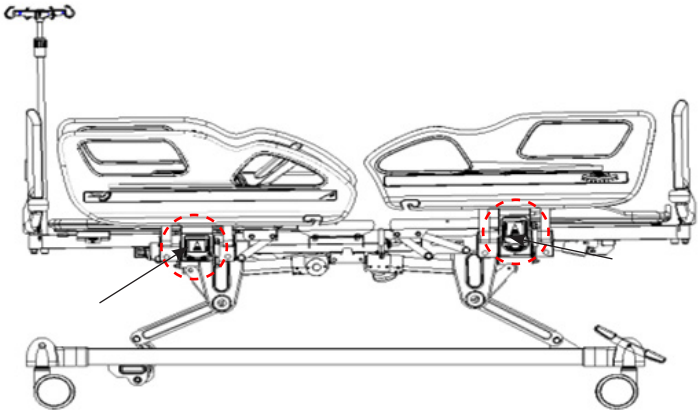

3.4 Démontage et remplacement du moteur
Après avoir retiré les goupilles de verrouillage de type R aux deux extrémités du moteur, retirer les goupilles de verrouillage. Une fois le moteur neuf installé, remettre en place les boulons dans l'ordre indiqué ci-dessous. (L'image est fournie à titre indicatif uniquement)

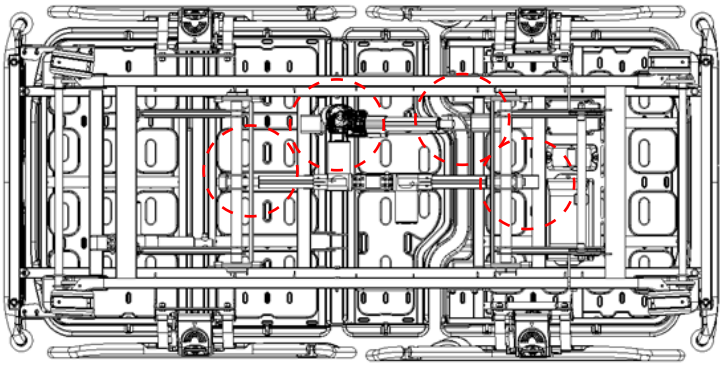

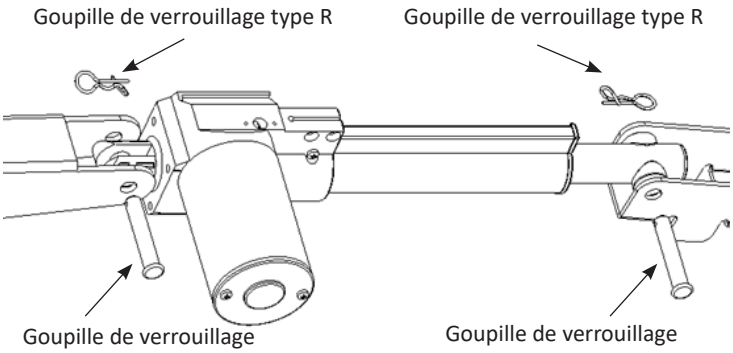

4. DÉPANNAGE

Problème	Cause possible	Dépannage
Impossible de régler la position du lit à l'aide des boutons de positionnement	Le système n'est pas sous tension	Appuyer sur le bouton de marche
	Le moteur est éteint, Dysfonctionnement du moteur	Contrôler les cordons électriques Remplacer le moteur, voir point 3.4
	Le fiche n'est pas branchée correctement	Brancher la fiche correctement dans la prise de courant
	Dysfonctionnement du système de commande	Contacter l'assistance technique

Impossible de régler la hauteur du lit	Le moteur est éteint	Contrôler les cordons électriques
	Dysfonctionnement du moteur	Remplacer le moteur, voir point 3.4
	Le fiche n'est pas branchée correctement	Brancher la fiche correctement dans la prise de courant
	Dysfonctionnement du boîtier d'alimentation	Contacter l'assistance technique
	Dysfonctionnement du système de commande	Contacter l'assistance technique
Impossible d'abaisser le panneau arrière depuis la position verticale	Corps étrangers sous le panneau arrière ou dans l'unité de commande	Retirer les corps étrangers
Impossible de régler le garde-corps	Mécanisme de verrouillage du garde-corps sale	Nettoyer le mécanisme de verrouillage
	Dysfonctionnement du mécanisme de verrouillage de sécurité du rail latéral	Remplacer le rail latéral, voir point 3.3
Les roulettes ne tournent pas	L'axe de rotation est bloqué par de la saleté	Nettoyer le mécanisme de rotation
	Dysfonctionnement du mécanisme interne de la roulette	Remplacer la roulette, voir point 3.1
Impossible d'installer la tête de lit et le pied de lit	Procédure de montage incorrecte	Contrôler le mécanisme de verrouillage, positionner correctement la tête et le pied de lit, voir le point 1.2
	Dysfonctionnement mécanique	Contacter l'assistance technique

5. ENTRETIEN DU LIT

1. Afin d'utiliser le lit en toute sécurité, il est nécessaire d'effectuer des inspections de sécurité régulières sur le lit, il est recommandé d'effectuer une inspection complète tous les six mois pour garantir que les pièces de connexion ne sont pas desserrées et que la fonction de levage du lit fonctionne normalement.
2. La connexion des parties fréquemment mobiles du lit doit être lubrifiée avec une quantité appropriée d'huile lors de l'inspection quotidienne ; si une usure importante est constatée, la pièce doit être remplacée immédiatement pour garantir la sécurité. La pièce mobile est illustrée dans la figure ci-dessous :

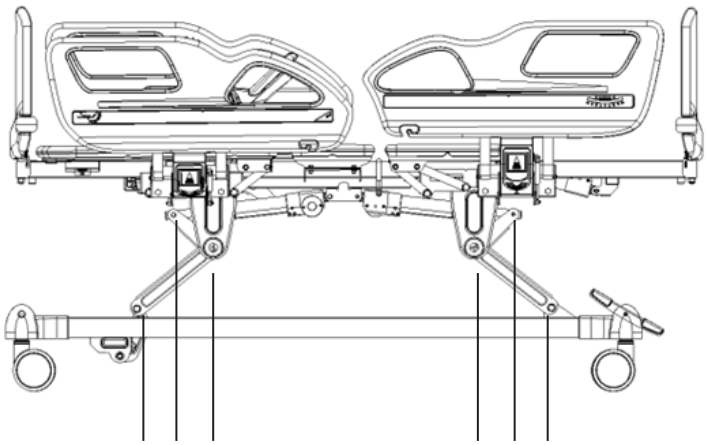

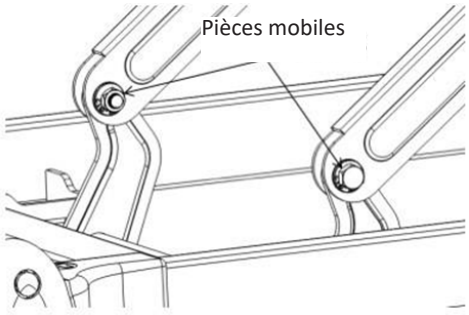

3. Éviter de heurter le lit et de rayer le revêtement sur la surface du lit avec des objets tranchants.
4. Éviter que le lit et le matelas n›absorbent l'eau et l'humidité, ce qui pourrait provoquer de la rouille, des bruits anormaux et une croissance bactérienne. Si de l'eau est renversée, l'essuyer immédiatement.
5. Lorsque le lit vieillit et atteint la fin de sa durée de vie, la partie métallique et les pièces en plastique peuvent être recyclées.

6. PRÉCAUTIONS RELATIVES AU NETTOYAGE DU LIT

1. Lors du nettoyage, essorer le chiffon imbibé de détergent neutre dilué dans de l'eau, essuyer, puis essorer le chiffon imbibé d'eau claire, essuyer pour éliminer les résidus de détergent et enfin essuyer avec un chiffon sec.
2. Ne pas utiliser d'objets volatils (diluants, propulseurs, essence, etc.) qui pourraient provoquer des réactions chimiques et endommager le lit.
3. Lors du nettoyage avec un désinfectant, s'assurer de l'utiliser après l'avoir dilué selon la concentration recommandée. Selon la composition du désinfectant, celui-ci peut corroder les pièces métalliques, les pièces en résine etc., provoquant une décoloration, une déformation et d'autres conséquences indésirables. Par conséquent, la quantité recommandée de désinfectant est la suivante :

- 0,05~0,2 % de chlorure d'ammonium
- 0,05~0,2 % de phényle chloré
- 0,05 % de dichlorobenzène biguanide éthane
- 0,05~0,2 % d'hypochlorite de sodium

Ne pas utiliser de stérilisateur à fumée ni d'autoclave fumant, et ne pas utiliser non plus de méthylphénol pour nettoyer la tête de lit et le panneau de pied de lit, car cela pourrait provoquer de la corrosion, une décoloration ou une détérioration.
Remarque : 1. Débrancher le câble électrique avant de nettoyer ou d'effectuer une intervention d'entretien du lit.
2. Pendant le nettoyage, NE PAS éclabousser d'eau pour éviter tout court-circuit et tout risque d'électrocution.
3. Lors du nettoyage du lit ou du changement du linge de lit, faire attention aux coins, aux bords et aux pièces vissées du cadre pour éviter les rayures.

7. ENTRETIEN DU MATELAS

1. Pour éviter de déchirer le tissu avec des équipements ou des couteaux tranchants, le couvrir avec des draps ou des tampons de nettoyage et le nettoyer fréquemment pour le garder propre et sec.
2. Nettoyer régulièrement la housse du matelas à l'aide d'un aspirateur. Elle peut être lavée directement à l'eau ou avec un détergent.
3. Aérer souvent le matelas pour que votre sommeil reste frais et confortable, mais faire attention à ne pas l'exposer trop longtemps au soleil.
4. Si le tissu est accidentellement taché, se reporter à la méthode de nettoyage recommandée dans les instructions. Ne pas utiliser de produits chimiques corrosifs pour nettoyer le tissu.
5. En cas de présence accidentelle de chewing-gum ou d'autres substances collantes sur le tissu, ne pas frotter avec force. Il est possible d'utiliser un sac de glace pour le durcir, puis de le décoller délicatement.
6. Si un fil est lâche en raison de l'usure, il ne doit pas être cassé à la main, mais coupé à l'aide de ciseaux.

8. INSPECTION ET ENTRETIEN DES ROULETTES

1. Contrôler régulièrement les roulettes, éviter de heurter des objets lourds ou de sur charger, ce qui endommagerait les roulettes.
2. Les roulettes doivent être lubrifiées régulièrement avec de la graisse lubrifiante. La fréquence d'application doit être déterminée en fonction de l'utilisation réelle. Dans des conditions normales, la graisse doit être appliquée tous les six mois.
3. Après avoir nettoyé l'équipement des roulettes, ajouter de la graisse lubrifiante. Le choix de la graisse lubrifiante doit être basé sur l'environnement d'utilisation réel, les environnements particuliers à haute ou basse température, etc.
4. Il est interdit de pousser le lit avec force lorsque les roulettes sont bloquées, car cela endommagerait le système de freinage.
5. L'usure de la bande de roulement de la roulette peut être détectée par inspection visuelle. Certaines accumulations telles que des fils et des pelotes de laine peuvent s'enrouler autour de la roulette. Retirer les boulons et les écrous du rouleau, nettoyer les débris et contrôler l'état du roulement de la roulette. Si les pièces ne sont pas endommagées, la roulette peut être remontée et utilisée.
6. La décision de remplacer l'ensemble du roulette dépend de son état d'usure. Après avoir remplacé ou réinstallé la roulette, s'assurer que le boulon et l'écrou de l'axe sont bien fixés, et utiliser autant que possible des rondelles ou des écrous de blocage.
7. Pour les roulettes équipées de freins, il est nécessaire de vérifier régulièrement si les freins fonctionnent normalement, et de vérifier les freins tous les jours ou avant chaque utilisation. Pour un lit d'hôpital équipé de plusieurs roulettes à frein, il est possible de bloquer une seule roulette à la fois et d'essayer de pousser le lit afin de vérifier si le freinage de chaque roulette est efficace. Si le frein de la roulette ne fonctionne pas en raison de l'usure ou d'un dommage, il convient de remplacer immédiatement la roulette et de tester à nouveau le système de freinage.
8. Si le mécanisme du système de freinage est endommagé et que le frein

doit être réparé ou remplacé, contacter notre service après-vente ou un revendeur agréé. À chaque remplacement des freins, les performances de freinage des roulettes doivent être testées à nouveau.

9. ENTRETIEN DES RAILS LATÉRAUX

1. S'assurer que les rails latéraux sont correctement installés afin d'empêcher le patient allongé de bouger et de rouler hors du lit.
2. Toujours vérifier les vis du rail latéral et des fixations du rail latéral afin d'éviter qu'elles ne se desserrent et ne tombent.
3. Utiliser correctement la partie rouge de la poignée du rail latéral, ne pas tirer avec force, ce qui endommagerait le rail latéral.

10. LISTE DES PIÈCES D'USURE ET DES PIÈCES DE RECHANGE

N°	Nom	Code du matériau	Dessin	Spécifications
1	V21 Tête de lit	GPSL101TS648		990*460
2	V21 Pied de lit	GPSL101TS648		990*460
3	V21 Panneau de lit 1	GPSL101TS610	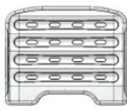	733*903/PP/ blanc
4	V21 Panneau de lit 2	GPSL101TS611	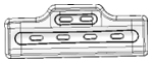	333*903/PP/ blanc
5	V21 Panneau de lit 3	GPSL101TS613	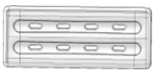	373*903/PP/ blanc
6	V21 Panneau de lit 4	GPSL101TS614	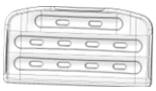	473*903/PP/ bianco
4	V21 garde-corps plaque dorsale, droit, moulage par soufflage	GPSL101TS607		924*350mm/ PP/blanc
5	V21 garde-corps plaque dorsale, gauche, moulage par soufflage	GPSL101TS606		924*350mm/ PP/blanc
6	V21 garde-corps panneau de pied, droit, moulage par soufflage	GPSL101TS609		924*350mm/ PP/blanc
7	V21 garde-corps plaque de pied, gauche, moulage par soufflage	GPSL101TS608		924*350mm/ PP/blanc
8	V21 autocollant garde-corps plaque dorsale	LGPFU101TS416		780*35*0,4
9	V21 autocollant garde-corps panneau de pied	LGPFU101TS417		750*35*0,4
10	Pare-chocs garde-corps (blanc)	LGPQT101TS024		18-58-168-35N
11	Crochet de drain 30-50	BYKBGKM02806		30-50 (plastique)
12	Potence d'intraveineuse en acier inox avec 4 crochets en plastique	S0FJSY010003		Φ16-19/ blanc cassé
13	Cache de pied (gauche)	BYKBGKM02402		blanc
14	Cache de pied (droit)	BYKBGKM02403	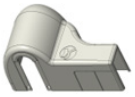	blanc
15	Cache de pied de lit	BYKBGKM02404		blanc
16	Pédale de frein (gauche) A	BYKBGKM02817		vert
17	Pédale de frein (gauche) B	BYKBGKM02818		rouje
18	Pédale de frein (droite) A	BYKBGKM02819		vert
19	Pédale de frein (droite) B	BYKBGKM02820		rouje
20	Roue double direction à commande centrale de 5 pouces	BYDYGX105134		/
21	Moteur JC 100 horizontal	LGPDJ101TS410		JC35D1-0-6-3-24-100/275-H-B
22	Moteur de réglage de hauteur JC 150 horizontal	LGPDJ101TS402		JC35D-150/325-H-B
23	Moteur de réglage de hauteur JC 150 horizontal	LGPDJ101TS402		JC35D-150/325-H-B
24	Moteur JC 200 vertical	LGPDJ101TS005		JC35D-200/375
25	Cordon d'alimentation JC 3 m	LGPDJ101TS694	/	Fiche GB 3 broches
27	Panneau de commande 5 fonctions JC	LGPDJ101TS452	/	JCB35Q-0-4-24-100/230-G

28	Télécommande manuelle 5 fonctions JC	LGPDJ101TS715		JCH35-A-7-G-017-9L1-4D0-0

Remarque : *En raison du renouvellement de la gamme de produits, certaines pièces du produit d'origine peuvent ne plus être disponibles. (La société garantit la disponibilité des pièces pour les produits vendus pendant une période de 6 ans après la fin de leur production.)*

11. CONDITIONS D'EMBALLAGE, DE TRANSPORT ET DE STOCKAGE

1. L'emballage du lit manuel est effectué conformément au contrat ou à la norme du produit.
2. Pendant le transport du produit, éviter les chocs, les vibrations violentes, empêcher l'exposition directe au soleil et à la pluie.
3. Conditions de stockage :
a) Température ambiante : -40°C ~ 70°C
b) Humidité relative : ≤ 95%
c Pression atmosphérique : 500hPa~1060hPa
d) Tension : 100-220±22V
e) Fréquence d'alimentation : 50±5 Hz
4. La classification de sécurité de l'équipement est de classe I, avec alimentation interne, type de protection B.
a) Tension de fonctionnement : 24V
b) Puissance d'alimentation : 500VA
c) Protecteur de fusible, valeur nominale : F3AL 250V, 5×20mm
d) stème d'exploitation : chargement intermittent et fonctionnement continu.
e) Protection contre les infiltrations de liquide : IPX4
f) équipement de type non AP/APG

EXPLICATION DES PICTOGRAMMES :

Pictogramme	Description
	Pour abaisser le rail latéral (déverrouillage), appuyer sur la poignée rouge. Pour relever le rail latéral, appuyer sur la poignée rouge et pousser vers l'avant jusqu'à entendre un « clic »
CE	Dispositif médical conforme au règlement (UE) 2017/745
EC REP	Représentant autorisé dans la Communauté européenne
	Fabricant
	Date de fabrication
MD	Dispositif médical
LOT	Numéro de lot
REF	Code produit
	Importé de :
	Avertissement : Lisez attentivement et suivez les instructions (avertissements) d'utilisation.
	Limite de température
	Suivez les instructions d'utilisation
	Á conserver dans un endroit frais et sec
	Limite de pression atmosphérique
	Limite d'humidité
UDI	Identifiant unique de l'appareil
	Disposition DEEE
	Appareil de type B
	Á conserver à l'abri de la lumière du soleil
	Mise à la terre de protection
IPX4	Degré de protection de l'enveloppe

12.SERVICE APRÈS-VENTE

1. Conserver les documents joints et la facture de ce produit, ceux-ci devant être présentés pour bénéficier du service après-vente et d'assistance.
2. En cas de question pendant l'utilisation, ne pas hésiter à nous contacter à tout moment, afin que notre société puisse fournir une assistance technique et des services de maintenance précis et efficaces dans les plus brefs délais.
3. À compter de la date d'achat et pendant un an, si un dysfonctionnement ou un dommage survient alors que le produit est installé et utilisé correctement conformément aux instructions, il est possible de bénéficier d'une garantie gratuite et d'un service de maintenance à vie sur présentation d'un « certificat » ou d'une facture.
4. Ne pas démonter soi-même les pièces internes de ce produit afin d'éviter tout dommage inutile. Si l'on constate que l'utilisation est affectée par des problèmes de qualité, contacter le service après-vente de la société ou le distributeur agréé.
5. À compter de la date d'achat et pendant 1 an, si le produit ne fonctionne pas normalement en raison de problèmes de qualité, la société le réparera gratuitement pour les clients.
6. La garantie est assurée conformément aux exigences du contrat. En dehors de la période de garantie, la société est responsable de la maintenance, de la fourniture d'accessoires et de la mise en œuvre d'un service à vie pour les clients.
7. Service Après-vente : Jiangsu Saikang Medical Equipment Co., Ltd.



Élimination des déchets d'EEE: *Ce produit ne doit pas être jeté avec les ordures ménagères. Les utilisateurs doivent remettre leurs appareils usagés à un point de collecte approprié pour le traitement, la valorisation, le recyclage des déchets d'EEE*

CONDITIONS DE GARANTIE GIMA

La garantie appliquée est la B2B standard Gima de 12 mois.

DESCRIPCIÓN GENERAL

Este manual se refiere a la cama de hospital eléctrica V8v, e incluye el método de instalación, las instrucciones de uso y mantenimiento, etc.
Las imágenes incluidas en el manual son solo para referencia del usuario; durante el funcionamiento refiérase al producto real.
Este manual incluye la descripción del producto, las instrucciones y la información de mantenimiento y algunos datos técnicos.
Si tiene alguna pregunta, póngase en contacto con nuestro servicio post-venta o su distribuidor.
Cualquier persona que utilice este manual debe leerlo atentamente y seguir meticulosamente las siguientes instrucciones.
A excepción de algunas situaciones imprevistas, los usuarios deben estar familiarizados con las guías de uso y los cuidados necesarios.

1. GUÍA DE INSTALACIÓN DEL PRODUCTO

1.1 Lista de accesorios estándar

Después de abrir el caja de embalaje, compruebe que las piezas siguientes están incluidas:

Mesa A

N°	Nombre	Dibujo	Especificaciones	Cant.	Unidad
1	Caja de embalaje cabecero piecero	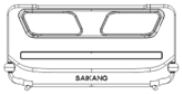	consultar la tabla a.1 siguiente	1	caja
2	Poste IV		Φ16-19/blanco tiza	1	pza
3	Somier cama	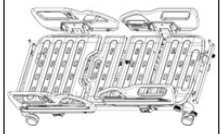	2048*1047	1	pza
4	Paquete de tornillos	/	Consultar la tabla a.2 siguiente	1	bolsa

Tabella A.1

N°	Nombre	Dibujo	Especificaciones	Cant.	Unidad
1	Cabecero		990*460	1	pza
2	Piecero		990*460	1	pz

Tabella A.2

N°	Nombre	Dibujo	Especificaciones	Cant.	Unidad
1	30-50 gancho para drenaje		30-50(plástico)	2	pza
2	Poste 154		ϕ15,3*154	2	pza
3	Poste 184		ϕ15,3*184	2	pza
4	Arandela plana		ϕ12	4	pza
5	Contratuerca		M12	4	pza

1.2 Instalación del cabecero y piecero

(La imagen no coincide exactamente con el objeto real, solo para referencia a la guía de instalación)
Postes cabecero: ϕ15.6x154, postes piecero: ϕ15.6x184,el método de instalación se muestra en la figura siguiente:

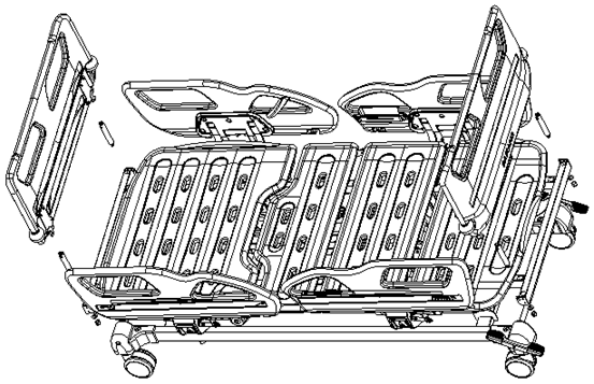

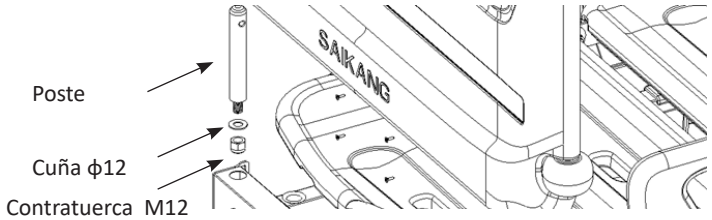

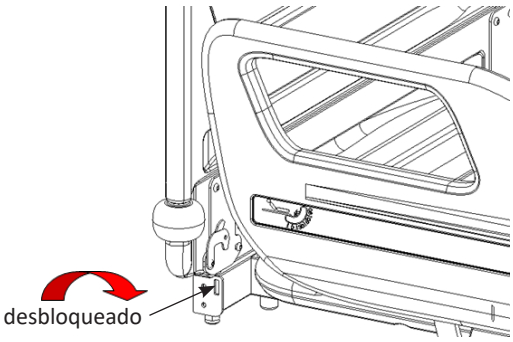

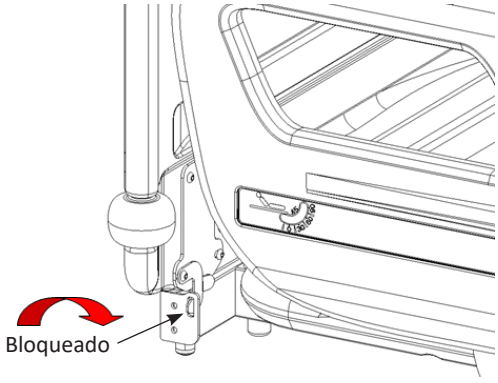

1.3 Instalación del gancho para drenaje

Preparar el gancho para drenaje, girar la abrazadera cóncava del gancho para drenaje hacia abajo y, a continuación, engancharla en la viga del marco de la cama, como se muestra en la imagen:

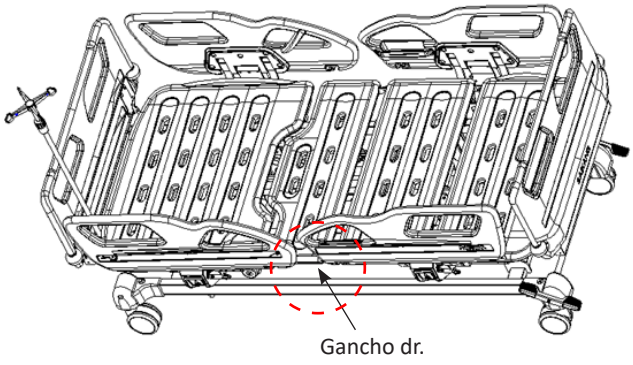

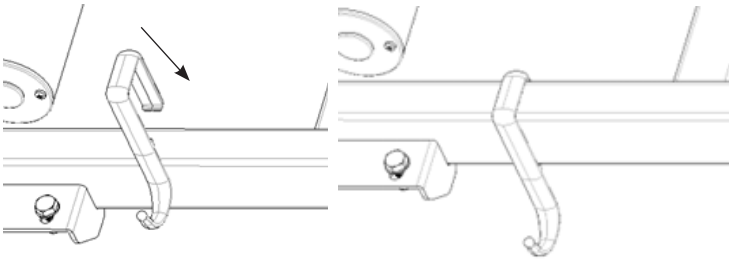

1.4 Instalación poste IV
Instalación pieza principal: colocar la parte principal de plástico del gancho sobre el poste de acero inoxidable de 16mm Ø y presionar hacia abajo. Instalación de la pieza secundaria: colocar la pieza secundaria de plástico con gancho sobre la pieza principal, alinear la abrazadera de la pieza secundaria con el encaje de la pieza principal y presionar hacia abajo. Tras oír un «clic», comprobar si el clip está bien ajustado. Si es así, la instalación habrá finalizado; de no ser así, siga presionando hacia abajo. Colocar el poste IV verticalmente en una de las predisposiciones para poste IV.

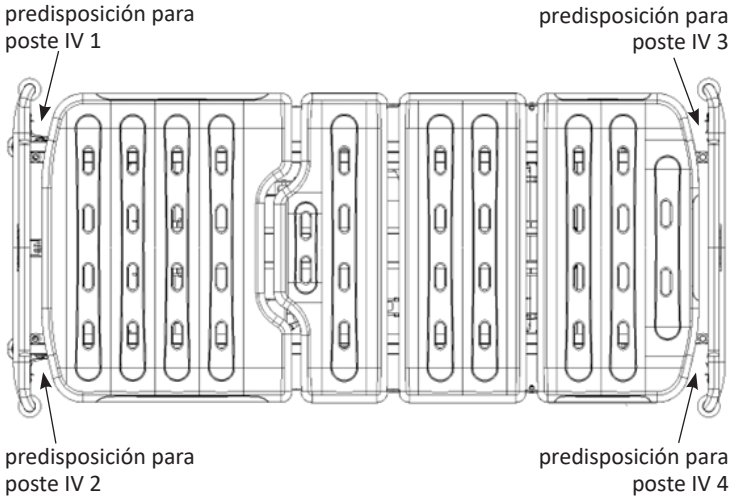

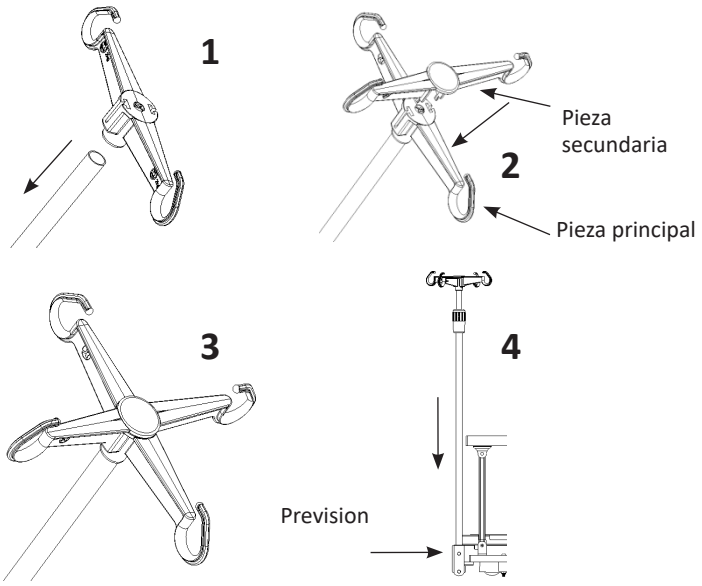

2. GUÍA DE USO DEL PRODUCTO

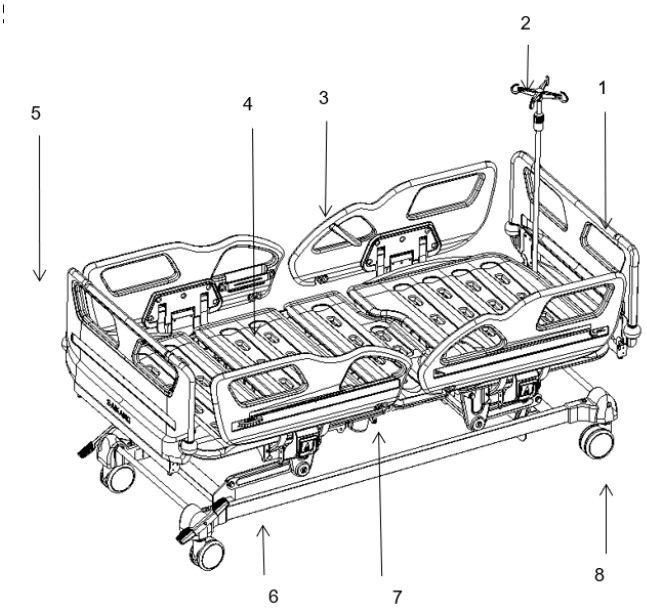

1-Cabecero 2-Poste IV 3-Barandilla lateral 4-Somier cama - 5-Piecero 6-Marco de cama 7-Gancho para drenaje 8-Rueda

Parámetros técnicos:

1	Dimensiones somier cama	longitud	mm	1925±10
		ancho		900±10
		altura		455±10
2	Dimensiones totales	longitud		2085±10
		ancho		1025±10
		altura		(455-745)±10
3	Rango de inclinación	respaldo	/	0 ~ 75±10°
		soporte para rodillas		0 ~ 32±10°
		Trendelenburg invertido		0 ~ 12±2°
		Trendelenburg		0 ~ 12±2°
4	Peso	Carga de trabajo segura	/	225

El peso máximo raccomandato del paziente es de 225 kg.
Il carico di lavoro sicuro viene calcolato come segue:
Peso máximo del paziente: 175 kg
Accesorios (incluidos los accesorios adicionales): 50 kg
TOTAL: 225 kilos

2.1 Uso de las ruedas
En este producto se utiliza el sistema de bloqueo central, que puede bloquear todas las cuatro ruedas accionando el pedal de freno en el costado. Pise el pedal verde para desbloquear las ruedas, pise el pedal rojo para bloquear las ruedas.
La imagen siguiente muestra los dos estados de las ruedas:

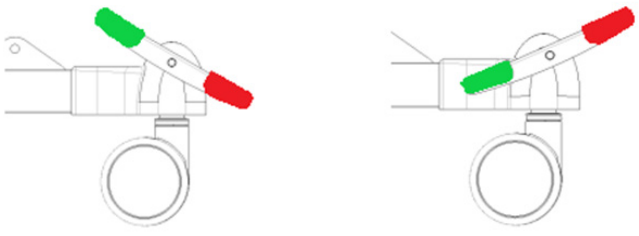

Bloqueado Desbloqueado

2.2 Uso barandilla lateral
(La imagen es solo para referencia, referirse al producto real.)
Para subir la barandilla lateral: sujetar la barandilla y tirar de este hacia arriba, cuando se oiga «clic» significará que la barandilla está bloqueada, ver la imagen:

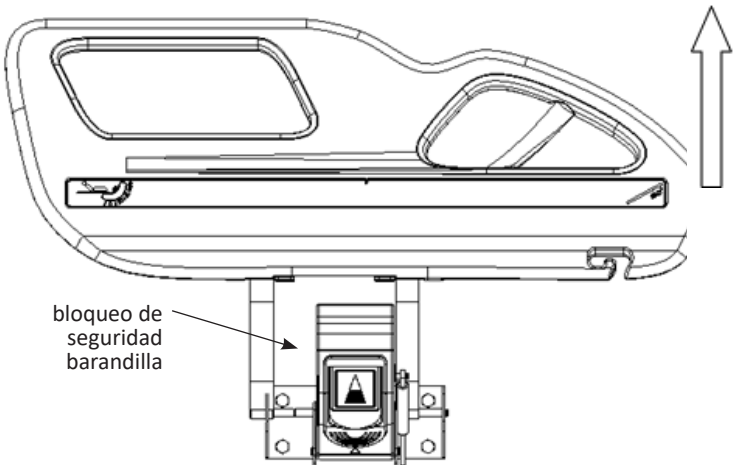

Para bajar la barandilla: desbloquear la barandilla, bajarla lentamente, ver la imagen:

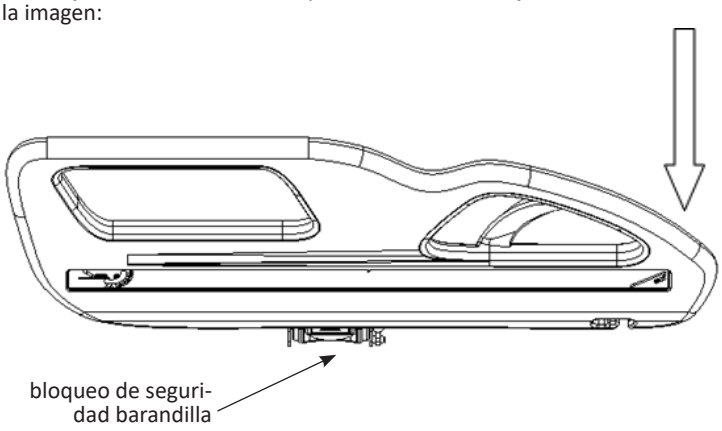

2.3 Uso del poste IV

Ajuste de la altura del poste IV: primero desenroscar el manguito giratorio exterior en sentido antihorario, insertar el tubo interior del poste IV en el manguito giratorio y, a continuación, ajustar la altura del poste IV según sea necesario. Después de regular la altura requerida, apretar el manguito giratorio exterior en sentido horario. La carga de trabajo segura de cada gancho individual es 2 kg, la carga de trabajo segura es 8 kg.
(rango de ajuste de altura: 890-1540mm, la imagen es solo para referencia)

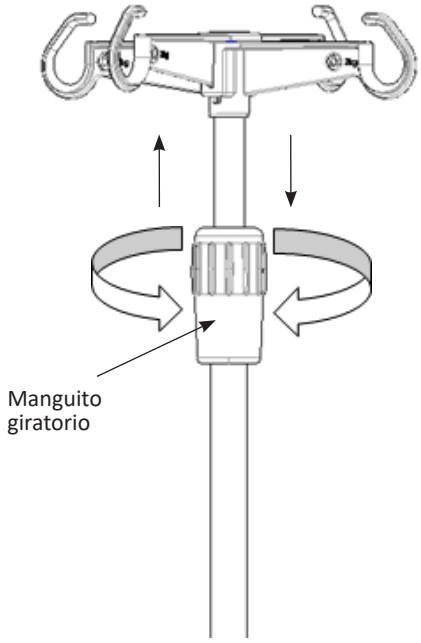

2.4 Uso del panel de control manual
(la imagen es solo para referencia)

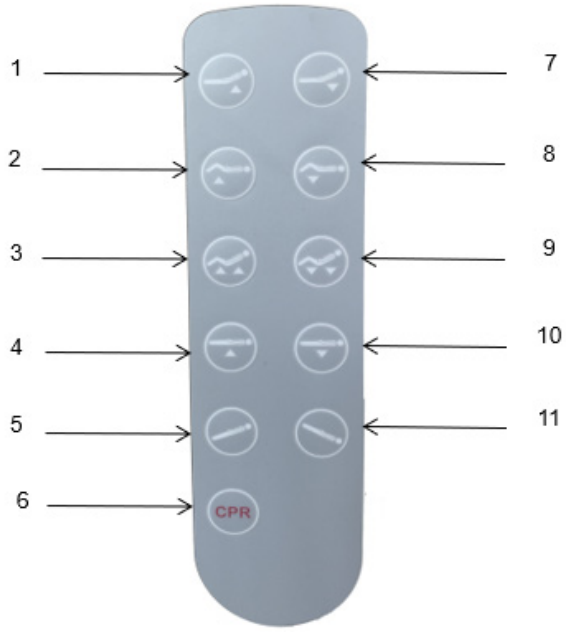

1-subir respaldo 2-subir soporte para rodillas 3-subir respaldo±soporte para rodillas 4-subir la cama - 5-trendelenburg invertido 6-RCP 7-bajar respaldo 8-bajar soporte para rodillas 9-bajar respaldo±soporte para rodillas 10 - bajar la cama 11 - trendelenburg

2.5 Composición del sistema de control electrónico

Nombre	Cant.
Motor JC 200 vertical	1
Motor JC 100 horizontal	1
Altura somier cama Motor JC 150 horizontal	2
cable de alimentación JC 3m (ambiental)	1
panel de control JC 5-funciones	1
controlador de mano JC 5-funciones	1

3. SUSTITUCIÓN Y MANTENIMIENTO DE PIEZAS DE REPUESTO

3.1 Desmontaje y sustitución de las ruedas

Utilizar una llave inglesa de 10” pulgadas para destornillar el perno, retirar el perno, las arandelas elásticas planas, el pedal de freno, el anillo de retención de plástico, varilla hexagonal, etc., sustituir la rueda de repuesto, volver a colocar el perno en su alojamiento, apretar la tuerca.

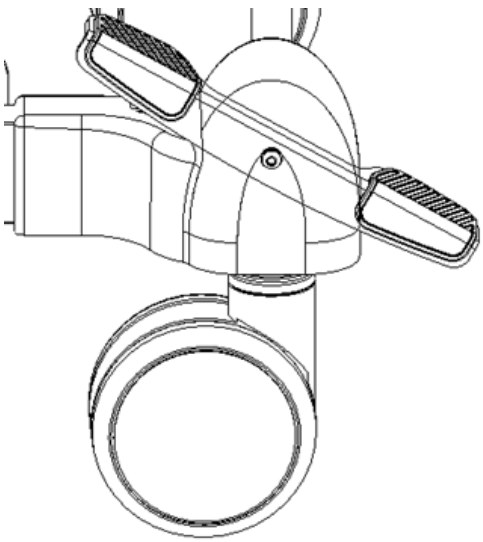

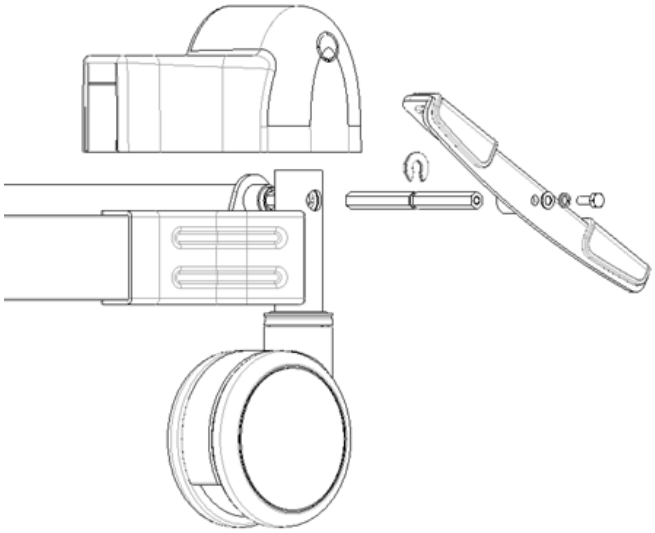

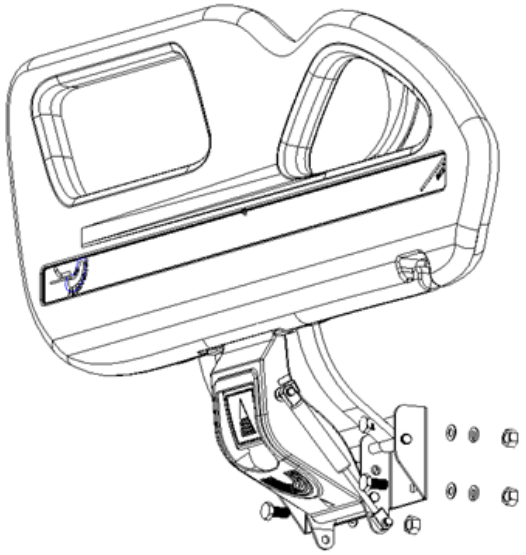

3.2 Desmontaje y sustitución del resorte de gas de la barandilla lateral
(la imagen es solo para referencia)
Utilizar calibradores externos para extraer los resortes de presión de los pasadores de cabeza y cola, retirar el resorte de gas, sustituirlo por el de repuesto, volver a instalarlo y probar la barandilla.

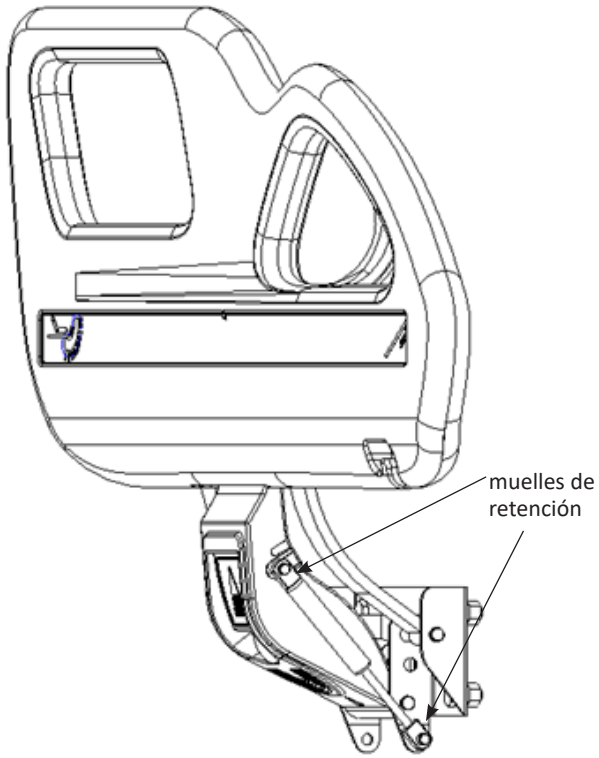

3.3 Desmontaje y sustitución de la barandilla lateral
Primero retire el resorte de gas, utilizando dos llaves de 14 pulgadas afloje la tuerca, retire la tuerca, retire el cojinete, retire la barandilla. (La imagen es solo para referencia, referirse al producto real)

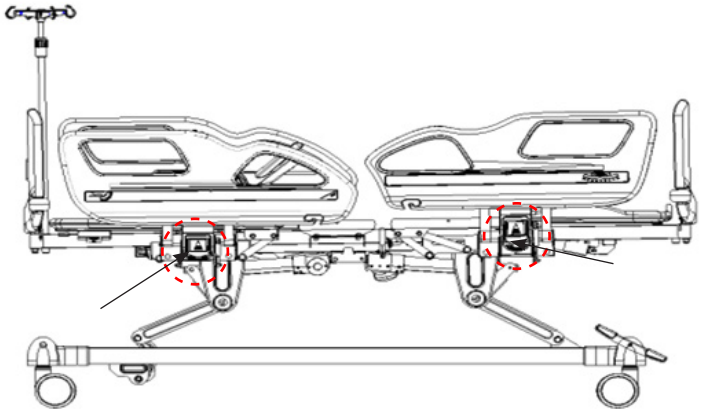

3.4 Remoción y sustitución del motor
Después de retirar los pasadores de bloqueo tipo R en ambos extremos del motor, retirar los pasadores de bloqueo. Después de sustituir el motor, montar los pernos según el orden que se indica abajo.
(la imag. es solo para referencia)

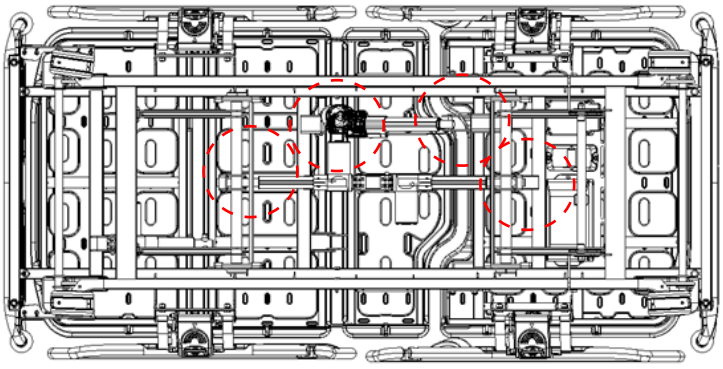

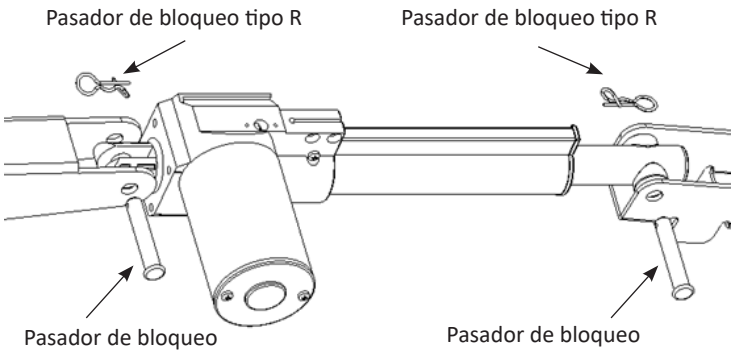

4. RESOLUCIÓN DE PROBLEMAS

Problema	Posible causa	Resolución de problemas
La cama no puede ajustarse utilizando los botones de posicionamiento	No se enciende	Pulsar el botón de encendido
	El motor está apagado, Mal funcionamiento del motor	Comprobar los cables de alimentación Sustituir el motor, ver 3.4
	El enchufe no está conectado correctamente	Conectar correctamente el enchufe
	Mal funcionamiento del sistema de control	Contactar con la asistencia técnica

Fallo de ajuste de altura de la cama	El motor está apagado	Comprobar los cables de alimentación
	Mal funcionamiento del motor	Sustituir el motor, ver 3.4
	El enchufe no está conectado correctamente	Conectar correctamente el enchufe
	Mal funcionamiento de la caja de alimentación	Contactar con la asistencia técnica
	Mal funcionamiento del sistema de control	Contactar con la asistencia técnica
La placa trasera no se puede bajar desde la posición vertical	Hay objetos extraños debajo de la placa trasera o en la unidad de accionamiento	Retire los objetos extraños
No se puede ajustar la barandilla	El cierre de la barandilla está sucio	Limpiar el mecanismo de bloqueo
	Fallo en el bloqueo de seguridad de la barandilla lateral	Sustituir la barandilla lateral, ver 3.3
Las ruedas no giran	El eje giratorio está atascado por restos de suciedad	Limpiar el mecanismo de rotación
	Mal funcionamiento del mecanismo interno de la rueda	Sustituir la rueda, ver 3.1
Imposible instalar el cabecero y el piecero	Método de instalación incorrecto	Comprobar el mecanismo de bloqueo, colocar correctamente el cabecero y el piecero, ver 1.2
	Mal funcionamiento mecánico	Contactar con la asistencia técnica

5. MANTENIMIENTO DE LA CAMA

1. Para utilizar de forma segura la cama, es necesario realizar inspecciones de seguridad de la cama periódicas, se recomienda realizar una inspección completa cada seis meses para asegurarse de que las piezas de conexión no están flojas y que la función de elevación de la cama funciona normalmente.
2. Las conexiones de las piezas de la cama que se mueven con frecuencia deben lubricarse con una cantidad adecuada de aceite durante la inspección diaria; si se detecta un deterioro grave, deben reemplazarse inmediatamente para garantizar la seguridad. En la imagen siguiente las piezas móviles:

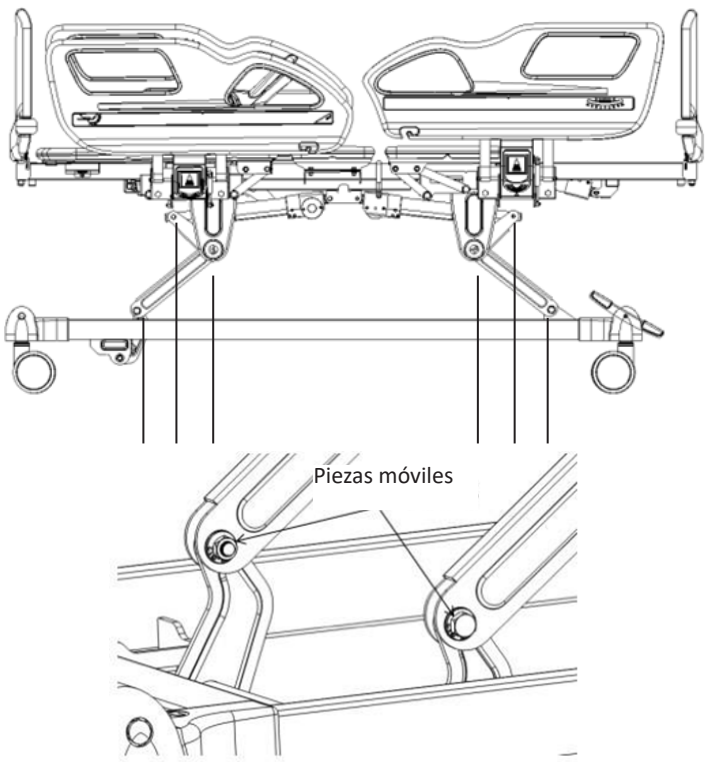

3. Evite golpear la cama y rayar el revestimiento de la superficie de la cama con objetos afilados.
4. Evite que la cama y el colchón absorban agua y humedad, ya que esto puede causar óxido, ruidos anormales y la proliferación de bacterias. Si se derrama agua, límpiela inmediatamente.
5. Cuando la cama se desgasta y alcanza el final de su vida útil, las piezas metálicas y de plástico pueden reciclarse.

6. PRECAUCIONES DE LIMPIEZA DE LA CAMA

1. Para limpiar, escurra el paño empapado en detergente neutro diluido en agua, séquelo, luego escurra el paño empapado en agua limpia, limpie los restos de detergente y, por último, limpie con un paño seco.
2. No utilice productos volátiles (disolventes, propelentes, gasolina, etc.) que puedan provocar reacciones químicas y dañar la cama.
3. Cuando se realiza la limpieza con un desinfectante, asegúrese de utilizarlo después de diluirlo en la concentración especificada. Dependiendo de la composición del desinfectante, este podría corroer las piezas metálicas, las piezas de resina, etc., provocando decoloración, deformación y otras consecuencias indeseables. Por lo tanto, el contenido recomendado del desinfectante es el siguiente:
   - 0.05~0.2% cloruro de amonio
   - 0.05~0.2% fenil clorado
   - 0.05% diclorobenceno biguanida etano
   - 0.05~0.2% hipoclorito de sodio

No utilice esterilizadores de humo ni autoclaves, y no utilice metilfenol para limpiar el cabecero, el piecero, las patas de la cama, etc., ya que podría provocar corrosión, decoloración y deterioro.

Nota:

1. Desconecte el cable de alimentación antes de realizar la limpieza y el mantenimiento
2. Durante la limpieza, NO salpique agua para evitar cortocircuitos y descargas eléctricas
3. Al limpiar la cama o cambiar la ropa de cama, preste atención a las esquinas, los bordes y los tornillos del bastidor para evitar arañazos.

7. MANTENIMIENTO DEL COLCHÓN

1. Evitar arañar la tela con aparatos o cuchillos afilados durante su uso, cubrirlo con sábanas o almohadillas de limpieza y limpiarlo con frecuencia para mantenerlo limpia y seca.
2. Limpiar regularmente la funda del colchón con una aspiradora; se puede lavar directamente con agua o detergente.
3. Ventilar el colchón con frecuencia para mantener su descanso fresco y cómodo, pero tenga cuidado de no exponer el colchón al sol durante demasiado tiempo.
4. Si la tela se mancha accidentalmente, consultar el método de limpieza recomendado correspondiente en las instrucciones. No utilizar productos químicos corrosivos para limpiar la tela.
5. Si accidentalmente se le pega chicle u otros objetos similares a la tela, no lo frote con fuerza. Puede utilizar una bolsa de hielo para que se endurezca y luego despegarlo con cuidado.
6. Si se encuentra un hilo suelto debido al desgaste, no se puede romper con la mano, sino que se debe cortar con unas tijeras.

8. INSPECCIÓN Y MANTENIMIENTO DE LAS RUEDAS

1. Comprobar periódicamente las ruedas, evitar golpear objetos pesados o sobrecargas que puedan dañarlas.
2. Las ruedas deben lubricarse regularmente con grasa lubricante; la frecuencia de aplicación debe determinarse en función de las condiciones específicas de uso. En condiciones normales, la grasa debe aplicarse cada seis meses.
3. Después de limpiar el conjunto de ruedas, recuerde añadir grasa lubricante. La selección de la grasa lubricante debe basarse en el entorno de uso real, entornos especiales con temperaturas altas o bajas, etc.
4. Está prohibido empujar la cama con fuerza cuando las ruedas están frenadas, ya que esto causará daños al sistema de frenado.
5. El desgaste de la banda de rodadura de la rueda se puede detectar mediante inspección visual. Algunas acumulaciones, como hilos y hebras, pueden enrollarse alrededor de la rueda. Retirar los pernos y tuercas de la rueda, limpiar los residuos y comprobar si el cojinete de la rueda está dañado. Si las piezas no están dañadas, la rueda se pueden volver a montar y utilizar.
6. La decisión de sustituir toda la rueda depende del estado de desgaste. Después de sustituir o volver a instalar la rueda giratoria, asegúrese de que el perno y la tuerca del eje estén apretados correctamente y utilizar arandelas de seguridad o tuercas de seguridad siempre que sea posible.
7. En el caso de ruedas equipadas con frenos, es necesario comprobar periódicamente si los frenos funcionan normalmente, y revisarlos todos los días o antes de cada uso. En el caso de una cama de hospital equipada con múltiples ruedas con freno, se puede bloquear solo una rueda con freno a la vez e intentar empujar la cama para comprobar si el rendimiento de frenado de cada rueda es correcto. Si el freno de la rueda no funciona debido al desgaste o al daño de la rueda, sustituirla inmediatamente y volver a comprobar el sistema de frenado.
8. Si el mecanismo del sistema de frenado está dañado, y el freno necesita

repararse o sustituirse, contactar con nuestro servicio de postventa o con un distribuidor autorizado. Cada vez que se sustituyan los frenos, se debe volver a comprobar el rendimiento de frenado de las ruedas.

9. MANTENIMIENTO DE LA BARANDILLA LATERAL

1. Compruebe que las barandillas laterales estén instaladas correctamente para evitar que el paciente tumbado se mueva y se caiga.
2. Compruebe siempre los tornillos de la barandilla lateral y los accesorios de la barandilla lateral para evitar que se aflojen y se caigan.
3. Utilice correctamente la parte roja del asa de la barandilla lateral, no ejerza demasiada fuerza para tirar de la misma, ya que podría dañar la barandilla lateral.

10. LISTA DE PIEZAS DE DESGASTE Y REPUESTO

N°	Nombre	Código del material	Dibujo	Especificaciones
1	V21 cabecero	GPSL101TS648		990*460
2	V21 piecero	GPSL101TS648		990*460
3	V21 cabecero 1	GPSL101TS610	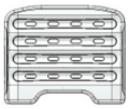	733*903/PP/blanco
4	V21 cabecero 2	GPSL101TS611		333*903/PP/blanco
5	V21 cabecero 3	GPSL101TS613	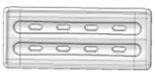	373*903/PP/blanco
6	V21 cabecero 4	GPSL101TS614	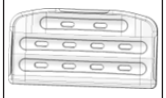	473*903/PP/blanco
4	V21 barandilla placa trasera, derecha, moldeado por soplado	GPSL101TS607		924*350mm/PP/blanco
5	V21 barandilla placa trasera, izquierda, moldeado por soplado	GPSL101TS606		924*350mm/PP/blanco
6	V21 barandilla piecero, derecha, moldeado por soplado	GPSL101TS609		924*350mm/PP/blanco
7	V21 barandilla piecero, izquierda, moldeado por soplado	GPSL101TS608		924*350mm/PP/blanco
8	V21 pegatina barandilla placa trasera	LGPFU101TS416		780*35*0,4
9	V21 pegatina barandilla piecero	LGPFU101TS417		750*35*0,4
10	Amortiguador barandilla (blanco)	LGPQT101TS024		18-58-168-35N
11	30-50 gancho para drenaje	BYKBGKM02806		30-50 (plástico)
12	Poste IV de acero inoxidable con 4 ganchos de plástico	S0FJSY010003		Φ16-19/blanco tiza
13	Cubierta pie (izquierda)	BYKBGKM02402	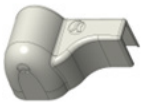	blanco
14	Cubierta pie (derecha)	BYKBGKM02403	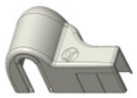	blanco
115	Cubierta pie de la cama	BYKBGKM02404		blanco
16	Pedal de freno (izquierda) A	BYKBGKM02817		verde
17	Pedal de freno (izquierda) B	BYKBGKM02818		rojo
18	Pedal de freno (derecha) A	BYKBGKM02819		verde
19	Pedal de freno (derecha) B	BYKBGKM02820		rojo
20	rueda de control central de doble cara de 5 pulgadas	BYDYGX105134		/
21	Motor JC 100 horizontal	LGPDJ101TS410		JC35D1-0-6-3-24-100/275-H-B
22	altura Motor JC 150 horizontal	LGPDJ101TS402		JC35D-150/325-H-B
23	altura Motor JC 150 horizontal	LGPDJ101TS402		JC35D-150/325-H-B
24	Motor JC 200 vertical	LGPDJ101TS005		JC35D-200/375
25	cable de alimentación JC 3m	LGPDJ101TS694	/	GB a 3 poli
27	panel de control JC 5-funciones	LGPDJ101TS452	/	JCB35Q-0-4-24-100/230-G

28	controlador de mano JC 5-funciones	LGPDJ101TS715		JCH35-A-7-G-017-9L1-4D0-0

Nota: *Debido a la renovación de la línea de productos, las piezas del producto original podrían no estar disponibles. (La empresa garantiza la disponibilidad de las piezas para productos vendidos dentro de 6 años después del final de su producción.)*

11. CONDIZIONI DI IMBALLAGGIO, TRASPORTO E CONSERVAZIONE

1. El embalaje de la cama manual se realiza de acuerdo con el contrato o la norma del producto.
2. Durante el transporte del producto, evite sacudidas bruscas, vibraciones violentas, y la exposición directa al sol y la lluvia.
3. Condiciones de almacenamiento:
a) Temperatura ambiente: -40°C ~ 70°C
b) Humedad relativa: ≤ 95%
c) Presión atmosférica: 500hPa~1060hPa
d) Voltaje: 100-220±22V
e) Frecuencia eléctrica: 50±5 Hz
4. La clasificación de seguridad del equipo es clase I, con fuente de alimentación interna, protección tipo B.
a) tensión de funcionamiento: 24 V
b)Potencia de entrada: 500VA
c) Protector de fusible, valor nominal: F3AL 250V, 5×20mm
d) Sistema operativo: carga intermitente y funcionamiento continuo
e) Protección contra entrada de líquidos: IPX4
f) Equipo tipo no-AP/APG

EXPLICACIÓN DE SÍMBOLOS:

Símbolo	Descripción
	Presione la palanca roja para bajar la barandilla lateral (desbloquearla); para subirla, presione la palanca roja y empújela hacia delante hasta que oiga un «clic»
	Dispositivo médico conforme con el Reglamento (UE) 2017/745
	Representante autorizado en la Comunidad Europea
	Fabricante
	Fecha de fabricación
	Dispositivo médico
	Número de lote
	Código producto
	Importado por
	Advertencia: Lea y siga atentamente las instrucciones (advertencias) de uso.
	Límite de temperatura
	Lea las instrucciones de uso
	Conservar en un lugar fresco y seco
	Límite de presión atmosférica
	Límite de humedad
UDI	Identificador de dispositivo único
	Disposición WEEE
	Aparato de tipo B
	Conservar al amparo de la luz solar
	Conexión a tierra de protección
IPX4	Tasa de protección de cobertura

12. SERVICIO POSTVENTA

1. Conserve los documentos adjuntos y la factura de este producto, ya que deberá presentarlos para poder beneficiarse del servicio de mantenimiento postventa.
2. Si tiene alguna pregunta durante el uso, póngase en contacto con nosotros en cualquier momento,
para que nuestra empresa pueda proporcionarle un servicio de asistencia técnica y mantenimiento preciso y eficaz.
3. A partir de la fecha de compra y durante un año, si se produce algún fallo o daño cuando el producto se instala y se utiliza correctamente según las instrucciones, podrá beneficiarse de una garantía gratuita y un servicio de mantenimiento de por vida presentando un «certificado» o una factura.
4. No desmonte usted mismo las piezas internas de este producto para evitar daños innecesarios. Si comprueba que el uso del producto resulta afectado por problemas de calidad, póngase en contacto con el departamento de servicio postventa de la empresa o con el distribuidor autorizado.
5. A partir de la fecha de compra y durante 1 año, si el producto no funciona correctamente debido a problemas de calidad, la empresa lo reparará de forma gratuita para los clientes.
6. La garantía se aplica de acuerdo con los requisitos del contrato. Después del período de garantía, la empresa se encarga del mantenimiento, el suministro de accesorios y la prestación de un servicio de asistencia permanente a los clientes.
7. Unidad de servicio de asistencia postventa: Jiangsu Saikang Medical Equipment Co., Ltd.



Eliminación: *El producto no ha de ser eliminado junto a otros residuos domésticos. Los usuarios tienen que ocuparse de la eliminación de los aparatos por desguazar llevándolas al lugar de recogida indicado por el reciclaje de los equipos eléctricos y electrónicos*

CONDICIONES DE GARANTÍA GIMA

Se aplica la garantía B2B estándar de Gima de 12 meses.