GIMA

PROFESSIONAL MEDICAL PRODUCTS

LETTO OSPEDALIERO ELETTRICO
ELECTRIC HOSPITAL BED
LIT MÉDICALISÉ ÉLECTRIQUE
CAMA ELÉCTRICA DE HOSPITAL

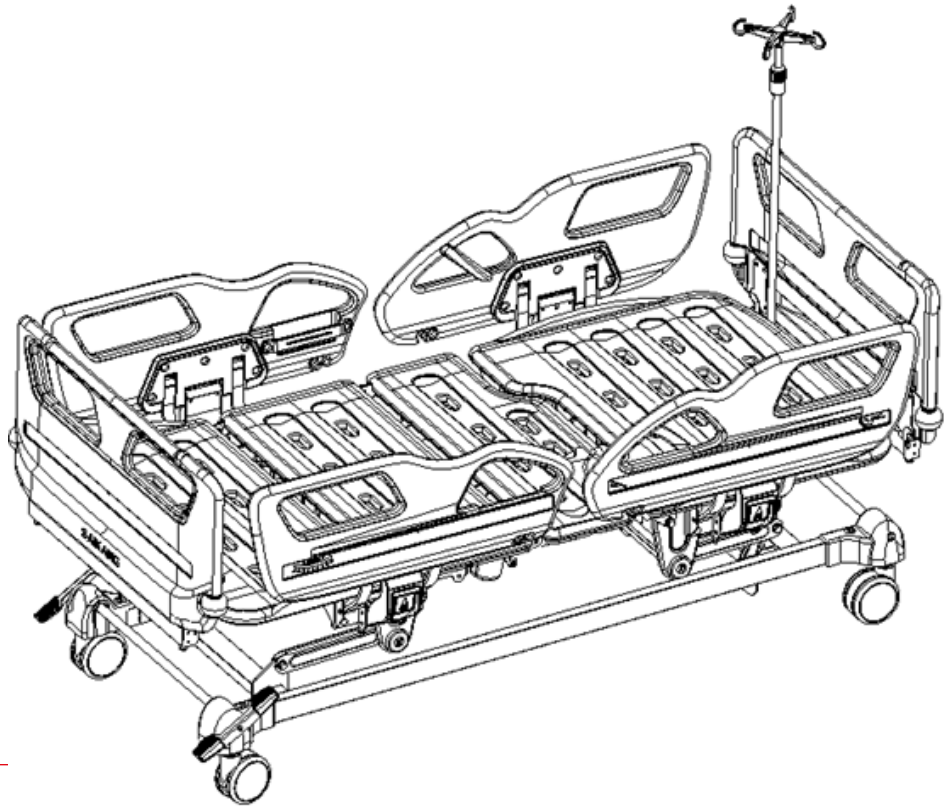

MANUALE D'USO – USER MANUAL – MODE D'EMPLOI – MANUAL DE USO

- È necessario segnalare qualsiasi incidente grave verificatosi in relazione al dispositivo medico da noi fornito al fabbricante e all'autorità competente dello Stato membro in cui si ha sede.
- All serious accidents concerning the medical device supplied by us must be reported to the manufacturer and competent authority of the member state where your registered office is located.
- Il est nécessaire de signaler tout accident grave survenu et lié au dispositif médical que nous avons livré au fabricant et à l'autorité compétente de l'état membre où on a le siège social.
- Es necesario informar al fabricante y a la autoridad competente del Estado miembro en el que se encuentra la sede sobre cualquier incidente grave que haya ocurrido en relación con el producto sanitario que le hemos suministrado.

Gima 44746

Jiangsu Saikang Medical Equipment Co.,Ltd
No. 35 Lehong Road, Modern Agriculture Demonstration Park,
Zhangjiagang City, Jiangsu Province, China
Made in China

REF **V8v**

EC REP **SUNGO Europe B.V.**
Fascinatio Boulevard 522, Unit 1.7,
2909VA Capelle aan den IJssel, The Netherlands

Gima S.p.A.
Via Marconi, 1 - 20060 Gessate (MI) Italy
gima@gimaitaly.com - export@gimaitaly.com
www.gimaitaly.com

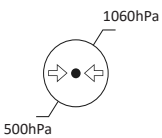

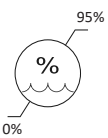

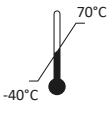

MD








M44746-M-Rev.3-03.26

DESCRIZIONE GENERALE

Il presente manuale è riferito al letto ospedaliero elettrico V8v e descrive le modalità di installazione, le istruzioni per l'uso e la manutenzione, ecc.
Le immagini riportate nel presente manuale sono solo a scopo illustrativo; durante l'uso effettivo, fare riferimento al prodotto reale.
Il presente manuale include la descrizione del prodotto, le istruzioni, la manutenzione e alcuni dati e informazioni tecniche.
Per qualsiasi domanda, contattare il nostro centro di assistenza post-vendita o il proprio distributore.
Chiunque utilizzi questo prodotto è tenuto a leggerne il manuale e ad attenersi alle istruzioni in esso contenute.
Fatta eccezione per alcune situazioni impreviste, gli utilizzatori sono tenuti ad acquisire familiarità con le linee guida per l'utilizzo e gli aspetti che richiedono particolare attenzione.

1. GUIDA ALL'INSTALLAZIONE DEL PRODOTTO

1.1 Elenco degli accessori standard

Al momento dell'apertura della confezione, verificare che tutte le parti elencate di seguito siano presenti:

Tabella A

N°	Nome	Immagine	Specifiche	Qtà	Unità
1	Confezione testiera / pediera	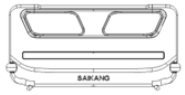	si veda la tabella a.1 a seguire	1	scatola
2	Asta portaflebo		Φ16-19/bianco sporco	1	pz
3	Piano rete	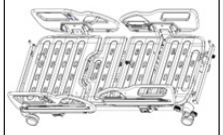	2048*1047	1	pz
4	Confezione viti	/	si veda la tabella a.2 a seguire	1	busta

Tabella A.1

N°	Nome	Immagine	Specifiche	Qtà	Unità
1	Testiera		990*460	1	pz
2	Pediera		990*460	1	pz

Tabella A.2

N°	Nome	Immagine	Specifiche	Qtà	Unità
1	Gancio per il drenaggio 30-50		30-50 (plastica)	2	pz
2	Montante da 154		ϕ15,3*154	2	pz
3	Montante da 184		ϕ15,3*184	2	pz
4	Rondella piatta		ϕ12	4	pz
5	Controdado		M12	4	pz

1.2 Installazione della testiera e della pediera

(Le immagini possono differire leggermente dai componenti reali; utilizzarle solo come riferimento per l'installazione)
Montanti della testiera: ϕ15,6×154; Montanti della pediera: ϕ15,6×184. Il metodo di installazione viene mostrato di seguito:

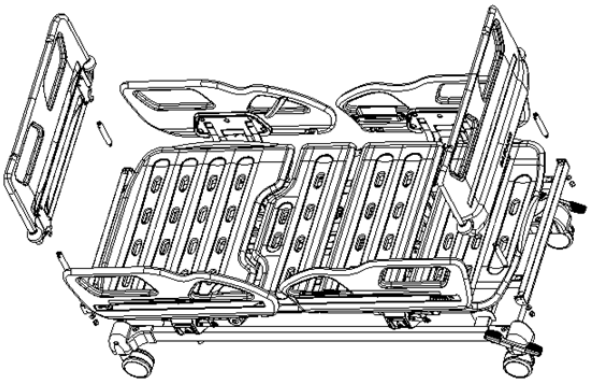



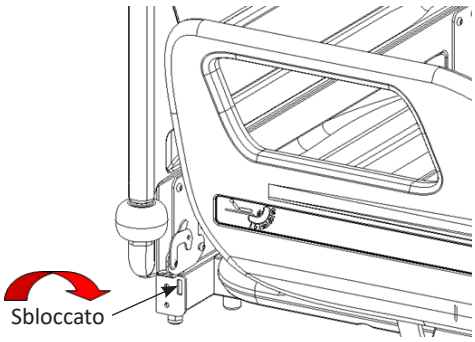

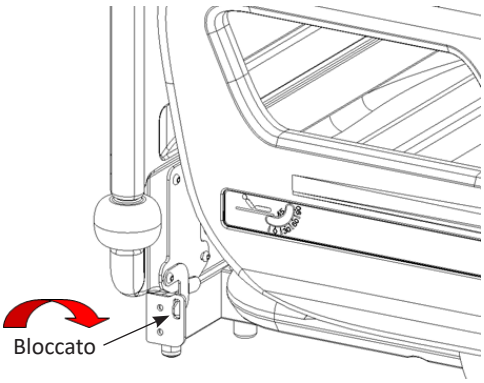

1.3 Installazione del gancio per il drenaggio

Preparare il gancio per il drenaggio posizionandolo con l'incavo di aggancio rivolto verso il basso, quindi fissarlo barre trasversali del telaio del letto, come mostrato nell'immagine.

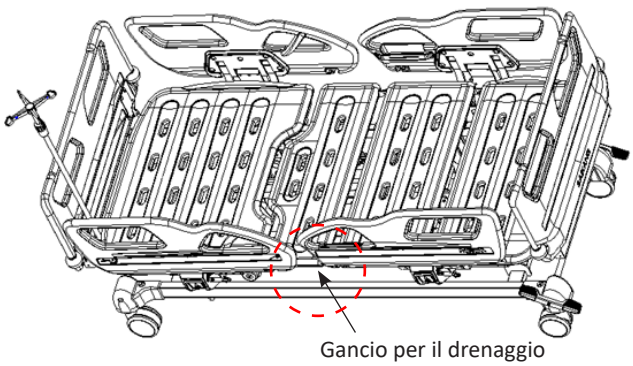

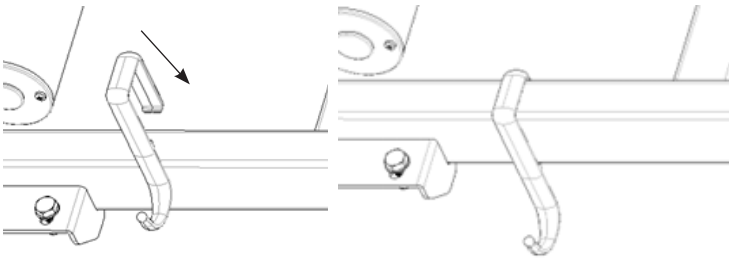

1.4 Installazione dell'asta portaflebo

Installazione della prima parte:
posizionare la prima parte del gancio in plastica sulla sommità dell'asta in acciaio inox Ø 16 mm e premerla verso il basso fino a completo inserimento.
Installazione della seconda parte:
posizionare la seconda parte del gancio in plastica sopra la prima. Allineare il dente di aggancio della seconda parte con la sede di innesto della prima parte, quindi premere verso il basso. Quando si avverte un "clic", verificare che il fissaggio sia saldo. In caso contrario, esercitare ulteriore pressione fino al corretto aggancio. Inserire l'asta portaflebo in posizione verticale in una delle apposite sedi di alloggiamento predisposte.

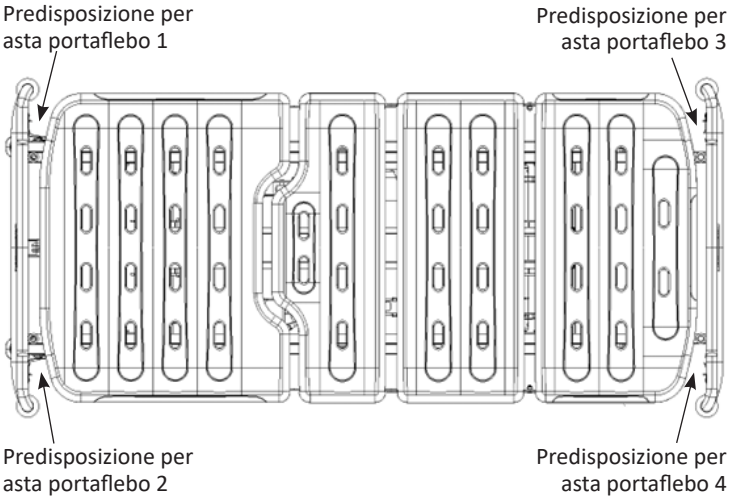

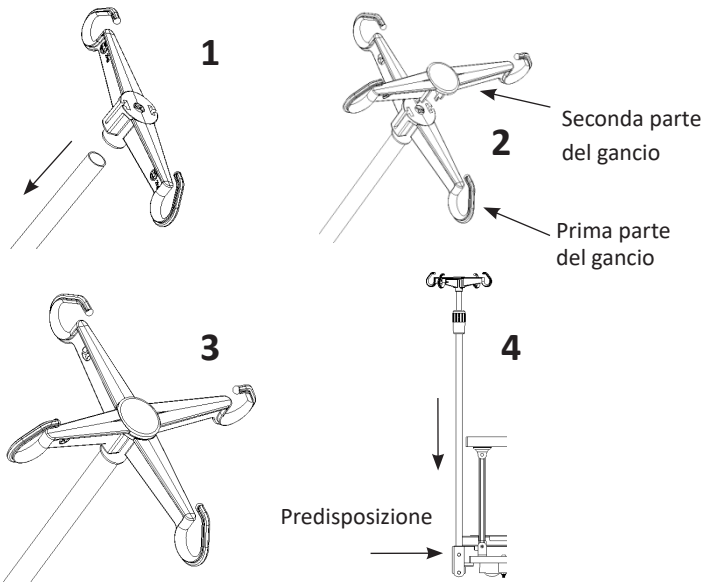

2. GUIDA ALL'UTILIZZO DEL PRODOTTO

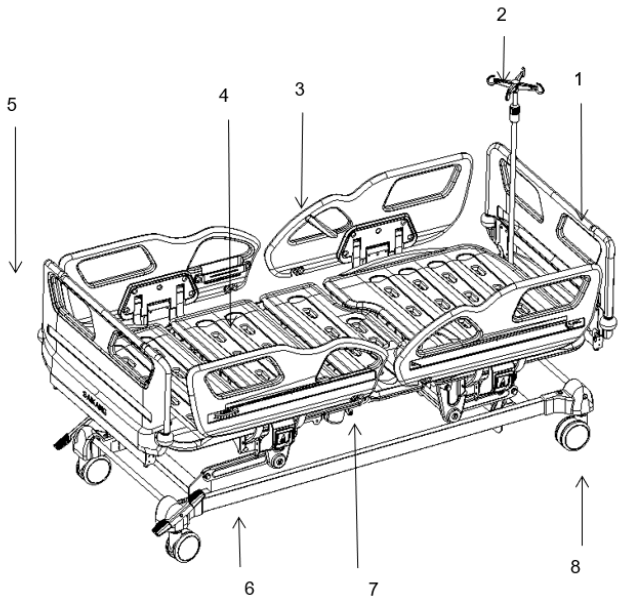

1-Testiera 2-Asta portaflebo 3-Sponda laterale 4-Pannello del piano rete - 5-Pediera 6-Telaio del letto 7-Gancio per il drenaggio 8-Rotella

Parametri tecnici:

1	Dimensioni del piano rete	lunghezza	mm	1925±10
		larghezza		900±10
		altezza		455±10
2	Dimensioni complessive	lunghezza		2085±10
		larghezza		1025±10
		altezza		(455-745)±10
3	Ampiezza angolo di inclinazione	schienale	/	0 ~ 75±10°
		poggiagambe		0 ~ 32±10°
		Posizione anti-Trendelenburg		0 ~ 12±2°
		Posizione di Trendelenburg		0 ~ 12±2°
4	Peso	Portata massima	/	225

Il peso massimo raccomandato del paziente è di 225 kg.
Il carico di lavoro sicuro viene calcolato come segue:
Peso massimo del paziente: 175 kg
Accessori (inclusi i carichi aggiuntivi): 50 kg
TOTALE: 225 kg

2.1 Utilizzo delle rotelle

Questo prodotto è dotato di un sistema di bloccaggio centrale che consente di bloccare tutte le ruote tramite un pedale del freno posto su un lato. Premere l'estremità verde del pedale per sbloccare le rotelle; premere l'estremità rossa del pedale per bloccare le rotelle.
Le immagini a seguire mostrano le ruote nei due stati sopra descritti:

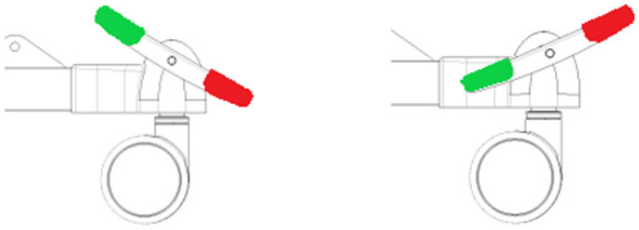

Bloccate Sbloccate

2.2 Utilizzo delle sponde laterali

(L'immagine è solo a scopo illustrativo, fare riferimento al prodotto reale).
Per sollevare la sponda laterale afferrare la sponda e tirarla verso l'alto; quando si sente un "clic", significa che la sponda è bloccata in posizione.
Fare riferimento all'immagine riportata di seguito.

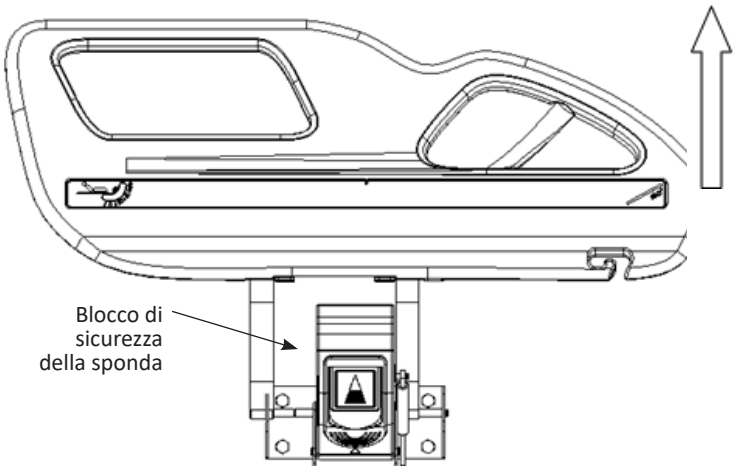

Per abbassare la sponda laterale, sbloccare la sponda e abbassarla lentamente. Fare riferimento all'immagine riportata di seguito.

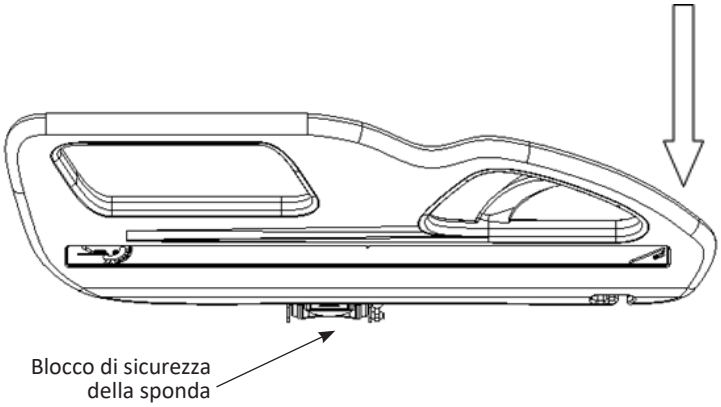

2.3 Utilizzo dell'asta portaflebo

Regolazione dell'altezza dell'asta portaflebo: innanzitutto svitare la ghiera di regolazione girandola in senso antiorario, inserire il tubo interno dell'asta portaflebo nella ghiera di regolazione, quindi regolare l'altezza dell'asta portaflebo in base alle necessità. Dopo aver regolato all'altezza desiderata, serrare la ghiera di regolazione girandola in senso orario. La portata massima di ogni singolo gancio è di 2 kg, la portata massima totale è di 8 kg.
(intervallo di regolazione dell'altezza: 890-1540mm, l'immagine è solo a scopo illustrativo)

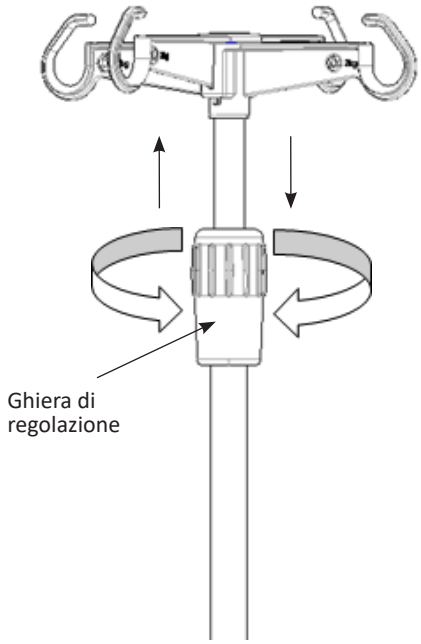

2.4 Utilizzo del dispositivo di comando manuale
(l'immagine è solo a scopo illustrativo)

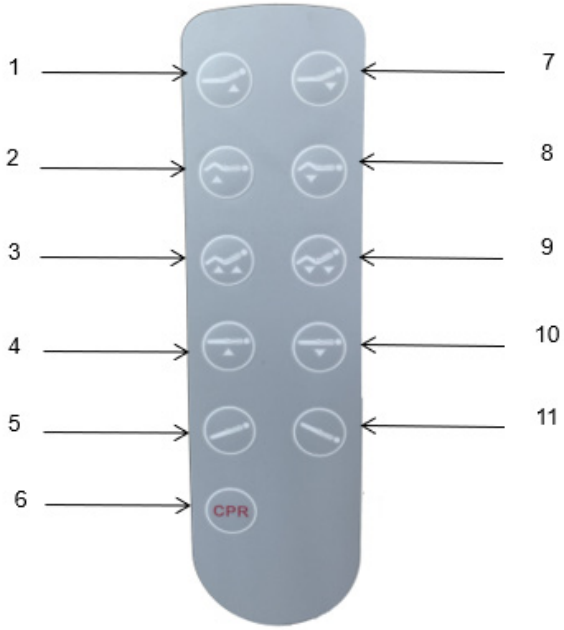

1-sollevamento schienale 2-sollevamento poggiagambe 3-sollevamento schienale±poggiagambe 4-sollevamento letto - 5-posizione anti-Trendelenburg 6-CPR 7-abbassamento schienale 8-abbassamento poggiagambe 9-abbassamento schienale±poggiagambe 10 - abbassamento letto 11 - posizione di Trendelenburg

2.5 Composizione del sistema di controllo elettronico

Nome	Qtà
Motore JC 200 verticale	1
Motore JC 100 orizzontale	1
Motore JC per regolazione in altezza del piano rete 150 orizzontale	2
Cavo di alimentazione JC da 3 m (ambientale)	1
Pannello di controllo JC a 5 funzioni	1
Dispositivo di comando manuale JC a 5 funzioni	1

3. SOSTITUZIONE E MANUTENZIONE DEI COMPONENTI
3.1 Smontaggio e sostituzione delle rotelle

Utilizzare una chiave da 10 pollici per svitare il bullone. Estrarre la vite, le rondelle piatte, il pedale del freno, l'anello di ritenuta in plastica, il perno esagonale, ecc., sostituire con la rotella di ricambio, reinserire il bullone in sede e serrare il dado.

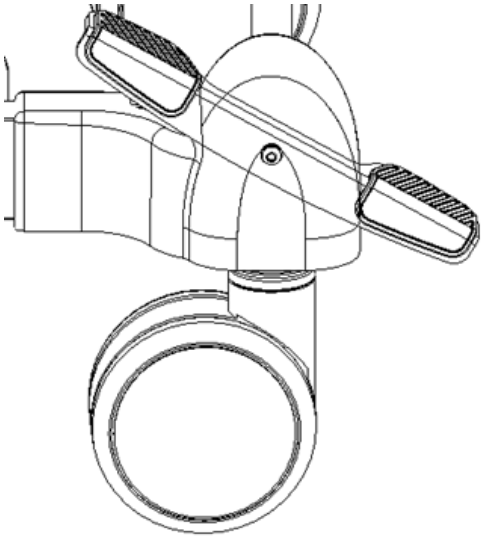

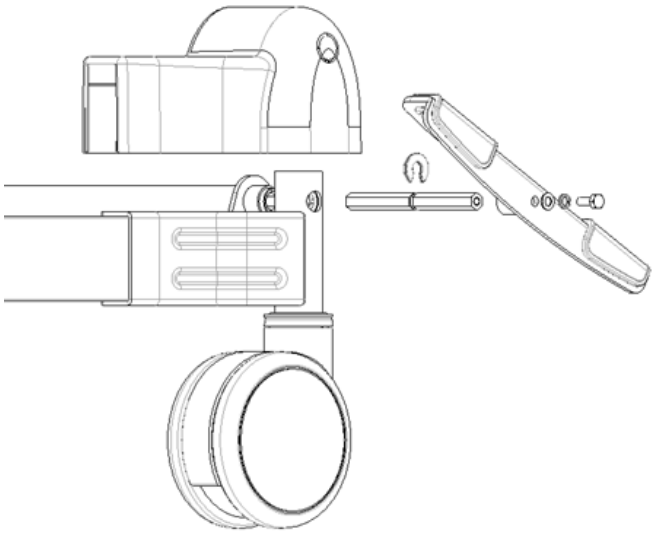

3.2 Smontaggio e sostituzione del pistone a gas della sponda laterale
(l'immagine è solo a scopo illustrativo)
Utilizzare delle pinze esterne per estrarre le molle a scatto dei perni di testa e coda del pistone, quindi rimuoverlo e sostituirlo con uno nuovo. Dopo l'installazione verificare che funzioni correttamente.

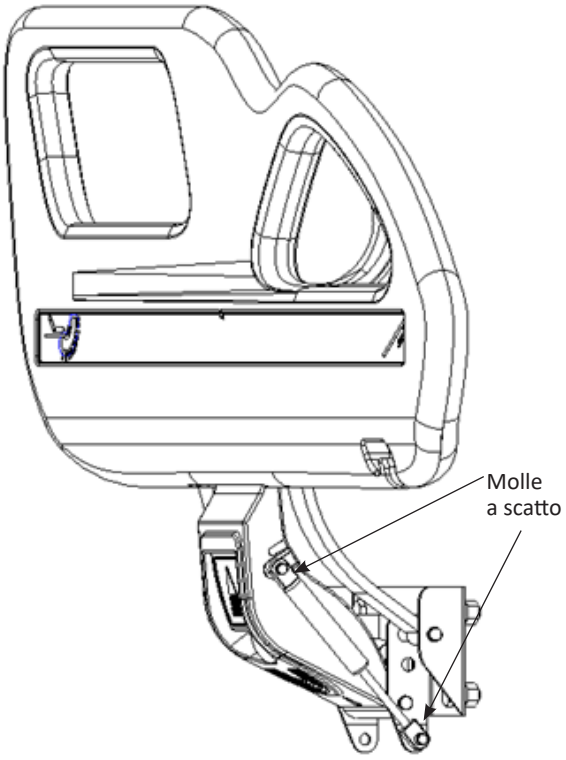

3.3 Smontaggio e sostituzione delle sponde laterali
Innanzitutto rimuovere il pistone a gas, utilizzando due chiavi da 14 pollici allentare il dado, rimuovere il dado, rimuovere il cuscinetto, rimuovere la sponda. (L'immagine è solo a scopo illustrativo, fare riferimento al prodotto reale)

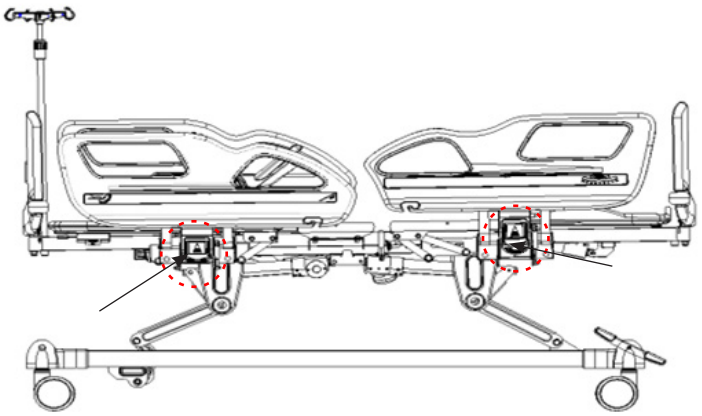

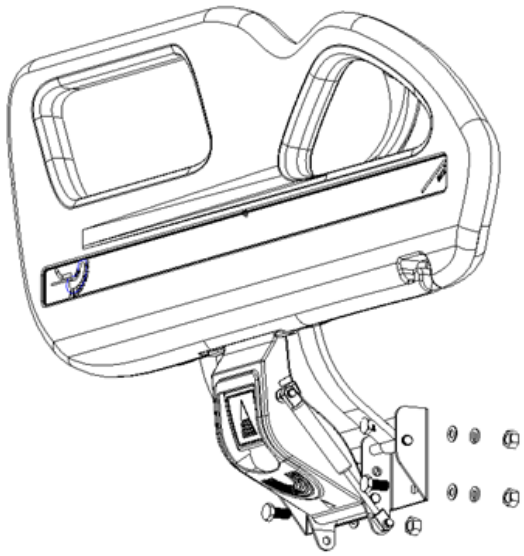

3.4 Rimozione e sostituzione del motore
Dopo aver rimosso le coppiglie di sicurezza in corrispondenza delle due estremità del motore, estrarre i perni di bloccaggio. Dopo la sostituzione del motore, installare i bulloni nell'ordine indicato di seguito. (L'immagine è solo a scopo illustrativo)

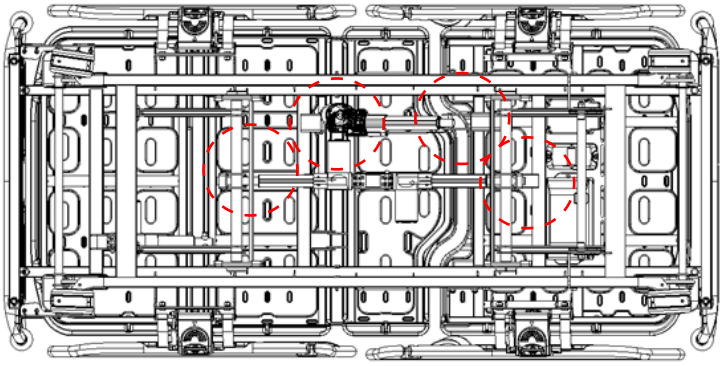

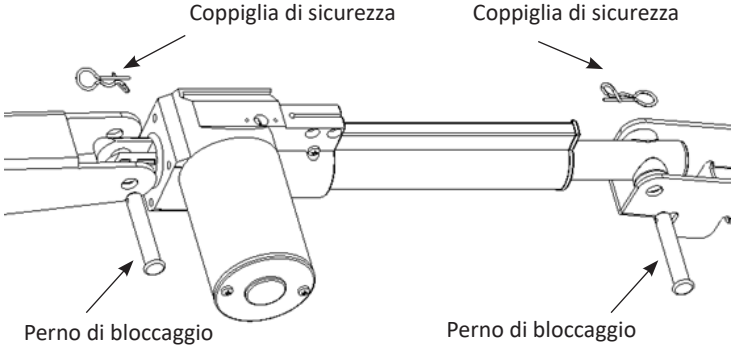

4. RISOLUZIONE DEI PROBLEMI

Problema	Possibile causa	Risoluzione dei problemi
Non è possibile regolare il letto utilizzando i pulsanti di regolazione della posizione	Il dispositivo non è acceso	Premere il pulsante di accensione
	Il motore è spento, Malfunzionamento del motore	Controllare il cavo di alimentazione Sostituire il motore, vedere 3.4
	La spina di alimentazione non è inserita correttamente	Inserire correttamente la spina di alimentazione
	Malfunzionamento del sistema di controllo	Contattare l'assistenza tecnica
Non è possibile regolare l'altezza del letto	Il motore è spento	Controllare il cavo di alimentazione
	Malfunzionamento del motore	Sostituire il motore, vedere 3.4
	La spina di alimentazione non è inserita correttamente	Inserire correttamente la spina di alimentazione
	Malfunzionamento della scatola di alimentazione	Contattare l'assistenza tecnica
	Malfunzionamento del sistema di controllo	Contattare l'assistenza tecnica
Non è possibile abbassare lo schienale dalla posizione verticale	Corpo estraneo sotto lo schienale o all'interno dell'unità di azionamento	Rimuovere il corpo estraneo
Non è possibile regolare le sponde laterali	Il blocco delle sponde laterali è sporco	Pulire il meccanismo di blocco
	Malfunzionamento del blocco di sicurezza della sponda laterale	Sostituire la sponda laterale, vedere 3.3
Le rotelle non girano	L'asse di rotazione è ostruito da sporcizia	Pulire il meccanismo di rotazione
	Malfunzionamento del meccanismo interno delle rotelle	Sostituire le rotelle, vedere 3.1
Non è possibile installare la testiera e la pediera	Metodo di installazione errato	Controllare il meccanismo di bloccaggio, posizionare correttamente la testiera e la pediera, vedere 1.2
	Guasto meccanico	Contattare l'assistenza tecnica

5. MANUTENZIONE DEL LETTO

1. Per utilizzare il letto in sicurezza, è necessario sottoporlo a regolari ispezioni di sicurezza. Si consiglia di effettuare un'ispezione completa ogni sei mesi per assicurarsi che i componenti in corrispondenza dei collegamenti non siano allentati e che il meccanismo di sollevamento del letto funzioni correttamente.
2. Durante le ispezioni giornaliere, è necessario lubrificare con una quantità adeguata di olio i collegamenti delle parti del letto soggette a movimenti frequenti; se si riscontra un'usura importante, è necessario sostituirli immediatamente per garantire la sicurezza. La parte soggetta a movimento è indicata nella figura seguente:

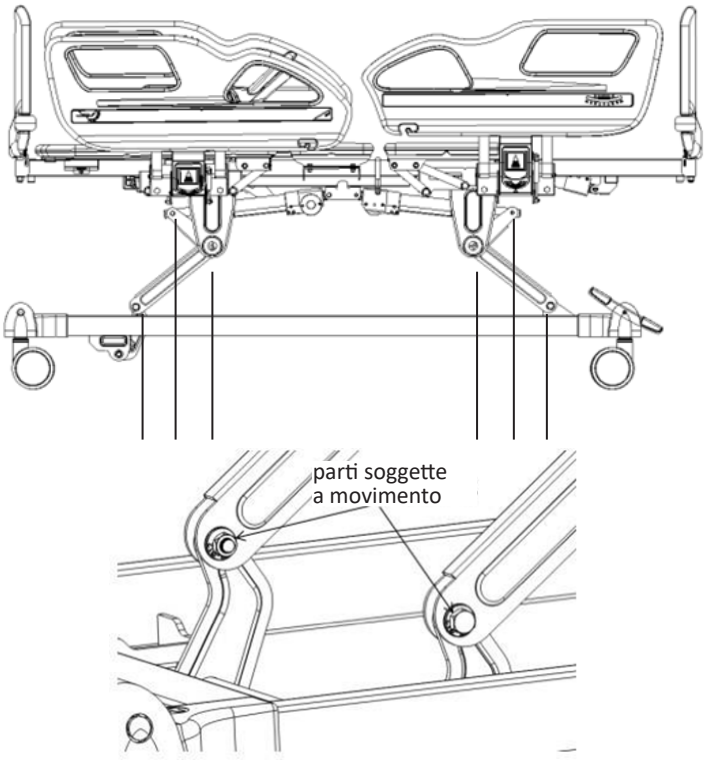

3. Evitare di urtare il letto e di graffiare il rivestimento della superficie del letto con oggetti appuntiti.
4. Evitare che il letto e il materasso assorbano acqua e umidità, poiché ciò potrebbe causare la comparsa di ruggine, rumori anomali e proliferazione batterica. Se si dovesse rovesciare dell'acqua, asciugare immediatamente.
5. Quando con il passare del tempo il letto raggiunge la fine della sua vita utile, sia i componenti metallici che quelli in plastica possono essere riciclati.

6. PRECAUZIONI PER LA PULIZIA DEL LETTO

1. Per la pulizia utilizzare un panno imbevuto di soluzione detergente neutra diluita in acqua, ben strizzato, e passarlo sulla superficie; quindi, con un panno inumidito con acqua pulita, rimuovere eventuali residui di detergente, e infine asciugare con un panno pulito e asciutto.
2. Non utilizzare sostanze volatili (come diluenti, propellenti, benzina, ecc.), poiché potrebbero causare reazioni chimiche e danneggiare il letto.
3. Quando si utilizzano disinfettanti, assicurarsi che siano diluiti alla concentrazione specificata. A seconda della composizione del disinfettante, potrebbe verificarsi fenomeni di corrosione dei componenti in metallo o in resina, ecc. con conseguente scolorimento, deformazione o altri effetti negativi. Le concentrazioni di disinfettante raccomandate sono le seguenti:

- 0,05-0,2% di cloruro di ammonio
- 0,05-0,2% di fenile clorurato
- 0,05% diclorobenzene biguanide etano
- 0,05-0,2% ipoclorito di sodio

È vietato l'uso di sterilizzatori a vapore o autoclavi. Non utilizzare metilfenolo per pulire testiere, pediere, gambe del letto o altri componenti, poiché può causare corrosione, scolorimento e deterioramento.

Nota:

1. Scollegare l'alimentazione prima della pulizia o della manutenzione
2. Durante la pulizia, evitare di schizzare acqua per prevenire cortocircuiti e scosse elettriche
3. Durante la pulizia del letto o il cambio della biancheria da letto, prestare attenzione agli angoli, ai bordi e ai punti in cui sono presenti viti per evitare di graffiarsi.

7. MANUTENZIONE DEL MATERASSO

1. Evitare di graffiare il tessuto con strumenti affilati o coltelli durante l'uso. Coprire con lenzuola o con delle traverse e pulire regolarmente assicurarsi che sia sempre pulito e asciutto.
2. Aspirare regolarmente il rivestimento del materasso; il rivestimento può essere lavato direttamente con acqua o detergente.
3. Arieggiare frequentemente il materasso per garantire un sonno fresco e confortevole; avere cura di non esporlo alla luce solare diretta per periodi di tempo prolungati.
4. Nel caso in cui il tessuto si macchi accidentalmente, fare riferimento al metodo di pulizia raccomandato nel manuale di istruzioni. Non utilizzare mai prodotti chimici corrosivi per pulire il tessuto.
5. Se il tessuto dovesse sporcarsi con sostanze appiccicose come la gomma da masticare, non cercare di strofinarla con forza. Applicare un impacco di ghiaccio per indurire la sostanza, quindi procedere a staccarla delicatamente.

6. Se a causa dell'usura il materiale dovesse sfilacciarsi, non tirare i fili con le mani, ma utilizzare delle forbici per tagliarli.

8. VERIFICA E MANUTENZIONE DELLE ROTELLE

1. Ispezionare regolarmente le rotelle ed evitare che vadano a urtare oggetti pesanti o che vengano sovraccaricate, poiché ciò potrebbe danneggiarle.
2. Le rotelle devono essere lubrificate regolarmente con grasso lubrificante; la frequenza di applicazione deve essere determinata in base alla specifica condizione di utilizzo effettivo. In condizioni normali, lubrificare ogni sei mesi.
3. Dopo aver pulito il meccanismo delle rotelle, assicurarsi di aggiungere grasso lubrificante. La scelta del grasso lubrificante deve tenere in considerazione l'ambiente effettivo di utilizzo, comprese eventuali condizioni specifiche di temperature estreme.
4. È vietato spingere il letto con forza mentre i freni sono inseriti, poiché ciò danneggerebbe il sistema frenante.
5. L'usura del rivestimento delle rotelle può essere rilevata tramite ispezione visiva. È possibile che alcuni materiali, come fili e fibre, si aggroviglino intorno alle rotelle. Smontare i bulloni e i dadi delle rotelle, rimuovere i detriti e ispezionare i cuscinetti delle rotelle per verificare che non siano danneggiati. Se i componenti non sono danneggiati, è possibile rimontare le rotelle e utilizzarle.
6. Determinare se sostituire l'intera rotella in base alle condizioni di usura. Dopo aver sostituito o installato nuovamente le rotelle, assicurarsi che i bulloni e i dadi dell'asse siano fissati saldamente, preferibilmente utilizzando rondelle di sicurezza o dadi di bloccaggio.
7. Le rotelle dotate di freni devono essere sottoposte a controlli regolari per verificare il corretto funzionamento del freno, da effettuare quotidianamente o prima di ogni utilizzo. Per i letti ospedalieri dotati di più rotelle con freno, bloccare le singole rotelle una alla volta e spingere il letto per verificare il funzionamento dei freni di ciascuna rotella. Qualora il guasto del freno fosse dovuto a rotelle usurate o danneggiate, sostituire immediatamente le rotelle e ripetere il test del sistema frenante.
8. Se il meccanismo del sistema frenante risulta danneggiato e necessita di riparazione o sostituzione, contattare il nostro servizio di assistenza post-vendita o un rivenditore autorizzato. Ogni volta che i freni vengono sostituiti, è necessario ripetere il test delle prestazioni di frenata delle rotelle.

9. MANUTENZIONE DELLE SPONDE LATERALI

1. Verificare che le sponde laterali siano installate correttamente per impedire che i pazienti allettati si spostino o cadano dal letto.
2. Ispezionare regolarmente le viti e i raccordi delle sponde laterali per evitare che si allentino e si stacchino.
3. Utilizzare correttamente la parte rossa della maniglia della sponda laterale; non tirare mai con forza eccessiva per evitare di danneggiare la sponda laterale.

10. ELENCO DELLE PARTI SOGGETTE A USURA E DELLE PARTI DI RICAMBIO

N°	Nome	Codice materiale	Immagine	Specifiche
1	V21 testiera	GPSL101TS648		990*460
2	V21 pediera	GPSL101TS648	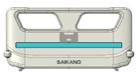	990*460
3	V21 pannello del piano rete 1	GPSL101TS610	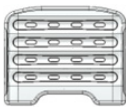	733*903/PP/ bianco
4	V21 pannello del piano rete 2	GPSL101TS611		333*903/PP/ bianco
5	V21 pannello del piano rete 3	GPSL101TS613	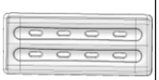	373*903/PP/ bianco
6	V21 pannello del piano rete 4	GPSL101TS614		473*903/PP/ bianco
4	V21 sponda laterale dello schienale, destra, stampaggio per soffiaggio	GPSL101TS607		924*350mm/ PP/bianco
5	V21 sponda laterale dello schienale, sinistra, stampaggio per soffiaggio	GPSL101TS606		924*350mm/ PP/bianco
6	V21 sponda laterale della pediera, destra, stampaggio per soffiaggio	GPSL101TS609		924*350mm/ PP/bianco
7	V21 sponda laterale della pediera, sinistra, stampaggio per soffiaggio	GPSL101TS608		924*350mm/ PP/bianco
8	V21 adesivo sponda laterale dello schienale	LGPFU101TS416		780*35*0,4
9	V21 adesivo sponda laterale della pediera	LGPFU101TS417		750*35*0,4
10	Ammortizzatore sponda laterale (bianco)	LGPQT101TS024		18-58-168-35N
11	Gancio per il drenaggio 30-50	BYKBGKM02806		30-50 (plastica)
12	Asta portaflebo in acciaio inox con 4 ganci in plastica	S0FJSY010003		Φ16-19/bianco sporco
13	Copertura piedini (sinistra)	BYKBGKM02402	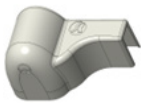	bianco
14	Copertura piedini (destra)	BYKBGKM02403	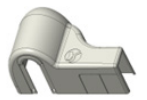	bianco
15	copertura piedini letto	BYKBGKM02404		bianco
16	Pedale del freno (sinistro) A	BYKBGKM02817		verde
17	Pedale del freno (sinistro) B	BYKBGKM02818		rosso
18	Pedale del freno (destro) A	BYKBGKM02819		verde
19	Pedale del freno (destro) B	BYKBGKM02820		rosso
20	ruota gemellata da 5 pollici con controllo centralizzato	BYDYGX105134		/
21	Motore JC 100 orizzontale	LGPDJ101TS410		JC35D1-0-6-3-24-100/275-H-B
22	Motore JC per regolazione in altezza 150 orizzontale	LGPDJ101TS402		JC35D-150/325-H-B
23	Motore JC per regolazione in altezza 150 orizzontale	LGPDJ101TS402		JC35D-150/325-H-B

24	Motore JC 200 verticale	LGPDJ101TS005		JC35D-200/375
25	Cavo di alimentazione JC da 3 m	LGPDJ101TS694	/	GB a 3 poli
27	Pannello di controllo JC a 5 funzioni	LGPDJ101TS452	/	JCB35Q-0-4-24-100/230-G
28	Dispositivo di comando manuale JC a 5 funzioni	LGPDJ101TS715		JCH35-A-7-G-017-9L1-4D0-0

Nota: *A causa dell'aggiornamento della linea di prodotti, i ricambi per il prodotto originale potrebbero non essere più disponibili. (L'azienda garantisce la disponibilità dei ricambi per i prodotti venduti per i 6 anni successivi alla cessazione della produzione).*

11. CONDIZIONI DI IMBALLAGGIO, TRASPORTO E CONSERVAZIONE

1. Il prodotto viene imballato in accordo con le specifiche contrattuali o gli standard applicabili.
2. Durante il trasporto, evitare di sottoporre il prodotto a urti, vibrazioni intense, e di esporlo alla luce solare diretta e all'acqua piovana.
3. Condizioni di conservazione:
a) Temperatura ambiente: -40°C ~ 70°C
b) Umidità relativa: ≤ 95%
c) Pressione atmosferica: 500hPa ~ 1060hPa
d) Tensione: 100-220±22V
e) Frequenza di alimentazione: 50±5 Hz
4. Classificazione di sicurezza dell'apparecchiatura: Classe I, ad alimentazione interna, tipo di protezione B.
a) tensione di esercizio: 24 V
b) potenza in ingresso: 500VA
c) protezione con fusibile, valore nominale: F3AL 250V; 5×20mm
d) modalità di funzionamento: carico intermittente e funzionamento continuo
e) protezione dall'ingresso di liquidi: IPX4
f) apparecchiatura di tipo non AP/APG

SPIEGAZIONE DEI SIMBOLI:

Simbolo	Descrizione
	Premere la maniglia rossa per abbassare la sponda laterale (sbloccare). Per sollevare la sponda laterale, premere la maniglia rossa e spingere in avanti fino a sentire un “clic”
CE	Dispositivo medico conforme al regolamento (UE) 2017/745
EC REP	Rappresentante autorizzato nella Comunità Europea
	Fabbricante
	Data di fabbricazione
MD	Dispositivo Medico
LOT	Numero di Lotto
REF	Codice prodotto
	Numero di modello
	Importato da:
	Attenzione: Leggere e seguire attentamente le istruzioni (avvertenze) per l’uso
	Seguire le istruzioni per l’uso
	Conservare in luogo fresco ed asciutto
	Limite di pressione atmosferica
	Limite di umidità
UDI	Identificatore univoco del dispositivo
	Smaltimento RAEE
	Parte applicata di tipo B
	Conservare al riparo dalla luce solare
	Messa a terra di protezione
IPX4	Grado di protezione dell’involucro

12. SERVIZIO DI ASSISTENZA POST-VENDITA

1. Conservare i documenti allegati e la fattura di questo prodotto, poiché saranno necessari per usufruire del servizio di manutenzione post-vendita.
2. Per qualsiasi domanda durante l'utilizzo, non esitate a contattarci. In questo modo la nostra azienda possa fornirvi supporto tecnico e servizi di manutenzione accurati ed efficienti in modo tempestivo.
3. Per un anno a partire dalla data di acquisto, in caso di malfunzionamento o danno al prodotto che sia stato installato e utilizzato correttamente e in conformità con il manuale, è possibile usufruire di riparazioni in garanzia gratuite e di servizi di manutenzione a vita previa presentazione del “certificato” o della fattura.
4. Non smontare le componenti interne di questo prodotto da soli, per evitare danni inutili. In caso di problemi di qualità che ne compromettono l'utilizzo, contattare il servizio di assistenza post-vendita dell’azienda o i rivenditori autorizzati.
5. Entro 1 anno dalla data di acquisto, in caso di difetti di qualità che compromettono il corretto funzionamento del dispositivo, l'azienda provvederà a eseguire le dovute riparazioni a titolo gratuito.
6. I servizi di garanzia vengono erogati in base ai termini contrattuali. Al termine del periodo di garanzia, l'azienda è responsabile della manutenzione, della fornitura di accessori e manterrà a disposizione dei clienti un servizio di assistenza a vita.
7. Unità di assistenza post-vendita: Jiangsu Saikang Medical Equipment Co., Ltd.



Smaltimento: *Il prodotto non deve essere smaltito assieme agli altri rifiuti domestici. Gli utenti devono provvedere allo smaltimento delle apparecchiature da rottamare portandole al luogo di raccolta indicato per il riciclaggio delle apparecchiature elettriche ed elettroniche.*

CONDIZIONI DI GARANZIA GIMA

Si applica la garanzia B2B standard Gima di 12 mesi.

CEM

1) Questo prodotto necessita di particolari precauzioni riguardo alla CEM e deve essere installato e utilizzato in base alle informazioni fornite a riguardo. Il funzionamento di questo dispositivo può essere influenzato da apparecchiatura portatile e mobile RF per le comunicazioni.
2) Non utilizzare un cellulare o altri dispositivi che emettano campi elettromagnetici vicino all’unità. Ne può derivare un funzionamento non corretto dell'unità.
3) Attenzione: quest’unità è stata accuratamente testata e ispezionata per assicurare utilizzo e prestazioni adeguati!
4) Precauzione: Questa macchina non deve essere utilizzata vicino o sovrapposta ad altri dispositivi, e nel caso in cui uno di questi utilizzi sia necessario, deve essere monitorata per verificarne il normale funzionamento nella configurazione in cui verrà utilizzata.

Guida e Dichiarazione del produttore sull'immunità elettromagnetica		
V8v è destinato per l'uso nel seguente ambiente elettromagnetico. Il cliente o l'utente di V8v dovrebbe assicurarsi che venga utilizzato in tale		
Test sulle emissioni	Livello di	Ambiente elettromagnetico - Linee guida
Emissioni RF - CISPR 11	Gruppo 1	Il lettino utilizza energia RF per il funzionamento interno

Emissioni RF - CISPR 11	Classe B	Il lettino è destinato per l'uso in tutti i tipi di strutture, incluse quelle di tipo residenziale e simili, con allaccio diretto alla rete di alimentazione pubblica che fornisce anche gli edifici utilizzati per scopi residenziali.
Armoniche in conformità a IEC 61000-3-2	Classe A	
Fluttuazioni di tensione/ emissioni flicker in conformità a IEC 61000-3-3	Conforme	

Guida e Dichiarazione del produttore sull'immunità elettromagnetica		
V8v è destinato per l'uso in contesto di struttura sanitaria. Gli utenti o i clienti devono utilizzare il lettino in questo ambiente		
Test di immunità	IEC 60601-1-2/ EN 60601-1-2 Livello di prova	Ambiente elettromagnetico - Linee guida
Scariche elettrostatiche (ESD) IEC 61000-4-2 /EN 61000-4-2	Scarica a contatto: ±8kV Scarico dell'aria: ±2kV, ±4kV, ±8kV, ±15kV	Scarica a contatto: ±8kV Scarico dell'aria: ±2kV, ±4kV, ±8kV, ±15kV Il pavimento deve essere in legno e calcestruzzo o essere ricoperto di piastrelle in ceramica. Se il pavimento è coperto con materiali sintetici, l'umidità dell'aria relativa deve essere pari almeno al 30%. Utilizzabile in presenza di livelli ESD superiori
Transitori elettrici veloci/ burst IEC 61000-4-4 /EN 61000-4-4	±2kV linea alimentazione elettrica ±1kV linee di ingresso/uscita	±2kV linea alimentazione elettrica La qualità della tensione di alimentazione deve essere equivalente a quella tipica di un ufficio o di un ospedale.
Sovratensione IEC 61000-4-5 /EN 61000-4-5	Linea - linea: ±0,5kV, ±1,0kV Linea - terra: ±0,5kV, ±1,0kV, ±2,0kV	Linea - linea: ±0,5kV, ±1,0kV Linea - terra: ±0,5kV, ±1,0kV, ±2,0kV La qualità della tensione di alimentazione deve essere equivalente a quella tipica di un ufficio o di un ospedale.
Campo magnetico alla frequenza di rete IEC 61000-4-8 /EN 61000-4-8	30 A/m 50Hz/60Hz	30 A/m 50Hz/60Hz I campi magnetici con frequenza di rete devono essere equivalenti a quelli presenti in un tipico ufficio o ospedale.
Cali di tensione IEC 61000-4-11 /EN 61000-4-11	0% UT: 0,5 cicli Fase: 00, 450, 900, 1350, 1800, 2250, 2700, 3150	0% UT: 0,5 cicli Fase: 00, 450, 900, 1350, 1800, 2250, 2700, 3150
	0% UT: 1 ciclo 70% UT: 25/30 Cicli Monofase: 00 0% UT; 300 ciclo	0% UT: 1 ciclo 70% UT: 25/30 Cicli Monofase: 00 0% UT; 300 cicli La qualità della tensione di alimentazione deve essere equivalente a quella tipica di un ufficio o di un ospedale. Se la persona che utilizza il lettino necessita che le funzioni di quest'ultimo proseguano nonostante eventuali interruzioni di corrente, si raccomanda che il lettino sia collegato a un gruppo di continuità o a una batteria
Interruzioni brevi IEC 61000-4-11 /EN 61000-4-11	0% UT: 250/300 cicli	0% UT: 250/300 cicli La qualità della tensione di alimentazione deve essere equivalente a quella tipica di un ufficio o di un ospedale. Se la persona che utilizza il lettino necessita che le funzioni di quest'ultimo proseguano nonostante eventuali interruzioni di corrente, si raccomanda che il lettino sia collegato a un gruppo di continuità o a una batteria
Nota: UT è la tensione di potenza CA prima dell'applicazione al livello di prova		

Linee guida e dichiarazione del produttore - Immunità elettromagnetica
V8v è destinata all'uso in un ambiente elettromagnetico che utilizza un ricetrasmettitore RF wireless. È possibile prevenire le interferenze elettromagnetiche mantenendo la distanza minima tra il ricetrasmettitore RF e V8v in base all'uscita massima e alla frequenza del dispositivo di comunicazione come raccomandato di seguito.

Test di immunità	IEC 60601-1-2 /EN 60601-1-2 Livello di prova	Livello di conformità (V/m)	Fascia (MHz)	Servizio	Modulazione	Potenza massima (W)	Distanza (m)
Porta dell'involucro per apparecchiatura comunicazioni wireless RF IEC 61000-4-3 /EN 61000-4-3	27V/m 385 MHz	27	380-390	TETRA 400	Modulazione impulsi 18Hz	1,8	0,3
	28V/m 450 MHz	28	430-470	GMRS 460, FRS 460	FM±5 Deviazione kHz 1 kHz sine	2	0,3
	9V/m 710 MHz	9	704-787	Banda LTE 13,17	Modulazione impulsi 217Hz	0,2	0,3
	9V/m 745 MHz						
	9V/m 780 MHz						
	28V/m 810 MHz	28	800-960	GSM 800/900, TETRA 800, iDen 820, CDMA 850 Banda LTE	Modulazione impulsi 18Hz	2	0,3
	28V/m 870 MHz						
	28V/m 930 MHz						
	28V/m 1720 MHz	28	1700-1990	GSM 1800; CDMA 1900; GSM 1900; DECT; Banda LTE 1,3,4,25; UMT S	Modulazione impulsi 217Hz	2	0,3
	28V/m 1845 MHz						
	28V/m 1970 MHz						
	28V/m 2450 MHz	28	2400-2570	Bluetooth, WLAN, 802.11 b/g/n RFID 2450, LTE banda 7	Modulazione impulsi 18Hz	2	0,3
	9V/m 5240 MHz	9	5100-5800	WLAN 802,11	Modulazione	0,2	0,3
	9V/m 5500 MHz						
	9V/m 5785 MHz						

Guida e Dichiarazione del produttore sull'immunità elettromagnetica			
V8v è destinato per l'uso nel seguente ambiente elettromagnetico. Il cliente o l'utente di V8v dovrebbe assicurarsi che venga utilizzato in tale ambiente.			
Test di immunità	IEC 60601-1-2 /EN 60601-1-2 Livello di prova	Livello di conformità	Ambiente elettromagnetico - Linee guida
Conduttività RF IEC 61000-4-6 /EN 61000-4-6	3 V 0,15 MHz-80 MHz	3 V 0,15 MHz-80 MHz	L'intensità del campo dal trasmettitore RF fisso, determinata tramite un'indagine sul campo per il campo magnetico, deve essere inferiore rispetto al livello di conformità della rispettiva banda di frequenza. Vicino ai dispositivi con il simbolo seguente: possono verificarsi interferenze.
	6V in bande ISM tra 0,15MHz- 80MHz 80%AM a 1kHz	6V in bande ISM tra 0,15MHz-80MHz 80%AM a 1kHz	
RF radioattive campo elettromagnetico IEC 61000-4-3 /EN 61000-4-3	3V/M 80MHZ-2,7GHz 80%AM a 1kHz	3V/M 80MHZ-2,-7GHz 80%AM a 1kHz	

a. Le intensità di un campo magnetico dai trasmissori fissi, quali stazioni base per telefoni radio (mobile/radio), radio mobili terrestri, radio amatori, trasmissione radio in AM e FM, trasmissione TV, non possono essere previste teoricamente con precisione. Per determinare l'ambiente elettromagnetico per un trasmettitore RF fisso, valutare di indicare il campo elettromagnetico nel luogo in cui il lettino verrà utilizzato. Se l'intensità del campo magnetico nel luogo in cui V8v viene utilizzato supera il livello di conformità RF sopra indicato, effettuare un accurato monitoraggio per accertare il corretto funzionamento di V8v. Se viene rilevato un movimento anomalo, adottare misure aggiuntive secondo le necessità, come cambiare la direzione o la posizione di V8v.
b. Queste linee guida possono non essere adatte a tutte le situazioni. La propagazione elettromagnetica è influenzata dall'assorbimento e dalla riflessione da parte di strutture, oggetti e persone.