GIMA

PROFESSIONAL MEDICAL PRODUCTS

LETTO OSPEDALIERO ELETTRICO
ELECTRIC HOSPITAL BED
LIT MÉDICALISÉ ÉLECTRIQUE
CAMA ELÉCTRICA DE HOSPITAL

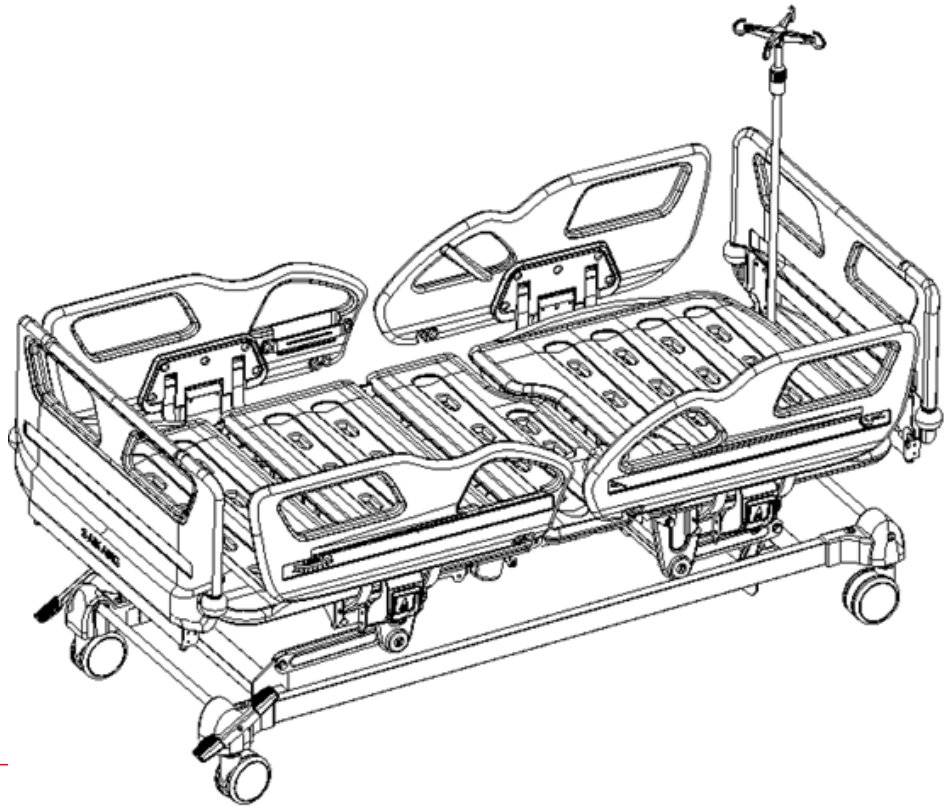

MANUALE D'USO – USER MANUAL – MODE D'EMPLOI – MANUAL DE USO

- È necessario segnalare qualsiasi incidente grave verificatosi in relazione al dispositivo medico da noi fornito al fabbricante e all'autorità competente dello Stato membro in cui si ha sede.
- All serious accidents concerning the medical device supplied by us must be reported to the manufacturer and competent authority of the member state where your registered office is located.
- Il est nécessaire de signaler tout accident grave survenu et lié au dispositif médical que nous avons livré au fabricant et à l'autorité compétente de l'état membre où on a le siège social.
- Es necesario informar al fabricante y a la autoridad competente del Estado miembro en el que se encuentra la sede sobre cualquier incidente grave que haya ocurrido en relación con el producto sanitario que le hemos suministrado.

Gima 44746

Jiangsu Saikang Medical Equipment Co.,Ltd
No. 35 Lehong Road, Modern Agriculture Demonstration Park,
Zhangjiagang City, Jiangsu Province, China
Made in China

REF **V8v**

EC REP **SUNGO Europe B.V.**
Fascinatio Boulevard 522, Unit 1.7,
2909VA Capelle aan den IJssel, The Netherlands

Gima S.p.A.
Via Marconi, 1 - 20060 Gessate (MI) Italy
gima@gimaitaly.com - export@gimaitaly.com
www.gimaitaly.com

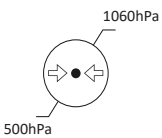

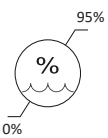

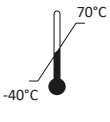

MD








M44746-M-Rev.3-03.26

APERÇU

Ce manuel s'applique au lit médicalisé électrique V8v. Il contient les instructions d'installation, les instructions d'utilisation et d'entretien etc.
Les illustrations contenues dans ce manuel ne servent que de référence à l'utilisateur. Pour le fonctionnement, se référer au produit réel.
Ce manuel d'utilisation contient la description, les instructions d'utilisation et d'entretien ainsi que les caractéristiques techniques et autres informations relatives au produit.
Pour toute question, contacter notre service après-vente ou le fournisseur.
Toute personne utilisant ce manuel doit le lire attentivement et suivre strictement les instructions qui y sont indiquées.
Hormis certaines situations imprévues, nous demandons aux utilisateurs de se familiariser avec les instructions d'utilisation et les points à prendre en considération.

1. GUIDE D'INSTALLATION DU PRODUIT

1.1 Liste des accessoires de série

Après avoir ouvert le carton d'emballage, vérifier que les pièces suivantes sont complètes :

Tableau A

N°	Nom	Dessin	Spécifications	Qté	Unité
1	Colis de tête et pied de lit		Voir le tableau a.1 ci-dessous	1	boîte
2	Potence pour intraveineuse		Φ16-19/blanc cassé	1	pc
3	Cadre du lit	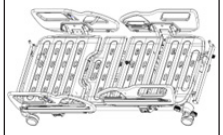	2048*1047	1	pc
4	Sachet de vis	/	Contrôler le tableau a.2 ci-dessous	1	sachet

Tableau A.1

N°	Nom	Dessin	Spécifications	Qté	Unité
1	Tête de lit		990*460	1	pc
2	Pied de lit	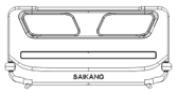	990*460	1	pc

Tableau A.2

N°	Nom	Dessin	Spécifications	Qté	Unité
1	Crochet de drain 30-50		30-50 (plastique)	2	pc
2	Support de potence 154		ϕ15,3*154	2	pc
3	Support de potence 184		ϕ15,3*184	2	pc
4	Rondelle plate		ϕ12	4	pc
5	Contre-écrou		M12	4	pc

1.2 Installation de la tête de lit et du pied de lit

(L'image ne correspond pas exactement au produit réel, uniquement de référence pour le guide d'installation)
Montants de tête de lit : ϕ15,6x154, montant de pied de lit : ϕ15,6x184.
La procédure d'installation est illustrée dans la figure ci-dessous :

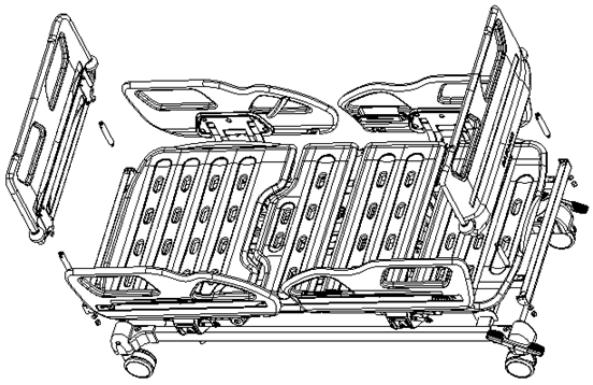

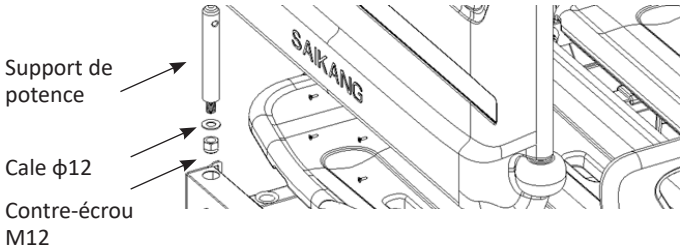

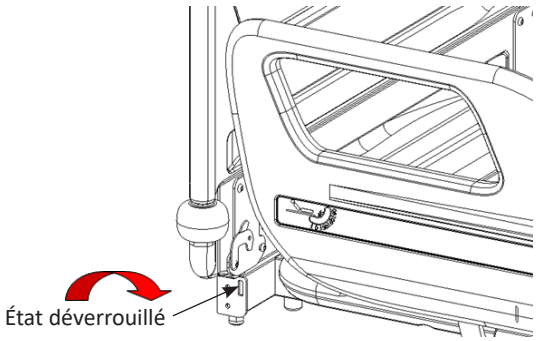

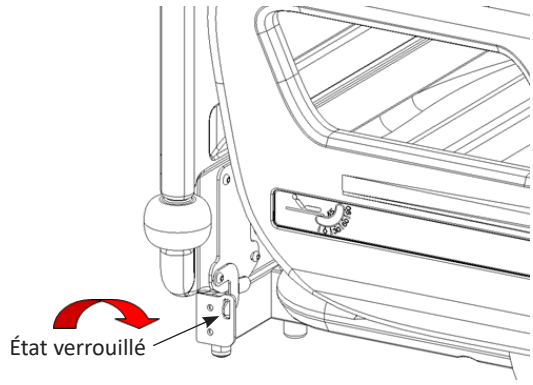

1.3 Installation du crochet de drain

Préparer le crochet de drain, faire pivoter la boucle concave du crochet de drain vers le bas puis la fixer à la traverse du cadre du lit, voir image :

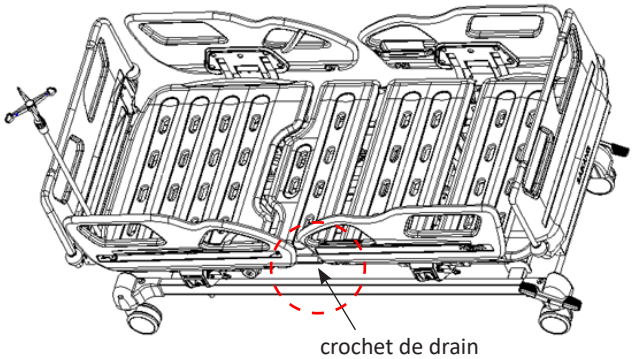

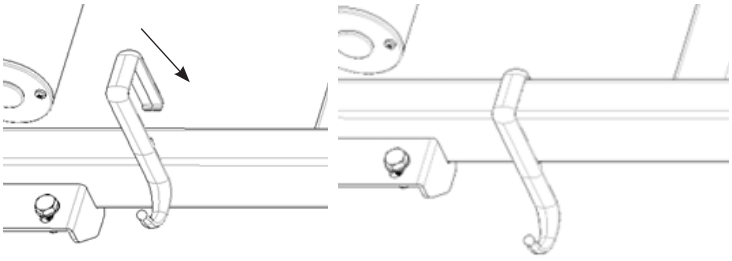

1.4 Installation pour potence d'intraveineuse
Installation de la partie principale : placer la partie principale du crochet en plastique au-dessus de la potence en acier inoxydable de 16 mm de diamètre et appuyer dessus.
Installation de la partie secondaire : placer la partie secondaire en plastique du crochet sur la partie principale, aligner le clip de la partie secondaire avec la douille de la partie principale et appuyer dessus. Après avoir entendu un « clic », vérifier si le clip est bien serré. Si c'est le cas, l'installation est terminée. Dans le cas contraire, continuer à appuyer pour l'enfoncer. Placer la potence d'intraveineuse verticalement dans l'un des supports prédisposés pour la potence.

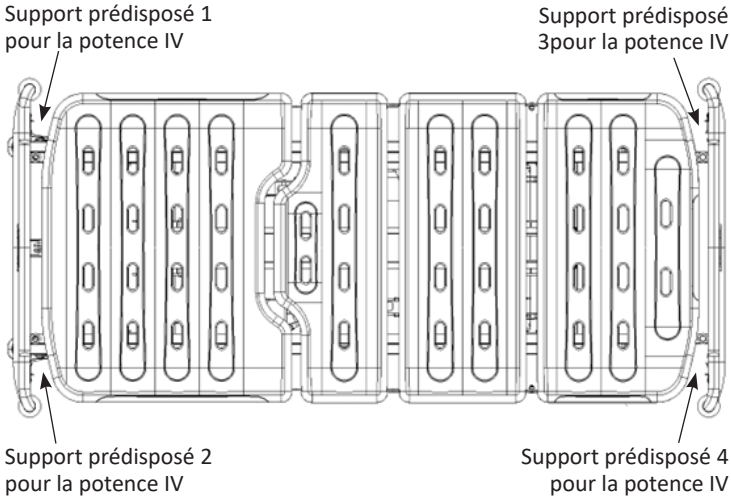

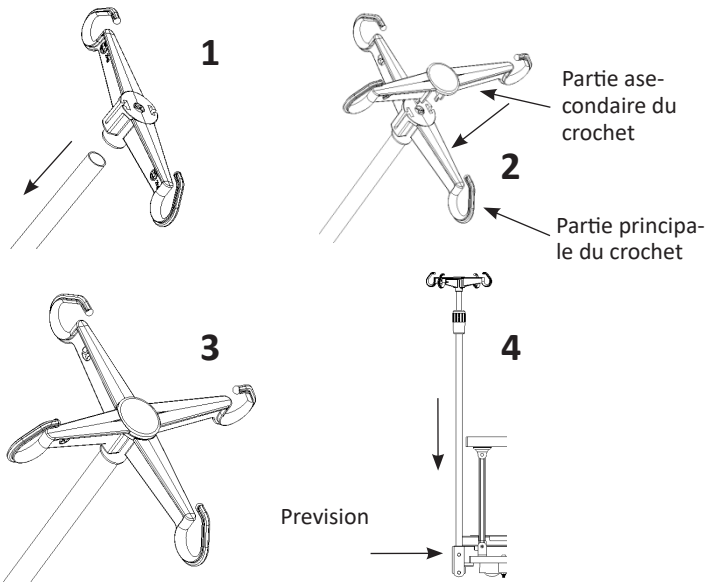

2. GUIDE D'UTILISATION DU PRODUIT

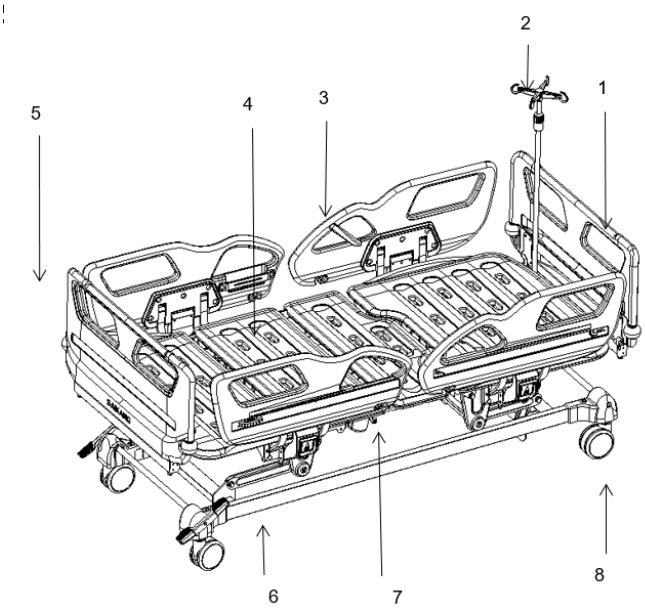

1- Tête de lit 2-Potence d'intraveineuse 3-Rail latéral 4-Plateforme de lit - 5-Pied de lit 6-Cadre de lit 7-Crochet de drain 8-Roulette

Paramètres techniques :

1	Dimension du cadre du lit	longueur	mm	1925±10
		largeur		900±10
		hauteur		455±10
2	Encombrement	longueur		2085±10
		largeur		1025±10
		hauteur		(455-745)±10
3	Plage d'inclinaison	dossier	/	0 ~ 75±10°
		repose-genou		0 ~ 32±10°
		position de trendelenburg inversée		0 ~ 12±2°
		Trendelenburg		0 ~ 12±2°
4	Poids	Charge maximale d'utilisation	/	225

Le poids massif recommandé au patient est de 225 kg.
Le soin du travail sûr vient d'être calculé comme suit :
Poids massif du patient : 175 kg
Accessoires (y compris les accessoires) : 50 kg
TOTAL : 225 kg

2.1 Utilisation des roulettes
Ce produit est équipé d'un système de verrouillage centralisé qui permet de bloquer les quatre roulettes en actionnant la pédale de frein d'un seul côté. Appuyer sur la pédale verte pour déverrouiller les roulettes, appuyer sur la pédale rouge pour les verrouiller.
Les figures ci-dessous illustrent les deux états des roulettes :

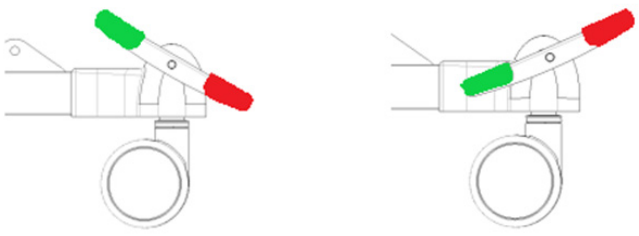

État verrouillé État déverrouillé

2.2 Utilisation des rails latéraux
(L'image est fournie à titre indicatif uniquement, le produit réel prévaut)
Pour relever le rail latéral : tenir le rail et tirer dessus vers le haut jusqu'à entendre un « clic » signifiant que le rail est en place et verrouillé. Voir l'illustration :

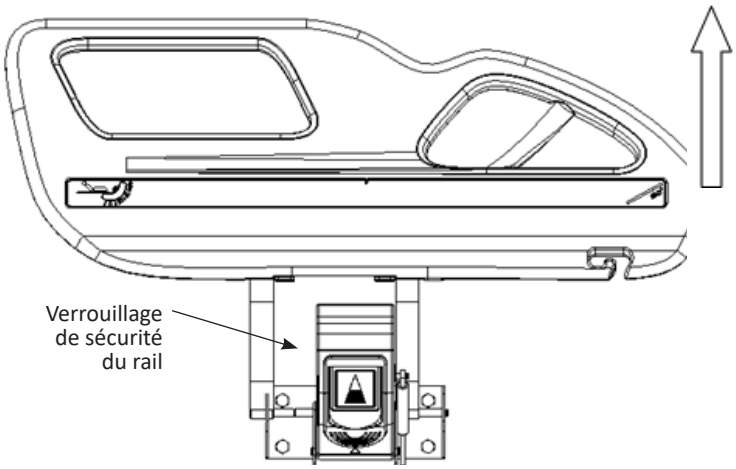

Pour abaisser le rail : déverrouiller le rail et l'abaisser lentement comme indiqué dans l'illustration :

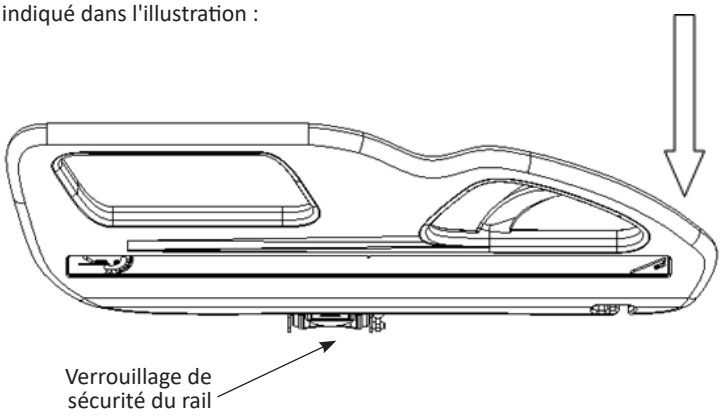

2.3 Utilisation de la potence d'intraveineuse

Réglage de la hauteur de la potence IV : dévisser d'abord le manchon rotatif extérieur, dans le sens inverse des aiguilles d'une montre, insérer le tube intérieur de la potence IV dans le manchon rotatif, puis régler la hauteur de la potence IV selon les besoins. Après avoir réglé la hauteur requise, serrer le manchon rotatif extérieur dans le sens des aiguilles d'une montre. La charge maximale d'utilisation de chaque crochet est de 2 kg, la charge maximale d'utilisation totale est de 8 kg.
(Plage de réglage de la hauteur : 890-1540mm, image fournie à titre indicatif uniquement)

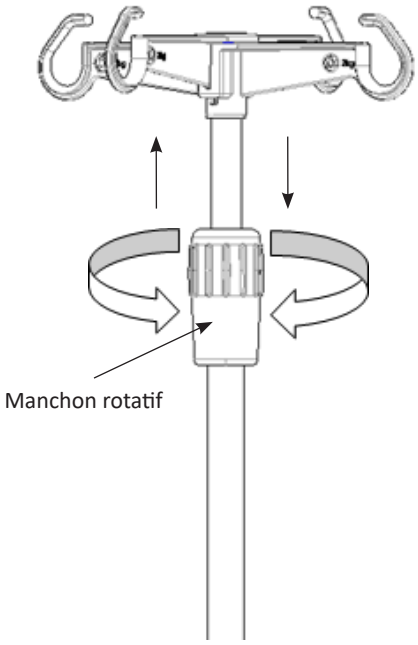

2.4 Utilisation de la télécommande manuelle

(Image fournie à titre indicatif uniquement)

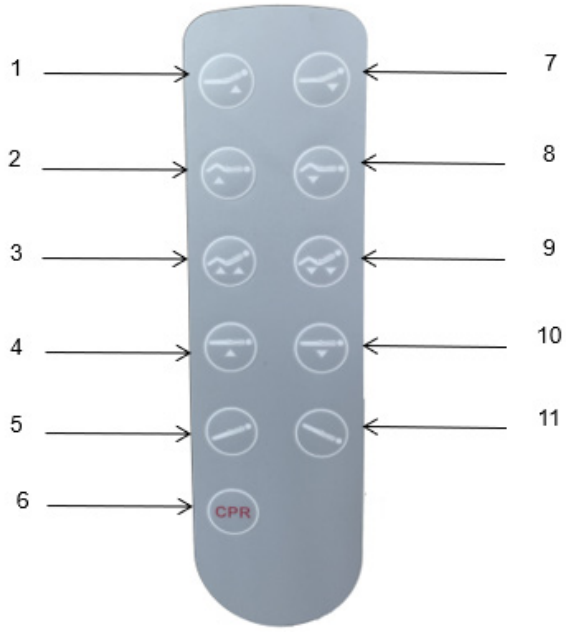

1-relever le dossier 2-relever le repose-genou 3-relever dossier ± repose-genou 4-relever le lit - 5-position trendelenburg inversée 6-fonction CPR (mise en position stable du lit pour réanimation 7-abaisser le dossier 8-abaisser le repose-genou 9-abaisser dossier ± repose-genou 10 - abaisser le lit 11 - position trendelenburg

2.5 Composition du système de commande électronique

Nom	Qté
Moteur JC 200 vertical	1
Moteur JC 100 horizontal	1
Moteur hauteur de plateforme de lit JC 150 horizontal	2
Cordon d'alimentation 3 m (environnemental) JC	1
Panneau de commande 5 fonctions JC	1
Télécommande manuelle 5 fonctions JC	1

3. 3. REMPLACEMENT DES PIÈCES DE RECHANGE ET ENTRETIEN

3.1 Démontage et remplacement des roulettes

Utiliser une clé de 10 pouces , dévisser le boulon, retirer la vis, les rondelles élastiques plates, la pédale de frein, la bague de retenue en plastique, la tige hexagonale etc., remplacer par une roulette de rechange, remettre le boulon dans la douille, serrer l'écrou.

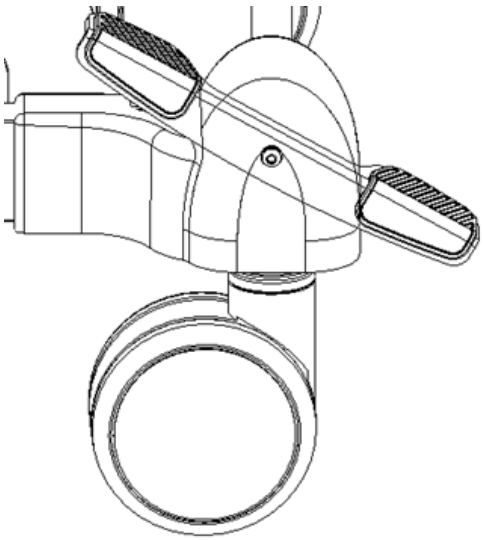

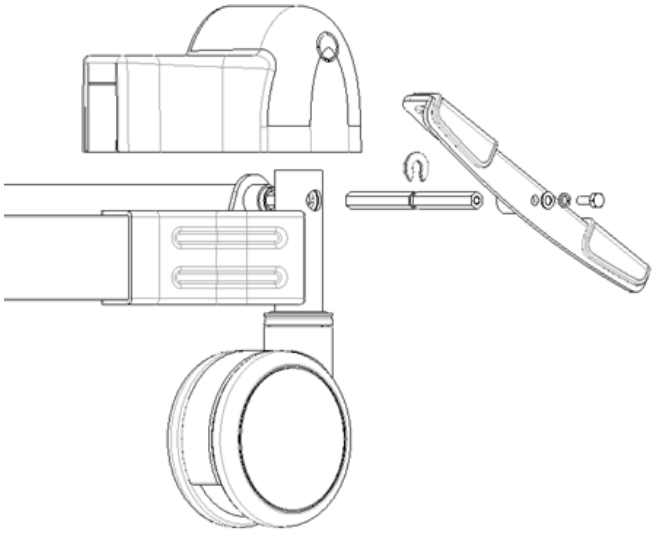

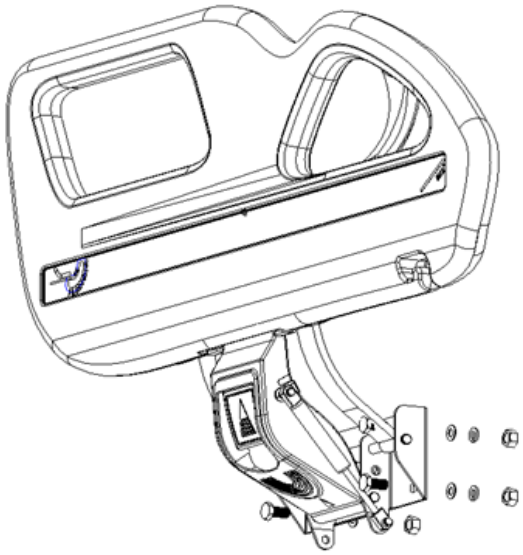

3.2 Démontage et remplacement du ressort pneumatique du rail latéral
(Image fournie à titre indicatif uniquement)
Utiliser des étriers externes pour retirer les ressorts à pression des goupilles de tête et de queue, retirer le ressort pneumatique, le remplacer par celui de rechange, le remonter et tester le rail.

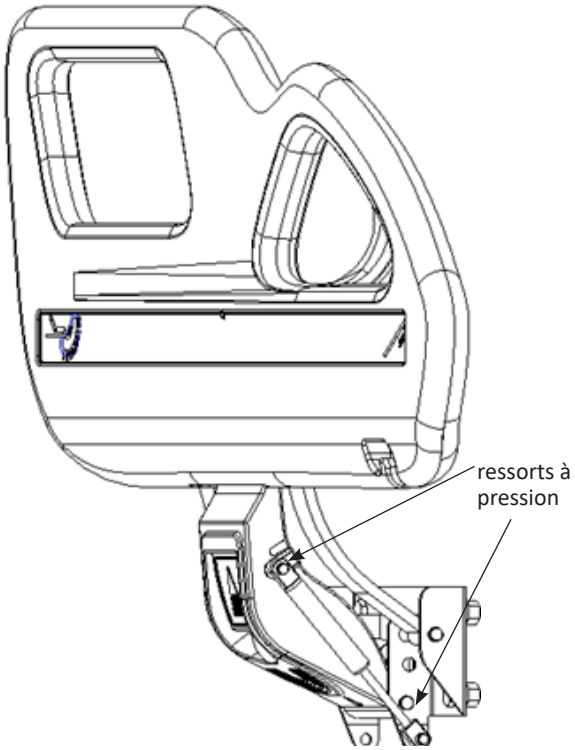

3.3 Démontage et remplacement des rails latéraux
Commencer par retirer le ressort pneumatique à l'aide de deux clés de 14 pouces pour desserrer l'écrou, retirer l'écrou, retirer le roulement, puis retirer le rail. (L'image est fournie à titre indicatif uniquement, le produit réel prévaut)

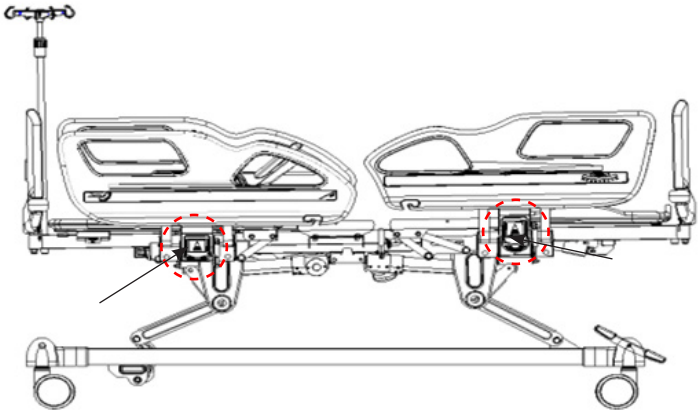

3.4 Démontage et remplacement du moteur
Après avoir retiré les goupilles de verrouillage de type R aux deux extrémités du moteur, retirer les goupilles de verrouillage. Une fois le moteur neuf installé, remettre en place les boulons dans l'ordre indiqué ci-dessous. (L'image est fournie à titre indicatif uniquement)

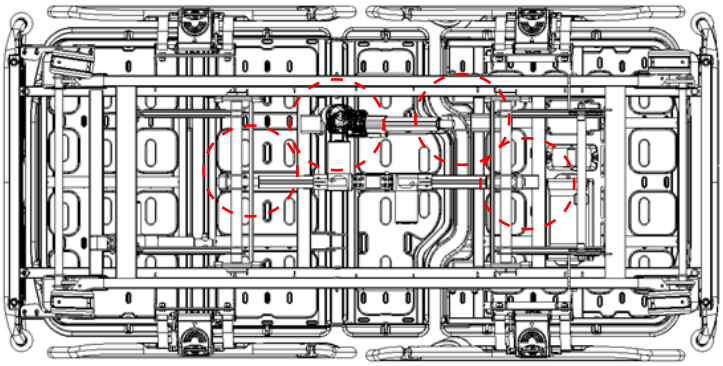

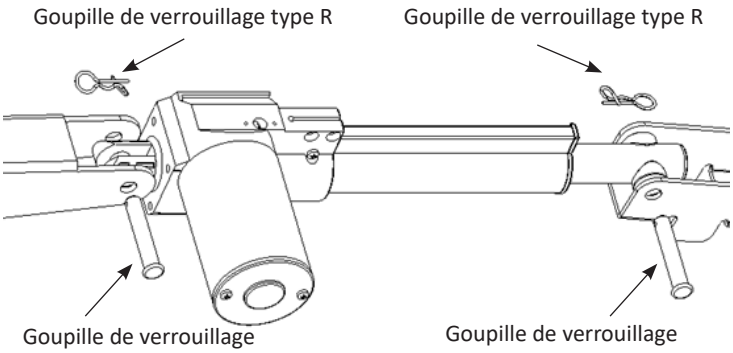

4. DÉPANNAGE

Problème	Cause possible	Dépannage
Impossible de régler la position du lit à l'aide des boutons de positionnement	Le système n'est pas sous tension	Appuyer sur le bouton de marche
	Le moteur est éteint, Dysfonctionnement du moteur	Contrôler les cordons électriques Remplacer le moteur, voir point 3.4
	Le fiche n'est pas branchée correctement	Brancher la fiche correctement dans la prise de courant
	Dysfonctionnement du système de commande	Contacter l'assistance technique

Impossible de régler la hauteur du lit	Le moteur est éteint	Contrôler les cordons électriques
	Dysfonctionnement du moteur	Remplacer le moteur, voir point 3.4
	Le fiche n'est pas branchée correctement	Brancher la fiche correctement dans la prise de courant
	Dysfonctionnement du boîtier d'alimentation	Contacter l'assistance technique
	Dysfonctionnement du système de commande	Contacter l'assistance technique
Impossible d'abaisser le panneau arrière depuis la position verticale	Corps étrangers sous le panneau arrière ou dans l'unité de commande	Retirer les corps étrangers
Impossible de régler le garde-corps	Mécanisme de verrouillage du garde-corps sale	Nettoyer le mécanisme de verrouillage
	Dysfonctionnement du mécanisme de verrouillage de sécurité du rail latéral	Remplacer le rail latéral, voir point 3.3
Les roulettes ne tournent pas	L'axe de rotation est bloqué par de la saleté	Nettoyer le mécanisme de rotation
	Dysfonctionnement du mécanisme interne de la roulette	Remplacer la roulette, voir point 3.1
Impossible d'installer la tête de lit et le pied de lit	Procédure de montage incorrecte	Contrôler le mécanisme de verrouillage, positionner correctement la tête et le pied de lit, voir le point 1.2
	Dysfonctionnement mécanique	Contacter l'assistance technique

5. ENTRETIEN DU LIT

1. Afin d'utiliser le lit en toute sécurité, il est nécessaire d'effectuer des inspections de sécurité régulières sur le lit, il est recommandé d'effectuer une inspection complète tous les six mois pour garantir que les pièces de connexion ne sont pas desserrées et que la fonction de levage du lit fonctionne normalement.
2. La connexion des parties fréquemment mobiles du lit doit être lubrifiée avec une quantité appropriée d'huile lors de l'inspection quotidienne ; si une usure importante est constatée, la pièce doit être remplacée immédiatement pour garantir la sécurité. La pièce mobile est illustrée dans la figure ci-dessous :

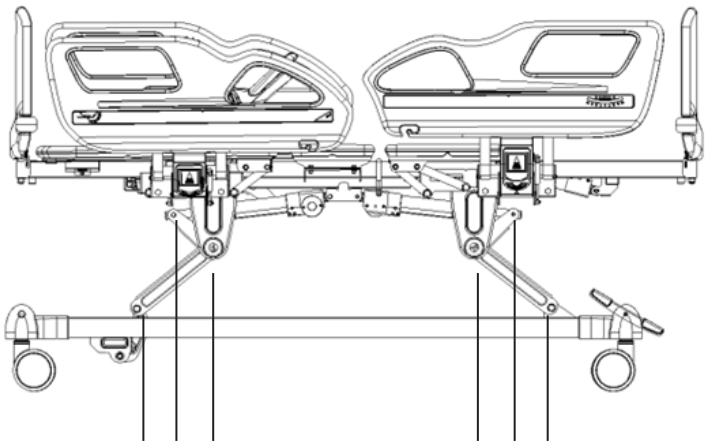

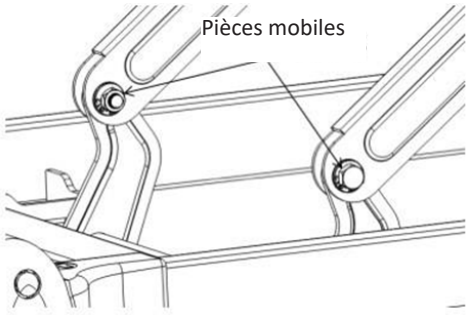

3. Éviter de heurter le lit et de rayer le revêtement sur la surface du lit avec des objets tranchants.
4. Éviter que le lit et le matelas n›absorbent l'eau et l'humidité, ce qui pourrait provoquer de la rouille, des bruits anormaux et une croissance bactérienne. Si de l'eau est renversée, l'essuyer immédiatement.
5. Lorsque le lit vieillit et atteint la fin de sa durée de vie, la partie métallique et les pièces en plastique peuvent être recyclées.

6. PRÉCAUTIONS RELATIVES AU NETTOYAGE DU LIT

1. Lors du nettoyage, essorer le chiffon imbibé de détergent neutre dilué dans de l'eau, essuyer, puis essorer le chiffon imbibé d'eau claire, essuyer pour éliminer les résidus de détergent et enfin essuyer avec un chiffon sec.
2. Ne pas utiliser d'objets volatils (diluants, propulseurs, essence, etc.) qui pourraient provoquer des réactions chimiques et endommager le lit.
3. Lors du nettoyage avec un désinfectant, s'assurer de l'utiliser après l'avoir dilué selon la concentration recommandée. Selon la composition du désinfectant, celui-ci peut corroder les pièces métalliques, les pièces en résine etc., provoquant une décoloration, une déformation et d'autres conséquences indésirables. Par conséquent, la quantité recommandée de désinfectant est la suivante :

- 0,05~0,2 % de chlorure d'ammonium
- 0,05~0,2 % de phényle chloré
- 0,05 % de dichlorobenzène biguanide éthane
- 0,05~0,2 % d'hypochlorite de sodium

Ne pas utiliser de stérilisateur à fumée ni d'autoclave fumant, et ne pas utiliser non plus de méthylphénol pour nettoyer la tête de lit et le panneau de pied de lit, car cela pourrait provoquer de la corrosion, une décoloration ou une détérioration.
Remarque : 1. Débrancher le câble électrique avant de nettoyer ou d'effectuer une intervention d'entretien du lit.
2. Pendant le nettoyage, NE PAS éclabousser d'eau pour éviter tout court-circuit et tout risque d'électrocution.
3. Lors du nettoyage du lit ou du changement du linge de lit, faire attention aux coins, aux bords et aux pièces vissées du cadre pour éviter les rayures.

7. ENTRETIEN DU MATELAS

1. Pour éviter de déchirer le tissu avec des équipements ou des couteaux tranchants, le couvrir avec des draps ou des tampons de nettoyage et le nettoyer fréquemment pour le garder propre et sec.
2. Nettoyer régulièrement la housse du matelas à l'aide d'un aspirateur. Elle peut être lavée directement à l'eau ou avec un détergent.
3. Aérer souvent le matelas pour que votre sommeil reste frais et confortable, mais faire attention à ne pas l'exposer trop longtemps au soleil.
4. Si le tissu est accidentellement taché, se reporter à la méthode de nettoyage recommandée dans les instructions. Ne pas utiliser de produits chimiques corrosifs pour nettoyer le tissu.
5. En cas de présence accidentelle de chewing-gum ou d'autres substances collantes sur le tissu, ne pas frotter avec force. Il est possible d'utiliser un sac de glace pour le durcir, puis de le décoller délicatement.
6. Si un fil est lâche en raison de l'usure, il ne doit pas être cassé à la main, mais coupé à l'aide de ciseaux.

8. INSPECTION ET ENTRETIEN DES ROULETTES

1. Contrôler régulièrement les roulettes, éviter de heurter des objets lourds ou de sur charger, ce qui endommagerait les roulettes.
2. Les roulettes doivent être lubrifiées régulièrement avec de la graisse lubrifiante. La fréquence d'application doit être déterminée en fonction de l'utilisation réelle. Dans des conditions normales, la graisse doit être appliquée tous les six mois.
3. Après avoir nettoyé l'équipement des roulettes, ajouter de la graisse lubrifiante. Le choix de la graisse lubrifiante doit être basé sur l'environnement d'utilisation réel, les environnements particuliers à haute ou basse température, etc.
4. Il est interdit de pousser le lit avec force lorsque les roulettes sont bloquées, car cela endommagerait le système de freinage.
5. L'usure de la bande de roulement de la roulette peut être détectée par inspection visuelle. Certaines accumulations telles que des fils et des pelotes de laine peuvent s'enrouler autour de la roulette. Retirer les boulons et les écrous du rouleau, nettoyer les débris et contrôler l'état du roulement de la roulette. Si les pièces ne sont pas endommagées, la roulette peut être remontée et utilisée.
6. La décision de remplacer l'ensemble du roulette dépend de son état d'usure. Après avoir remplacé ou réinstallé la roulette, s'assurer que le boulon et l'écrou de l'axe sont bien fixés, et utiliser autant que possible des rondelles ou des écrous de blocage.
7. Pour les roulettes équipées de freins, il est nécessaire de vérifier régulièrement si les freins fonctionnent normalement, et de vérifier les freins tous les jours ou avant chaque utilisation. Pour un lit d'hôpital équipé de plusieurs roulettes à frein, il est possible de bloquer une seule roulette à la fois et d'essayer de pousser le lit afin de vérifier si le freinage de chaque roulette est efficace. Si le frein de la roulette ne fonctionne pas en raison de l'usure ou d'un dommage, il convient de remplacer immédiatement la roulette et de tester à nouveau le système de freinage.
8. Si le mécanisme du système de freinage est endommagé et que le frein

doit être réparé ou remplacé, contacter notre service après-vente ou un revendeur agréé. À chaque remplacement des freins, les performances de freinage des roulettes doivent être testées à nouveau.

9. ENTRETIEN DES RAILS LATÉRAUX

1. S'assurer que les rails latéraux sont correctement installés afin d'empêcher le patient allongé de bouger et de rouler hors du lit.
2. Toujours vérifier les vis du rail latéral et des fixations du rail latéral afin d'éviter qu'elles ne se desserrent et ne tombent.
3. Utiliser correctement la partie rouge de la poignée du rail latéral, ne pas tirer avec force, ce qui endommagerait le rail latéral.

10. LISTE DES PIÈCES D'USURE ET DES PIÈCES DE RECHANGE

N°	Nom	Code du matériau	Dessin	Spécifications
1	V21 Tête de lit	GPSL101TS648		990*460
2	V21 Pied de lit	GPSL101TS648		990*460
3	V21 Panneau de lit 1	GPSL101TS610	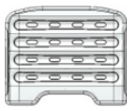	733*903/PP/ blanc
4	V21 Panneau de lit 2	GPSL101TS611	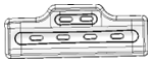	333*903/PP/ blanc
5	V21 Panneau de lit 3	GPSL101TS613	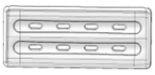	373*903/PP/ blanc
6	V21 Panneau de lit 4	GPSL101TS614	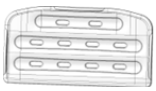	473*903/PP/ bianco
4	V21 garde-corps plaque dorsale, droit, moulage par soufflage	GPSL101TS607		924*350mm/ PP/blanc
5	V21 garde-corps plaque dorsale, gauche, moulage par soufflage	GPSL101TS606		924*350mm/ PP/blanc
6	V21 garde-corps panneau de pied, droit, moulage par soufflage	GPSL101TS609		924*350mm/ PP/blanc
7	V21 garde-corps plaque de pied, gauche, moulage par soufflage	GPSL101TS608		924*350mm/ PP/blanc
8	V21 autocollant garde-corps plaque dorsale	LGPFU101TS416		780*35*0,4
9	V21 autocollant garde-corps panneau de pied	LGPFU101TS417		750*35*0,4
10	Pare-chocs garde-corps (blanc)	LGPQT101TS024		18-58-168-35N
11	Crochet de drain 30-50	BYKBGKM02806		30-50 (plastique)
12	Potence d'intraveineuse en acier inox avec 4 crochets en plastique	S0FJSY010003		Φ16-19/ blanc cassé
13	Cache de pied (gauche)	BYKBGKM02402		blanc
14	Cache de pied (droit)	BYKBGKM02403	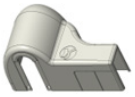	blanc
15	Cache de pied de lit	BYKBGKM02404		blanc
16	Pédale de frein (gauche) A	BYKBGKM02817		vert
17	Pédale de frein (gauche) B	BYKBGKM02818		rouje
18	Pédale de frein (droite) A	BYKBGKM02819		vert
19	Pédale de frein (droite) B	BYKBGKM02820		rouje
20	Roue double direction à commande centrale de 5 pouces	BYDYGX105134		/
21	Moteur JC 100 horizontal	LGPDJ101TS410		JC35D1-0-6-3-24-100/275-H-B
22	Moteur de réglage de hauteur JC 150 horizontal	LGPDJ101TS402		JC35D-150/325-H-B
23	Moteur de réglage de hauteur JC 150 horizontal	LGPDJ101TS402		JC35D-150/325-H-B
24	Moteur JC 200 vertical	LGPDJ101TS005		JC35D-200/375
25	Cordon d'alimentation JC 3 m	LGPDJ101TS694	/	Fiche GB 3 broches
27	Panneau de commande 5 fonctions JC	LGPDJ101TS452	/	JCB35Q-0-4-24-100/230-G

28	Télécommande manuelle 5 fonctions JC	LGPDJ101TS715		JCH35-A-7-G-017-9L1-4D0-0

Remarque : *En raison du renouvellement de la gamme de produits, certaines pièces du produit d'origine peuvent ne plus être disponibles. (La société garantit la disponibilité des pièces pour les produits vendus pendant une période de 6 ans après la fin de leur production.)*

11. CONDITIONS D'EMBALLAGE, DE TRANSPORT ET DE STOCKAGE

1. L'emballage du lit manuel est effectué conformément au contrat ou à la norme du produit.
2. Pendant le transport du produit, éviter les chocs, les vibrations violentes, empêcher l'exposition directe au soleil et à la pluie.
3. Conditions de stockage :
a) Température ambiante : -40°C ~ 70°C
b) Humidité relative : ≤ 95%
c Pression atmosphérique : 500hPa~1060hPa
d) Tension : 100-220±22V
e) Fréquence d'alimentation : 50±5 Hz
4. La classification de sécurité de l'équipement est de classe I, avec alimentation interne, type de protection B.
a) Tension de fonctionnement : 24V
b) Puissance d'alimentation : 500VA
c) Protecteur de fusible, valeur nominale : F3AL 250V, 5×20mm
d) stème d'exploitation : chargement intermittent et fonctionnement continu.
e) Protection contre les infiltrations de liquide : IPX4
f) équipement de type non AP/APG

EXPLICATION DES PICTOGRAMMES :

Pictogramme	Description
	Pour abaisser le rail latéral (déverrouillage), appuyer sur la poignée rouge. Pour relever le rail latéral, appuyer sur la poignée rouge et pousser vers l'avant jusqu'à entendre un « clic »
CE	Dispositif médical conforme au règlement (UE) 2017/745
EC REP	Représentant autorisé dans la Communauté européenne
	Fabricant
	Date de fabrication
MD	Dispositif médical
LOT	Numéro de lot
REF	Code produit
	Importé de :
	Avertissement : Lisez attentivement et suivez les instructions (avertissements) d'utilisation.
	Limite de température
	Suivez les instructions d'utilisation
	Á conserver dans un endroit frais et sec
	Limite de pression atmosphérique
	Limite d'humidité
UDI	Identifiant unique de l'appareil
	Disposition DEEE
	Appareil de type B
	Á conserver à l'abri de la lumière du soleil
	Mise à la terre de protection
IPX4	Degré de protection de l'enveloppe

12.SERVICE APRÈS-VENTE

1. Conserver les documents joints et la facture de ce produit, ceux-ci devant être présentés pour bénéficier du service après-vente et d'assistance.
2. En cas de question pendant l'utilisation, ne pas hésiter à nous contacter à tout moment, afin que notre société puisse fournir une assistance technique et des services de maintenance précis et efficaces dans les plus brefs délais.
3. À compter de la date d'achat et pendant un an, si un dysfonctionnement ou un dommage survient alors que le produit est installé et utilisé correctement conformément aux instructions, il est possible de bénéficier d'une garantie gratuite et d'un service de maintenance à vie sur présentation d'un « certificat » ou d'une facture.
4. Ne pas démonter soi-même les pièces internes de ce produit afin d'éviter tout dommage inutile. Si l'on constate que l'utilisation est affectée par des problèmes de qualité, contacter le service après-vente de la société ou le distributeur agréé.
5. À compter de la date d'achat et pendant 1 an, si le produit ne fonctionne pas normalement en raison de problèmes de qualité, la société le réparera gratuitement pour les clients.
6. La garantie est assurée conformément aux exigences du contrat. En dehors de la période de garantie, la société est responsable de la maintenance, de la fourniture d'accessoires et de la mise en œuvre d'un service à vie pour les clients.
7. Service Après-vente : Jiangsu Saikang Medical Equipment Co., Ltd.



Élimination des déchets d'EEE: *Ce produit ne doit pas être jeté avec les ordures ménagères. Les utilisateurs doivent remettre leurs appareils usagés à un point de collecte approprié pour le traitement, la valorisation, le recyclage des déchets d'EEE*

CONDITIONS DE GARANTIE GIMA

La garantie appliquée est la B2B standard Gima de 12 mois.