PROFESSIONAL MEDICAL PRODUCTS

LETTO OSPEDALIERO ELETTRICO
ELECTRIC HOSPITAL BED
LIT MÉDICALISÉ ÉLECTRIQUE
CAMA ELÉCTRICA DE HOSPITAL

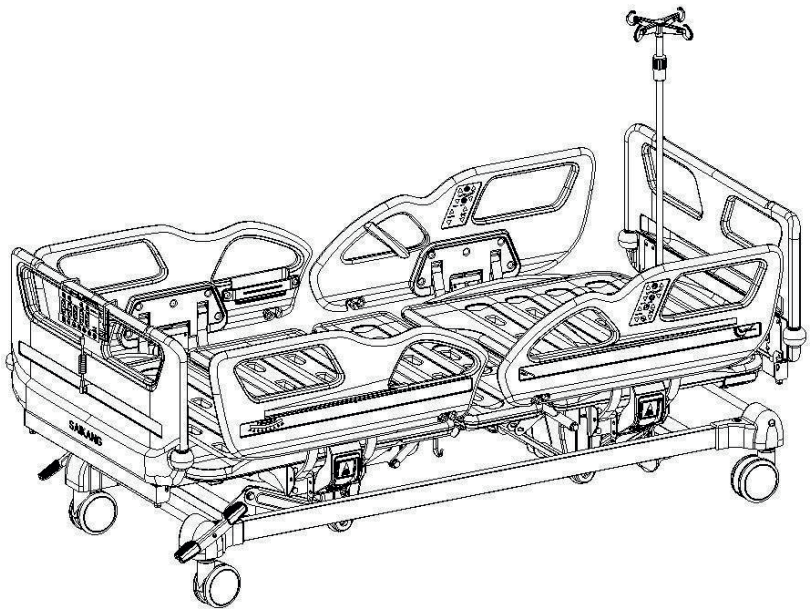

MANUALE D'USO – USER MANUAL – MODE D'EMPLOI – MANUAL DE USO

- È necessario segnalare qualsiasi incidente grave verificatosi in relazione al dispositivo medico da noi fornito al fabbricante e all'autorità competente dello Stato membro in cui si ha sede.
- All serious accidents concerning the medical device supplied by us must be reported to the manufacturer and competent authority of the member state where your registered office is located.
- Il est nécessaire de signaler tout accident grave survenu et lié au dispositif médical que nous avons livré au fabricant et à l'autorité compétente de l'état membre où on a le siège social.
- Es necesario informar al fabricante y a la autoridad competente del Estado miembro en el que se encuentra la sede sobre cualquier incidente grave que haya ocurrido en relación con el producto sanitario que le hemos suministrado.

REF **V8V8C (Gima 44746)**

Jiangsu Saikang Medical Equipment Co.,Ltd
No. 35 Lehong Road, Modern Agriculture Demonstration Park, Zhangjiagang City, Jiangsu Province, China
Made in China

EC REP **SUNGO Europe B.V.**
Fascinatio Boulevard 522, Unit 1.7,
2909VA Capelleaan den IJssel, The Netherlands

Gima S.p.A.
Via Marconi, 1 - 20060 Gessate (MI) Italy
gima@gimaitaly.com - export@gimaitaly.com
www.gimaitaly.com

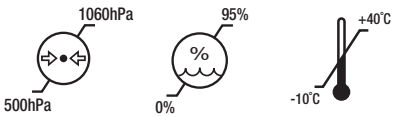

MD

M44746-M-Rev.2-06.25

MANUAL DE USUARIO

INFORMACIÓN GENERAL

La cama eléctrica de hospital manual es una cama especialmente diseñada para pacientes hospitalizados u otras personas que necesitan algún tipo de atención sanitaria.

▪ Rendimiento esencial: Esta cama está diseñada para posicionar y transportar pacientes, como ayuda para diagnosticar, monitorizar, tratar y aliviar enfermedades o compensar lesiones o discapacidades.

La cama en sí no sirve para mantener o apoyar la vida. La cama no tiene indicación médica.

▪ Entorno del Usuario: hospitales y clínicas médicas en entornos de aplicación 2 o 3.

▪ La sala de instalación debe contar con una instalación eléctrica conforme a las normas vigentes.

▪ Personal para el uso del producto: operadores especializados y personal médico.

▪ Supervisión y responsabilidad: la cama debe utilizarse bajo la supervisión de un médico.

▪ Límites de uso: la cama sólo puede utilizarse tal y como se describe en este manual

▪ Rendimiento esencial: Esta cama está diseñada para posicionar y transportar

Nota para los Usuarios:

Por favor, lea atentamente este manual y siga estrictamente los pasos antes de instalarlo y utilizarlo.

Es necesario que todos los usuarios conozcan el manual de uso y todas las precauciones.

Antes de realizar cualquier operación en el dispositivo, los operadores y técnicos cualificados deben leer atentamente las instrucciones contenidas en esta publicación.

▪ Este manual es aplicable a la cama eléctrica de hospital V8V8C. Contiene el método de instalación, las instrucciones de funcionamiento y los puntos de comprobación del mantenimiento.

▪ Las imágenes de este manual son sólo para referencia del usuario. En el uso real, por favor refiérase al objeto real.

▪ Este manual de usuario incluye la descripción, la instrucción, el mantenimiento y los parámetros técnicos del producto.

▪ Si tiene alguna duda, póngase en contacto con el centro de servicio postventa o con el distribuidor.

▪ Cualquier persona que utilice o haga funcionar este producto debe leerlo y cumplirlo.

▪ Salvo en algunas situaciones imprevistas, se requiere que los usuarios estén familiarizados con el uso y las precauciones.

ADVERTENCIAS

1) DEBERES DE LOS USUARIOS

2) Antes de utilizar una cama de hospital, usted, como usuario, debe comprobar cada vez que la cama de hospital esté totalmente operativa y en perfecto estado de funcionamiento y debe observar las instrucciones del manual de instrucciones, en particular en la información

de seguridad, durante el funcionamiento y el mantenimiento.

Sólo así podrá evitar errores de manejo y garantizar un manejo correcto para evitar que se produzcan lesiones y daños.

3) Preste especial atención al enrutamiento seguro de todos los cables de conexión sueltos, tubos, etc., si los hubiera

4) Asegúrese de que ningún obstáculo, como mesillas de noche, barandillas de alimentación o sillas, pueda impedir el ajuste de la cama

5) Consulte al fabricante del equipo en cuestión, o al distribuidor, en caso de dudas.

2) CABLEADO Y CONEXIONES ELÉCTRICAS

Conecte la cama únicamente a una toma de corriente con conexión a tierra

ESPECIFICACIÓN TÉCNICA

► Modelo:V8V8C

► Doble función de auto-regresión para la plataforma de la cama

► Asa integrada que facilita a los pacientes levantarse/bajarse de la cama.

Parámetros Técnicos:

► Tamaño Externo (LxAxA): 2085*1025*(455-745)mm

► Plataforma del Colchón: 1925x900mm

► Carga de Funcionamiento Segura: 250 kg

► Ajuste de reposacabezas: 0-75°(±5°)

► Ajuste de reposarrodillas: 0-32°(±5°)

► Trendelenburg Inverso: 0-12°

► Trendelenburg: 0-12° Configuración Técnica:

► Plataforma de PP con Retenedor de Colchón Integrado, desmontable para una esterilización suficiente

► Motor lineal: 4pcs

► Ruedas Laterales Dobles Secure® de 5", Bloqueo Central: 4pcs

► Barandilla Lateral de PP con Panel de Control Integrado: 1set

► Extremos de Cama de PP tipo enchufe, con cierre seguro: 1set

► Ruedas parachoques diámetro 65mm: 4pcs

► Ganchos de 4 Postes IV: 1set

► Poste de Previsión IV: 4pcs

► Gancho de Drenaje: 2pcs

- ▶ Pedal de Bloqueo Central: 2 piezas
- ▶ Con panel de control de enfermería tipo gancho en el extremo de los pies:1 pza
- ▶ Posición de la Silla Cardíaca
- ▶ Posición de Respaldo 30 Grados Smart Stop
- ▶ Botón de Parada de Emergencia
- ▶ RCP manual
- ▶ Sistema de pesaje opcional (precio extra)

1. GUÍA DE INSTALACIÓN DEL PRODUCTO

1.1 LISTA DE ACCESORIOS ESTÁNDAR

Después de abrir la caja de embalaje, compruebe si las siguientes piezas están completas:

Tabla a:

№	Nombre	Dibujo	Especificaciones	Cant	Unidad
1	Caja de embalaje del reposapiés caja	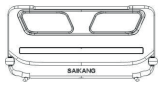	consulte la tabla a.1	1	caja
2	Poste IV		Φ16-19/blanco hueso	1	pieza
3	Plataforma cama	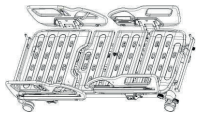	2048*1047	1	pieza
4	Paquete de tornillos	/	Consulte la tabla a.2 a continuación	1	bolsa

Tabla a.1

№	Nombre	Dibujo	Especificaciones	Cant	Unidad
1	Tablero cabezal		990*460	1	pieza
2	Tablero pies		990*460	1	pieza

Tabla a.2

№	Nombre	Dibujo	Especificaciones	Cant	Unidad
1	30-50 gancho de drenaje		30-50 (plástico)	2	pieza
2	Poste 154		Ø 15.3*154	2	pieza
3	Poste 184		Ø 15.3*184	2	pieza
4	Arandela plana		Ø 12	4	pieza
5	Contratuerca		M12	4	pieza

1.2 INSTALACIÓN DEL TABLERO DE LA CABECERA Y DE LOS PIES

(la imagen no corresponde exactamente al objeto real, es sólo una referencia para la guía de instalación).

Postes del tablero de cabecera: Ø 15.3x154, postes del tablero de reposapiés: Ø 15.3x184, el método de instalación es como se muestra en la figura a continuación:

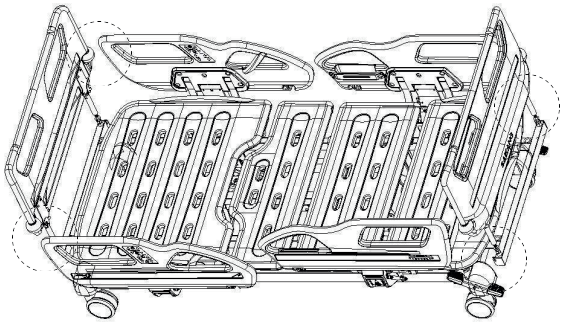

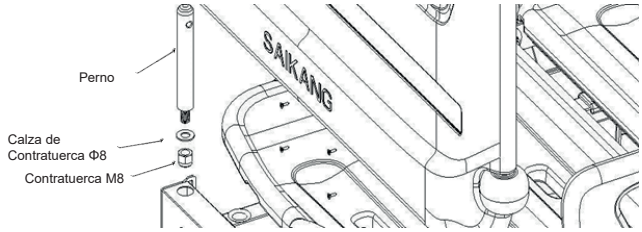

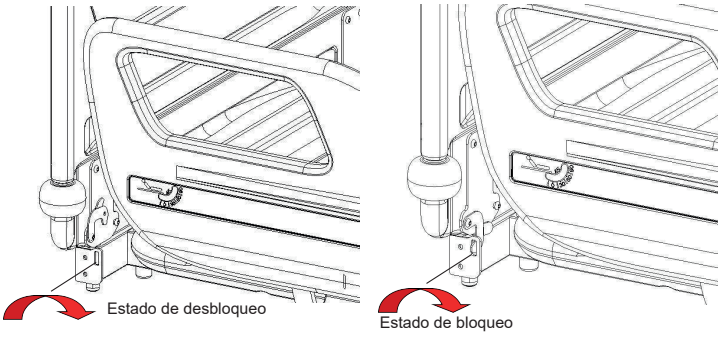

1.3 INSTALACIÓN DEL GANCHO DE DRENAJE

Prepare el gancho de drenaje, gire la hebilla cóncava del gancho de drenaje hacia abajo, luego abróchelo en la viga del marco de la cama, vea la imagen:

dr.hook

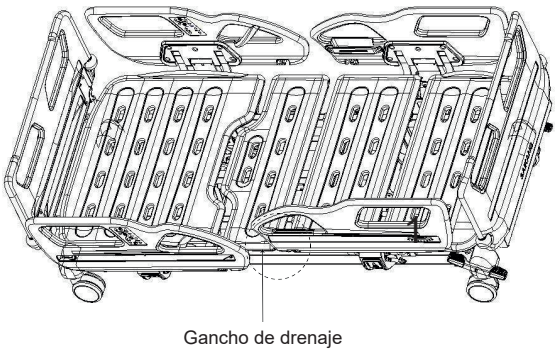

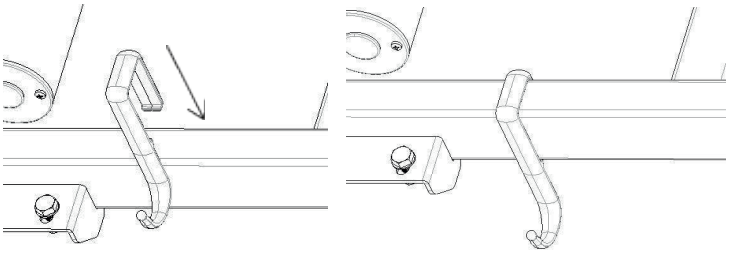

1.4 INSTALACIÓN DEL POSTE IV

Instalación de la parte primaria: coloque el gancho de plástico primario en la parte superior del poste de acero inoxidable de 16 mm Ø y presiónelo.

Instalación de la parte secundaria: coloque la parte secundaria del gancho de plástico encima de la primaria, alinee el encaje de la parte secundaria del gancho con el enchufe de la primaria y presiónelo hacia abajo, después de que oiga un "clic", compruebe si el clip está apretado, si es así, la instalación se ha completado, si no, continúe presionando hacia abajo. Coloque el poste IV verticalmente en una de las en una de lasprevisiones del poste.

Poste IV previsión 1 Poste IV previsión 3

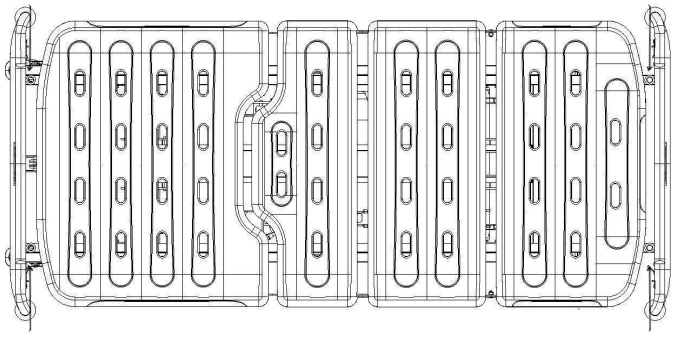

Poste IV previsión 2 Poste IV previsión 4

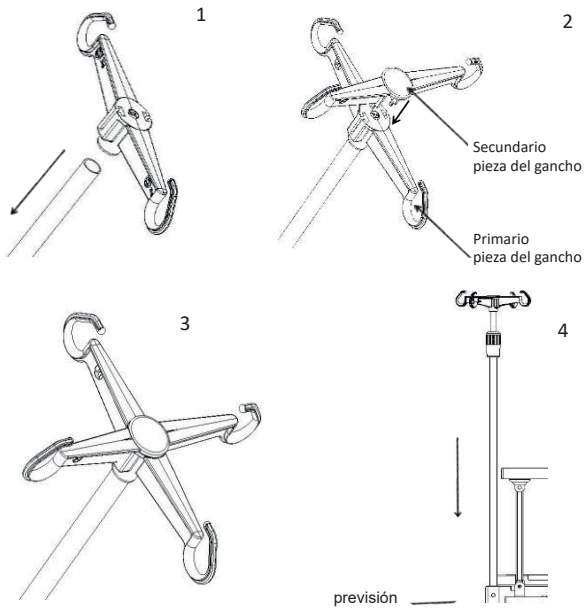

2. FUNCIONAMIENTO DE LA CAMA

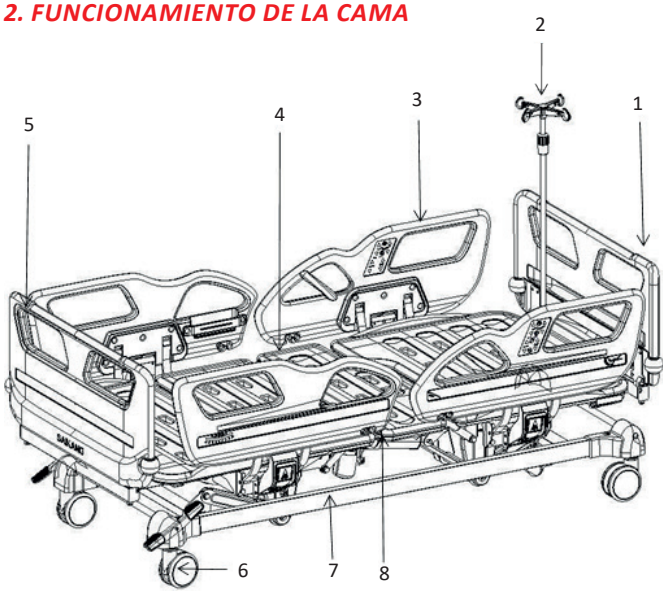

1- Tablero 2- poste IV 3- Barandilla lateral 4- Tablero de la cama
5-Tablero de pies 6- Rueda 7-Marco de la cama 8-Gancho de drenaje
Parámetros técnicos:

1	Dimensions de la plataformade la cama	longitud	1925±10
		anchura	900±10
		altura	455±10
2	Dimensiones generales	longitud	2085±10
		anchura	1025±10
		altura	(455-745) ±10
3	Rango de inclinación	respaldo	0 ~ 75±5°
		apoyo para las rodillas	0 ~ 32±5°
		Inverso trendelenburg	0 ~ 12°
		trendelenburg	0 ~ 12°
4	Peso	Carga de funcionamiento segura	250

Esta cama no es adecuada para pacientes con un peso inferior a 40 kg. El peso máximo recomendado del paciente es de 218 kg. La carga de trabajo segura de la cama es de 250 kg.

La carga de trabajo segura se calcula de la siguiente manera (de acuerdo con la norma EN 60601-2-52):

Peso máximo del paciente	218kg
Colchón	7kg
Accesorios (incluidas las cargas anexas)	25kg
TOTAL	250kg

2.1 USO DE LAS RUEDAS

En este producto se utiliza el sistema de bloqueo central, que puede bloquear las cuatro ruedas controlando el pedal de freno de un lado.

Presione el pedal verde hacia abajo para desbloquear las ruedas, presione el pedal rojo hacia abajo para bloquear las ruedas.

Las imágenes a continuación muestran los dos estados de las ruedas:

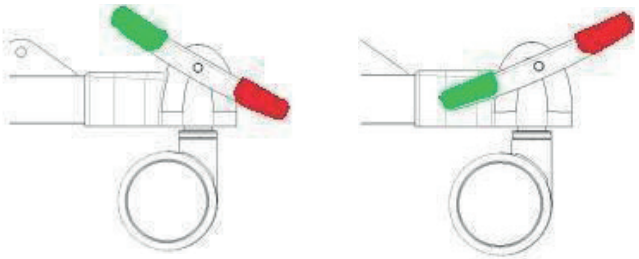

Estado de bloqueo Estado de desbloqueo

2.2 USO DE LA BARANDILLA LATERAL

Estado de desbloqueo (La imagen es sólo de referencia, prevalecerá el producto real.)

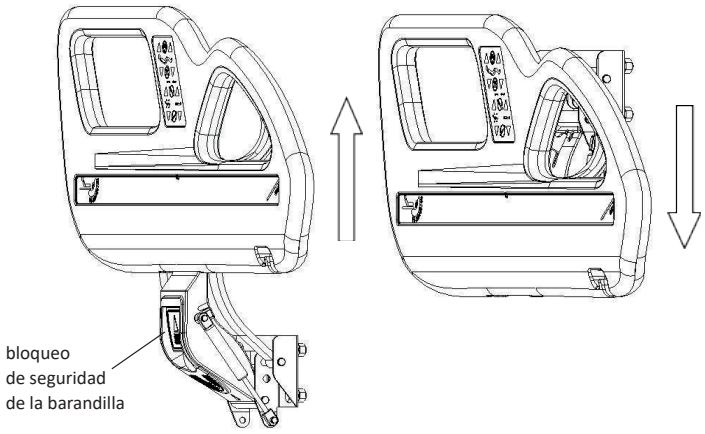

Para levantar la barandilla lateral: sujete la barandilla y tire de ella hacia arriba, cuando oiga un "clic" significa que la barandilla está bloqueada, vea la imagen:

Para bajar la barandilla lateral: desbloquee la barandilla, bájela lentamente, vea la imagen:

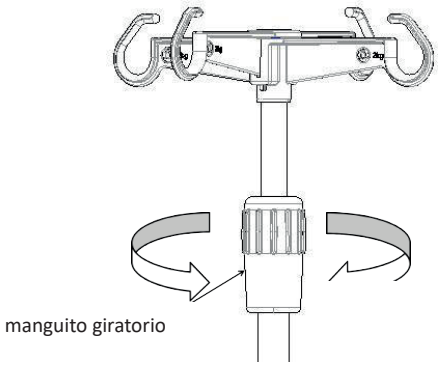

2.3 USO DEL POSTE IV

Ajuste de la altura del poste IV: primero desenrosque el manguito giratorio exterior, en sentido antihorario, inserte el tubo interior del poste IV en el manguito giratorio y, a continuación, ajuste la altura del poste IV según sea necesario. Una vez ajustada la altura deseada, apriete el manguito giratorio exterior en el sentido de las agujas del reloj. La carga de trabajo segura de cada gancho individual es de 2 kg, la carga de trabajo segura total es de 8 kg.

(rango de ajuste de altura: 890-1540mm, la imagen es sólo para referencia)

2.4 USO DEL PANEL DE CONTROL DE LA BARANDILLA LATERAL

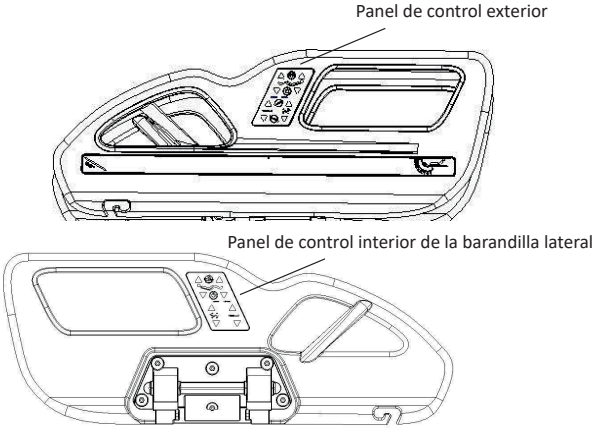

2.4.1 Panel de control interior de la barandilla lateral

1. Movilización del paciente
2. Elevar respaldo
3. Bajar respaldo
4. Elevar la espalda+apoyo para las rodillas
5. Bajar la espalda+apoyo para las rodillas
6. Elevar apoyo para las rodillas
7. Bajar apoyo para las rodillas
8. Elevar cama
9. Cama inferior
10. Encendido/apagado

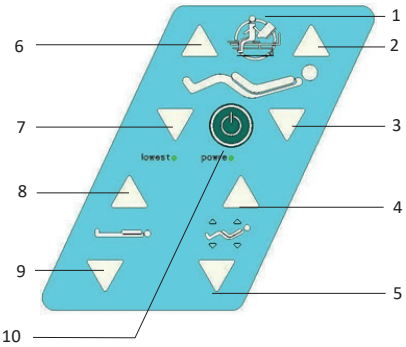

2.4.2 Panel de control exterior de la barandilla lateral

1. CPR
2. Elevar respaldo
3. Bajar respaldo
4. Encendido/apagado
5. Elevar la espalda+apoyo para las rodillas
6. Bajar la espalda+apoyo para las rodillas
7. Trendelenburg
8. Elevar apoyo para las rodillas
9. Bajar apoyo para las rodillas
10. Elevar cama
11. Trendelenburg Inverso
12. Bajar cama

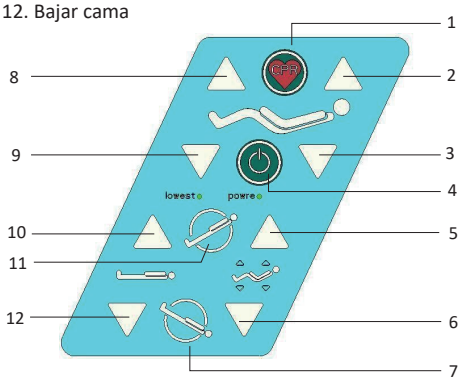

2.5 USO DEL PANEL DE CONTROL DE MANO (OPCIONAL)

(Nota: El controlador de mano es un accesorio opcional, se suministra según las necesidades). (la imagen es sólo de referencia)

1. Elevar respaldo
2. Bajar respaldo
3. Elevar apoyo para las rodillas
4. Bajar apoyo para las rodillas
5. Elevar la espalda+apoyo para las rodillas
6. Bajar la espalda+apoyo para las rodillas
7. Elevar cama
8. Cama inferior
9. Trendelenburg Inverso
10. Trendelenburg
11. CPR
12. Encendido/apagado
13. Luz de flash



2.6 USO DEL PANEL DE CONTROL DE ENFERMERÍA

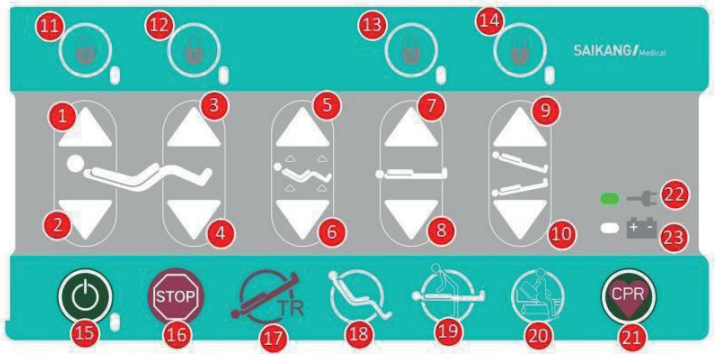

1. Elevar respaldo
2. Bajar respaldo
3. Elevar apoyo para las rodillas
4. Bajar apoyo para las rodillas
5. Elevar la espalda+apoyo para las rodillas
6. Bajar la espalda+apoyo para las rodillas
7. Elevar cama
8. Bajar cama
9. Trendelenburg Inverso
10. Trendelenburg
11. Bloquear respaldo
12. Bloquear apoyo de rodillas
14. Bloquear Trendelenburg
15. Encendido/apagado
16. Parada de emergencia
17. Trendelenburg
18. Posición cardíaca
19. Posición de enfermería
20. Movilización del paciente
21. CPR

2.7 COMPOSICIÓN DEL SISTEMA DE CONTROL ELECTRÓNICO

2.7.1 Diagrama del sistema de control electrónico

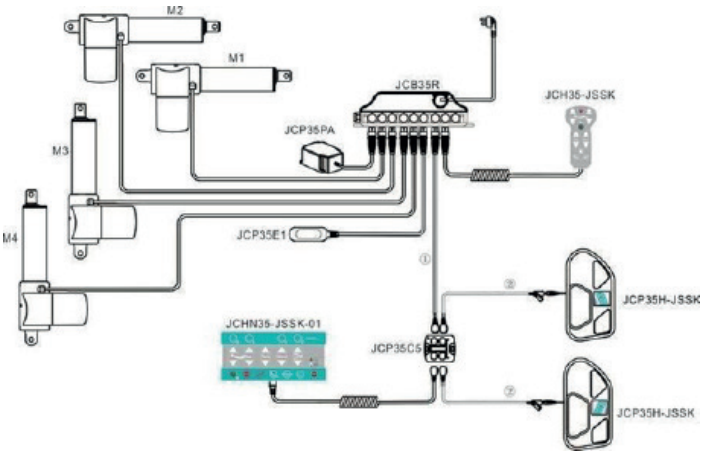

Prioridad del operador:

(1) Panel de control de enfermería > Controlador de mano > Panel de control de barandilla lateral;

(2) Un botón de prioridad puede interrumpir y terminar la operación del mismo botón de prioridad (excepto el controlador de mano), cuando se suelta un botón y otro sigue presionado, la operación del último continúa;

(3)Las teclas de alta prioridad (excepto CPR, TR y STOP) pueden interrumpir y terminar las teclas de baja prioridad. Cuando se suelta una tecla y se mantiene pulsada otra, la operación de la última

continúa. Cuando se pulsa la tecla CPR, TR o STOP durante la operación de otra tecla, se ejecuta la operación CPR, TR oSTOP.

2.7.2 Lista de piezas del control electrónico

Nombre	Cant
JC motor 200 vertical (CPR manual)	1
JC motor de apoyo de rodillas 100 horizontal	1
JC motor de altura de plataforma de cama 150 horizontal	2
JC panel de control de 5 funciones	1
JC Cable de alimentación de 3 m (ambiental)	1
JC Panel de control de enfermería de 5 funciones	1
JC Controlador de mano de 5 funciones	1
Caja de interruptores de parada de emergencia	1
JC Luz nocturna	1
Caja del adaptador JCP35C5	1
JC caja de batería	1
JC Cable adaptador	2

3. SUSTITUCIÓN Y MANTENIMIENTO DE PIEZAS DE REPUESTO

3.1 DESMONTAJE Y SUSTITUCIÓN DE RUEDAS

Utilice una llave de 10” pulgadas desenrosque el perno, saque el tornillo, las arandelas planas de resorte, el pedal de freno, el anillo de retención de plástico, la varilla hexagonal, etc., reemplace con rueda de repuesto, coloque el perno de nuevo en el zócalo, apriete la tuerca.

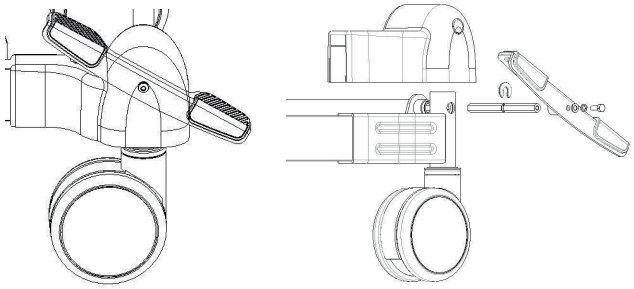

3.2 DESMONTAJE Y SUSTITUCIÓN DEL RESORTE A GAS DE LA BARANDILLA LATERAL

(la imagen es sólo de referencia)

Use Utilice pinzas externas para sacar los resortes de presión de los pasadores de cabeza y cola, retire el resorte de gas, reemplácelo con el de repuesto, reinstálelo, pruebe la barandilla.

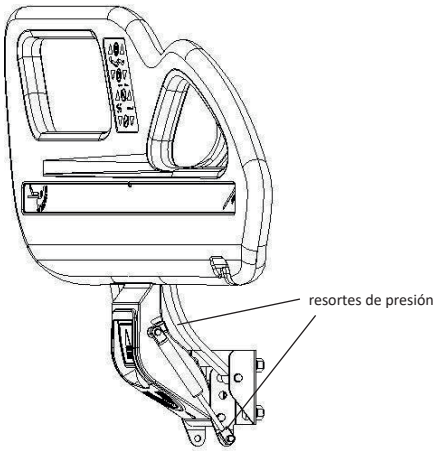

3.3 DESMONTAJE Y SUSTITUCIÓN DE LA BARANDILLA LATERAL

Primero quite el resorte de gas, usando dos llaves de 14 "pulgadas afloje la tuerca, quite la tuerca, quite el rodamiento,

retire la barandilla. (La imagen es sólo de referencia, prevalecerá el producto real)

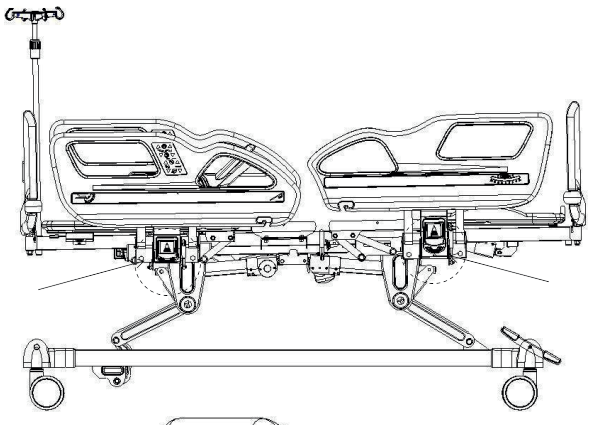

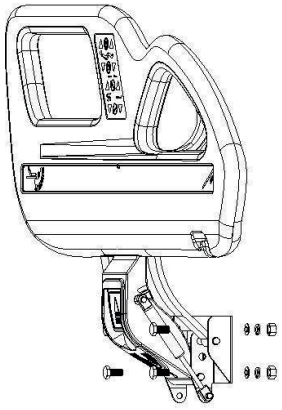

3.4 EXTRACCIÓN Y SUSTITUCIÓN DEL MOTOR

Después de quitar los pines de bloqueo de tipo R en ambos extremos del motor, saque los pasadores de bloqueo. Después de sustituir el motor, instale los pernos en el orden que se indica a continuación. (la imagen es sólo de referencia)

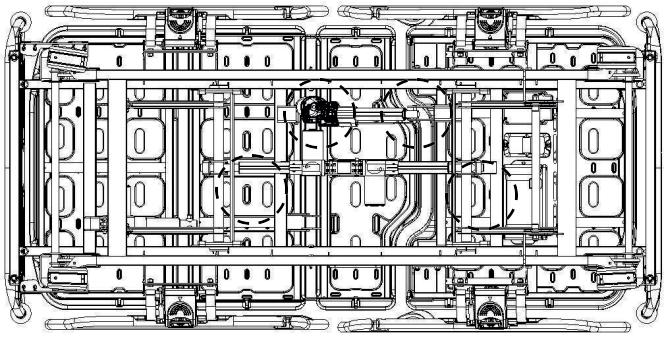

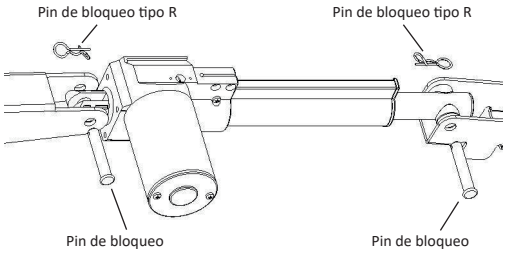

4. RESOLUCIÓN DE PROBLEMAS

Problema	Causa posible	Resolución de problemas
No se puede ajustar la cama con los botones de posicionamiento	No se enciende	Pulse el botón de encendido
	El motor está apagado, mal funcionamiento del motor	Compruebe los cables de alimentación Sustituya el motor, véase 3.4
	El enchufe de alimentación no está enchufado correctamente	Enchúfelo correctamente
	Mal funcionamiento del sistema de control	Póngase en contacto con el servicio técnico
Fallo en el ajuste de la altura de la cama	El motor está apagado	Compruebe los cables de alimentación
	Mal funcionamiento del motor	Sustituir el motor, ver 3.4
	El enchufe de alimentación no está enchufado correctamente	Enchúfelo correctamente
	Mal funcionamiento de la caja de alimentación	Póngase en contacto con el servicio técnico
	Mal funcionamiento del sistema de control	Póngase en contacto con el servicio técnico
La placa posterior no puede bajarse de la posición vertical	Objetos extraños debajo de la placa posterior o en la unidad de accionamiento	Retire los objetos extraños
La barandilla no se puede ajustar	Bloqueo de la barandilla sucio	Limpiar el mecanismo de bloqueo
	Mal funcionamiento de la barandilla lateral bloqueo seguro	Sustituir barandilla, véase 3.3
Las ruedas no pueden girar	El eje giratorio está atascado por tiras de suciedad	Limpiar el mecanismo giratorio
	Mal funcionamiento del mecanismo interno de la rueda	Sustituya la rueda giratoria, véase 3.1
No se puede instalar el tablero de cabeza y pies	Método de instalación incorrecto	Compruebe el mecanismo de bloqueo, coloque correctamente el cabezal y el reposapiés, véase 1.2
	Avería mecánica	Póngase en contacto con el servicio técnico

4.1 MANIPULACIÓN DEL MAL FUNCIONAMIENTO DE LA VARILLA DE EMPUJE

Manipulación del mal funcionamiento de la varilla de empuje:

(1) Causas del mal funcionamiento de las varillas de empuje:

1. Señal Hall anormal de la varilla de empuje;
2. programación por primera vez;
3. mal funcionamiento del sistema 6S del panel de control del escritorio de la enfermera, el controlador de mano, y las barandillas.

(2) Método de indicación de mal funcionamiento de la varilla de empuje: si se detecta el mal funcionamiento de M1, M3, M4, parpadea el indicador azul del controlador manual personalizado JCH35-JSSK Saikang.

(3) Solución de problemas de mal funcionamiento de la varilla de empuje:

1. Pulsando los botones correspondientes, suba la varilla de empuje M1 a la posición superior o bájela a la posición inferior, para que la varilla de empuje complete el "rebote" y se solucione el fallo;

2. Pulsando los botones correspondientes, baje las varillas de empuje M3, M4 a la posición inferior, para que completen el "rebote", y se solucione el mal funcionamiento;

3. Cuando las varillas M3, M4 están completamente averiadas, los botones Reverse TR/TR no son válidos;

4. Si alguna de las varillas está averiada, los botones de movilización del paciente, posición cardíaca, TR y emergencia no son válidos.

4.2 MÉTODO DE PRUEBA PARA EL PANEL DE CONTROL DE LA BARANDILLA LATERAL QUE NO RESPONDE

Paso 1: compruebe si el interruptor de parada de emergencia está pulsado

A. Compruebe: si el interruptor de parada de emergencia está pulsado;

B. Método de comprobación: gire el interruptor de parada de emergencia en el sentido horario para abrirlo (rebota durante una corta distancia), véase la fig. 1-1;

C. Definir un problema: si el interruptor de parada de emergencia se levanta, significa que ha sido pulsado; si el interruptor de parada de emergencia no se levanta, significa que ya está en estado abierto, y no es necesario girarlo;

D. Conclusión: una vez finalizados los tres pasos anteriores, pruebe la barandilla, si aún no hay respuesta, vuelva al paso 2.

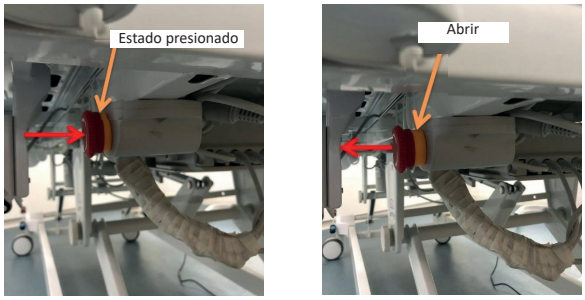

Immag. 1-1

Paso 2: compruebe si la hebilla de la barandilla está suelta o si los núcleos de los pines están deformados.

A. Compruebe el contenido: compruebe si la hebilla de la barandilla lateral está suelta o si los núcleos de los pasadores están deformados;

B. Método de comprobación: siga la línea de conexión debajo de la barandilla lateral del tablero trasero, encuentre el adaptador de la barandilla lateral, consulte la imagen 1-2;

C. Determinación del problema: la hebilla está suelta, como en la imag.1-2 bloquear la hebilla; los núcleos del pin se deforman, con un destornillador de punta plana rectificar los núcleos del pin, asegúrese de que está conectado firmemente con el adaptador;

D. Conclusión:después de los tres pasos anteriores, compruebe el panel de control de la barandilla lateral, si todavía no responde, vaya al paso 3.

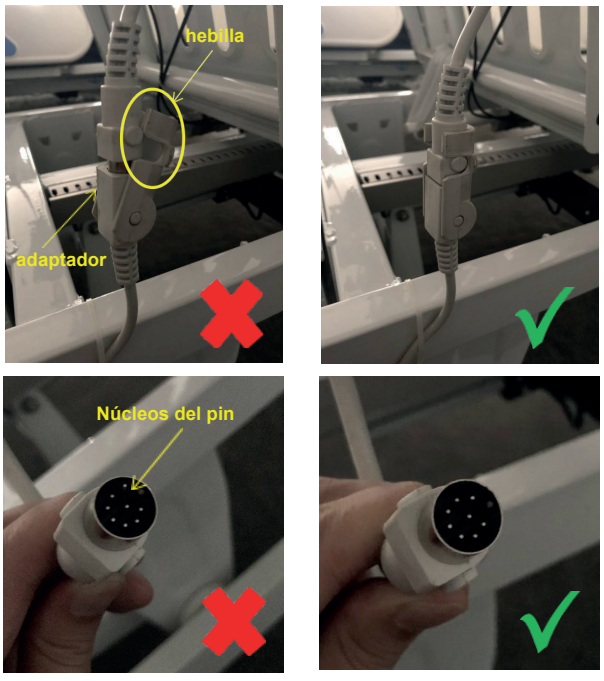

Imag. 1-2

Paso 3: Compruebe si el enchufe del controlador está suelto

A. Compruebe el contenido: compruebe si el enchufe del controlador está suelto;

B. Método de comprobación:

①Compruebe si el clip del controlador en el marco de la cama debajo de la placa posterior está suelto o desplazado, ver fig.1-3;

②Compruebe si el enchufe está suelto;

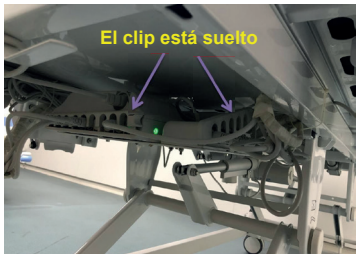

Imag. 1-3

C. Determinación del problema: los clips sueltos pueden conducir fácilmente a los enchufes sueltos, por favor, fije los clips después de que los enchufes estén firmemente insertados;

D. Conclusión: después de los tres pasos anteriores, compruebe el panel de control de la barandilla lateral, si todavía no responde, vaya al paso 4.

Paso 4, Compruebe si el conector de la placa de circuito de control de la barandilla lateral está suelto

A. Compruebe el contenido: si el conector de la placa de circuito de la barandilla lateral está suelto;

B. Método de comprobación: despegue la pegatina de la cubierta del panel de control de la barandilla lateral, con un destornillador desenrosque 4 tornillos, vea la fig.1-4;



Imag. 1-4

C. Determinación del problema: si el conector de la placa de circuitos está suelto, enchúfelo firmemente, vea la fig.1-5;

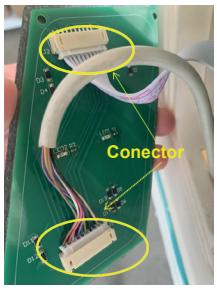

Imag. 1-5

D. Conclusión: después de los tres pasos anteriores, compruebe

el panel de control de la barandilla lateral, si todavía no responde, significa que el panel de control está dañado, y debe ser reemplazado.

4.3 MÉTODO DE PRUEBA PARA EL PANEL DE CONTROL DEL REPOSAPIÉS QUE NO RESPONDE

Paso 1: compruebe si el interruptor de parada de emergencia está pulsado

A. Compruebe el contenido: si el interruptor de parada de emergencia está pulsado;

B. Método de comprobación: gire el interruptor de parada de emergencia en el sentido horario para abrirlo (rebota durante una corta distancia), vea la fig.1-1;

C. Determinación del problema: si el interruptor de parada de emergencia salta, significa que ha sido pulsado; si el interruptor de parada de emergencia no salta, significa que ya está en estado abierto, y no es necesario girarlo;

D. Conclusión: después de los tres pasos anteriores, compruebe el panel de control de la barandilla lateral, si todavía no responde, vaya al Paso 2.

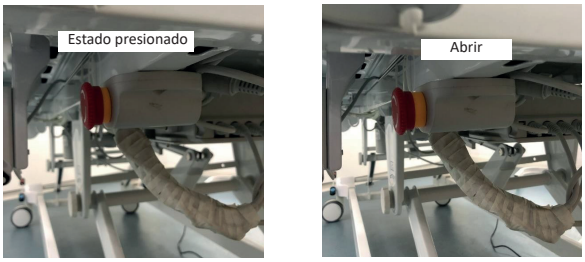

Imag. 2-1

Paso 2: compruebe si la hebilla de la barandilla está suelta o si los núcleos de los pines están deformados

A. Compruebe el contenido: si la hebilla de la placa de pies está suelta o si los núcleos de los pines están deformados;

B. Método de comprobación: siga la línea de la placa de pies, encuentre el adaptador de la placa de pies: véase imagen 2-2;

C. Determinación del problema: la hebilla está suelta, como en la fig.2-2 bloquee la hebilla; los núcleos de los pines están deformados, con un destornillador de punta plana rectificar los núcleos de los pines, asegúrese de que está bien conectado con el adaptador;

D. Conclusión: después de los tres pasos anteriores, compruebe el panel de control de la barandilla lateral, si todavía no responde, vaya al Paso 3.



Imag. 2-2

Paso 3: Compruebe si el enchufe del controlador está suelto

A. Compruebe el contenido: si el enchufe del controlador está suelto;

B. Método de comprobación:

①Compruebe si el clip del controlador en el marco de la cama debajo de la placa posterior está suelto o desplazado, ver fig.2-3;

②Compruebe si el enchufe está suelto;



Imag. 2-3

C. Determinación del problema: los clips sueltos pueden conducir fácilmente a los enchufes sueltos, por favor, fije los clips después de que los enchufes estén firmemente insertados;

D. Conclusión: después de los tres pasos anteriores, compruebe el panel de control de la barandilla lateral, si todavía no responde, significa que el panel de control está dañado y debe ser sustituido.

5. MANTENIMIENTO DE LA CAMA

1. Para utilizar la cama de forma segura, es necesario realizar inspecciones de seguridad periódicas en la cama, se recomienda realizar una inspección completa cada seis meses para garantizar que las piezas de conexión no estén sueltas y que la función de elevación de la cama funcione con normalidad.

2. La conexión de las partes de la cama que se mueven con frecuencia debe lubricarse con una cantidad adecuada de aceite durante la inspección diaria; si se detecta un desgaste grave, debe sustituirse inmediatamente para garantizar la seguridad. La parte móvil en la figura a continuación:

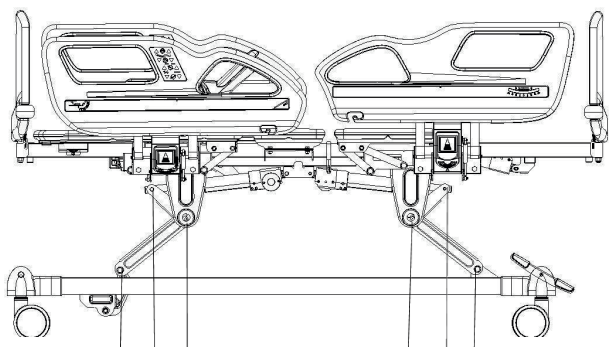

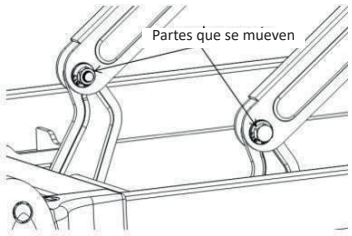

3. Evite golpear la cama y rayar el revestimiento de la superficie de la cama con objetos afilados.

4. Por favor, evite que la cama y el colchón absorban agua y humedad, lo que puede causar oxidación, ruidos anormales y crecimiento bacteriano. Si se derrama agua, límpiela inmediatamente.

5. Cuando la cama se hace vieja y alcanza su tiempo de vida útil, la parte metálica y las partes plásticas pueden ser recicladas.

6. PRECAUCIONES PARA LA LIMPIEZA DE LA CAMA

1. Cuando limpie la cama, escurra el paño empapado en detergente neutro diluido en agua, séquelo con un paño, luego escurra el paño empapado en agua limpia, elimine los restos de detergente y, por último, limpie con un paño seco.

2. No utilice elementos volátiles (diluyentes, propelentes, gasolina, etc.) que puedan provocar reacciones químicas y dañar la cama.

3. Cuando limpie con un desinfectante, asegúrese de utilizarlo después de diluirlo en la concentración especificada. Dependiendo de la composición del desinfectante, éste puede corroer piezas metálicas, piezas de resina, etc., causando decoloración, deformación y otras consecuencias indeseables. Por lo tanto, el contenido recomendado del desinfectante es de la siguiente manera:

- 0.05~0.2% cloruro de amonio
- 0.05~0.2% fenil clorado
- 0.05% diclorobenceno biguanida etano
- 0.05~0.2% hipoclorito sódico

No utilice un esterilizador humeante o autoclave, y no utilice fenol metílico para limpiar el tablero de pie y de cabeza, pies de cama, etc, que puede causar corrosión, decoloración, deterioro.

Nota: 1. Desenchufe el cable de alimentación antes de la limpieza y el mantenimiento

1. Durante la limpieza, NO salpique agua para evitar cortocircuitos y descargas eléctricas.

2. Cuando limpie la cama o cambie la ropa de cama, preste atención a las esquinas, bordes y partes atornilladas del armazón para evitar arañazos.

7. MANTENIMIENTO DEL COLCHÓN

1. Evite arañar el tejido con aparatos o cuchillos de ángulos agudos cuando lo utilice, cúbralo con sábanas o almohadillas de limpieza y límpielo con frecuencia para mantenerlo limpio y seco.

2. Limpie regularmente la cubierta del colchón con una aspiradora, se puede lavar directamente con agua o detergente.

3. Airee el colchón a menudo para mantener un sueño fresco y cómodo, pero tenga cuidado de no exponer el colchón al sol durante demasiado tiempo.

4. Si el tejido se mancha accidentalmente, consulte el método de limpieza recomendado correspondiente en las instrucciones. No utilice productos químicos corrosivos para limpiar el tejido.

5. Si accidentalmente cae chicle u otros objetos pegajosos en el tejido, no lo limpie a la fuerza. Puede utilizar una bolsa de hielo para dejar que se endurezca y luego despegarlo suavemente.

6. Si el hilo está suelto debido al desgaste, no puede romperse con la mano y debe cortarse con tijeras.

8. INSPECCIÓN Y MANTENIMIENTO DE LAS RUEDAS

1. Compruebe las ruedas con regularidad, evite golpear objetos pesados o sobrecargarlas, ya que se dañarían.

2. Las ruedas deben ser aplicadas con grasa lubricante regularmente, la frecuencia de aplicación debe ser determinada de acuerdo a la situación específica de uso real. En condiciones normales, la grasa debe aplicarse cada seis meses.

3. Después de limpiar el equipo de ruedas, preste atención a añadir grasa lubricante. La selección de la grasa lubricante debe basarse en el entorno de uso real, entorno especial de alta baja temperatura, etc.

4. Está prohibido empujar la cama con fuerza cuando las ruedas están frenadas, lo que causará daños al sistema de frenado.

5. El desgaste de la banda de rodadura de las ruedas puede detectarse mediante inspección visual. Algunas acumulaciones, como hilo e hilachas, pueden envolver la rueda. Retire los pernos y tuercas de la rueda, limpie los residuos y compruebe si el rodamiento de la rueda está dañado. Si las piezas no están dañadas, la rueda puede volver a montarse y utilizarse.

6. La decisión de sustituir la rueda entera depende del estado de desgaste. Después de reemplazar o reinstalar la rueda, asegúrese de que el perno del eje y la tuerca estén conectados de manera confiable, y utilice arandelas o tuercas de bloqueo tanto como sea posible.

7. Para las ruedas equipadas con frenos, es necesario comprobar regularmente si los frenos funcionan con normalidad, y comprobar los frenos todos los días o antes de

cada uso. Para una cama de hospital equipada con múltiples ruedas con freno, puede bloquear sólo una rueda con freno a la vez y tratar de empujar la cama para comprobar si el rendimiento de frenado de cada rueda es bueno. Si el freno de la rueda no funciona debido al desgaste o daño de la rueda, reemplace la rueda inmediatamente y vuelva a probar el sistema de frenado.

8. Si el mecanismo del sistema de frenado está dañado y es necesario reparar o sustituir el freno, póngase en contacto con nuestro servicio postventa o con un distribuidor autorizado. Cada vez que se cambien los frenos, es necesario volver a comprobar el funcionamiento de los frenos de las ruedas.

9. MANTENIMIENTO DE LAS BARANDILLAS LATERALES

1. Por favor, compruebe si las barandillas laterales están instaladas correctamente para evitar que el paciente tumbado se desplace y ruede hacia abajo.

2. Por favor, compruebe siempre los tornillos y los accesorios de la barandilla lateral, para evitar que se aflojen y se caigan.

3. Utilice correctamente la parte roja del asa de la barandilla lateral, no utilice la fuerza bruta para tirar con fuerza, ya que podría dañar la barandilla lateral.

10. LISTA DE PIEZAS DE DESGASTE Y DE RECAMBIO

№	Nombre	Código del material	Dibujo	Especificaciones
1	V21 cabecera	GPSL101TS648		990*460
2	V21 reposapiés	GPSL101TS648	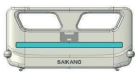	990*460
3	V21 tablero de cama 1	GPSL101TS610	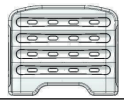	733*903/PP/blanco
4	V21 tablero de cama 2	GPSL101TS611		333*903/PP/ blanco
5	V21 tablero de cama 3	GPSL101TS613		373*903/PP/blanco
6	V21 tablero de cama 4	GPSL101TS614	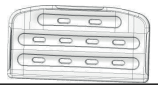	473*903/PP/blanco
7	V21 barandilla de tablero trasero, con panel de control, izquierda, moldeado por soplado	GPSL101TS604		924*350mm/PP/blanco
8	V21 barandilla de tablero trasero, con panel de control, derecha, moldeado por soplado	GPSL101TS605		924*350mm/PP/blanco
9	V21 barandilla de tablero de pies, izquierda, moldeado por soplado	GPSL101TS608		924*350mm/PP/blanco
10	V21 barandilla de tablero de pies, derecha, moldeado por soplado	GPSL101TS609	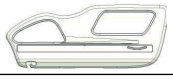	924*350mm/PP/blanco
11	Panel de control de 5 funciones de la barandilla izquierda V21	LGPDJ101TS82 0		Respaldo, apoyo de rodilla, respaldo+apoyo de rodilla, altura cama, bloqueo, RCP, movilización del paciente
12	Panel de control de 5 funciones de la barandilla derecha, V21	LGPDJ101TS81 9		Respaldo, apoyo de rodilla, respaldo+apoyo de rodilla, altura cama, bloqueo, RCP, movilización del paciente
13	Panel de control de enfermería	/		/
14	V21 barandilla de placa trasera pegatina	LGPFU101TS4 16		780*35*0.4
15	Pegatina para barandilla de tablero de pie V21	LGPFU101TS4 17		750*35*0.4
16	Amortiguador de barandilla (blanco)	LGPQT101TS0 24		18-58-168-35N
17	30-50 gancho de drenaje	BYKBGKM0280 6		30-50 (plástico)
18	Acero inoxidable Poste IV con 4 ganchos plásticos	S0FJSY010003		Φ16-19/blanco hueso
19	Cubierta de los pies (izquierda)	BYKBGKM0240 2	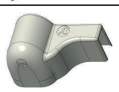	blanco
20	Cubierta para pies (derecha)	BYKBGKM0240 3	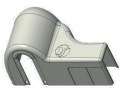	blanco
21	cubierta para pies de cama	BYKBGKM0240 4		blanco
22	Pedal de freno (izquierdo) A	BYKBGKM0281 7		verde
23	Pedal de freno (izquierdo) B	BYKBGKM0281 8		rojo
24	Pedal de freno (derecho) A	BYKBGKM0281 9		verde
25	Pedal de freno (derecho) B	BYKBGKM0282 0		rojo
26	Rueda de doble cara de control central de 5 pulgadas	BYDYGX10513 4		/
27	JC motor 200 vertical (CPR manual, Hall)	LGPDJ101TS82 1		JC35L10Y4424200 /385VGDZK2102D 0
28	JC motor de apoyo de rodillas 100 horizontal	LGPDJ101TS80 5		JC35D106324100/ 275HGDZD0102D0
29	JC altura del motor 150 horizontal	LGPDJ101TS80 6		JC35D1Y6324150/ 325HGDZD0102D0
30	JC Cable de alimentación de 3m	LGPDJ101TS69 4	/	Enchufe GB 3
31	JC controlador de mano de 5 funciones	LGPDJ101TS81 8	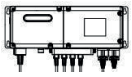	JCB35R-AM-4-3-G -R0088-100-03-14
32	Caja de interruptores de parada de emergencia	LGPDJ101TS59 0		JCP35Q-G-4D1-2 D0
33	JC Panel de control de enfermería de 5 funciones	LGPDJ101TS72 1		/
34	Caja del adaptador JCP35C5	LGPDJ101TS76 8	/	JCP35C5-4-G
35	JC Cable adaptador	LGPDJ101TS72 2	/	Codo impermeable de 1,5 m con cabeza de cristal de 10 núcleos color hueso, enchufe de motor impermeable de 9 pines, cable de transferencia de 10 pines
36	JC Cable adaptador	LGPDJ101TS83 9	/	Codo impermeable de 1,5 m con cabeza de cristal de 10 núcleos color hueso, enchufe recto del motor de 8 núcleos amarillo, cable de conexión de 6 pines

Nota: Debido a la renovación de la línea de productos, las piezas del producto original pueden no estar disponibles. (La empresa garantiza la disponibilidad de las piezas de los productos vendidos en un plazo de 6 años tras finalizar su producción.)

11. CONDICIONES DE EMBALAJE, TRANSPORTE Y ALMACENAMIENTO

1. El embalaje de la cama manual se realiza según el contrato o la norma del producto.

2. Durante el transporte del producto, evite las salidas precipitadas, las vibraciones violentas, impida el acceso directo del sol y la lluvia.

3. Condiciones de almacenamiento:

a) Temperatura ambiente: -10℃~40℃

b) Humedad relativa: ≤ 95%

c) Presión atmosférica: 500hPa~060hPa

ALTURA VARIABLE DE LA CAMA ELÉCTRICA – V8v8c		
Tensión de alimentación	V	100-230V a.c.
Frecuencia de la red	Hz	50/60Hz
Tensión de funcionamiento	VA	500 VA
Clase de protección eléctrica	-	I
Parte aplicada	-	B

Capacidad de la batería	Ah	12V d.c. 1.3Ah
Protección IP		IPX4

Explicación de los símbolos:


¡Aviso: Lea el documento adjunto IPX4 a prueba de salpicaduras


Toma de tierra de protección

12. SERVICIO POSTVENTA

1. Por favor, conserve los documentos de fijación y la factura de este producto, es necesario presentar los para disfrutar de servicio de mantenimiento post-venta.

2. Si tiene alguna pregunta durante el uso, póngase en contacto con nosotros en cualquier momento, para que nuestra empresa pueda proporcionarle un soporte técnico y servicios de mantenimiento precisos y eficientes en el momento oportuno.

3. A partir de la fecha de compra y durante un año, si se produce algún fallo de funcionamiento o daño cuando el producto se instala y utiliza correctamente según las instrucciones, puede disfrutar de garantía gratuita y servicio de mantenimiento de por vida presentando un "certificado" o factura.

4. No desmonte usted mismo las partes internas de este producto para evitar daños innecesarios. Si el uso se ve afectado por problemas de calidad, póngase en contacto con el departamento de servicio postventa de la empresa o con el distribuidor autorizado.

5. A partir de la fecha de compra y en el plazo de 1 año, si el producto no puede funcionar con normalidad debido a problemas de calidad, la empresa lo reparará gratuitamente para los clientes.

6. La garantía se garantiza de acuerdo con los requisitos del contrato. Fuera del periodo de garantía, la empresa es responsable del mantenimiento, el suministro de accesorios, y

La prestación de servicios de por vida para los clientes.

7. Unidad de servicio postventa: Jiangsu Saikang Medical Equipment Co., Ltd.

¡Aviso!cualquier incidente grave que se haya producido en relación con el dispositivo deberá ser

notificado al fabricante y a la autoridad competente del Estado Miembro en el que esté establecido el usuario y/o el paciente.

EMC

1) Este producto requiere de precauciones especiales relacionadas con el EMC y debe ser instalado y puesto en servicio de acuerdo con la información EMC proporcionada, y esta unidad puede verse perjudicada por equipos de comunicación RF portátiles y móviles.

2) * No utilizar un teléfono móvil u otros dispositivos que emitan campos electromagnéticos cerca de la unidad. Esto puede dar lugar a un funcionamiento incorrecto de la unidad.

3) Precaución: ¡Esta unidad ha sido probada e inspeccionada minuciosamente para asegurar su correcto funcionamiento!

4) * Precaución: Esta máquina no debe utilizarse junto a o apilada con otros equipos y en caso de que sea necesario hacerlo, la máquina debe ser examinada para verificar si funciona normalmente en la configuración en la que se utilizará.

Guía y Declaración del Fabricante - Inmunidad Electromagnética		
El V8v8c está diseñado para su uso en el siguiente entorno electromagnético. El cliente o usuario del V8v8c debe asegurarse de que se utiliza en dicho entorno		
Prueba de emisiones	**Cumplimiento**	**Entorno Electromagnético - Guía**
Emisión RF a CISPR 11	Grupo 1	La cama utiliza energía RF para su funcionamiento interno
Emisión RF a CISPR 11	Clase B	La cama está prevista para su uso en todo tipo de establecimientos, incluidos los usuarios residenciales y similares que estén conectados directamente a una red pública de suministro que también proporcione servicio a edificios utilizados con fines residenciales
Armónicos según IEC 61000-3-2	Clase A	
Fluctuaciones de tensión/ intermitencia según IEC 61000-3-3	Cumple	

Guía y Declaración del Fabricante - Inmunidad Electromagnética		
El V8v8c está diseñado para su uso dentro de un entorno de asistencia sanitaria. Los usuarios o clientes deben usar la cama en este entorno		
Prueba de inmunidad	**IEC 60601-1-2/ EN 60601-1-2 Nivel de prueba**	**Entorno Electromagnético - Guía**
Descarga electrostática (ESD) IEC 61000-4-2 /EN 61000-4-2	Descarga de contacto: +8kV Descarga de aire: +2kV, +4kV, +8kV, +15kV	Descarga de contacto: +8kV Descarga de aire: +2kV, +4kV, +8kV, +15kV El suelo debe ser de madera y hormigón o estar revestido con baldosas de cerámica. Si el suelo está cubierto con material sintético, la humedad relativa del aire debe ser de al menos el 30% Puede utilizarse cuando existen niveles de ESD más elevados
Eléctrico transitorios rápidos/ ráfagas IEC 61000-4-4 /EN 61000-4-4	+2kV Línea de alimentación +1kV Líneas de entrada/salida	+2kV Línea de alimentación La calidad de la tensión de alimentación debe ser equivalente a la de un entorno típico de empresa u hospital.
Sobretensión IEC 61000-4-5 /EN 61000-4-5	Línea - línea: +0,5kV, +1,0kV Línea - tierra: +0.5kV, +1.0kV, +2.0kV	Línea - línea: +0,5kV, +1,0kV Línea - tierra: +0.5kV, +1.0kV, +2.0kV La calidad de la tensión de alimentación debe ser equivalente a la de un entorno típico de empresa u hospital.
Campos Magnéticos de Frecuencia de Red IEC 61000-4-8 /EN 61000-4-8	30A/m 50 Hz/60 Hz	30A/m 50 Hz/60 Hz Los campos magnéticos con una frecuencia de red deben ser equivalentes a los que se encuentran en una típica empresa o entorno hospitalario.
Caídas de Tensión IEC 61000-4-11 /EN 61000-4-11	0% UT: 0,5 ciclo Fase: 00, 450, 900, 1350, 1800, 2250, 2700, 3150	0% UT: 0,5 ciclo Fase: 00, 450, 900, 1350, 1800, 2250, 2700, 3150
	0% UT: 1 ciclo 70% UT: 25/30 Ciclos Monofásicos: 00 0% UT; 300 ciclo	0% UT: 1 ciclo 70% UT: 25/30 Ciclos Monofásicos: 00 0% UT; 300 ciclos La calidad de la tensión de alimentación debe ser equivalente a la de un entorno típico de empresa u hospital. Si la persona que utiliza la cama requiere que las funciones de la cama continúen a pesar de cualquier interrupción en el suministro de energía, se recomienda que la cama esté conectada a un suministro eléctrico ininterrumpido o a una batería
Interrupciones breves IEC 61000-4-11 /EN 61000-4-11	0% UT: 250/300 ciclo	0% UT: 250/300 ciclo La calidad de la tensión de alimentación debe ser equivalente a la de un entorno típico de empresa u hospital. Si la persona que utiliza la cama requiere que las funciones de la cama continúen a pesar de cualquier interrupción en el suministro de energía, se recomienda que la cama esté conectada a un suministro eléctrico ininterrumpido o a una batería
Nota: UT es la tensión de alimentación de CA antes de aplicar en el nivel de prueba		

Guía y Declaración del Fabricante - Inmunidad Electromagnética

El V8v8c está diseñado para utilizarse en un entorno electromagnético en el que se utilice un transceptor de RF inalámbrico. Las interferencias electromagnéticas pueden evitarse manteniendo la distancia mínima entre el transceptor de RF y el V8v8c en función de la salida máxima y la frecuencia del dispositivo de comunicación, tal como se recomienda a continuación.

Prueba de inmunidad	IEC 60601-1-2 /EN 60601-1-2 Nivel de prueba	Nivel de cumplimiento (V/m)	Banda (MHz).	Servicio	Modulación	Potencia máxima (W)	Distancia (m)
Puerto de la caja para equipos de comunicación inalámbrica por RF IEC 61000-4-3 /EN 61000-4-3	27 V/m 385MHz	27	380-390	TETRA 400	Modulación de impulso n18Hz	1,8	0,3
	28 V/m 450MHz	28	430-470	GMRS 460, FRS 460	FM+5 kHz desviación 1 kHz sinusoidal	2	0,3
	9 V/m 710MHz	9	704-787	LTE Banda 13, 17	Modulación de impulso n217Hz	0,2	0,3
	9 V/m 745MHz						
	9 V/m 780MHz						
	28 V/m 810MHz	28	800-960	GSM 800/900, TETRA 800, iDen 820, CDMA 850 LTE Banda 5	Modulación de impulso n18Hz	2	0,3
	28 V/m 870MHz						
	28 V/m 930MHz						
	28 V/m 1720MHz	28	1700-1990	GSM 1800; CDMA 1900; GSM 1900; DECT; LTE Banda 1,3, 4,25; UMT S	Modulación de impulso n217Hz	2	0,3
	28 V/m 1845MHz						
	28 V/m 1970MHz						
	28 V/m 2450MHz	28	2400-2570	Bluetooth, WLAN, 802.11 b/g/n RFID 2450, LTE banda 7	Modulación de impulso n18Hz	2	0,3
	9 V/m 5240MHz	9	5100-5800	WLAN 802,11 a/n	Modulación de impulso n217Hz	0,2	0,3
	9 V/m 5500MHz						
	9 V/m 5785MHz						

Guía y Declaración del Fabricante - Inmunidad Electromagnética			
El V8v8c está diseñado para su uso en el siguiente entorno electromagnético. El cliente o usuario del V8v8c debe asegurarse de que se utiliza en dicho entorno.			
Prueba de inmunidad	IEC 60601-1- 2 /EN 60601-1-2 Nivel de prueba	Nivel de cumplimiento	Entorno Electromagnético - Guía
Conductividad RF IEC 61000-4-6 /EN 61000-4-6	3V 0.15MHz-80MHz	3V 0.15MHz-80MHz	La intensidad de campo del transmisor de RF fijo determinada por una investigación del campo magnético debe ser inferior al nivel de conformidad de la banda de frecuencia respectiva. Cerca de dispositivos con el siguiente símbolo, podrían producirse interferencias.
	6V en bandas ISM entre 0.15MHz-80MHz 80%AM a 1kHz	6V en bandas ISM entre 0.15MHz-80MHz 80%AM a 1kHz	
Radioactivo RF campo electromagnético IEC 61000-4-3/EN 61000-4-3	3V/M 80MHZ-2.7GHz 80%AM a 1kHz	3V/M 80MHZ-2.7GHz 80%AM a 1kHz	

a. La intensidad de un campo magnético procedente de transmisores fijos como una estación base de radiotelefonía (móvil/radio), radio móvil terrestre, radio aficionado, radiodifusión de AM y FM y difusión de TV no puede predecirse teóricamente con exactitud. Para determinar el entorno electromagnético de un transmisor de RF fijo, considere la posibilidad de investigar el campo electromagnético en el lugar donde se utiliza la cama. Si la intensidad del campo magnético en el lugar donde se utiliza el V8v8c supera el nivel de conformidad de RF indicado anteriormente, asegúrese de controlar si el V8v8c funciona correctamente. Si se detecta un movimiento anormal, tome las medidas adicionales necesarias, como cambiar la dirección o la posición del V8v8c.
b. Estos lineamientos no se aplican a todas las situaciones. La propagación electromagnética se ve afectada por la absorción y reflexión de estructuras, objetos y personas.

LEYENDA DE SÍMBOLOS

	Conservar al amparo de la luz solar	CE	Producto sanitario conforme con el reglamento (UE) 2017/745
REF	Código producto		Siga las instrucciones de uso
	Fecha de fabricación	LOT	Número de lote
	Precaución: lea las instrucciones (advertencias) cuidadosamente		Límite de temperatura
	Importado por	SN	Número de serie
	Límite de presión atmosférica		Conservar en un lugar fresco y seco
	Fabricante	MD	Producto sanitario
EC REP	Representante autorizado en la Comunidad Europea	%	Límite de humedad
UDI	Identificador de dispositivo único		
Attention	Presione la manija roja para bajar la barandilla lateral (desbloquear), para subir la barandilla lateral presione la manija roja y empuje hacia adelante hasta que oiga "clic"		

CONDICIONES DE GARANTÍA GIMA

Se aplica la garantía B2B estándar de Gima de 12 meses

Eliminación: El producto no ha de ser eliminado junto a otros resíduos domésticos. Los usuarios tienen que ocuparse de la eliminación de los aparatos por desguazar llevándolas al lugar de recogida indicado por el reciclaje de los equipos eléctricos y electrónicos