GIMA

PROFESSIONAL MEDICAL PRODUCTS

LETTINI VISITA BASIC
ECONOMIC EXAMINATION BEDS
LITS D'EXAMEN BASIC
UNTERSUCHUNGSBETT BASIC
CAMILLAS DE EXAMEN BASIC
MARQUESAS DE VISITA BASIC



- È necessario segnalare qualsiasi incidente grave verificatosi in relazione al dispositivo medico da noi fornito al fabbricante e all'autorità competente dello Stato membro in cui si ha sede.
- All serious accidents concerning the medical device supplied by us must be reported to the manufacturer and competent authority of the member state where your registered office is located.
- Il est nécessaire de signaler tout accident grave survenu et lié au dispositif médical que nous avons livré au fabricant et à l'autorité compétente de l'état membre où on a le siège social.
- Jeder schwere Unfall im Zusammenhang mit dem von uns gelieferten medizinischen Gerät muss unbedingt dem Hersteller und der zuständigen Behörde des Mitgliedsstaats, in dem das Gerät verwendet wird, gemeldet werden.
- Es necesario informar al fabricante y a la autoridad competente del Estado miembro en el que se encuentra la sede sobre cualquier incidente grave que haya ocurrido en relación con el producto sanitario que le hemos suministrado.
- É necessário notificar ao fabricante e às autoridades competentes do Estado-membro onde ele está sediado qualquer acidente grave verificado em relação ao dispositivo médico fornecido por nós.

REF **44452 – 44453 - 44457 - 44458**

Gima S.p.A.
Via Marconi, 1 - 20060 Gessate (MI) Italy
gima@gimaitaly.com - export@gimaitaly.com
www.gimaitaly.com
Made in Italy

CH REP Medicare AG, Hauptstr.51
5024 Kuttigen, Schweiz
CHRN-AR-20002506

UK REP Maclin Power Ltd
20 Wenlock Road London N1 7GU
England, United Kingdom

MD

M-44452-M-Rev.4.05.26

ATTENZIONE! Gli operatori devono leggere e capire completamente questo manuale prima di utilizzare il prodotto.

INTRODUZIONE

Ai fini del regolamento (UE) 2017/745 il prodotto rientra nei DISPOSITIVI MEDICI DI CLASSE I.
Si consiglia di leggere attentamente il seguente manuale prima di utilizzare il presidio.

DESCRIZIONE

Il Lettino basic da visita è destinato all'uso in luoghi ospedalieri, comunitari, case di cura, particolarmente adatto a studi medici / ambulatori.
Il lettino ha dimensioni contenute; il materassino, lavabile ed ignifugo, è composto da due parti, una prima parte fissa, una seconda parte reclinabile in diverse posizioni. A seconda del modello, la struttura può essere verniciata oppure cromata.

- Struttura cromata o verniciata, composta da gambe, telaio e alzatesta
- Materassino rivestito con tessuto lavabile ed ignifugo
- Su richiesta: portalenzuolini

COMPONENTI

- N. 2 Gambe
- N. 1 traverso con alza schienale ▲
- N. 3 traversi corti senza fori ☆
- N. 2 traversi corti con fori ●
- N. 1 traverso lungo ◆
- Imbottitura schienale
- Imbottitura seduta

Sacchetto con materiale di montaggio

- N. 16 VITI TBE 8 x 50
- N. 18 RANELLE M8
- N. 6 PANELVITI TPS 4,5 x 45 (per fissare il materassino al telaio)
- BRUGOLA 5 mm

ISTRUZIONI DI MONTAGGIO:

Il lettino si fornisce completamente smontato.
Fare attenzione ad usare i traversi corretti seguendo la simbologia indicata.

1. Prendere le gambe del lettino e assemblarle con i n.5 traversi tramite le viti e relative rondelle.

2. Prendere il traverso lungo e fissarlo ai due traversi forati che sono stati precedentemente fissati alle gambe.

3. Fissare alla struttura anche il traverso con l'asta dell'alzatesta già montata all'imbottitura dello schienale tramite vite esagonale e relativo dado.

4. Per ultimo fissare le imbottiture al telaio attraverso le viti.

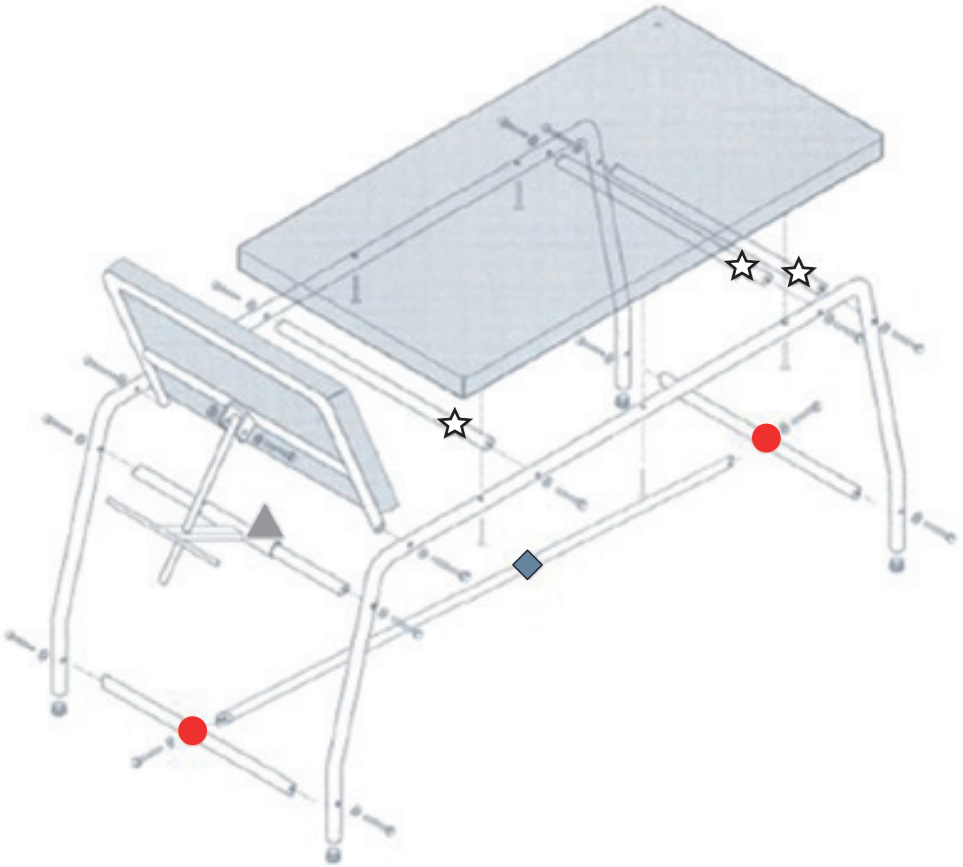

SCHEDA TECNICA

Misure	191 x 62 x 73 cm
Peso	27,50 kg
Portata massima	120 kg

AVVERTENZE D'USO

- Verificare che i dadi del bloccaggio siano ben stretti.
- Attenersi alle portate massime indicate nelle schede tecniche.
- Evitare il contatto diretto con ferite aperte.
- Non adatto all'uso in ambienti aperti.
- Quando si regola l'altezza del lettino e dello schienale verificare che nessuno inserisca mani, gambe o altro all'interno dell'area di spostamento: RISCHIO DI SCHIACCIAMENTO!
- Spostare il letto senza sollevarlo da terra.
- Se il letto è dotato di ruote, accertarsi prima di spostarlo che non ci siano ruote frenate.

MANUTENZIONE E PULIZIA

- Utilizzare solo ricambi originali.
- Controllare periodicamente tutti i punti di fissaggio.
- Per conservarlo al meglio, si consiglia di evitare l'esposizione prolungata ai raggi solari; il contatto con ambienti salini; il deposito in ambienti molto umidi.
- Lavare le superfici in acciaio inox con acqua saponata ed usare disinfettanti appositi.
- Risciacquare con un panno bagnato ed asciugare con cura.
- Non versare sulle superfici detergenti a base di cloro o ammoniaca, sostanze grasse ed oleose.
- Non usare per la pulizia utensili contenenti ferro. Se necessaria la disinfezione usare solo prodotti idonei non corrosivi.

INDICAZIONI DI PULIZIA PER IL TESSUTO:

Pulire con tessuto inumidito ed insaponato e sciacquare bene con acqua pulita.
Non usare solventi, candeggina e detergenti chimici o spray per lucidare.
Attenzione: In generale i colori chiari delle finte pelli non possono essere messi a contatto di vestiti con coloranti non fissati (es. jeans e derivati) onde evitare macchie o aloni che non si possono pulire.

	Conservare al riparo dalla luce solare	CE	*Dispositivo medico conforme al regolamento (UE) 2017/745*		*Conservare in luogo fresco ed asciutto*
REF	*Codice prodotto*		*Leggere le istruzioni per l'uso*		*Fabbricante*
	Attenzione: Leggere e seguire attentamente le istruzioni (avvertenze) per l'uso	LOT	*Numero di lotto*	MD	*Dispositivo medico*
UDI	*Identificatore univoco del dispositivo*		*Data di fabbricazione*	CH REP	*Rappresentante autorizzato nella Comunità elvetica*
UK REP	*Rappresentante autorizzato nel Regno Unito*				

CONDIZIONI DI GARANZIA GIMA

Si applica la garanzia B2B standard Gima di 12 mesi.

ATTENTION! The operators must carefully read and completely understand the present manual before using the product

INTRODUCTION

In accord with Regulation (EU) 2017/745, this product is part of the CLASS I MEDICAL DEVICES. You should carefully read this manual before using this medical device.

DESCRIPTION

The economic examination couch is designed for hospitals, community centers, nursing homes and medical offices. It has small dimensions; the mattress is washable and fireproof; it's composed of two parts, one fixed and another one reclining in different positions. Depending on the model, the srtucutre can be painted or chromed-plated.

- Chromed or painted structure, made by legs, structure and backrest.
- Mattress covered with washable and fire-retardant fabric.
- On request: couch roll holder.

COMPONENTS:

- N. 2 legs
- N. 1 backrest crosspieces ▲
- N. 3 crosspieces without holes ☆
- N. 2 crosspiece with hole ●
- N. 1 long crosspiece ◆
- Back padding
- Seat padding

Assembly material:

- N. 16 SCREWS TBE 8 x 50
- N. 18 WASHERS M8
- N. 6 CHIPBOARD SCREWS TPS 4,5 x 45 (to fix the mat to the frame)
- Allen key 5 mm

ASSEMBLY INSTRUCTIONS:

The coach i completely disassembled.
Be careful to use the correct crosspieces following the symbology.

1. Take the two legs of the couch and assembly with five crosspiece by screws and washers.

2. Take the long crosspiece and fix it to the two perforated crosspieces that you have already been fixed to the legs.

3. Fix the crosspiece to the structure with the head support rod already mounted to the padding of the backrest using a hexagonal screw and relative nut.

4. Finally fix the pads to the frame using screws.

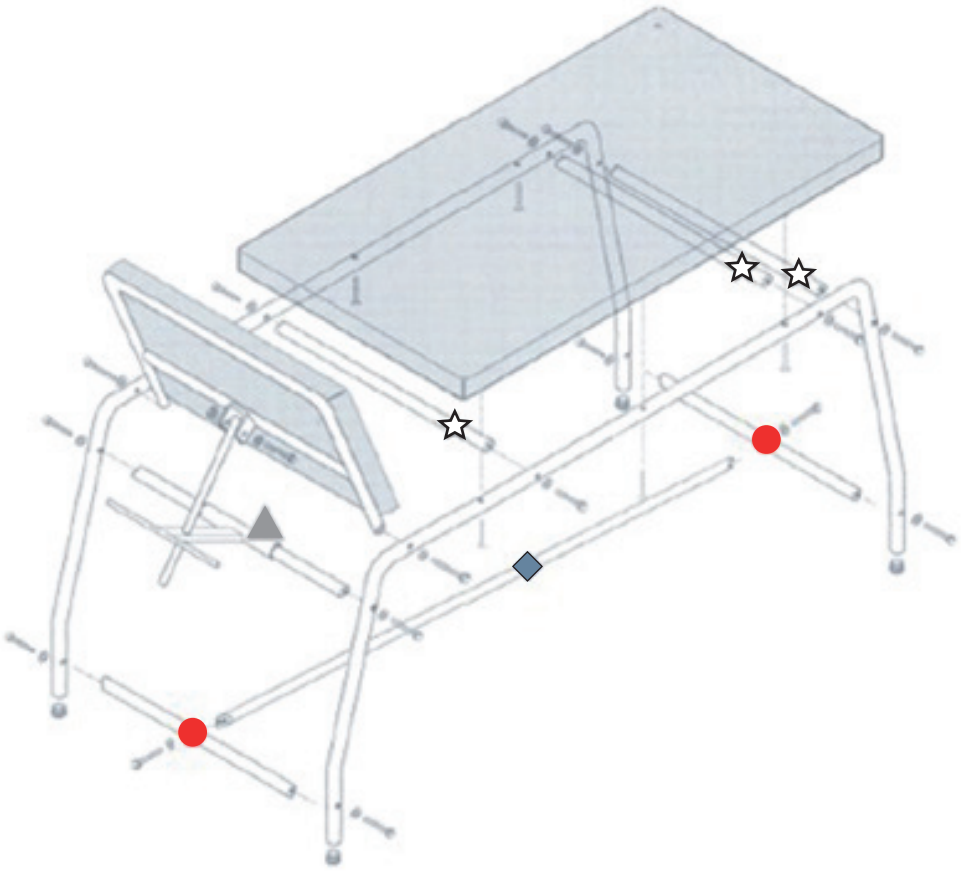

TECHNICAL DATA

Measurement	191 x 62 x 73 cm
Weight	27,50 kg
Max capacity	120 kg

WARNINGS!

- Check the locking nuts are tightened.
- Observe the maximum flow rates indicated in the data sheets.
- Avoid direct contact with open wounds.
- Not for use in open environments.
- When adjusting the height of the couch and the back, make sure that no one inserts hands, legs or anything into the movement area: CRUSHING RISK!
- Move the bed without lifting it from the floor.
- Before moving the bed, unlock the wheels.

MAINTENANCE AND CLEANING

- Use only original spare parts.
- Periodically check all fixing points.
- To preserve at best, it is recommended to avoid prolonged exposure to sunlight, to contact and deposit in saline and very humid environments.
- Wash the stainless steel surfaces with soapy water and use appropriate disinfectants.
- Rinse with a damp cloth and dry thoroughly.
- Do not spill on the surface cleaners containing chlorine or ammonia, fatty and oily substances.
- Do not use cleaning utensils containing iron. If necessary disinfection only use suitable non-corrosive products.

CLEANING RULES FOR COATING:

Clean with damp soapy cloth and rinse well with clean water. Do not use solvents, bleaches, synthetic detergents, polishes or aerosol spray.
Attention: Normally synthetic leather light colours should not come in contact with no fixed cloured clothes (such as jeans and similar) not to cause stains and rings that cannot be cleaned up.

	*Keep away from sunlight*		*Medical Device compliant with Regulation (EU) 2017/745*		*Keep in a cool, dry place*
	*Product code*		*Consult instructions for use*		*Manufacturer*
	*Caution: read instructions (warnings) carefully*		*Lot number*		*Medical Device*
	*Unique device identifier*		*Manufacturing date*		*Authorized Representative in the Swiss Community*
	*Authorized Representative in the UK*				

GIMA WARRANTY TERMS

The Gima 12-month standard B2B warranty applies.

ATTENTION! En tant qu'utilisatrice, veuillez lire et comprendre parfaitement ce mode d'emploi avant d'utiliser le produit.

INTRODUCTION

Aux termes de au règlement (UE) 2017/745, le produit fait partie des DISPOSITIFS MÉDICAUX CLASSE I.
Veuillez lire attentivement le manuel suivant avant d'utiliser le dispositif en question.

DESCRIPTION

La table d'examen Basic est destinée à être utilisée dans les hôpitaux, les centres communautaires, les maisons de retraite, et convient notamment aux cabinets médicaux et aux polycliniques ambulatoriales.
Cette table d'examen est caractérisée par des dimensions réduites ; le matelas, lavable et ignifuge est composé de deux sections : une section fixe et une section inclinable dans différentes positions. Selon le modèle, la structure peut être peinte ou chromée.

- Structure chromée ou peinte, avec pieds, châssis et repos-tête
- Matelas recouvert de tissu lavable et ignifuge
- Sur demande : porte draps d'examen

COMPOSANTS:

- 2 pieds
- 1 traverse avec élévation de dossier ▲
- 3 traverses courtes sans trous ☆
- 2 traverses courtes avec trous ●
- 1 traverse longue ◆
- Rembourrage du dossier
- Rembourrage assise

Sachet avec matériel de montage

- N. 16 vis TBE 8 x 50
- N. 18 rondelles M8
- N. 6 vis Panervit TPS 4,5 x 45 (fixer le tapis au cadre)
- Clé Allen de 5mm

INSTRUCTIONS DE MONTAGE:

La table d'examen est livrée complètement démontée.
Veillez à utiliser les traverses appropriées en respectant les symboles indiqués.

1. Prenez les pieds de la table d'examen et assemblez-les avec les 5 traverses à l'aide des vis et des rondelles correspondantes.

2. Prenez la longue traverse et fixez-la aux deux traverses perforées préalablement fixées aux pieds.

3. Fixez également à la structure la traverse avec la tige du repose-tête déjà montée sur le rembourrage du dossier par d'une vis hexagonale et d'un écrou correspondant.

4. En dernier lieu, fixer les capitonnages au châssis à l'aide des vis.

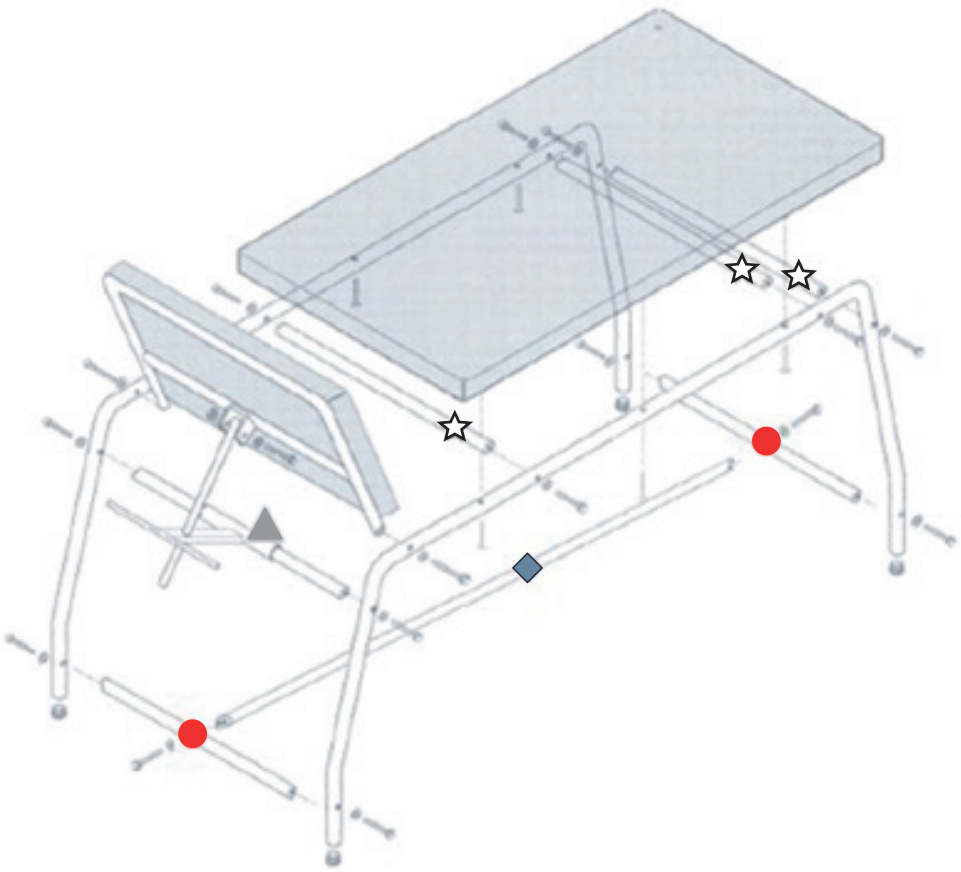

FICHE TECHNIQUE

Dimensions	191 x 62 x 73 cm
Polds	27,50 kg
Capacité de charge maximale	120 kg

AVERTISSEMENTS POUR L'UTILISATION

- Vérifiez que les écrous de blocage sont serrés.
- Respecter la capacité de charge maximale indiquée dans les fiches techniques.
- Éviter le contact direct avec des blessures ouvertes.
- Ne convient pas pour une utilisation en plein air.
- Lors du réglage de la hauteur du canapé et du dossier, veillez à ce que personne n'insère les mains, les jambes ou d'autres personnes dans la zone de déplacement: RISQUE D'ÉCRASEMENT!
- Déplacer le lit sans le soulever du sol.
- Si le lit est équipé de roulettes, vérifier avant tout déplacement que les roulettes ne sont pas freinées.

ENTRETIEN ET NETTOYAGE

- N'utilisez que des pièces de rechange d'origine.
- Contrôlez périodiquement tous les points de fixation.
- Pour le garder au mieux, il est conseillé d'éviter toute exposition prolongée au soleil ; le contact avec des milieux salins et l'entrepose dans des environnements très humides.
- Lavez les surfaces en acier inoxydable avec de l'eau savonneuse et utilisez des désinfectants spéciaux.
- Rincez avec un chiffon humide et séchez soigneusement.
- Ne versez pas sur les surfaces des détergents à base de chlore ou d'ammoniac, de substances grasses et huileuses.
- N'utilisez pas d'outils contenant du fer pour le nettoyage. Si une désinfection s'avère nécessaire, utiliser uniquement des produits adaptés non corrosifs.

INSTRUCTIONS DE NETTOYAGE DU TISSU :

Nettoyez avec un chiffon humidifié et savonné et rincer soigneusement à l'eau propre.
N'utilisez pas de solvants d'eau de javel ni de détergents chimiques ou sprays pour faire briller.
Attention: En général, les couleurs claires du faux cuir ne peuvent pas être mises en contact avec des vêtements contenant des colorants non fixés (par exemple, des jeans et des dérivés) pour éviter les taches ou les auréoles impossibles à nettoyer.

	*Á conserver à l'abri de la lumière du soleil*		*Dispositif médical conforme au règlement (UE) 2017/745*		*Á conserver dans un endroit frais et sec*
	*Code produit*		*Consulter les instructions d'utilisation*		*Fabricant*
	*Attention: lisez attentivement les instructions (avertissements)*		*Numéro de lot*		*Dispositif médical*
	*Identifiant unique de l'appareil Unique device identifier*		*Date de fabrication*	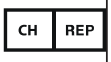	*Représentant autorisé dans la Communauté suisse*
	*Représentant autorisé au Royaume-Uni*				

CONDITIONS DE GARANTIE GIMA

La garantie appliquée est la B2B standard Gima de 12 mois.

ACHTUNG! Vor Gebrauch des Produktes müssen die Bediener die Betriebsanleitung vollständig gelesen und verstanden haben.

EINLEITUNG

Laut der Verordnung (EU) 2017/745, zählt das Produkt zu MEDIZINPRODUKTEN DER KLASSE I.
Vor dem Gebrauch muss das vorliegende Handbuch sorgfältig gelesen werden.

BESCHREIBUNG

Das Untersuchungsbett Basic ist für den Einsatz in Krankenhäusern, Gemeindezentren, Pflegeheimen, insbesondere für Ärztezentren / Praxen vorgesehen.
Das Bett hat kleine Abmessungen; Die abwaschbare und feuerhemmende Matratze besteht aus zwei Teilen, einem fixen Teil und einem, in verschiedenen Stellungen, feststellbaren Teil. Je nach Modell kann die Struktur lackiert oder verchromt sein.

- Verchromte oder lackierte Struktur, bestehend aus Füßen, Rahmen und Rückenlehne
- Matratze mit waschbarem und feuerfestem Stoff bezogen
- Auf Anfrage: Lakenhalter

KOMPONENTEN

- Nr. 2 Füße
- Nr. 1 Strebe mit Mechanismus zum Aufrichten der Rückenlehne ▲
- Nr. 3 kurze Streben ohne Bohrungen ☆
- Nr. 2 kurze Streben mit Bohrungen ●
- Nr. 1 lange Strebe ◆
- Polsterung Rückenlehne
- Polsterung Sitzfläche

Tüte mit Montagematerial

- Nr. 16 Knopfkopfschrauben mit Innensechskant 8 x 50
- Nr.18 Scheibe M8
- Nr. 6 Knopfkopfschrauben Panelvit 4,5 x 45 (um die Matte am Rahmen zu befestigen)
- Inbusschlüssel 5 mm

MONTAGEANWEISUNGEN:

Das Bett wird vollständig demontiert geliefert.
Achtung: Die Streben müssen korrekt eingesetzt werden; hierzu müssen die Symbole beachtet werden

1. *Die Füße des Bettes in die Hand nehmen und mithilfe der Schrauben und der entsprechenden Unterlegscheiben mit den 5 Streben zusammenbauen.*

2. *Die lange Strebe auf den beiden gelochten Streben, die zuvor an den Füßen befestigt wurden, montieren.*

3. *An der Struktur auch die Strebe mit dem Mechanismus zum Heben der Kopfstütze, der bereits auf der Polsterung der Rückenlehne mit der Sechskantsfchraube und der Mutter montiert wurde, befestigen.*

4. *Zum Schluss die Polsterungen mittels der Schrauben am Rahmen befestigen.*

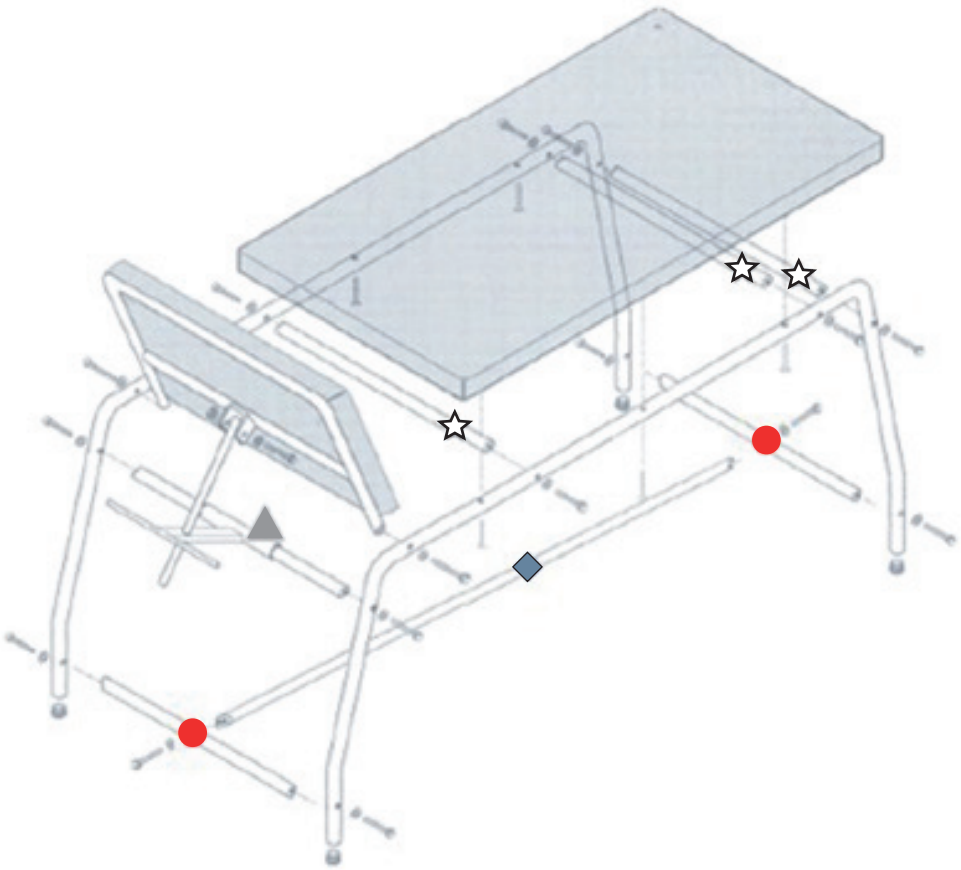

TECHNISCHES DATENBLATT

Abmessungen	191 x 62 x 73 cm
Gewicht	27,50 kg
Max. Tragfähigkeit	120 kg

WARNHINWEISE FÜR DEN GEBRAUCH

- Sicherstellen, dass die Spannmuttern ordnungsgemäß angezogen sind.
- Die max. Tragfähigkeit laut technischem Datenblatt muss eingehalten werden.
- Direkten Kontakt mit offenen Wunden vermeiden.
- Nicht für den Gebrauch im Freien geeignet.
- Beim Einstellen der Höhe des Bettes und der Rückenlehne muss sichergestellt werden, dass niemand die Hände, Beine oder andere Körperteile in den Aktionsbereich einführt: QUETSCHGEFAHR!
- Das Bett verschieben, ohne es vom Boden anzuheben.
- Wenn das Bett mit Rädern ausgestattet ist, vor dem Verschieben sicherstellen, dass die Bremsen nicht festgezogen sind.

WARTUNG UND REINIGUNG

- Nur originale Ersatzteile verwenden.
- Alle Befestigungspunkte müssen regelmäßig kontrolliert werden.
- Um eine lange Lebensdauer zu garantieren, sollte länger Sonneneinstrahlung, der Kontakt mit salzhaltigen Umgebungen und der Lagerung ein sehr feuchten Umgebungen vermieden werden.
- Die Edelstahloberflächen mit Seifenwasser und speziellen Desinfektionsmitteln reinigen.
- Mit einem feuchten Tuch nachwischen und sorgfältig trocknen.
- Keine Reinigungsmittel auf Chlor- oder Ammoniakbasis sowie keine fettigen und öligen Substanzen auf die Oberfläche gießen.
- Zur Reinigung keine Werkzeuge aus Eisen verwenden. Zur Desinfektion nur geeignete, nicht korrosive Mittel verwenden.

HINWEISE ZUR REINIGUNG DES STOFFES:

Mit Seife und einem befeuchteten Tuch reinigen und mit sauberem Wasser abwischen.
Keine Lösungsmittel, Bleichmittel und chemischen Reinigungsmittel bzw. Poliersprays verwenden.
Achtung: Im Allgemeinen dürfen die hellen Farben des Kunstleders nicht mit Kleidungsstücken mit nicht fixierten Farbstoffen (z. B. Jeans und Derivaten) in Kontakt gebracht werden, um Flecken oder Ränder zu vermeiden, die nicht gereinigt werden können.

	Vor Sonneneinstrahlung geschützt lagern	CE	*Medizinprodukt im Sinne der Verordnung (EU) 2017/745*		*An einem kühlen und trockenen Ort lagern*
REF	*Erzeugniscode*		*Gebrauchsanweisung beachten*		*Hersteller*
	Achtung: Anweisungen (Warnungen) sorgfältig lesen	LOT	*Chargennummer*	MD	*Medizinprodukt*
UDI	*Eindeutige Gerätekennung*		*Herstellungsdatum*	CH REP	*Bevollmächtigter Vertreter in der Schweizer Gemeinschaft*
UK REP	*Bevollmächtigter Vertreter in Großbritannien*				

GIMA-GARANTIEBEDINGUNGEN

Es wird die Standardgarantie B2B für 12 Monate von Gima geboten.

¡ATENCIÓN! Los operadores deben leer y entender completamente este manual antes de utiliza el producto.

INTRODUCCIÓN

A efectos de el reglamento (UE) 2017/745, el producto entra dentro de los DISPOSITIVOS MÉDICOS DE CLASE I.
Se aconseja leer atentamente el siguiente manual antes de utilizar la instalación sanitaria.

DESCRIPCIÓN

La Camilla basic de examen está destinada al uso en centros hospitalarios, comunitarios, asilos de ancianos, particularmente adecuado para estudios médicos / clínicas.
La camilla es de dimensiones contenidas; la colchoneta, lavable e ignífuga, está compuesta por dos partes, una parte fija, y otra reclinable en distintas posiciones. Según el modelo, la estructura puede ser pintada o cromada.

- Estructura cromada o pintada, compuesta de patas, bastidor y alzacabeza.
- Colchoneta revestida con tejido lavable e ignífugo.
- A pedido: porta sabanas.

COMPONENTES

- N. 2 Patas
- N. 1 trasversal con alza respaldo ▲
- N. 3 trasversales cortos sin orificios ☆
- N. 2 trasversales cortos con orificios ●
- N. 1 trasversal largo ◆
- Acolchado respaldo
- Acolchado asiento

Bolsa con material de montaje

- N. 16 tornillos TBE 8 x 50
- N. 18 arandelas M8
- N. 6 tornillos Panervit TPS 4,5 x 45 (para fijar el colchón al armazón)
- Allen 5mm

INSTRUCCIONES DE MONTAJE:

La camilla se entrega completamente desmontada.
Prestar atención a usar los trasversales correctos siguiendo la simbología indicada

1. *Tomar las patas de la camilla y ensamblarlas con los n.5 trasversales por medio de los tornillos y relativas arandelas.*

2. *Tomar el trasversal largo y fijarlo a los dos trasversales perforados que han sido anteriormente fijados a las patas.*

3. *Fijar a la estructura también el trasversal con la barra del alzacabeza antes montado al acolchado del respaldo por medio del tornillo hexagonal y su tuerca.*

4. Por último, fijar con los tornillos los acolchados al bastidor.

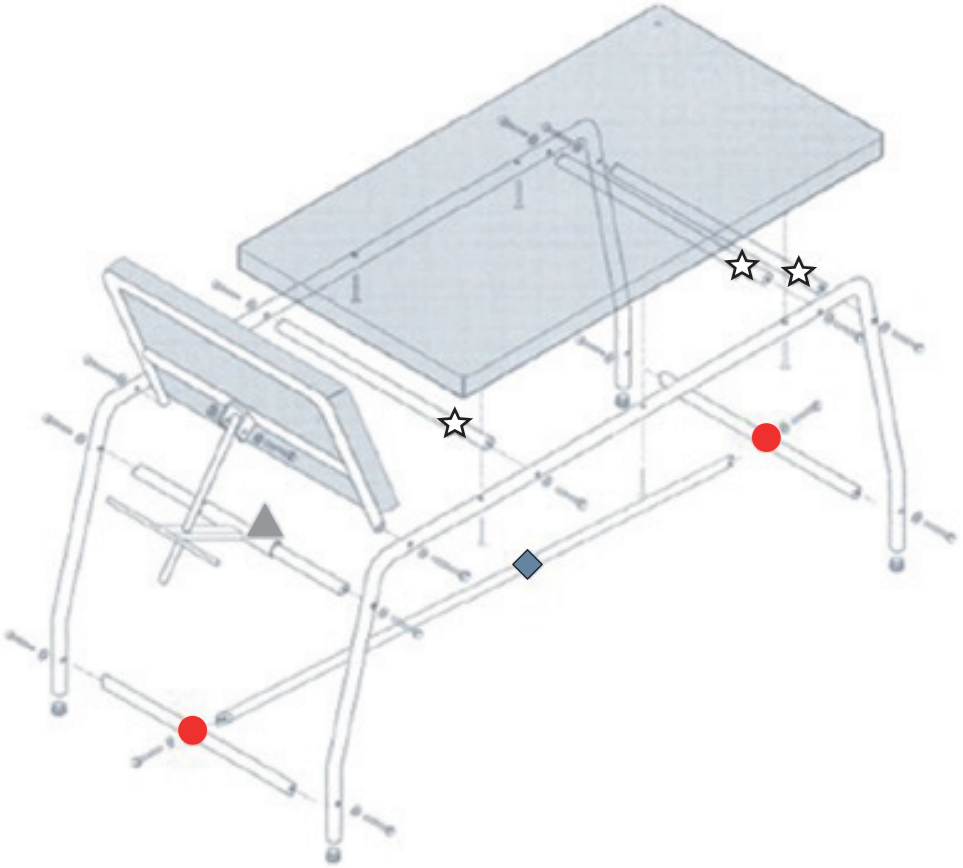

FICHA TÉCNICA

Medidas	191 x 62 x 73 cm
Peso	27,50 kg
Capacidad máxima	120 kg

ADVERTENCIAS DE USO

- Comprobar que las tuercas del bloqueo estén bien ajustadas.
- Atenerse a las capacidades máximas indicadas en las fichas técnicas.
- Evitar el contacto directo con heridas abiertas.
- No adecuada para el uso en ambientes abiertos.
- Cuando se regula la altura de la camilla y del respaldo comprobar que nadie introduzca las manos, piernas u otro en el interior del área de desplazamiento: ¡RIESGO DE APLASTAMIENTO!
- Desplazar la camilla sin levantarla del suelo.
- Si la camilla está provista de ruedas, antes de moverla deberá asegurarse de que las ruedas no están frenadas.

MANTENIMIENTO Y LIMPIEZA

- Utilizar sólo recambios originales.
- Controlar periódicamente todos los puntos de fijación.
- Para conservarlo del mejor modo, se aconseja evitar la exposición prolongada a los rayos solares; el contacto con ambientes salinos; el depósito en ambientes muy húmedos.
- Lavar las superficies de acero inox con agua con jabón y usar desinfectantes adecuados.
- Enjuagar con un paño mojado y secar con cuidado.
- No derramar en las superficies detergentes a base de cloro o amoniaco, sustancia grasas y oleosas.
- No usar para la limpieza herramientas que contengan hierro. Si es necesaria la desinfección, usar sólo productos idóneos no corrosivos.

INDICACIONES DE LIMPIEZA PARA EL TEJIDO:

Limpie con un paño humedecido y enjabonado, y enjuagar con agua limpia.
No utilice solventes, lejía ni detergentes químicos o espray para lustrar.
Atención: En general los colores claros de las pieles falsas no pueden ser puestos en contacto con ropa con colorantes no fijados (ej. vaquero y derivados) para evitar manchas o aureolas que no se puedan limpiar.

	*Conservar al amparo de la luz solar*		*Producto sanitario conforme con el reglamento (UE) 2017/745*		*Conservar en un lugar fresco y seco*
	*Código producto*		*Consultar las instrucciones de uso*		*Fabricante*
	*Precaución: lea las instrucciones (advertencias) cuidadosamente*		*Número de lote*		*Producto sanitario*
	*Identificador de dispositivo único*		*Fecha de fabricación*		*Representante autorizado na Comunidade Suíça*
	*Representante autorizado en el Reino Unido*				

CONDICIONES DE GARANTÍA GIMA

Se aplica la garantía B2B estándar de Gima de 12 meses.

ATENÇÃO! Os utilizadores devem ler e entender completamente este manual antes de utilizar o produto.

INTRODUÇÃO

Para efeito da a regulamento (UE) 2017/745, o produto insere-se nos DISPOSITIVOS MÉDICOS DA CLASSE I.
Aconselha-se a leitura atenta do seguinte manual antes de utilizar o dispositivo.

DESCRIÇÃO

A Marquesa Basic para visita destina-se a ser usada em hospitais, centros de dia comunitários e casas de saúde, sendo particularmente adequada para clínicas ou gabinetes médicos / centros de saúde.
A marquesa tem dimensões reduzidas; o colchão, lavável e ignífugo, é composto por duas partes, uma primeira parte fixa e uma segunda parte reclinável em várias posições. Dependendo do modelo, a estrutura pode ser pintada ou cromada.

- Estrutura cromada ou pintada, composta por pernas, armação e encosto de cabeça
- Colchão coberto com tecido lavável e ignífugo
- A pedido: porta rolos para marquesa

COMPONENTES

- 2 pernas
- 1 travessa com elevador de encosto ▲
- 3 travessas curtas sem furos ☆
- 2 travessas curtas com furos ●
- 1 travessa longa ◆
- Encosto estofado
- Assento estofado

Saco com material de montagem

- N. 16 parafusos TBE 8 x 50
- N. 18 anilhas M8
- N. 6 parafusos Panelvit TPS 4,5 x 45 (para fixar o colchão no quadro)
- Chave Allen 5 mm

INSTRUÇÕES DE MONTAGEM:

A marquesa é fornecida completamente desmontada.
Preste atenção para usar as travessas corretas seguindo os símbolos indicados

1. Pegue nas pernas da marquesa e monte-as com as 5 travessas usando os parafusos e as respetivas anilhas.

2. Pegue na travessa longa e fixe-a às duas travessas perfuradas previamente fixadas às pernas.

3. Fixe também à estrutura a travessa com a haste de encosto da cabeça já montada no estofo do encosto através dum parafuso sextavado e respetiva porca.

4. Por fim, fixe os estofos à armação através dos parafusos.

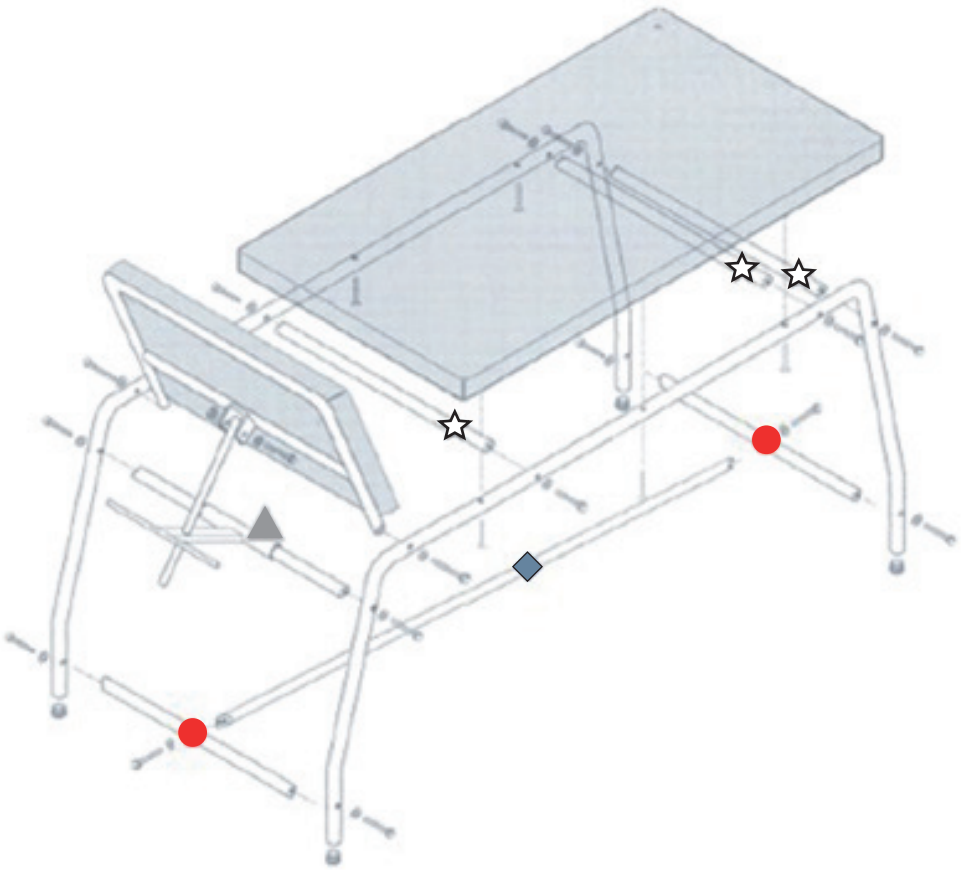

FICHA TÉCNICA

Medidas	191 x 62 x 73 cm
Peso	27,50 kg
Capacidad máxima	120 kg

AVISOS DE UTILIZAÇÃO

- Verifique se as contraporcas estão bem apertadas.
- Respeite as capacidades máximas indicadas nas fichas técnicas.
- Evite o contacto direto com feridas abertas.
- Não está adequada para uso ao ar livre.
- Quando regular a altura da marquesa e do encosto, certifique-se que ninguém insira as mãos, pernas ou qualquer outra coisa dentro da área de movimentação: RISCO DE ESMAGAMENTO!
- Desloque a marquesa sem a levantar do pavimento.
- Se a marquesa possuir rodas, certifique-se antes de a deslocar que as rodas não estão travadas.

MANUTENÇÃO E LIMPEZA

- Utilize apenas peças sobressalentes originais.
- Inspecione periodicamente todos os pontos de fixação.
- Para a conservar nas melhores condições, é aconselhável evitar a exposição prolongada à luz solar, o contacto com ambientes salinos e o armazenamento em ambientes muito húmidos.
- Lave as superfícies de aço inoxidável com água e sabão e use desinfectantes específicos.
- Enxagúe com um pano molhado e seque com cuidado.
- Não deite nas superfícies detergentes à base de cloro ou amoníaco, substâncias gordurosas e oleosas.
- Na limpeza não use utensílios que contenham ferro. Se for necessária a desinfestação, use apenas produtos adequados não corrosivos.

INDICAÇÕES DE LIMPEZA PARA O TECIDO:

Limpar com tecido humedecido e ensaboado e enxaguar bem com água limpa.
Não use solventes, lixívia e detergentes químicos ou sprays para polir.
Atenção: Em geral, as cores claras das peles sintéticas não podem ser colocadas em contacto com roupas com corantes não fixos (por exemplo, jeans e derivados) para evitar manchas ou auréolas que não possam ser limpas.

	*Guardar ao abrigo da luz solar*	CE	*Dispositivo médico em conformidade com a regulamento (UE) 2017/745*		*Armazenar em local fresco e seco*
REF	*Código produto*		*Consulte as instruções de uso*		*Fabricante*
	*Cuidado: leia as instruções (avisos) cuidadosamente*	LOT	*Número de lote*	MD	*Dispositivo médico*
UDI	*Identificador exclusivo do dispositivo*		*Data de fabricação*	CH REP	*Representante autorizado na Comunidade Suíça*
UK REP	*Representante autorizado no Reino Unido*				

CONDIÇÕES DE GARANTIA GIMA

Aplica-se a garantia B2B padrão GIMA de 12 meses.