GIMA

PROFESSIONAL MEDICAL PRODUCTS

APPARECCHIATURA PER SPA E CENTRI BENESSERE

SPA & WELLNESS EQUIPMENT

ÉQUIPEMENT SPA ET DE BIEN-ÊTRE

SPA & EQUIPO DE BIENESTAR

KPEBATI ΜΑΣΑΖ

STOL ZA MASAŽU

MESA DE MASSAGEM

PAT DE MASAJ

GIMA 44048

Fabbricante / Manufacturer / Fabricant / Fabricante / Κατασκευαστής /
Proizvođač / Fabricante / Producent :
SILVERFOX CORPORATION LIMITED
No. 18, 1st TongLe Road, TangXia Town, Pengjiang District,
JiangMen City, GuangDong Province, China
amy.liang@silverfox.cn
Made in China

REF **2203**

Importato da / Imported by / Importé par / Importado por / Εισαγωγή από /
Uvezeno od strane / Importado por / Importat de:
Gima S.p.A.
Via Marconi, 1 - 20060 Gessate (MI) Italy
gima@gimaitaly.com - export@gimaitaly.com
www.gimaitaly.com



M44048-M-Rev.1-06.26

1 INTRODUÇÃO À UTILIZAÇÃO DESTE MANUAL

Este manual serve apenas como referência para a utilização deste modelo específico. Se o manual for utilizado para outros fins, não arcaremos com quaisquer consequências e não assumiremos qualquer responsabilidade. Todas as informações contidas neste manual são protegidas por direitos de autor e não devem ser reproduzidas, copiadas ou traduzidas, ainda que parcialmente, sem o prévio consentimento por escrito da empresa.

2 AVISOS

- Não calque o produto.
- Não permita que as crianças brinquem com o produto e coloque-o fora do seu alcance; ajuste o encosto para a posição mais alta quando não estiver em utilização.
- Não coloque o produto em locais húmidos, como por exemplo a casa de banho, para evitar choques elétricos ou outras avarias; os comandos não devem entrar em contacto com a água.
- Não coloque nem utilize o produto em ambientes caraterizados por superfícies revestidas/pintadas ou onde sejam efetuados procedimentos de distribuição de oxigénio.
- As crianças e as pessoas com problemas físicos, distúrbios táteis, distúrbios mentais e privadas de experiência ou bom senso, só podem utilizar o equipamento se tiverem sido devidamente instruídas ou sob a vigilância de pessoal responsável pela sua segurança.
- Certifique-se de que não haja qualquer objeto acessível nas proximidades durante a utilização da mesa.
- A mesa deve ser utilizada exclusivamente por profissionais qualificados.

3 PRECAUÇÕES

- O equipamento deve ser utilizado por pessoal especializado e familiarizado com a estrutura, o desempenho e os modos de utilização do produto. Além disso, recomenda-se realizar regularmente as operações de manutenção previstas.
- Leia atentamente este manual antes de proceder à instalação, utilização e ao ajuste do produto. Mantenha o produto em boas condições.
- Este produto não deve ser utilizado carregando-o lateralmente ou sobre um ponto único.
- Siga as instruções para uma utilização segura, não sobrecarregue o produto durante a utilização e certifique-se de que os dispositivos de proteção de segurança do produto estejam intactos e fiáveis, de forma a eliminar prontamente qualquer fator de risco.
- Aperte os parafusos e as porcas regularmente para evitar possíveis avarias causadas por peças soltas que possam deslocar-se, gerar vibrações ou cair.
- Durante a manutenção, o operador não deve desmontar nenhuma parte da mesa a seu critério.
- Este produto não pode ser utilizado em caso de avaria. Caso seja detetado algum fenómeno anormal ou ruído, suspenda imediatamente a utilização e faça uma inspeção minuciosa, retomando o trabalho só depois da resolução de quaisquer problemas.
- O operador deve conhecer as precauções descritas em cada secção do manual, a fim de garantir a segurança da pessoa e do produto.
- Recomenda-se a utilização do aparelho respeitando as instruções de segurança indicadas na etiqueta de aviso aplicada nos produtos.
- A manutenção deve ser realizada por profissionais qualificados.
- Após cada tratamento, utilize um reagente neutro para remover o pó, as manchas no couro ou nas peças de madeira.
- Depois de ter desembalado a mesa para centros de bem-estar, ajuste o ângulo do encosto, a inclinação do assento e a altura da mesa. Tenha atenção para não introduzir as mãos, os pés, a cabeça ou qualquer parte do corpo dentro ou entre as ranhuras (conforme ilustrado na imagem seguinte).

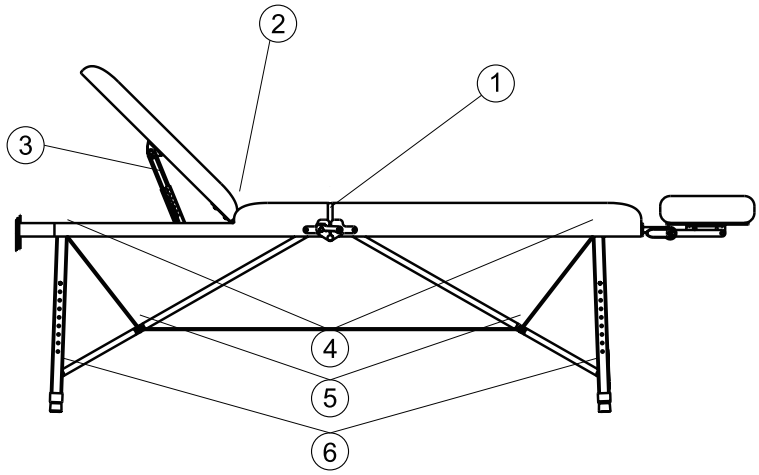

4 ÂMBITO DE APLICAÇÃO

Estas mesa para centros de bem-estar são adequadas para tratamentos de beleza, massagens e manicure.

5 INSTALAÇÃO

1. Coloque a mesa numa posição apropriada, tendo em conta a disposição geral, a luz solar ou da iluminação artificial e as condi- ções de funcionamento da sala ou casa. Armazene-a num ambiente limpo, seco e fresco.
2. Abra a caixa de cartão da embalagem para verificar se a mesa está intacta e se os acessórios ou peças sobresselentes estão completos. Entre em contacto com o distribuidor ou fabricante para qualquer tipo de problema.
3. Instalação
   Coloque a mesa na posição correta. Note que não é necessário instalar nenhum parafuso adicional no piso para fixar a me- sa, pois o desempenho de estabildade foi tomado em consideração no projeto original. No entanto, certifique-se de que a mesa está colocada sobre um piso plano e estável, de modo a evitar qualquer acidente.
   Guia de instalação da mesa Modelo 2260
   Se a mesa rodar ou inclinar devido ao piso irregular, ajuste os quatro pés de plástico (M10x30) e as porcas (M10) fixadas no painel inferior com uma chave de bocas para garantir a estabilidade da mesa.

Procedimento de instalação

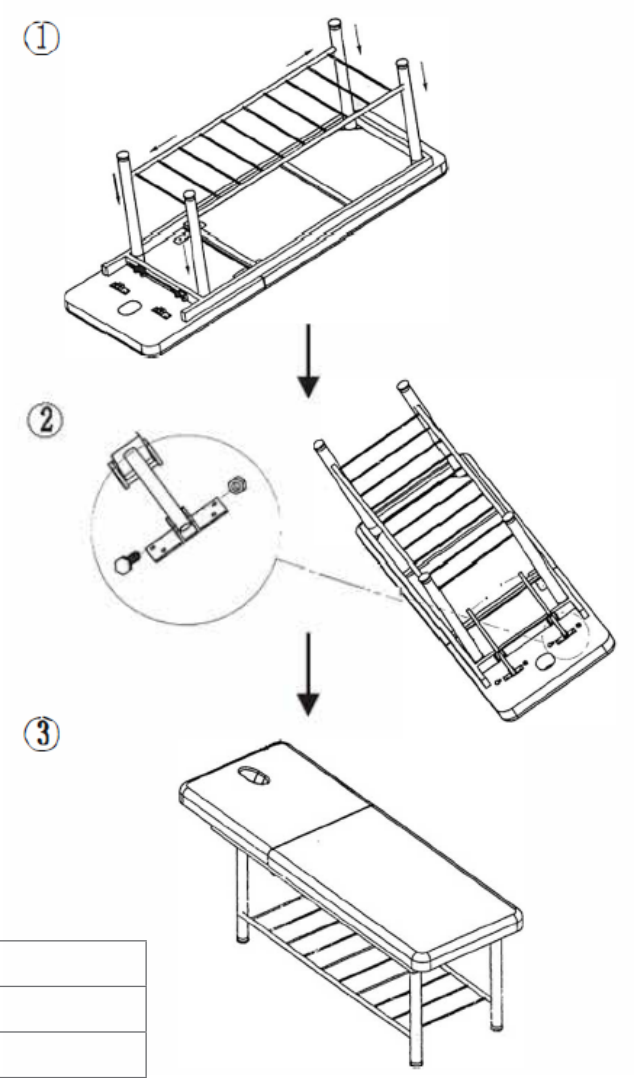

6 PARÂMETROS TÉCNICOS

Temperatura ambiente	0°C~+40°C
Humidade relativa	30%~90%
Carga nominal de elevação	175 kg
Dimensões do produto	1830x630x640
Dimensões da embalagem	1880x170x660
Peso líquido	28
Peso bruto	31

7 MANUTENÇÃO

1. Após cada tratamento, utilize uma solução neutra para eliminar o pó, as manchas no couro ou nas peças metálicas. Não utilize soluções desinfetantes como álcool, ácidos ou soluções alcalinas.
   Isto pode reduzir a duração das peças de couro.
2. Lubrifique as peças móveis regularmente (uma vez por ano).

8 RISOLUÇÃO DE PROBLEMAS

Ruído anormal	1. As peças rotativas não estão devidamente lubrificadas	1. Aplique óleo lubrificante
	2. As juntas de rotação (como por exemplo dobradiças, conjuntos de componentes de POM) não estão devidamente lubrificadas	2. Aplique óleo lubrificante

Se o problema persistir mesmo após realizado as operações descritas acima, entre em contacto com o centro de assistência ou com o fornecedor para resolvê-lo.

CONDIÇÕES DE GARANTIA GIMA
Aplica-se a garantia B2B padrão Gima de 12 meses.