GIMA

PROFESSIONAL MEDICAL PRODUCTS

APPARECCHIATURA PER SPA E CENTRI BENESSERE

SPA & WELLNESS EQUIPMENT

ÉQUIPEMENT SPA ET DE BIEN-ÊTRE

SPA & EQUIPO DE BIENESTAR

KPEBATI ΜΑΣΑΖ

STOL ZA MASAŽU

MESA DE MASSAGEM

PAT DE MASAJ

GIMA 44048

Fabbricante / Manufacturer / Fabricant / Fabricante / Κατασκευαστής /
Proizvođač / Fabricante / Producent :
SILVERFOX CORPORATION LIMITED
No. 18, 1st TongLe Road, TangXia Town, Pengjiang District,
JiangMen City, GuangDong Province, China
amy.liang@silverfox.cn
Made in China

REF **2203**

Importato da / Imported by / Importé par / Importado por / Εισαγωγή από /
Uvezeno od strane / Importado por / Importat de:
Gima S.p.A.
Via Marconi, 1 - 20060 Gessate (MI) Italy
gima@gimaitaly.com - export@gimaitaly.com
www.gimaitaly.com



M44048-M-Rev.1-06.26

1 INTRODUZIONE ALL'USO DEL PRESENTE MANUALE

Questo manuale è inteso soltanto come riferimento per l'uso di questo particolare modello. Qualora il manuale venisse utilizzato per altri scopi, non ci faremo carico di alcuna conseguenza e non ci assumeremo alcuna responsabilità. Tutte le informazioni contenute in questo manuale sono protette da copyright e non devono essere riprodotte, copiate e tradotte anche parzialmente senza il previo consenso scritto della società.

2 AVVERTENZE

- Non salire in piedi sul prodotto.
- Non permettere ai bambini di giocare con il prodotto e posizionarlo fuori dalla loro portata; si prega di regolare lo schienale nella posizione più alta quando non viene utilizzato.
- Non collocare il prodotto in luoghi umidi, come ad esempio il bagno, per evitare scosse elettriche o altri guasti; i comandi non devono entrare in contatto con l'acqua.
- Non collocare e utilizzare il prodotto in ambienti caratterizzati da superfici rivestite/verniciate o dove si effettuano procedure di erogazione di ossigeno.
- I bambini e le persone con problemi fisici, disturbi tattili, disturbi mentali e privi di esperienza o senso comune, possono utilizzare l'apparecchiatura soltanto se sono stati adeguatamente istruiti o sotto la sorveglianza di personale responsabile della loro sicurezza.
- Assicurarsi che non vi sia alcun oggetto accessibile nelle vicinanze, durante l'uso del lettino.
- Il lettino deve essere utilizzato unicamente da professionisti qualificati.

3 PRECAUZIONI

- L'apparecchiatura deve essere utilizzata da personale esperto che abbia familiarità con la struttura, le prestazioni e le modalità di utilizzo del prodotto. Inoltre, si raccomanda di eseguire regolarmente gli interventi di manutenzione previsti.
- Leggere attentamente questo manuale prima di procedere all'installazione, all'uso e alla regolazione del prodotto. Mantenere il prodotto in buone condizioni.
- Questo prodotto non deve essere utilizzato caricandolo lateralmente o su un singolo punto.
- Attenersi alle istruzioni per un uso sicuro, non sovraccaricare il prodotto durante l'uso, e assicurarsi che i dispositivi di protezione di sicurezza del prodotto siano integri ed affidabili, in modo da eliminare tempestivamente ogni fattore di rischio.
- Stringere regolarmente i bulloni e i dadi per evitare possibili guasti causati da parti allentate che possono spostarsi, generare vibrazioni o cadere.
- Durante la manutenzione, l'operatore non deve smontare alcuna parte del lettino a sua discrezione.
- Questo prodotto non può essere utilizzato in caso di guasto. Se viene rilevato un fenomeno o un rumore anomalo, sospenderne immediatamente l'uso ed eseguire un'ispezione accurata, riprendendo il lavoro solo dopo la risoluzione di eventuali problemi.
- L'operatore deve conoscere le precauzioni descritte in ogni sezione del manuale, al fine di garantire la sicurezza della persona e del prodotto.
- Si raccomanda di utilizzare l'apparecchio nel rispetto delle istruzioni di sicurezza riportate sull'etichetta di avvertimento applicata sui prodotti.
- La manutenzione deve essere eseguita da professionisti qualificati.
- Dopo ogni trattamento, utilizzare un reagente neutro per eliminare la polvere, le macchie sulla pelle o sui pezzi di legno.
- Dopo avere disimballato il lettino per centri benessere, regolare l'angolazione dello schienale, l'inclinazione del sedile e l'altezza del lettino. Fare attenzione a non introdurre le mani, i piedi, la testa o qualsiasi parte del corpo dentro o tra le fessure (come raffigurato nell'immagine seguente).

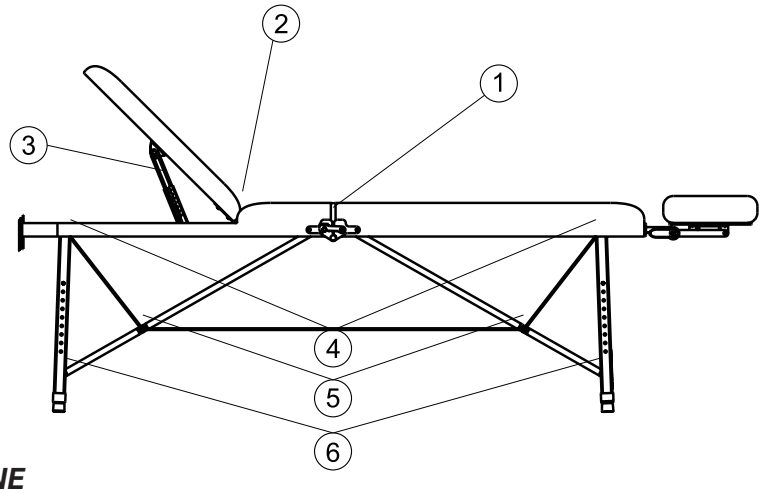

4 AMBITO DI APPLICAZIONE

Questi lettini per centri benessere sono adatti per trattamenti di bellezza, massaggi e manicure.

5 INSTALLAZIONE

1. Collocare il lettino in una posizione appropriata, tenendo conto della disposizione generale, della luce solare o delle luci artificiali e delle condizioni operative del salone o dell'abitazione. Conservarlo in un ambiente pulito, asciutto e fresco.
2. Aprire il cartone di imballaggio per verificare se il lettino è intatto e se gli accessori o i pezzi di ricambio sono completi. Si prega di contattare il distributore o il produttore per qualsiasi tipo di problema.
3. Installazione
   Posizionare il lettino nella posizione corretta. Si noti che non è necessario installare alcuna vite supplementare sul pavimento per fissare il lettino, in quanto nel design originale sono state prese in considerazione le prestazioni di stabilità. Tuttavia, assicurarsi che il lettino sia posizionato su un pavimento piano e stabile, in modo da evitare qualsiasi incidente.
   Guida all'installazione del lettino Modello 2260
   Se il lettino ruota o si inclina a causa del pavimento irregolare, regolare i quattro piedini in plastica (M10x30) e i dadi (M10) fissati sul pannello inferiore con una chiave aperta, in modo da garantire la stabilità del lettino.

Procedura di installazione

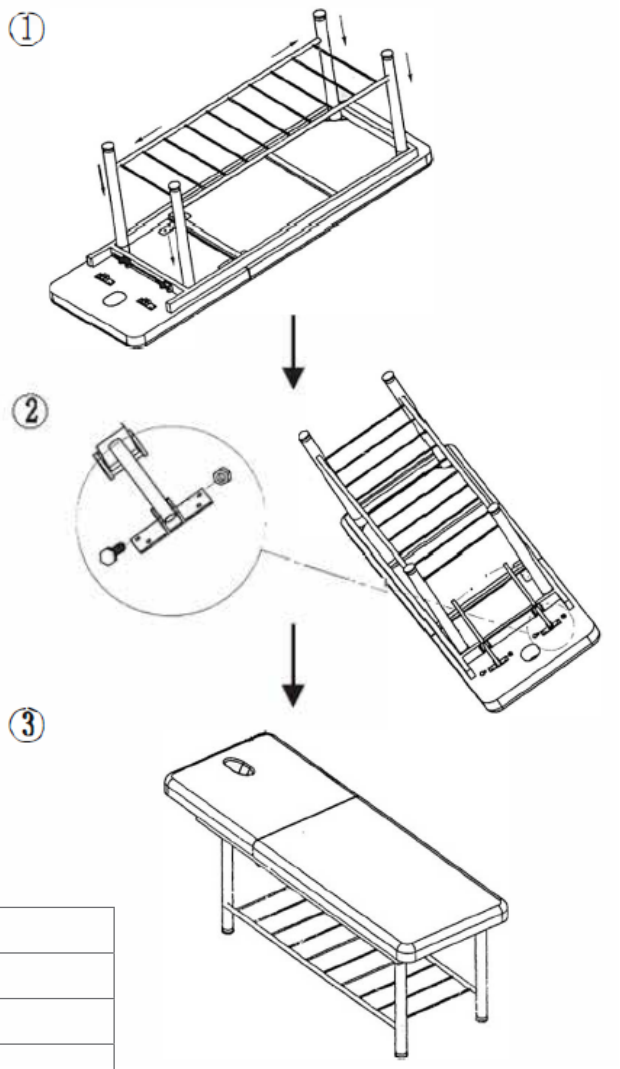

6 PARAMETRI TECNICI

Temperatura ambiente	0°C~+40°C
Umidità relativa	30%~90%
Carico nominale di sollevamento	175 kg
Dimensioni del prodotto	1830x630x640
Dimensioni dell'imballaggio	1880x170x660
Peso netto	28
Peso lordo	31

7 MANUTENZIONE

1. Dopo ogni trattamento, utilizzare una soluzione neutra per eliminare la polvere, le macchie sulla pelle o sulle parti metalliche. Non utilizzare soluzioni disinfettanti come alcool, acidi o soluzioni alcaline.
   Ciò potrebbe ridurre la durata di vita delle parti in pelle.
2. Si prega di lubrificare regolarmente le parti mobili (una volta all'anno).

8 RISOLUZIONE DEI PROBLEMI

Rumore anomalo	1. Le parti rotanti non sono correttamente lubrificate	1. Aggiungere olio lubrificante
	2. I giunti di rotazione (come ad esempio cerniere, set di componenti in POM) non sono correttamente lubrificati	2. Aggiungere olio lubrificante

Se il problema persiste anche dopo avere eseguito le operazioni sopra descritte, contattare il centro assistenza o il fornitore per risolverlo.

CONDIZIONI DI GARANZIA GIMA
Si applica la garanzia B2B standard Gima di 12 mesi.