GIMA

PROFESSIONAL MEDICAL PRODUCTS

APPARECCHIATURA PER SPA E CENTRI BENESSERE

SPA & WELLNESS EQUIPMENT

ÉQUIPEMENT SPA ET DE BIEN-ÊTRE

SPA & EQUIPO DE BIENESTAR

KPEBATI ΜΑΣΑΖ

STOL ZA MASAŽU

MESA DE MASSAGEM

PAT DE MASAJ

GIMA 44048

Fabbricante / Manufacturer / Fabricant / Fabricante / Κατασκευαστής /
Proizvođač / Fabricante / Producent :
SILVERFOX CORPORATION LIMITED
No. 18, 1st TongLe Road, TangXia Town, Pengjiang District,
JiangMen City, GuangDong Province, China
amy.liang@silverfox.cn
Made in China

REF **2203**

Importato da / Imported by / Importé par / Importado por / Εισαγωγή από /
Uvezeno od strane / Importado por / Importat de:
Gima S.p.A.
Via Marconi, 1 - 20060 Gessate (MI) Italy
gima@gimaitaly.com - export@gimaitaly.com
www.gimaitaly.com



M44048-M-Rev.1-06.26

1 UVOD U KORIŠTENJE OVOG PRIRUČNIKA

Ovaj priručnik služi samo kao referenca za korištenje ovog određenog modela. Ako se priručnik koristi u druge svrhe, nećemo snositi nikakve posljedice i nećemo preuzeti nikakvu odgovornost. Sve informacije sadržane u ovom priručniku zaštićene su autorskim pravima i ne smiju se reproducirati, kopirati ili prevoditi, čak ni djelomično, bez prethodnog pismenog pristanka tvrtke.

2 UPOZORENJA

- Nemojte stajati na proizvodu.
- Ne dopustite djeci da se igraju s proizvodom i stavite ga izvan njihova dohvata; Namjestite naslon u najviši položaj kada se ne koristi.
- Ne stavljajte proizvod na vlažna mjesta, poput kupaonice, kako biste izbjegli strujni udar ili druge kvarove; kontrole ne smiju doći u dodir s vodom.
- Nemojte postavljati i koristiti proizvod u okruženjima koja karakteriziraju premazane/obojane površine ili gdje se provode postupci opskrbe kisikom.
- Djeca i osobe s tjelesnim problemima, smetnjama opipa, psihičkim smetnjama te bez iskustva i zdravog razuma smiju koristiti uređaj samo ako su adekvatno upućeni ili pod nadzorom osoba odgovornih za njihovu sigurnost.
- Pazite da u blizini nema dostupnih predmeta dok koristite stola.
- Stol smiju koristiti samo kvalificirani stručnjaci.

3 MJERE PREDOSTROŽNOSTI

- Opremu mora koristiti stručno osoblje koje je upoznato sa strukturom, izvedbom i metodama uporabe proizvoda. Nadalje, preporučuje se redovito obavljanje planiranih održavanja.
- Pažljivo pročitajte ovaj priručnik prije nastavka instalacije, uporabe i podešavanja proizvoda. Održavajte proizvod u dobrom stanju.
- Ovaj proizvod se ne smije koristiti bočno ili na jednoj točki.
- Pridržavajte se uputa za sigurnu uporabu, nemojte preopteretiti proizvod tijekom uporabe i osigurajte da su sigurnosne zaštitne naprave proizvoda neoštećene i pouzdane, kako biste odmah uklonili sve čimbenike rizika.
- Redovito pritežite vijke i matice kako biste izbjegli moguće kvarove uzrokovane labavim dijelovima koji se mogu pomicati, stvarati vibracije ili pasti.
- Tijekom održavanja operater ne smije rastavljati niti jedan dio kreveta po vlastitom nahođenju.
- Ovaj proizvod se ne može koristiti u slučaju kvara. Ako se otkrije abnormalna pojava ili buka, odmah obustavite uporabu i izvršite temeljit pregled, nastavljajući s radom tek nakon što se riješe svi problemi.
- Operater mora poznavati mjere opreza opisane u svakom odjeljku priručnika, kako bi se zajamčila sigurnost osobe i proizvoda.
- Preporuča se koristiti uređaj u skladu sa sigurnosnim uputama prikazanim na naljepnici upozorenja na proizvodima.
- Održavanje moraju obavljati kvalificirani stručnjaci.
- Nakon svakog tretmana upotrijebite neutralni reagens za uklanjanje prašine, mrlja s kože ili komada drva.
- Nakon što raspakirate stol za wellness centre, podesite kut naslona, kut sjedala i visinu stola. Pazite da ne stavite ruke, noge, glavu ili bilo koji dio tijela u ili između utora (kao što je prikazano na sljedećoj slici).

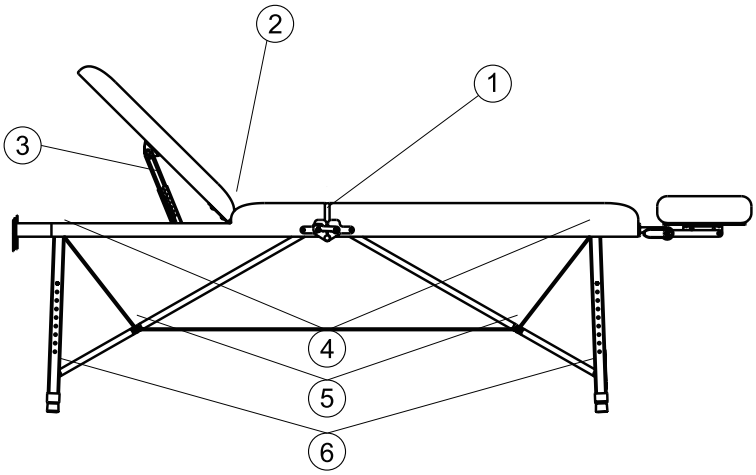

4 OPSEG PRIMJENE

Ovi stolovi za wellness centre prikladni su za tretmane ljepote, masažu i manikiranje.

5 MONTAŽA

1. Postavite stol u odgovarajući položaj, uzimajući u obzir opći raspored, sunčevu ili umjetnu rasvjetu i uvjete rada u dnevnoj sobi ili domu. Čuvajte ga u čistom, suhom i hladnom okruženju.
2. Otvorite kutiju za pakiranje kako biste provjerili je li krevetić netaknut i jesu li dodaci ili rezervni dijelovi kompletni. U slučaju bilo kakvog problema obratite se distributeru ili proizvođaču.
3. Montaža

   Postavite stol u pravilan položaj. Imajte na umu da nije potrebno postavljati nikakve dodatne vijke na pod kako biste pričvrstili stol, budući da je stabilnost uzeta u obzir u izvornom dizajnu. Ipak, pobrinite se da je stol postavljen na ravnu i stabilnu podlogu kako biste izbjegli nezgode.

   Vodič za montažu stola model 2260

   Ako se stol rotira ili naginje zbog neravnog poda, podesite četiri plastične nožice (M10x30) i matice (M10) pričvršćene na donju ploču pomoću ključa kako biste osigurali stabilnost stola.

Postupak instalacije

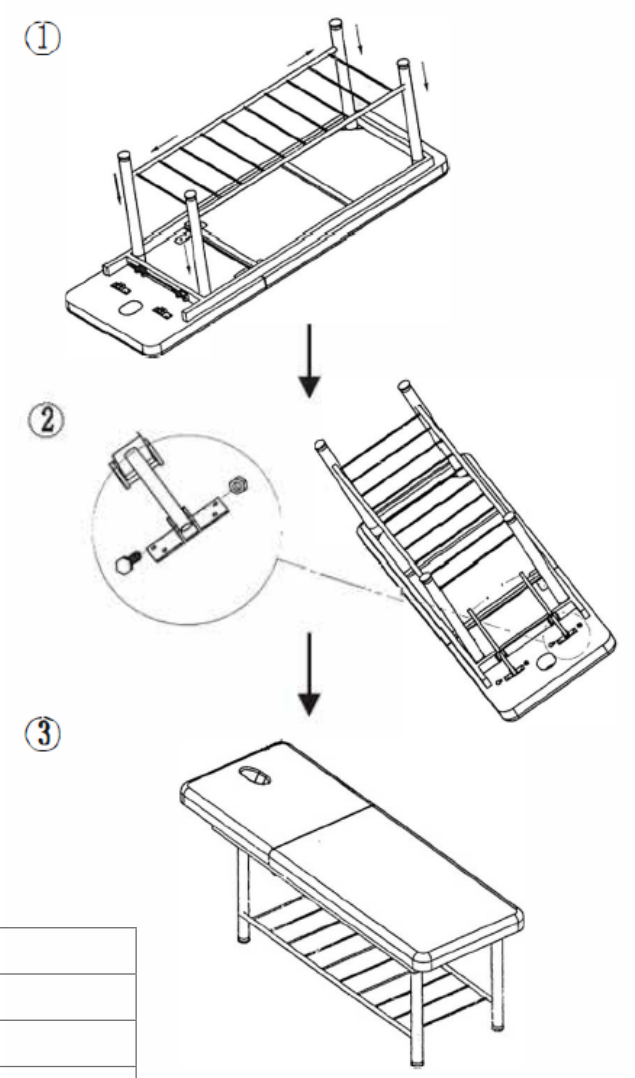

6 TEHNIČKI PARAMETRI

Sobna temperatura	0°C~+40°C
Relativna vlažnost	30%~90%
Nazivna nosivost	175 kg
Dimenzije proizvoda	1830x630x640
Dimenzije pakiranja	1880x170x660
Neto težina	28
Bruto težina	31

7 ODRŽAVANJE

1. Nakon svakog tretmana koristite neutralnu otopinu za uklanjanje prašine, mrlja na koži ili metalnih dijelova. Ne koristite otopine za dezinfekciju kao što su alkohol, kiseline ili alkalne otopine.
   To bi moglo smanjiti životni vijek kožnih dijelova.
2. Redovito podmažite pokretne dijelove (jednom godišnje).

8 RJEŠAVANJE PROBLEMA

Nenormalna buka	1. Rotirajući dijelovi nisu dobro podmazani	1. Dodajte ulje za podmazivanje
	2. Rotacijski spojevi (kao što su šarke, komplet POM komponenti) nisu pravilno podmazani	2. Dodajte ulje za podmazivanje

Ako se problem nastavi čak i nakon izvođenja gore opisanih radnji, obratite se servisnom centru ili dobavljaču kako biste ga riješili

UVJETI JAMSTVA GIMA
Primjenjuje se jamstvo B2B standard Gima od 12 mjeseci.