GIMA

PROFESSIONAL MEDICAL PRODUCTS

APPARECCHIATURA PER SPA E CENTRI BENESSERE

SPA & WELLNESS EQUIPMENT

ÉQUIPEMENT SPA ET DE BIEN-ÊTRE

SPA & EQUIPO DE BIENESTAR

KPEBATI ΜΑΣΑΖ

STOL ZA MASAŽU

MESA DE MASSAGEM

PAT DE MASAJ

GIMA 44048

Fabbricante / Manufacturer / Fabricant / Fabricante / Κατασκευαστής /
Proizvođač / Fabricante / Producent :
SILVERFOX CORPORATION LIMITED
No. 18, 1st TongLe Road, TangXia Town, Pengjiang District,
JiangMen City, GuangDong Province, China
amy.liang@silverfox.cn
Made in China

REF **2203**

Importato da / Imported by / Importé par / Importado por / Εισαγωγή από /
Uvezeno od strane / Importado por / Importat de:
Gima S.p.A.
Via Marconi, 1 - 20060 Gessate (MI) Italy
gima@gimaitaly.com - export@gimaitaly.com
www.gimaitaly.com



M44048-M-Rev.1-06.26

1 ΕΙΣΑΓΩΓΗ ΣΧΕΤΙΚΑ ΜΕ ΤΗ ΧΡΗΣΗ ΤΟΥ ΠΑΡΟΝΤΟΣ ΕΓΧΕΙΡΙΔΙΟΥ

Το παρόν εγχειρίδιο αποτελεί απλώς αναφορά για τη χρήση του συγκεκριμένου μοντέλου. Σε περίπτωση που το εγχειρίδιο χρησιμοποιείται για άλλους σκοπούς, δεν ευθυνόμαστε για τυχόν συνέπειες και δεν αναλαμβάνουμε καμία ευθύνη. Όλες οι πληροφορίες που περιέχονται στο παρόν εγχειρίδιο προστατεύονται από πνευματικά δικαιώματα και απαγορεύεται η αναπαραγωγή, η αντιγραφή και η μετάφρασή τους, έστω και μερικώς, χωρίς προηγούμενη γραπτή άδεια της εταιρείας.

2 ΠΡΟΕΙΔΟΠΟΙΗΣΕΙΣ

- Μην ανεβαίνετε όρθιοι επάνω στο προϊόν.
- Μην αφήνετε τα παιδιά να παίζουν με το προϊόν και τοποθετήστε το μακριά από αυτά. Ρυθμίστε την πλάτη στην ψηλότερη θέση όταν δεν χρησιμοποιείται.
- Μην τοποθετείτε το προϊόν σε χώρους με υγρασία, π.χ. στο μπάνιο, για την αποφυγή ηλεκτροπληξίας ή άλλων βλαβών. Το σύστημα ελέγχου δεν πρέπει να έρχεται σε επαφή με νερό.
- Μην τοποθετείται και μη χρησιμοποιείτε το προϊόν σε χώρους με επικαλυμμένες/βαμμένες επιφάνειες ή σε χώρους όπου εκτελούνται διαδικασίες παροχής οξυγόνου.
- Τα παιδιά και τα άτομα με μειωμένες σωματικές, αισθητηριακές ή διανοητικές ικανότητες, ή με έλλειψη εμπειρίας ή κοινής λογικής, μπορούν να χρησιμοποιούν το προϊόν μόνο εάν έχουν λάβει κατάλληλη εκπαίδευση ή βρίσκονται υπό την επίβλεψη προσωπικού που είναι υπεύθυνο για την ασφάλειά τους.
- Βεβαιωθείτε ότι δεν υπάρχει κανένα προσβάσιμο αντικείμενο στον γύρω χώρο, κατά τη διάρκεια της χρήσης του κρεβατιού.
- Το κρεβάτι πρέπει να χρησιμοποιείται αποκλειστικά από εξειδικευμένους επαγγελματίες.

3 ΠΡΟΦΥΛΑΞΕΙΣ

- Το προϊόν πρέπει να χρησιμοποιείται από έμπειρο προσωπικό που είναι εξοικειωμένο με τη δομή, τις επιδόσεις και τους τρόπους χρήσης του προϊόντος. Επίσης, ανά τακτά διαστήματα συνιστάται να εκτελούνται οι προβλεπόμενες εργασίες συντήρησης.
- Διαβάστε προσεκτικά το παρόν εγχειρίδιο προτού προχωρήσετε στην εγκατάσταση, στη χρήση και στη ρύθμιση του προϊόντος. Διατηρείτε το προϊόν σε καλή κατάσταση.
- Αυτό το προϊόν δεν πρέπει να χρησιμοποιείται τοποθετώντας όλο το βάρος στη μία μόνο πλευρά ή σε ένα μόνο σημείο.
- Ακολουθείτε τις οδηγίες για ασφαλή χρήση, μην υπερφορτώνετε το προϊόν κατά τη διάρκεια της χρήσης και ελέγχετε ότι οι προστατευτικές διατάξεις ασφαλείας του προϊόντος είναι ακέραιες και αξιόπιστες, ώστε να εξαλείφεται άμεσα κάθε παράγοντας κινδύνου.
- Ελέγχετε τακτικά τη σύσφιξη των βιδών και των παξιμαδιών ώστε να αποφεύγονται πιθανές αστοχίες που οφείλονται σε μέρη που έχουν χαλαρώσει, τα οποία μπορεί να μετατοπιστούν, να προκαλέσουν κραδασμούς ή να πέσουν.
- Κατά τη διάρκεια της συντήρησης, ο χειριστής δεν πρέπει να αποσυναρμολογεί κανένα μέρος του κρεβατιού.
- Αυτό το προϊόν δεν πρέπει να χρησιμοποιείται σε περίπτωση βλάβης. Εάν διαπιστώσετε οποιοδήποτε μη φυσιολογικό φαινόμενο ή θόρυβο, σταματήστε αμέσως τη χρήση, εκτελέστε σχολαστικό έλεγχο και ξαναρχίστε την εργασία μόνο αφού λύσετε το πιθανό πρόβλημα.
- Ο χειριστής πρέπει να γνωρίζει τις προφυλάξεις που περιγράφονται σε κάθε ενότητα του εγχειριδίου, προκειμένου να διασφαλίζεται η ασφάλεια του ατόμου και του προϊόντος.
- Χρησιμοποιείτε το προϊόν σε συμμόρφωση με τις οδηγίες ασφαλείας που αναφέρονται στην προειδοποιητική ετικέτα που υπάρχει επάνω στα προϊόντα.
- Η συντήρηση πρέπει να πραγματοποιείται από εξειδικευμένους επαγγελματίες.
- Μετά από κάθε θεραπεία, χρησιμοποιείτε ένα ουδέτερο διάλυμα για την απομάκρυνση της σκόνης και των λεκέδων από το δέρμα ή από τα ξύλινα μέρη.
- Al desembalar la camilla, ajuste el ángulo del respaldo, la inclinación del asiento y la altura de la camilla.
- Αφού αφαιρέσετε από τη συσκευασία το κρεβάτι που προορίζεται για κέντρα ευεξίας, ρυθμίστε τη γωνία κλίσης της πλάτης, την κλίση του καθίσματος και το ύψος του κρεβατιού. Μην εισάγετε τα χέρια, τα πόδια, το κεφάλι ή οποιοδήποτε μέρος του σώματος μέσα ή ανάμεσα στις σχισμές (όπως απεικονίζεται στην ακόλουθη εικόνα)

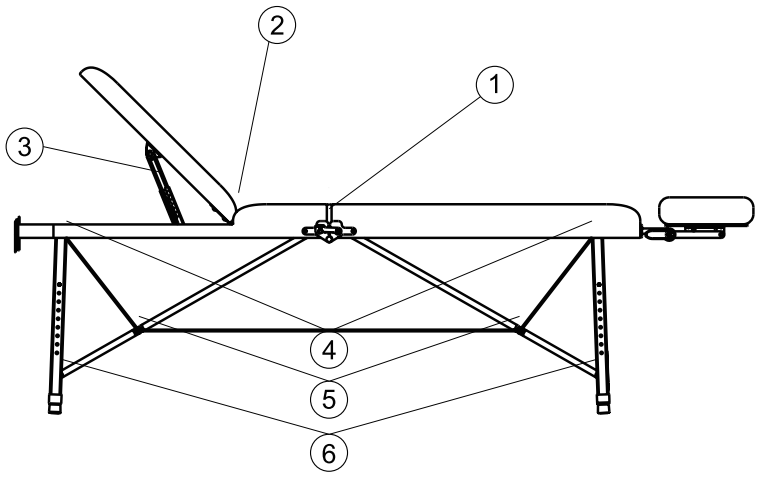

4 ΠΕΔΙΟ ΕΦΑΡΜΟΓΗΣ

Αυτά τα κρεβάτια που προορίζονται για κέντρα ευεξίας είναι κατάλληλα για περιποιήσεις ομορφιάς, μασάζ και μανικιούρ.

5 ΠΡΟΕΤΟΙΜΑΣΙΑ

1. Τοποθετήστε το κρεβάτι σε κατάλληλη θέση, λαμβάνοντας υπόψη τη γενική διάταξη, το ηλιακό φως ή τον τεχνητό φωτισμό καθώς και τις συνθή- κες λειτουργίας του σαλονιού ή της κατοικίας. Διατηρείτε το προϊόν σε καθαρό, ξηρό και δροσερό περιβάλλον.
2. Ανοίξτε το χαρτοκιβώτιο της συσκευασίας και επιβεβαιώστε ότι το κρεβάτι είναι ακέραιο και ότι τα αξεσουάρ ή τα ανταλλακτικά είναι πλήρη. Επικοινωνήστε με τον διανομέα ή τον κατασκευαστή για οποιοδήποτε πρόβλημα.
3. Εγκατάσταση
   Τοποθετήστε το κρεβάτι στη σωστή θέση. Επισημαίνεται ότι δεν απαιτείται η τοποθέτηση καμίας πρόσθετης βίδας στο πάτωμα για τη στερέωση του κρεβατιού, διότι κατά τον αρχικό σχεδιασμό έχουν ληφθεί υπόψη οι επιδόσεις σταθερότητας. Ωστόσο, βεβαιωθείτε ότι το κρεβάτι είναι τοποθετημένο επάνω σε επίπεδο και σταθερό πάτωμα, για την αποφυγή ατυχημάτων.
   Οδηγός εγκατάστασης για το κρεβάτι Μοντέλο 2260
   Εάν το κρεβάτι περιστρέφεται ή έχει κλίση λόγω του ακανόνιστου πατώματος, ρυθμίστε τα τέσσερα πλαστικά πόδια (M10x30) και τα παξιμάδια (M10) που είναι στερεωμένα στο κάτω πάνελ με ένα κλειδί, προκειμένου να διασφαλίζεται η σταθερότητα του κρεβατιού.

Διαδικασία εγκατάστασης

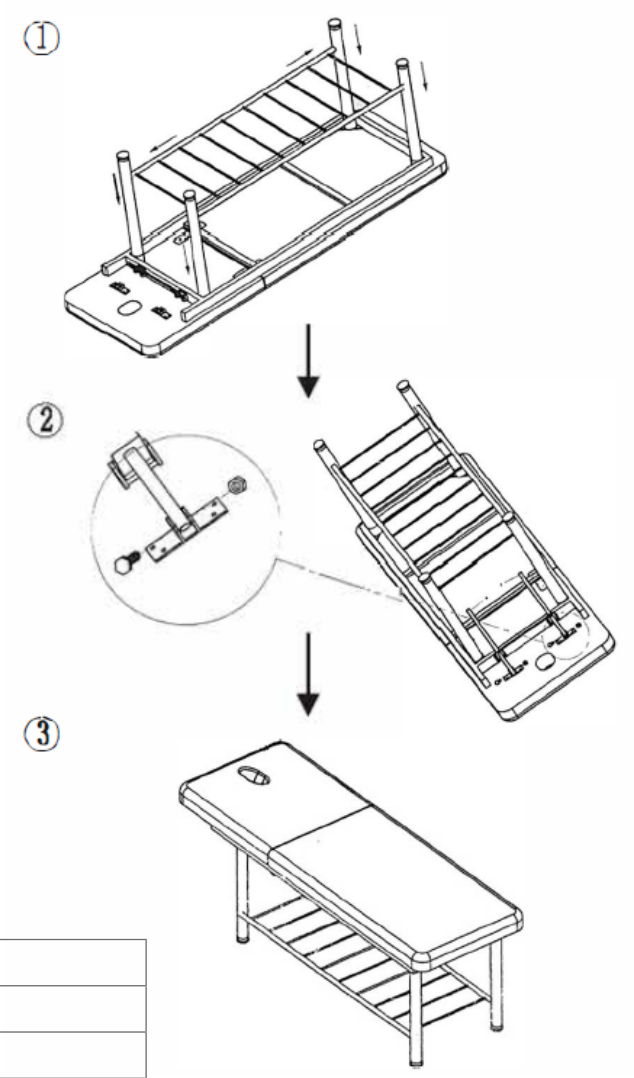

6 ΤΕΧΝΙΚΕΣ ΠΑΡΑΜΕΤΡΟΙ

Θερμοκρασία περιβάλλοντος	0°C--+40°C
Σχετική υγρασία	30%^-90%
Ονομαστικό φορτίο ανύψωσης	175 kg
Διαστάσεις προϊόντος	1830x630x640
Διαστάσεις συσκευασμένου προϊόντος	1880x170x660
Καθαρό βάρος	28
Μικτό βάρος	31

7 ΣΥΝΤΗΡΗΣΗ

1. Μετά από κάθε θεραπεία, χρησιμοποιήστε ένα ουδέτερο διάλυμα για να απομακρύνετε τη σκόνη και τους λεκέδες από το δέρμα ή από τα μεταλλικά μέρη. Μη χρησιμοποιείτε απολυμαντικά διαλύματα, όπως οινόπνευμα, όξινα ή αλκαλικά διαλύματα.
   Σε αυτή την περίπτωση μπορεί να μειωθεί η διάρκεια ζωής των δερμάτινων επενδύσεων.
2. Η λίπανση στα κινητά μέρη πρέπει να γίνεται ανά τακτά διαστήματα (μία φορά τον χρόνο).

8 ΑΝΤΙΜΕΤΩΠΙΣΗ ΠΡΟΒΛΗΜΑΤΩΝ

Ασυνήθιστος θόρυβος	1. Δεν έχει πραγματοποιηθεί σωστή λίπανση στα περιστρεφόμενα μέρη	1. Προσθέστε λιπαντικό λάδι
	2. Δεν έχει γίνει σωστή λίπανση στις αρθρώσεις περιστροφής (π.χ. μεντεσέδες, σετ εξαρτημάτων από POM)	2. Προσθέστε λιπαντικό λάδι

Εάν το πρόβλημα παραμένει ακόμη και μετά από την εκτέλεση των ενεργειών που περιγράφονται παραπάνω, επικοινωνήστε με το κέντρο υποστήριξης ή με τον προμηθευτή σας για να το λύσετε.

ΟΡΟΙ ΕΓΓΥΗΣΗΣ GIMA

Ισχύει η τυπική εγγύηση B2B της Gima διάρκειας 12 μηνών.