GIMA

PROFESSIONAL MEDICAL PRODUCTS

APPARECCHIATURA PER SPA E CENTRI BENESSERE

SPA & WELLNESS EQUIPMENT

ÉQUIPEMENT SPA ET DE BIEN-ÊTRE

SPA & EQUIPO DE BIENESTAR

KPEBATI ΜΑΣΑΖ

STOL ZA MASAŽU

MESA DE MASSAGEM

PAT DE MASAJ

GIMA 44048

Fabbricante / Manufacturer / Fabricant / Fabricante / Κατασκευαστής /
Proizvođač / Fabricante / Producent :
SILVERFOX CORPORATION LIMITED
No. 18, 1st TongLe Road, TangXia Town, Pengjiang District,
JiangMen City, GuangDong Province, China
amy.liang@silverfox.cn
Made in China

REF **2203**

Importato da / Imported by / Importé par / Importado por / Εισαγωγή από /
Uvezeno od strane / Importado por / Importat de:
Gima S.p.A.
Via Marconi, 1 - 20060 Gessate (MI) Italy
gima@gimaitaly.com - export@gimaitaly.com
www.gimaitaly.com



M44048-M-Rev.1-06.26

1 À PROPOS DE CE MANUEL

Ce manuel devra être utilisé uniquement pour la référence de fonctionnement de ce modèle particulier. Si le manuel est utilisé à d'autres fins, nous déclinons toute responsabilité pour les éventuelles conséquences. Toutes les informations de ce manuel sont protégées par les droits d'auteur et toute reproduction ou traduction, même partielle, de ces spécifications, sans l'autorisation écrite du fabricant, est interdite.

2 AVERTISSEMENT

- Ne vous tenez pas sur cet équipement.
- N'autorisez pas les enfants à jouer avec et placez ce fauteuil dans un endroit où les enfants non accessible aux enfants ; veuillez réajuster le dossier à la position la plus élevée lorsque vous partez.
- Ne placez pas le fauteuil dans des endroits humides tels que la salle de bain afin d'éviter tout choc électrique ou toute autre panne ; tenez également les commandes à distance de l'eau.
- Évitez de placer et d'utiliser l'équipement dans des endroits où il y a de la peinture ou une alimentation en oxygène.
- Les personnes atteintes de mobilité réduite, de troubles tactiles, de troubles mentaux, d'un manque d'expérience, ou de manque de bon sens ou les encore enfants ne sont pas autorisés à utiliser l'équipement, à moins d'être surveillés ou instruits par le personnel qui peut être responsable de leur sécurité personnelle.
- Assurez vous que la course n'est pas entravée pendant le fonctionnement du fauteuil.
- Veuillez confier ce fauteuil à du personnel dument formé.

3 PRÉCAUTIONS

- L'équipement doit être pris en charge par une personne expérimentée qui doit être familiarisée avec la structure du produit, ses performances et ses méthodes d'utilisation. et effectuer régulièrement les interventions d'entretien.
- Lisez ce mode d'emploi attentivement avant de l'installer, de l'utiliser et d'effectuer tout réglage. Conservez-le dans un endroit sûr.
- Ce produit ne doit pas être utilisé en mettant tout le poids sur un seul côté ou sur un seul point.
- Respectez les règles de sécurité relatives à l'utilisation de l'équipement, ne surchargez pas le produit, afin de garantir que l'équipement de protection en parfait état de marche, et pour éliminer tout facteur de risque.
- Serrez régulièrement les boulons et les écrous pour éviter toute défaillance causée par des pièces desserrées, toute chute, vibration ou glissement.
- Pendant la maintenance, la personne préposée ne doit le démonter arbitrairement.
- Ce produit ne doit pas être utilisé s'il est défectueux. Si un phénomène anormal ou un son anormal est constaté, cessez immédiatement d'utiliser le produit pour le contrôler ; reprenez le travail uniquement une fois que le problème a été résolu.
- La personne préposée doit connaître les précautions décrites dans chaque section du mode d'emploi pour assurer la sécurité des personnes et du produit.
- Utilisez l'équipement en respectant scrupuleusement l'étiquette d'avertissement présente sur le produit.
- L'entretien doit être confié à des professionnels dûment formés.
- Après chaque traitement, utilisez un produit nettoyant neutre pour éliminer la poussière et les pièces en cuir et en bois.
- Lors du déballage du fauteuil de soins de beauté, réglez l'angle du dossier, l'inclinaison du siège et la hauteur de ce fauteuil.
  Ne mettez pas vos mains, vos pieds, votre tête ou toute autre partie du corps dans ou entre les interstices (comme indiqué sur l'image ci-dessous).

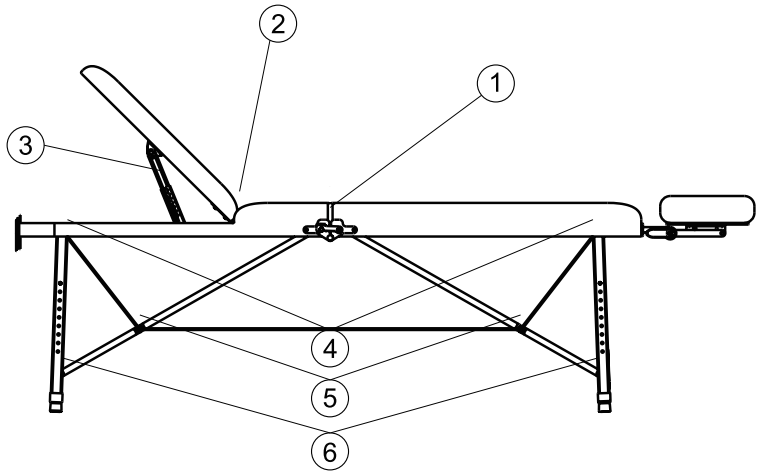

4 PLAGE D'APPLICATION

Les lits esthétiques conviennent pour les traitements esthétiques, massages et la manucure.

5 INSTALLATION

1. Placez ce lit à un endroit approprié, selon la disposition générale, la lumière du jour ou les éclairages artificiels et les conditions de fonctionnement du salon ou de la maison. Gardez-le dans un environnement propre, sec et frais.
2. Ouvrez le carton d'emballage pour vérifier si le lit est intact et si les accessoires ou pièces de rechange sont complets. Contactez le distributeur ou s'adresser à nous en cas de problèmes.
3. Installation
   Placez le lit à la bonne position. Il convient de noter qu'il est inutile d' installer une vis supplémentaire sur le sol pour fixer le fauteuil, parce que la conception originale a pris en compte les performances de stabilité. Cependant, veuillez vous assurer que le lit est placé sur un sol ferme et plat, afin d' éviter tout accident.
   Guide d'installation du lit de soins beauté modèle 2260
   Si le lit tourne ou s'incline en raison d'un sol rugueux, veuillez ajuster les quatre pieds en plastique (M10x30) et les écrous (M10) à l'aide d'une clé hexagonale ouverte, qui sont fixés sur le panneau inférieur, afin de garantir la stabilité du lit.

Procédure d'installation

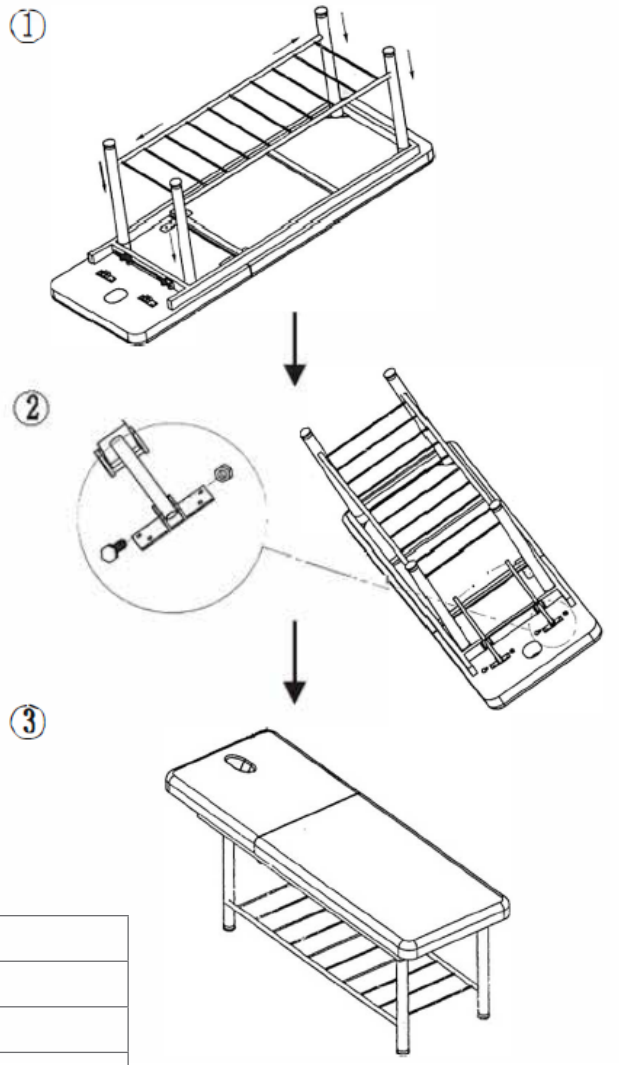

6 PARAMÈTRES TECHNIQUES

Température ambiante	0°C~+40°C
Humidité relative	30%~90%
Charge nominale de levage	175 kg
Taille du produit	1830x630x640
Dimensions du colis	1880x170x660
Poids net	28
Poids brut	31

7 ENTRETIEN

1. Après chaque traitement, veuillez n'utiliser qu'une solution neutre pour nettoyer la poussière et les taches sur le cuir et les parties métalliques. Des solutions désinfectantes telles que l'alcool, des solutions acides ou alcaline sont interdites. Ceci afin d'éviter que la durée de vie du cuir ne soit réduite.
2. Veuillez lubrifier les parties mobiles régulièrement (une fois par an).

8 RÉSOLUTION DES PROBLÈMES

Bruit anormal	1. Les pièces rotatives ne sont pas suffisamment lubrifiées	1. Ajouter de l'huile de lubrification
	2. Les pièces rotatives (telles que charnières) ne sont pas suffisamment lubrifiées	2. Ajoutez de l'huile de lubrification

Si le problème n'est toujours pas résolu après les opérations ci-dessus, contactez le centre de service SAV ou le fournisseur pour le résoudre

CONDITIONS DE GARANTIE GIMA
La garantie appliquée est la B2B standard Gima de 12 mois.