GIMA

PROFESSIONAL MEDICAL PRODUCTS

APPARECCHIATURA PER SPA E CENTRI BENESSERE

SPA & WELLNESS EQUIPMENT

ÉQUIPEMENT SPA ET DE BIEN-ÊTRE

SPA & EQUIPO DE BIENESTAR

KPEBATI ΜΑΣΑΖ

STOL ZA MASAŽU

MESA DE MASSAGEM

PAT DE MASAJ

GIMA 44048

Fabbricante / Manufacturer / Fabricant / Fabricante / Κατασκευαστής /
Proizvođač / Fabricante / Producent :
SILVERFOX CORPORATION LIMITED
No. 18, 1st TongLe Road, TangXia Town, Pengjiang District,
JiangMen City, GuangDong Province, China
amy.liang@silverfox.cn
Made in China

REF **2203**

Importato da / Imported by / Importé par / Importado por / Εισαγωγή από /
Uvezeno od strane / Importado por / Importat de:
Gima S.p.A.
Via Marconi, 1 - 20060 Gessate (MI) Italy
gima@gimaitaly.com - export@gimaitaly.com
www.gimaitaly.com



M44048-M-Rev.1-06.26

1 SOBRE EL MANUAL

Este manual solo se utilizará como referencia de funcionamiento de este modelo en específico. Si el manual se utiliza para otros fines, no asumiremos las consecuencias y responsabilidades correspondientes. Toda la información de este manual estará protegida por los derechos de autor y no se copiará ni traducirá en ninguna de sus partes sin el consentimiento escrito del fabricante.

2 ADVERTENCIAS

- No se pare sobre este equipo.
- No permita que los niños jueguen con el equipo y colóquelo en un lugar donde los niños no puedan tocarlo. Por favor, coloque el respaldo en la posición más alta cuando salga.
- No ponga el equipo en lugares húmedos, como el cuarto de baño, para evitar descargas eléctricas u otros fallos. Los mandos tampoco deben entrar en contacto con el agua.
- No coloque ni opere el equipo en lugares donde se esté pintando/recubriendo o suministrando oxígeno.
- A menos que sean supervisados o instruidos por personal responsable de su seguridad personal, las personas que tengan impedimentos físicos, trastornos táctiles, trastornos mentales, falta de experiencia y sentido común o los niños, no están autorizados a utilizar el equipo.
- Asegúrese de que no haya nada que impida la carrera durante el funcionamiento de la camilla.
- La operación debe ser procesada por profesionales capacitados.

3 PRECAUCIONES

- El equipo debe ser utilizado por una persona experimentada y familiarizada con su estructura, características y métodos de uso. Haga un mantenimiento regular.
- Lea este manual cuidadosamente antes de la instalación, operación y ajuste. Conserve este manual de manera adecuada.
- Este producto no debe ser utilizado poniendo todo el peso en un solo lado o en un solo punto.
- Cumpla con las normas de operación de seguridad, no sobrecargue el uso de los productos, para asegurar que el equipo de protección de seguridad del producto esté completo y sea confiable, elimine los factores inseguros a tiempo.
- Apriete los pernos y las tuercas con regularidad para evitar fallos causados por piezas sueltas, deslizamiento, vibración y caída de piezas.
- Durante el mantenimiento, el operador no debe desmontar ninguna parte de la camilla a voluntad.
- No se permite el funcionamiento de este producto cuando tenga fallas. Si se encuentra un fenómeno anormal o un sonido anormal, debe ser detenido para su inspección inmediatamente, y el trabajo puede ser reanudado después de la resolución de problemas.
- El operador debe estar familiarizado con las precauciones descritas en cada sección del manual para garantizar la seguridad de la persona y del producto.
- Por favor, haga funcionar el equipo tal y como se especifica en la etiqueta de advertencia pegada en los productos.
- Solo profesionales capacitados deben realizar el mantenimiento.
- Después de cada tratamiento, por favor, use un reactivo neutro para limpiar el polvo, las manchas en el cuero o en las piezas de madera.
- Al desembalar la camilla, ajuste el ángulo del respaldo, la inclinación del asiento y la altura de la camilla.
  No ponga las manos, los pies, la cabeza o cualquier parte del cuerpo en el interior o entre los huecos (como se muestra en la imagen de abajo).

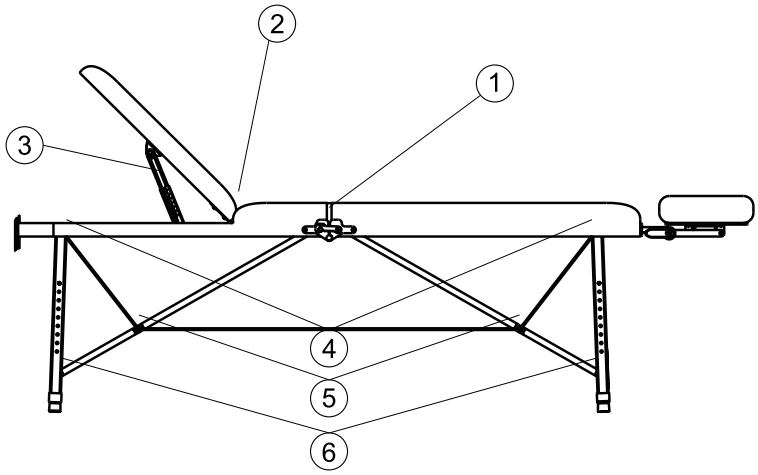

4 RANGO APLICABLE

Estas camillas de belleza son adecuadas para los tratamientos de belleza, masaje y manicura.

5 INSTALACIÓN

1. Coloque la camilla en un lugar adecuado, conforme a la distribución general, la iluminación natural o artificial y las condiciones de funcionamiento del salón o de la casa. Manténgala en un ambiente limpio, seco y fresco.
2. Abra la caja de embalaje para comprobar si la camilla está intacta y si los accesorios o repuestos están completos. Por favor, póngase en contacto con el distribuidor o con nosotros si hay algún problema.
3. Instalación
   Coloque la camilla en la posición correcta. Tenga en cuenta que no es necesario fijar la camilla al suelo con un tornillo adicional, el diseño original prevé una buena estabilidad. Asegúrese de que la camilla esté colocada en un suelo firme y plano, a fin de evitar cualquier accidente.
   Guía de instalación de la camilla de belleza modelo 2260
   Si la camilla gira o se inclina debido a un piso irregular, se deben ajustar las cuatro patas de plástico (M10x30) por medio de las tuercas (M10x30) con una llave fija hexagonal en el panel inferior, para asegurarse de que la camilla es estable.

Procedimiento de instalación

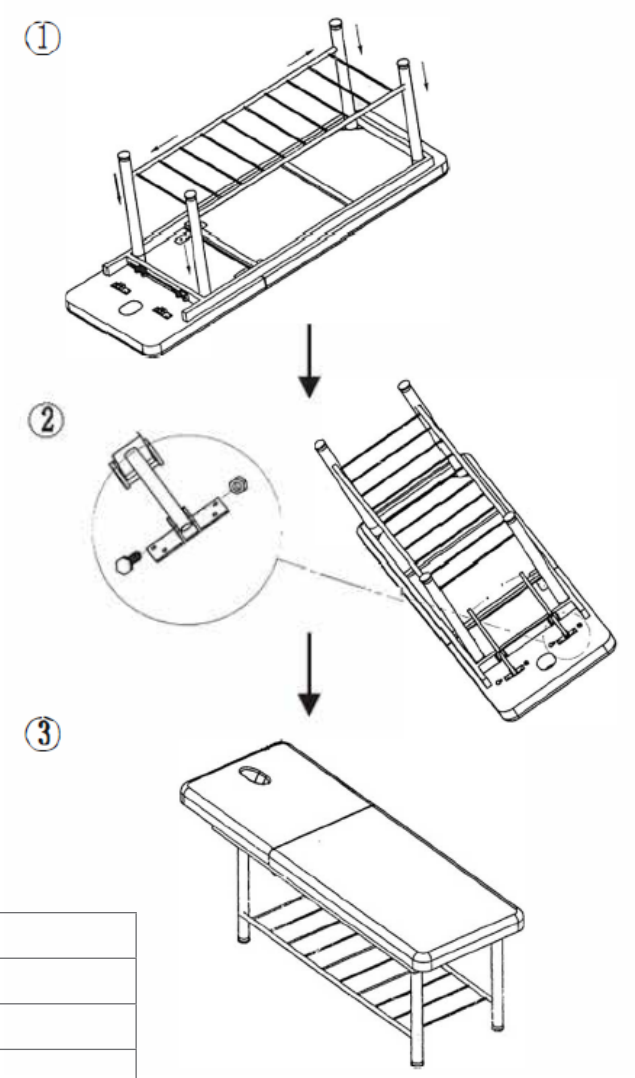

6 Parámetros técnicos

Temperatura ambiente	0°C--+40°C
Humedad relativa	30%^-90%
Carga nominal de elevación	175 kg
Medidas del producto	1830x630x640
Tamaño del paquete	1880x170x660
Peso Neto	28
Peso bruto	31

7 MANTENIMIENTO

1. Después de cada tratamiento utilice exclusivamente una solución neutra para eliminar el polvo y las manchas en el cuero y las piezas metálicas. Las soluciones desinfectantes como alcohol, ácido o soluciones alcalinas están prohibidas. Esto es para evitar que la vida útil del cuero se acorte.
2. Lubrique las partes móviles regularmente (una vez al año).

8 SOLUCIÓN DE PROBLEMAS

Sonido anormal	1. Las piezas giratorias carecen de aceite lubricante	1. Añada aceite lubricante
	2. Las posiciones de rotación (como la bisagra, los juegos de POM) carecen de aceite lubricante	2. Añadir aceite lubricante

Si el problema sigue sin resolverse después de la operación anterior, por favor, póngase en contacto con el centro de mantenimiento o con el proveedor para resolverlo.

CONDICIONES DE GARANTÍA GIMA
Se aplica la garantía B2B estándar de Gima de 12 meses.