GIMA

PROFESSIONAL MEDICAL PRODUCTS

SOLLEVATORE ELETTRICO CON IMBRACATURA

ELECTRIC LIFT WITH HARNESS

LÈVE-PERSONNE ÉLECTRIQUE AVEC HARNAIS

ELEVADOR ELÉCTRICO CON ARNÉS

ELEVADOR ELÉTRICO COM ARNÊS

LIFT ELECTRIC CU HAM

ELLYFT MED SELE

ELEKTRIČNA DIZALICA S REMENOM

È necessario segnalare qualsiasi incidente grave verificatosi in relazione al dispositivo medico da noi fornito al fabbricante e all'autorità competente dello Stato membro in cui si ha sede.

All serious accidents concerning the medical device supplied by us must be reported to the manufacturer and competent authority of the member state where your registered office is located.

Il est nécessaire de signaler tout accident grave survenu et lié au dispositif médical que nous avons livré au fabricant et à l'autorité compétente de l'état membre où on a le siège social.

Es necesario informar al fabricante y a la autoridad competente del Estado miembro en el que se encuentra la sede sobre cualquier incidente grave que haya ocurrido en relación con el producto sanitario que le hemos suministrado

É necessário notificar ao fabricante e às autoridades competentes do Estado-membro onde ele está sediado qualquer acidente grave verificado em relação ao dispositivo médico fornecido por nós

Orice accident grav produs, privitor la dispozitivul medical fabricat de firma noastră, trebuie semnalat producătorului și autorității competente în statul membru pe teritoriul căruia își are sediul utilizatorul

Det är nödvändigt att meddela tillverkaren och de behöriga myndigheterna i den berörda medlemsstaten, om alla allvarliga olyckor som inträffat i samband med den medicintekniska utrustning som levererats av oss

Potrebno je prijaviti svaku ozbiljnu nezgodu koja se dogodila u vezi s isporučenim medicinskim proizvođaču i nadležnom tijelu države članice u kojoj se nalazi

GIMA 43455

Anhui Longway Medical Technology Co., Ltd.
No. 59 Lingji Rd., Industrial Park, Mingguang, Anhui, China
Made in China

REF **LW06206**

EC REP Lotus NL B.V. Koningin Julianaplein 10, 1 e Verd, 2595AA, The Hague, Netherlands

Gima S.p.A.
Via Marconi, 1 - 20060 Gessate (MI) Italy
gima@gimaitaly.com - export@gimaitaly.com
www.gimaitaly.com

MD

M43455-M-Rev.3-06.26

FRANÇAIS

1. MISES EN GARDE DE SÉCURITÉ

1.1 Mise en garde générales

⚠ Le manuel d'instructions fait partie intégrante de la fourniture, il doit être conservé avec soin et toujours disponible pour la consultation immédiate.

⚠ Ce document est destiné au propriétaire, aux responsables de la sécurité, aux utilisateurs, aux techniciens d'entretien et doit accompagner tout transfert.

⚠ Le manuel fournit des informations relatives à l'utilisation correcte du lève-personne, aux caractéristiques techniques et aux mises en garde de sécurité. Il ne suffit toutefois pas à combler les lacunes d'expérience.

⚠ Si des dommages dus au transport sont constatés à la livraison, le dispositif ne doit pas être utilisé. Contacter l'assistance technique pour une vérification et une inspection du dispositif.

⚠ Le dispositif doit être utilisé par des personnes possédant la force physique nécessaire à son contrôle et à supporter le poids de la personne devant être soulevée.

⚠ Le conducteur du dispositif doit avoir pris connaissance et avoir compris dans son intégralité le contenu du manuel.

⚠ Avant chaque utilisation, contrôler l'efficacité des composants du frein et la sécurité en général.

⚠ Le conducteur doit garder les deux mains fermement posées sur le guidon.

⚠ Le dispositif doit être utilisé conformément aux exigences suivantes :

- Le conducteur doit avoir 18 ans au minimum.
- Il ne doit pas être utilisé pour transporter des objets.
- Aucun objet ou poids supplémentaire ne doit être transporté avec la personne.
- Le conducteur ne doit jamais laisser le lève-personne si une personne s'y trouve.
- Ne pas utiliser le dispositif sur des surfaces irrégulières.

⚠ Le dispositif n'est pas destiné à l'utilisation par des personnes (y compris des enfants) dont les capacités physiques, sensorielles ou mentales sont réduites ou sans expérience ou connaissances, à moins que celles-ci ne soient surveillées ou n'aient reçu des instructions relatives à l'utilisation du dispositif de la part d'une personne responsable de leur sécurité.

⚠ Les personnes transportées et les conducteurs ne doivent pas fumer afin d'éviter d'endommager les habits ou les couvertures, de provoquer un incendie ou de blesser les personnes.

⚠ Le conducteur du dispositif doit tenir le guidon des deux mains pour

garantir le contrôle constant du lève-personne.

⚠ Le montage et les réglages ne doivent être effectués que par du personnel autorisé.

⚠ Ne jamais soulever le dispositif lorsque la personne s'y trouve.

⚠ Le dispositif ne peut être exposé à des éclaboussures d'eau ou à des intempéries lors de son utilisation.

⚠ Le conducteur et le patient ne doivent pas porter de longues écharpes ou d'habits lâches ; Ceux-ci pourraient s'enchevêtrer et constituer une source de danger.

⚠ Avant d'utiliser le dispositif d'assistance, s'assurer que le poids de la personne transportée ne dépasse pas la capacité de charge maximum admise. La valeur est indiquée sur le bras de levage.

⚠ Le lève-personne est destiné au levage et au transfert de personnes porteuses de handicap de leur lit à leur chaise roulante et vice-versa, il ne doit pas servir au transport de la personne d'une pièce à l'autre.

Le lève-personne est un dispositif d'assistance légère ; il ne doit donc pas servir pour des utilisations autres que celle pour laquelle il a été conçu. Tout accident grave survenu en relation avec l'appareil doit être signalé au fabricant et à l'autorité compétente de l'État membre d'établissement de l'utilisateur et/ou du patient

1.2 Symboles employés

Les symboles illustrés ci-dessous sont utilisés dans ce manuel.

	**Les opérations doivent être effectuées par du personnel qualifié ou par un centre d'assistance**
	**Lire le manuel d'instructions**
	**Opération devant être effectuée par deux personnes**
	**Mise en garde ! Danger**
	**Mise en garde ! Information importante**
	**Utiliser des gants de protection**

Le fabricant se réserve le droit de modifier le produit et son manuel d'instructions sans préavis ou mise à jour des productions précédentes.
Le fabricant décline toute responsabilité pour les dommages dus à une utilisation incorrecte par du personnel non formé, à des modifications ou interventions non autorisées, à l'emploi de pièces détachées non autorisées, à des événements exceptionnels, à un non respect total des instructions contenues dans ce manuel.

2. OUVERTURE DE L'EMBALLAGE

- Si un chariot est utilisé pour la manutention du produit emballé, faire particulièrement attention à ne pas se blesser en le faisant basculer.
- Ouvrir l'emballage et en extraire délicatement le contenu en veillant à ne pas l'endommager.
- Une fois le dispositif déballé, s'assurer qu'il n'est pas endommagé.
- Tout dommage doit être signalé au transporteur dans les 24 heures.

2.1 Conseils pour la protection de l'environnement

L'emballage est 100 % recyclable. Respecter la réglementation locale pour l'élimination. Les matériaux d'emballage (sachets en plastique, éléments en polystyrène, etc.) doivent être maintenus hors de portée des enfants car ils constituent une source de danger potentiel.
Conformément à l'article 13 du Décret législatif n° 151 du 25 juillet, il est recommandé de respecter les mises en garde générales

- Le symbole de la poubelle barrée apposé sur l'équipement ou son emballage indique que le produit doit être collecté séparément des autres déchets à la fin de sa durée de vie.
- L'utilisateur voulant éliminer ce dispositif doit avant tout contacter la compagnie locale de collecte des déchets et agir selon le système adopté par celle-ci pour son élimination.
- Une collection séparée adéquate aboutissant à l'élimination de l'équipement en vue du recyclage, du traitement en faveur de l'environnement et de sa mise au rebut évite des effets négatifs sur l'environnement et la santé et favorise la réutilisation et/ou le recyclage des matériaux.
- L'élimination illégale du produit entraîne l'application de sanctions administratives prévues par la réglementation en vigueur.

3. DESCRIPTION

Le lève-personne électrique LW06206 permet de soulever une personne par l'action de l'actionneur linéaire pour des transferts (par exemple du lit à la chaise roulante). L'opération est rendue possible par l'utilisation d'un harnais en tissu équipé de sangles d'accrochage.

3.1 Illustration du produit

1. **Socle**
2. **Roues avant**
3. **Roues arrière avec frein**
4. **Colonne**
5. **Bras de levage**
6. **Balancier**
7. **Système d'ouverture de la base**
8. **Poignée**
9. **Unité de commande avec batterie et chargeur interne**
10. **Bague de sécurité**
11. **Actionneur linéaire**
12. **Pédales d'ouverture des pieds**

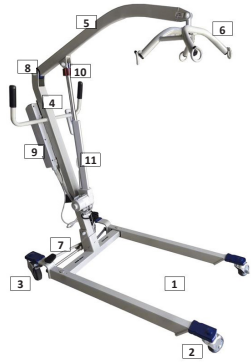

La fourniture standard du dispositif comprend un harnais de taille moyenne standard
13. anneaux de fixation au support côté tête
14. anneaux de fixation au support côté pied

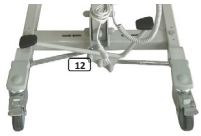



4. MONTAGE

Le dispositif doit être fixé et testé avant l'utilisation par du personnel qualifié.
Ces opérations doivent être effectuées par du personnel qualifié

4.1 Montage du châssis

Extraire toutes les pièces de l'emballage.

Placer la colonne de support de charge verticalement (2) par rapport à la base (1) et la fixer dans cette position à l'aide du boulon fourni (3). À l'aide d'une clé M19 et de la broche amovible (4), serrer le boulon (3).

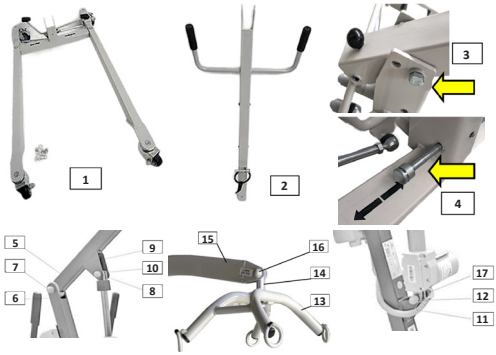

Insérer le bras (5) dans la bride correspondante (6) au sommet de la colon-

ne de support et le fixer à l'aide du boulon et de l'écrou fournis (7). Serrer le boulon et l'écrou à l'aide d'une clé M17.

Insérer l'extrémité supérieure de l'actionneur électrique (8) dans la bride du bras supérieur (9) et la fixer dans sa position à l'aide du boulon et de l'écrou fournis (10). Serrer le boulon et l'écrou à l'aide d'une clé M17.

Insérer l'extrémité inférieure de l'actionneur électrique (17) dans la bride appropriée (11) et la fixer à l'aide du boulon fourni (12). Serrer le boulon et l'écrou à l'aide d'une clé M17.
Insérer l'axe de pivotement (14) de la béquille de fixation (13) dans le logement à l'extrémité du bras de levage (15) et le fixer à l'aide du boulon fourni (16). Serrer le boulon et l'écrou à l'aide de la clé M17.

4.2 Installation du système électrique

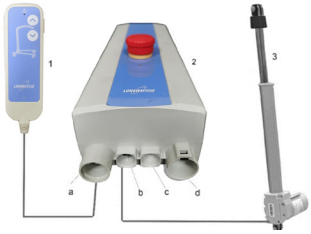

Procéder comme suit :
Connecter le câble du moteur (3) dans le connecteur (b) de l'unité de commande (2), Connecter le câble du panneau de boutons-poussoirs (1) dans le connecteur (a) de l'unité de commande (2),
REMARQUE : Le connecteur (c) n'est pas utilisé dans cette version du lien

5. SPÉCIFICATIONS

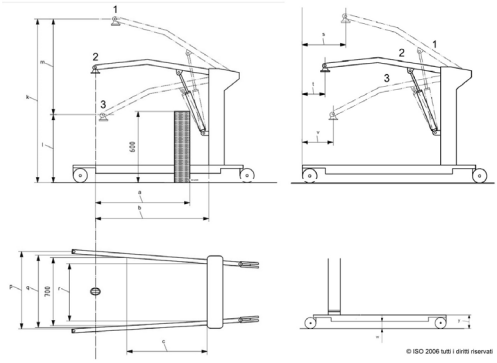



Matériau : 100 % Polyester

	Description	mm
1	Position la plus haute	1870
2	positionnement à la distance maximum	1610
3	position la plus basse	440
a	distance maximum à 600 mm	610
b	distance maximum de la base.	610
c	Distance de la base avec les pieds ouverts à 700 mm.	800
k	hauteur maximum du point de suspension central.	1870
i	hauteur minimum du point de suspension central.	440
m	Intervalle de levage	1430
p	largeur interne maximum	720
q	largeur interne à la distance maximum	670
r	largeur interne minimum	480
s	distance minimum entre le mur et le point de suspension central à hauteur maximum (pieds exclus)	560
t	distance minimum entre le mur et le point de suspension central à extension maximum (pieds exclus)	220
v	distance minimum entre le mur et le point de suspension central à hauteur minimum (pieds exclus)	560
y	Hauteur base	115
w	espace libre sous les pieds	50
d	largeur totale	920
e	hauteur bande arrière	560
j	longueur totale	1050

Caractéristiques techniques		
Poids (kg)		37
Capacité (kg)		150
Diamètre roue avant (mm)		75
Diamètre roue arrière avec frein de stationnement (mm)		100
Rayon de rotation 360° (mm)		1260
Batterie d'alimentation interne (gel plomb)		24 V cc (2x12 Vcc) - 2,9 Ah
Alimentation pour la charge de la batterie		100-240 Vca - 50/60 Hz
Nombre de cycles de levage avec la batterie à pleine efficacité et charge initiale supérieure à 90 %	Charge = 150 kg	30
Temps moyen de charge de la batterie à moins de 10 % (h)		4
Plage de température ambiante d'utilisation (°C)		0 ÷ 45
Température de stockage en lieu sec (°C)		-10 ÷ 40
Dimensions de l'emballage L x P x H (mm)		670 x 1160 x 260
Poids avec l'emballage (kg)		42
Niveau de bruit (dB)		< 70

6. USAGE PRÉVU

6.1 Usage prévu

L'utilisation du dispositif n'est autorisée que si tous les éléments de sécurité et les pièces fonctionnelles sont performants.

- Le lève-personne est destiné au levage et au transfert de personnes porteuses de handicap (par exemple du lit à la chaise roulante et vice-versa) ; il ne peut être utilisé pour le transfert de personnes d'une pièce à une autre.
- Le lève-personne est un dispositif d'assistance, il ne doit pas servir pour des utilisations autres que celle pour laquelle il a été conçu.

Le dispositif d'assistance ne peut être utilisé que sur des surfaces planes à fond stable.
Son emploi est exclusivement celui décrit dans ce manuel. Il est par conséquent recommandé de lire attentivement ces instructions afin de se familiariser avec les fonctions du dispositif.

6.2 Utilisation interdite

- Ne pas utiliser pour soulever des objets au lieu des personnes
- Ne pas utiliser si le poids de la personne est supérieur à la capacité de charge maximum admissible (150 kg)
- Ne pas utiliser si la taille ou la pathologie de la personne à soulever ne permet pas de le fixer correctement au moyen du harnais fourni.
- Les conducteurs qui, en raison de leur structure physique et de leur attitude, peuvent avoir des difficultés à contrôler le poids de la personne et du lève-personne ne doivent pas l'utiliser.
- Ne pas utiliser dans des lieux soumis à des éclaboussures d'eau ou aux intempéries.
- Ne pas utiliser dans tous les cas où les principes décrits au chapitre 2 ne sont pas respectés.
- Ne pas utiliser si l'on détecte des défauts pouvant générer des situations de danger imprévisibles.

6.3 Risques résiduels

- Risque d'écrasement des pieds du personnel si les mises en garde de ce manuel ne sont pas respectées.
- Risque d'enchevêtrement des vêtements lâches pendant sur la partie inférieure du dispositif d'assistance.
- Risque de chute du patient si toutes les précautions nécessaires ne sont pas prises pour la conduction du dispositif et le maintien en position verticale stable.

7. UTILISATION

⚠ Avant l'utilisation quotidienne du dispositif, toujours vérifier l'état et l'efficacité globale du dispositif d'assistance et la charge de la batterie.

7.1 Chargement de la batterie

L'unité de commande est dotée d'un connecteur pour le câble de chargement de la batterie (fourni) indiqué par un cercle jaune sur l'illustration ci-dessous.



Instructions pour le chargement

- La batterie ne doit être chargée qu'au moyen du câble fourni.
- Éviter l'utilisation de rallonges, adaptateurs ou autres dispositifs.
- L'état de charge de la batterie est directement visible sur l'écran LCD de l'unité de commande.



Aucune maintenance n'est nécessaire pour la batterie.
Brancher le connecteur à la prise de l'unité de commande.
Brancher la fiche du chargeur au secteur.
Le chargement de la batterie lorsque la charge est basse ou qu'elle est complètement déchargée prend environ 4 heures.
Si une période d'inutilisation prolongée est prévue (plus d'un mois), il est nécessaire de recharger la batterie chaque mois.

7.2 Fonction de levage

- S'assurer que la batterie est complètement chargée.
- S'assurer que le bouton de sécurité est déverrouillé (en le tournant dans le sens contraire des aiguilles d'une montre)
- Appuyer sur le bouton de la télécommande pour utiliser le lève-personne.
- Les déplacements peuvent également être commandés par les 2 boutons sur le corps de l'unité de commande principale à côté de l'affichage de la batterie



7.3 Fonction de la bague de sécurité

Pour faire face à des dysfonctionnements potentiels du groupe électrique de la machine ou à des situations critiques, telles que des arrêts imprévus dus à la batterie déchargée, il est possible de régler la hauteur du bras de levage et par conséquent de sa bascule en agissant simplement sur la bague de sécurité appropriée située à l'extrémité de l'actionneur linéaire.
La bague rouge (a) placée au sommet de l'actionneur peut être déplacée manuellement vers le bas en la bougeant de la position de la fig. 1 à celle de la fig. 2, il est alors possible de la tourner manuellement pour activer la montée ou la descente manuelle du bras de levage ; le lève-personne est également doté d'une sécurité contre l'écrasement accidentel par le bras du dispositif : en pratique, si le bras de levage rencontre un obstacle durant son mouvement motorisé vers le bas, afin d'éviter des dommages aux personnes ou aux objets, il va se déplacer automatiquement dans la position illustrée à la figure 2 et cesser automatiquement la descente (le moteur de l'actionneur tourne dans le vide, même si le bouton de commande de la descente a été enfoncé)

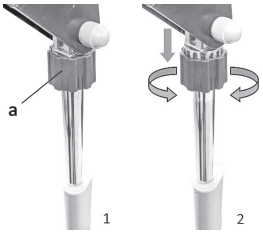

7.4 Utilisation du harnais

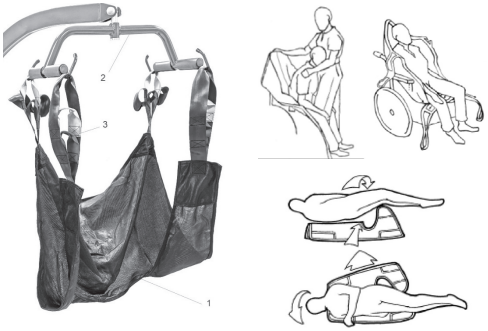

Pour l'utilisation du harnais universel fourni (non adapté aux patients n'ayant pas le contrôle de la tête), suivre la procédure ci-dessous :

- Installer le harnais (1) sur le patient ou la personne porteuse de handicap. (la figure ci-dessous est purement indicative de l'application sur un patient couché ou assis)
- Abaisser le bras de levage au niveau désiré.
- Accrocher le harnais (1) aux crochets du balancier de support du harnais (2) et soulever le patient.

Avant le levage, adapter le harnais (1) aux besoins du patient, en choisissant les boutonnières appropriées (3) identifiées par 3 différentes couleurs pour chaque mode d'accrochage aux crochets.
Un schéma de couleur différent pour la bague d'accrochage entre le côté tête et le côté jambe du harnais résulte en une inclinaison et une position différentes du patient lors du levage.

position	Leg's fixed ringbelt	Head's fixed ringbelt
	BLUE	RED
	BLUE	YELLOW
	BLUE	BLUE
	YELLOW	BLUE

7.5 Ouverture de la base du lève-personne

L'élargissement de la base du lève-personne est rendu possible par l'utilisation d'un système de pédales spécial placé à l'arrière, appuyer sur la pédale (A) pour ouvrir, appuyer sur la pédale (B) pour fermer.

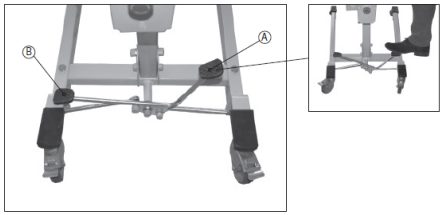

7.6 Pliage du lève-personne

Pour plier le lève-personne, procéder comme suit :
abaisser le bras de levage au maximum au moyen de la commande électrique.

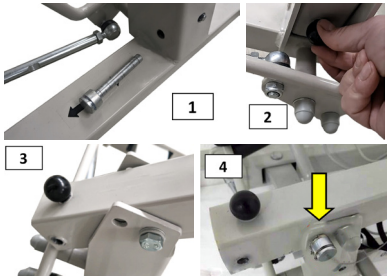

Puis extraire la broche de verrouillage (1) soutenant la colonne du lève-personne, puis desserrer la bague externe de pliage (2) en la tirant, plier le lève-personne vers l'avant (3) pour atteindre la position horizontale, insérer la broche de verrouillage dans la position indiquée (4) pour fixer la colonne du lève-personne dans la position pliée.

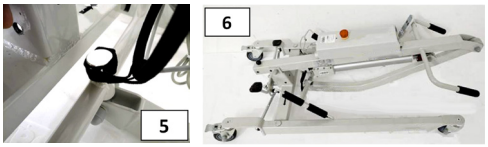

Accrocher la bande élastique à la broche du panier (5)
Le lève-personne est maintenant plié comme illustré ci-dessus (6)
Pour ouvrir à nouveau le lève-personne, suivre la procédure de pliage décrite ci-dessous.

8. ENTRETIEN ORDINAIRE

Un entretien ordinaire du lève-personne est nécessaire, comme pour tout autre produit, pour le maintenir en parfait état de marche, même au bout de plusieurs années d'utilisation.
Éliminer chaque jour la poussière et toute accumulation de matière. On peut utiliser un aspirateur.
Ci-dessous, un tableau indiquant les fréquences des opérations d'entretien.
Tableau d'entretien ordinaire

Fréquence :	
Semestrielle	Nettoyage des pièces en métal Nettoyer ces pièces en fonction de l'utilisation et des besoins Nettoyage des pièces en plastique Nettoyer ces pièces en fonction de l'utilisation et des besoins Nettoyage des roues Nettoyer ces pièces en fonction de l'utilisation et des besoins
Bimensuelle	Lubrification En fonction de l'utilisation et des besoins
Annuelle	Contrôle général Contrôler les roues et serrer les boulons Contrôler le système de freinage Contrôler la présence éventuelle de rouille ou d'écaillage de la peinture Contrôler que les pièces en plastique sont intactes et leur état d'usure, les remplacer si nécessaire Contrôler que les moteurs électriques fonctionnent correctement et lubrifier les vis coulissantes
Semestrielle	Compartiment Contrôler que le temps de chargement de la batterie n'est pas trop long, si c'est le cas, contacter le service d'assistance technique.
Transfert à des tiers ou restauration	Désinfection Attention ! Les désinfectants ne doivent être utilisés que par du personnel spécialement qualifié. La désinfection du dispositif doit être effectuée par des centres spécialisés conformément aux dispositions de l'autorité de santé compétente. Pour plus d'informations, contacter votre fournisseur d'assistance technique agréé.

8.1 Nettoyage des pièces en métal

On peut nettoyer les pièces en métal peint avec un spray domestique du commerce, mais veiller à ce qu'il ne contienne pas d'alcool ou de solvants qui pourraient décolorer ou endommager la peinture elle-même.
On peut nettoyer les pièces chromées à l'aide de produits domestiques ordinaires, puis les essuyer soigneusement. Ne pas utiliser de jets d'eau directs et ne pas éclabousser.

8.2 Nettoyage des pièces en plastique

On peut nettoyer les pièces en plastique avec un détergent spécial pour le plastique commercial en suivant les instructions et les contre-indications du mode d'emploi du produit. Éviter les solvants ou les produits contenant de l'alcool.
Ne pas utiliser de jets d'eau directs et ne pas éclabousser.

8.3 Nettoyage des roues

Nettoyer régulièrement les roues, en fonction du type de milieu dans lequel est utilisé le dispositif.
Éliminer des surfaces toute matière solide qui pourrait se coincer dans le caoutchouc, les fils et les cheveux qui pourraient s'enrouler autour du moyeu, entravant le mouvement.
Nettoyer le mécanisme de verrouillage à l'aide d'une brosse à dents.

9. DÉPANNAGE

Composant	Problème	Solutions
Roue	Grincement pendant le mouvement	Nettoyage des roues Lubrification des roues Remplacement des roues
	Batterie faible	Contrôler le chargeur, charger si nécessaire
	Bouton de sécurité enfoncé	Déverrouiller le bouton
	Les câbles de connexion de l'actionneur/ télécommande/unité de commande ne sont pas correctement connectés	Contrôler les connexions électriques Contrôler le fonctionnement des composants électriques

Compartiment	La batterie ne se charge pas normalement, le chargement est trop long ou elle ne se charge pas complètement	Contrôler l'intégrité électrique de l'unité de commande Contrôler l'intégrité et le mode de connexion de la connexion entre la machine et le courant secteur
	La batterie a atteint la limite de recharges	

10. ACCESSOIRES

LW06407		HARNAIS UNIVERSEL Taille : S-M-L
LW06401		Harnais Economy Taille : S-M-L

LÉGENDE DES SYMBOLES

	Fabricante
	Fecha de fabricación
REF	Código producto
LOT	Número de lote
EC REP	Representante autorizado en la Comunidad Europea
	Precaución: lea las instrucciones (advertencias) cuidadosamente
	Suivez les instructions d'utilisation
CE	Producto sanitario conforme con el reglamento (UE) 2017/745
MD	Suivez les instructions d'utilisation
UDI	Identificador de dispositivo único
	Disposición WEEE
	Importado por
	Limite de température
	Conserver à l'abri du soleil
	Conserver dans un endroit frais et sec

CONDICIONES DE GARANTÍA GIMA
Se aplica la garantía B2B estándar de Gima de 12 meses.

Eliminación: *El producto no ha de ser eliminado junto a otros residuos domésticos. Los usuarios tienen que ocuparse de la eliminación de los aparatos por desguazar llevándolas al lugar de recogida indicado por el reciclaje de los equipos eléctricos y electrónicos.*