GIMA

PROFESSIONAL MEDICAL PRODUCTS

MINI CYCLETTE ELETTRICA
MOTORIZED PEDAL EXERCISER
PÉDALIER D'EXERCICE ÉLECTRIQUE
BICICLETA ESTÁTICA ELÉCTRICA
EXERCITADOR MOTORIZADO A PEDAIS
ELEKTRO-MINI-HEIMTRAINER
ΗΛΕΚΤΡΙΚΗ ΣΤΑΤΙΚΗ ΠΕΤΑΛΙΕΡΑ
МИНИ ВЕЛОЕРГОМЕТЪР
MOTORIZOVANÝ PEDÁLOVÝ TRENAŽÉR
ELEKTRISK MINI-MOTIONSCYKEL
MOOTORIGA PEDAALTRENAŽÖÖR
MOOTTOROITU POLJINLAITE
MOTORIZIRANI PEDALNI TRENAŽER
MOTORIZÁLT PEDÁLOS EDZŐGÉP
MOTORIZUOTAS PEDALINIS TRENIRUOKLIS
MOTORIZĒTS PEDĀĻU TRENAŽIERIS
MOTORISERT PEDALTRENER
ELEKTRISCHE MINI HOMETRAINER
ZMOTORYZOWANY MINI ROWEREK TRENINGOWY
MINI BICICLETĂ FITNESS ELECTRICĂ
MOTORIZOVANÝ PEDÁLOVÝ TRENAŽÉR
MINI ELEKTRIČNO KOLO ZA VADBO
MOTORISERAD PEDALTRÄNARE

العربية: جهاز تمارين بدواسة آلية

Manuale utente - User manual - Manuel de l'Utilisateur - Manual del usuario - Manual do utilizador - Benutzerhandbuch - Εγχειρίδιο Χρήσης - Ръководство за потребителя - Uživatelská příručka - Brugsvejledning - Kasutusjuhend - Käyttöopas - Korisnički priručnik - Felhasználói kézikönyv - Naudotojo vadovas - Lietotāja rokasgrāmata - Bruksanvisning - Gebruikershandleiding - Instrukcjaobsługi - Manual de utilizare - Návod na použitie - Navodila za uporabo - Bruksanvisning - دليل المستخدم

GIMA 43153

Fabbricato da/Manufactured by/Fabriqué par/Fabricado por/Fabricado por/Hergestellt von/Κατασκευασμένο από/Výrobce/Fremstillet af/Tootja/Valmistaja/Proizvođač/Gyártó/Gamintojas/Produsert av/Gefabriceerd door/Wyprodukowane przez/Fabricat de/Vyrába/Proizvajalec/Tillverkad av/ قطاوب اه تصنيع ت م

Zhejiang Todo Hardware Manufacture co., Ltd
31st Floor, Jinmao Building, CBD center, Yongkang, Zhejiang, China
Made in China

REF **TD001-P8**

Importato da/Imported by/Importé par/Importado por/Importado por/Eingeführt von/ Εισαγωγή από/Dovezeno uživatelem/Importeret af/Importija/Tuoja/Uvezeno od strane/Importálta/Importavo/Importēja/Importert av/Geïmporteerd door/Importowane przez/Importat de/Uvozil/Dovážal/ Importerad av/ قطاوب دروتسم

Gima S.p.A. - Via Marconi, 1 - 20060 Gessate (MI) Italy
gima@gimaitaly.com - export@gimaitaly.com
www.gimaitaly.com

M-43153-M-REV.1.11-25

A. AVISOS DE SEGURANÇA IMPORTANTES

1. Leia todas as instruções deste manual antes de utilizar o produto. Siga todos os avisos e instruções de funcionamento antes da utilização.
2. Não o utilize sozinho ou num local onde as crianças e os animais domésticos lhe possam tocar. Este aparelho não deve, em caso algum, ser utilizado como um brinquedo.
3. O proprietário é responsável por garantir que todos os utilizadores utilizam este produto de forma segura.
4. Este produto destina-se apenas a utilizadores domésticos.
5. Não guarde este produto num local húmido.
6. NÃO use roupa folgada ou larga, uma vez que pode ficar presa na máquina. Tire todas as joias.
7. Se sentir qualquer dor ou ficar com tonturas durante o exercício, pare imediatamente, descanse e consulte um médico.
8. Certifique-se de que os orifícios da tomada de parede correspondem com a ficha elétrica na máquina. Se não for esse o caso, consulte o seu fornecedor.

B. PRECAUÇÕES

Consulte o seu médico antes de utilizar este produto ou qualquer outro produto de fitness. Especialmente se estiver nas seguintes condições, tais como: doente com cancro, convalescença após cirurgia, historial de problemas cardíacos, ossos fraturados, gravidez e por aí adiante.

C. LISTA DE PEÇAS



N.º	Nome da Peça	Quantidade
A	Corpo principal	1
B	Pedal	2
C	Ficha elétrica	1
D	Estabilizadores	2
E	Telecomando	1
F	Parafusos	4
G	Chave de parafusos	1
H	Chave inglesa	1

D. MONTAGEM

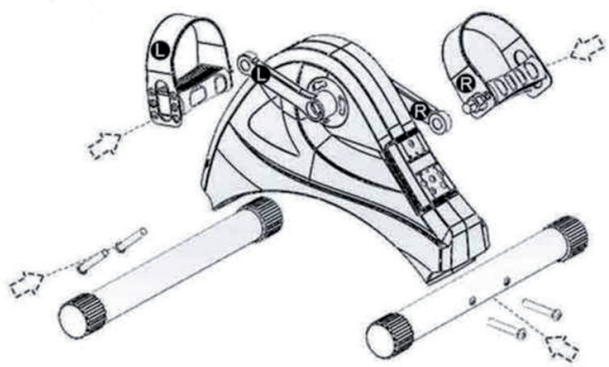

Levará dois minutos a completar toda a montagem.

1. Pegue nos Estabilizadores (D) e fixe-os como mostra a imagem, basta utilizar a chave de parafusos para apertar os parafusos.
2. A direita e a esquerda referem-se à posição que o utilizador adota quando faz os exercícios. Insira o pedal direito (marcado “R”) na manivela direita e insira o pedal esquerdo (marcado “L”) na manivela esquerda.

Utilize a chave inglesa para montar os pedais. O pedal direito no sentido dos ponteiros do relógio, pedal esquerdo no sentido contrário ao dos ponteiros do relógio.

E. LIGAÇÃO À ENERGIA



Ligue o aparelho a uma tomada.

F. INSTRUÇÕES DO PAINEL DE VISUALIZAÇÃO E DO TELECOMANDO

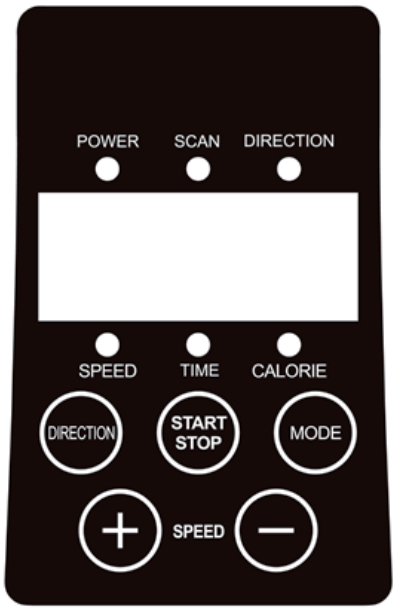

Painel de visualização:

1. SCAN: Os dados visualizam a velocidade, o tempo e as calorias.
2. START/STOP: Iniciar ou parar a máquina.
3. DIRECTION: Alterar a direção do movimento do pedal.
4. MODE: Botão de pressão para selecionar os modos, automático ou manual.
5. SPEED +-: Quando a máquina está no modo manual, pode pressionar o botão para ajustar a velocidade.

OPERAÇÃO
1. Insira a ficha adaptadora à corrente contínua.
2. No estado de paragem, pressione o botão **MODE** para selecionar modos diferentes, existem os modos automáticos e o modo manual. No modo manual, o ecrã pisca **-HA-** . Nos modos automáticos, o ecrã mostra **P1, P2, P3**.
3. Pressione o botão **MODE**, o ecrã pisca **-HA-**, depois pressione o botão **START**, a unidade funcionará no nível de velocidade 1, pode utilizar o botão **SPEED** para ajustar a velocidade de 1 a 6 níveis.
4. Pressione o botão **STOP**, a unidade irá parar de funcionar.
5. O tempo de funcionamento padrão é de 30 minutos, o dispositivo irá parar automaticamente quando o tempo de funcionamento for superior a 30 minutos.
6. Pressione o botão **DIRECTION**, a máquina irá mudar o sentido de rotação dos pedais.

Acerca do telecomando:
A apresentação dos botões do telecomando é a mesma como acima.
O utilizador precisa de inserir 2 pilhas AAA.

G. EXERCÍCIO

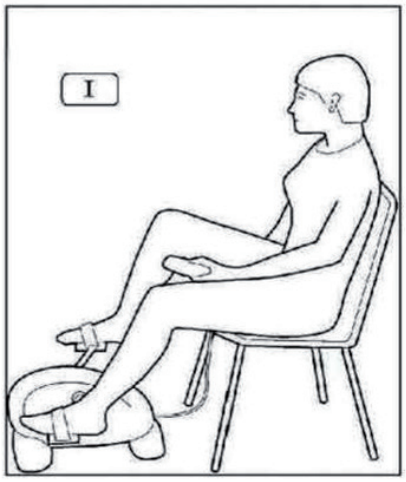

Exercício de pernas quando sentado(a)
1. Utilize uma cadeira estável e robusta.
2. Certifique-se de colocar a máquina a uma distância confortável da cadeira.
3. Sente-se e coloque os seus pés nos pedais.
4. Utilize o telecomando para operar esta máquina e iniciar o seu exercício.

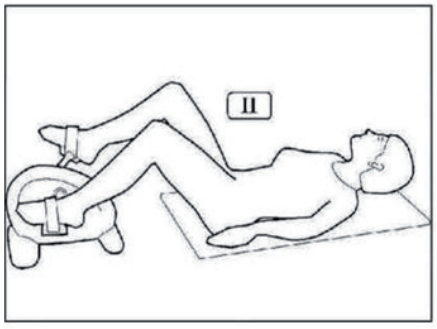

Exercício de pernas quando deitado(a)
Quando deitado(a), certifique-se de que a parte inferior das suas costas (região lombar) está apoiada quando utilizar este produto. Recomendamos a colocação de uma pequena almofada por baixo da região lombar e por baixo da sua cabeça.



Exercício de braços
1. Certifique-se de colocar a máquina a uma distância confortável da cadeira.
2. Sente-se e coloque as suas mãos nos pedais.
3. Utilize o telecomando ou o painel de controlo para operar esta máquina e iniciar o seu exercício.

H. ESPECIFICAÇÕES TÉCNICAS

Tensão nominal	24 V
Energia	80 W
P.B./P.L.	4,8/4,2 kg
Tempo de trabalho padrão	30 min
Peso máx. de carga	40 kg
Tamanho da embalagem	40,2*32*14,5 cm

CONDIÇÕES DE GARANTIA GIMA
Aplica-se a garantia B2B padrão GIMA de 12 meses.