GIMA

PROFESSIONAL MEDICAL PRODUCTS

MINI CYCLETTE ELETTRICA
MOTORIZED PEDAL EXERCISER
PÉDALIER D'EXERCICE ÉLECTRIQUE
BICICLETA ESTÁTICA ELÉCTRICA
EXERCITADOR MOTORIZADO A PEDAIS
ELEKTRO-MINI-HEIMTRAINER
ΗΛΕΚΤΡΙΚΗ ΣΤΑΤΙΚΗ ΠΕΤΑΛΙΕΡΑ
МИНИ ВЕЛОЕРГОМЕТЪР
MOTORIZOVANÝ PEDÁLOVÝ TRENAŽÉR
ELEKTRISK MINI-MOTIONSCYKEL
MOOTORIGA PEDAALTRENAŽÖÖR
MOOTTOROITU POLJINLAITE
MOTORIZIRANI PEDALNI TRENAŽER
MOTORIZÁLT PEDÁLOS EDZŐGÉP
MOTORIZUOTAS PEDALINIS TRENIRUOKLIS
MOTORIZĒTS PEDĀĻU TRENAŽIERIS
MOTORISERT PEDALTRENER
ELEKTRISCHE MINI HOMETRAINER
ZMOTORYZOWANY MINI ROWEREK TRENINGOWY
MINI BICICLETĂ FITNESS ELECTRICĂ
MOTORIZOVANÝ PEDÁLOVÝ TRENAŽÉR
MINI ELEKTRIČNO KOLO ZA VADBO
MOTORISERAD PEDALTRÄNARE

العربية: جهاز تمارين بدواسة آلية

Manuale utente - User manual - Manuel de l'Utilisateur - Manual del usuario - Manual do utilizador - Benutzerhandbuch - Εγχειρίδιο Χρήσης - Ръководство за потребителя - Uživatelská příručka - Brugsvejledning - Kasutusjuhend - Käyttöopas - Korisnički priručnik - Felhasználói kézikönyv - Naudotojo vadovas - Lietotāja rokasgrāmata - Bruksanvisning - Gebruikershandleiding - Instrukcjaobsługi - Manual de utilizare - Návod na použitie - Navodila za uporabo - Bruksanvisning - دليل المستخدم

GIMA 43153

Fabbricato da/Manufactured by/Fabriqué par/Fabricado por/Fabricado por/Hergestellt von/Κατασκευασμένο από/Výrobce/Fremstillet af/Tootja/Valmistaja/Proizvođač/Gyártó/Gamintojas/Produsert av/Gefabriceerd door/Wyprodukowane przez/Fabricat de/Vyrába/Proizvajalec/Tillverkad av/ قطاوب اه تصنيع ت م

Zhejiang Todo Hardware Manufacture co., Ltd
31st Floor, Jinmao Building, CBD center, Yongkang, Zhejiang, China
Made in China

REF **TD001-P8**

Importato da/Imported by/Importé par/Importado por/Importado por/Eingeführt von/ Εισαγωγή από/Dovezeno uživatelem/Importeret af/Importija/Tuoja/Uvezeno od strane/Importálta/Importavo/Importēja/Importert av/Geïmporteerd door/Importowane przez/Importat de/Uvozil/Dovážal/ Importerad av/ قطاوب دروتسم

Gima S.p.A. - Via Marconi, 1 - 20060 Gessate (MI) Italy
gima@gimaitaly.com - export@gimaitaly.com
www.gimaitaly.com

M-43153-M-REV.1.11-25

A. WAŻNE OSTRZEŻENIA BEZPIECZEŃSTWA

1. Przed użyciem produktu przeczytać wszystkie wskazania podane w niniejszej instrukcji. Przestrzegać wszystkich ostrzeżeń i instrukcji operacyjnych.
2. Nie używać, bez obecności innych osób lub w miejscu, w którym rowerek może być dotknięty przez dzieci lub zwierzęta. Pod żadnym pozorem nie używać urządzenia jako zabawki.
3. Właściciel jest odpowiedzialny za upewnienie się, że wszyscy użytkownicy używają produktu w sposób bezpieczny.
4. Niniejszy produkt jest przeznaczony wyłącznie do użytku domowego.
5. Nie przechowywać produktu w miejscu wilgotnym.
6. NIE zakładać luźnych lub obszernych elementów odzieży, aby uniknąć ich wciągnięcia przez maszynę. Zdjąć biżuterię.
7. W przypadku wystąpienia bólu lub zawrotów głowy podczas ćwiczeń, zatrzymać się natychmiast, odpocząć i skonsultować się z lekarzem.
8. Upewnić się, że ścienne gniazdko elektryczne jest odpowiednie dla wprowadzenia wtyku maszyny. Jeżeli otwory w gniazdku nie są odpowiednie, skontaktować się z dostawcą.

B. ŚRODKI OSTROŻNOŚCI

Przed użyciem produktu lub jakiegokolwiek produktu do fitnessu, skonsultować się z lekarzem. W szczególności, jeżeli użytkownik jest pacjentem chorym na raka, przechodzi przez rekonwalescencję po zabiegu chirurgicznym, ma problemy z sercem, złamanie kości, jest kobietą w ciąży, itd.

C. LISTA CZĘŚCI



Poz.	Nazwa części	Ilość
A	Korpus główny	1
B	Pedał	2
C	Wtyk zasilający	1
D	Stabilizatory	2
E	Pilot zdalnego sterowania	1
F	Śruby	4
G	Śrubokręt	1
H	Klucz	1

D. MONTAŻ

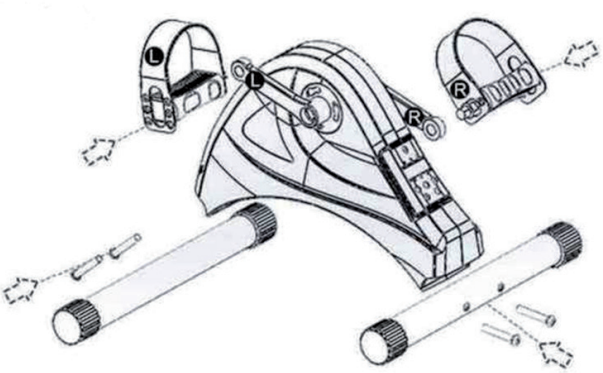

Wykonanie pełnego montażu urządzenia zajmuje dwie minuty

1. Stabilizatory (D) zamocować tak, jak przedstawiono na obrazku. Użyć śrubokręta do dokręcenia śrub.
2. Strona lewa i prawa odnoszą się do pozycji, którą przyjmuje użytkownik podczas ćwiczeń. Wprowadzić prawy pedał (oznaczony literą „R") do korby po prawej stronie. Wprowadzić lewy pedał (oznaczony literą „L") do korby po lewej stronie.

W celu zamocowania pedałów użyć klucza. Pedał prawy - obracanie w kierunku zgodnym z ruchem wskazówek zegara, pedał lewy - w kierunku przeciwnym.

E. PODŁĄCZENIE DO ZASILANIA



Podłączyć urządzenie do gniazdka elektrycznego.

F. INSTRUKCJE NA PANELU Z WYŚWIETLACZEM I DZIAŁANIE ZDALNEGO STEROWANIA

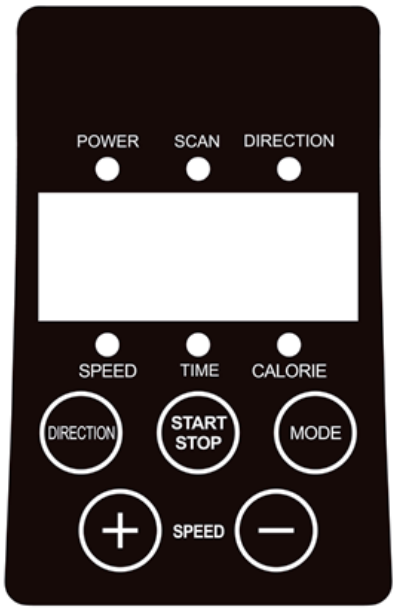

Panel z wyświetlaczem:
1.SCAN: Umożliwia wyświetlanie danych: prędkość, czas, kalorie.
2.START/STOP: Uruchomić lub zatrzymać maszynę.
3.DIRECTION: Zmiana kierunku ruchu pedału.
4.MODE: Nacisnąć na przycisk, aby wybrać tryb automatyczny lub ręczny.
5.SPEED +-: Kiedy maszyna jest w trybie ręcznym, ten przycisk umożliwia wyregulowanie prędkości.

FUNKCJONOWANIE
1.Włożyć wtyczkę adaptera do prądu stałego.
2.W stanie zatrzymania, nacisnąć na przycisk **MODE**, aby wybrać pożądany tryb - automatyczny lub ręczny. W trybie ręcznym, na ekranie miga **-HA-**. W trybie automatycznym, na ekranie wyświetlają się **P1, P2, P3**.
3.Nacisnąć na przycisk **MODE**, na ekranie zacznie migać **-HA-**, następnie nacisnąć na przycisk **START**, a urządzenie zacznie pracować na prędkości o poziomie 1; za pomocą przycisku **SPEED** można wyregulować prędkość w zakresie od poziomu 1 do 6.
4.Nacisnąć na przycisk **STOP**, aż do momentu, gdy urządzenie przestanie działać.
5.Domyślnym czasem pracy jest 30 minut, zatem urządzenie zatrzyma się automatycznie po osiągnięciu czasu pracy równego 30 minut.
6.Nacisnąć na przycisk **DIRECTION**, urządzenie zmieni kierunek obracania pedałów.

Informacje dotyczące zdalnego sterowania:
W celu włączenia zdalnego sterowania użyć tego samego przycisku, jak ten wskazany powyżej.
Zakupić i wprowadzić 2 baterie AAA.

G. .ĆWICZENIA

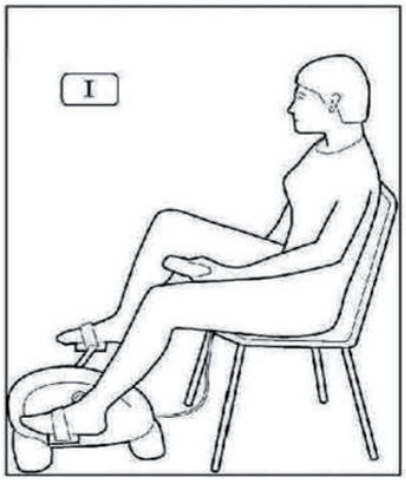

Ćwiczenie nóg w pozycji siedzącej
1.Użyć stabilnego i mocnego krzesła.
2.Upewnić się, że maszyna znajduje się na wygodnej odległości od krzesła.
3.Usiąść i umieścić stopy na pedałach.
4.Użyć pilota zdalnego sterowania do sterowania maszyną i rozpocząć ćwiczenia.

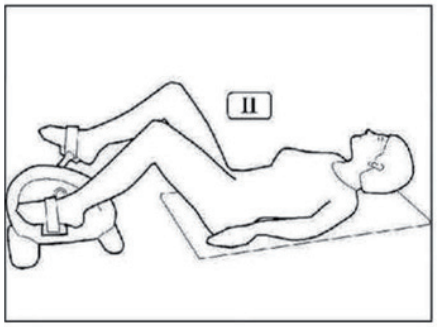

Ćwiczenie nóg w pozycji leżącej
Podczas używania produktu w pozycji leżącej, upewnić się, że dolna część pleców (odcinek lędźwiowy) jest oparta stabilnie na podłożu. Zalecamy umieszczenie małej poduszki pod odcinkiem lędźwiowym i pod głową.



Ćwiczenia ramion
1.Upewnić się, że maszyna znajduje się na wygodnej odległości od krzesła.
2.Usiąść i umieścić dłonie na pedałach.
3.Użyć pilota zdalnego sterowania lub panelu sterowania do sterowania maszyną i rozpocząć ćwiczenia.

H. SPECYFIKACJE TECHNICZNE

Napięcie znamionowe	24 V
Moc	80 W
Masa brutto/netto	4,8/4,2 kg
Domyślny czas pracy	30 min
Maks. obciążenie	40 kg
Rozmiar opakowania	40,2*32*14,5 cm

WARUNKI GWARANCJI GIMA
Obowiązuje 12-miesięczna standardowa gwarancja B2B Gima.