GIMA

PROFESSIONAL MEDICAL PRODUCTS

DEAMBULATORE A 4 RUOTE
WALKING FRAME WITH 4 WHEELS
DÉAMBULATEUR 4 ROUES
ROLLATOR MED 4 HJUL

Il est nécessaire de signaler tout accident grave survenu et lié au dispositif médical que nous avons livré au fabricant et à l'autorité compétente de l'état membre où on a le siège social.

INTRODUCTION
L'objectif de ce manuel est de fournir les instructions pour une utilisation normale et correcte de l'équipement, aussi bien par le patient que par son assistant/accompagnateur.

UTILISATION PRÉVUE
Le déambulateur a été conçu et réalisé pour être utilisé en intérieur par des patients ayant des difficultés à utiliser/à s'appuyer sur leurs membres inférieurs. Il sert à fournir au corps un appui qui, utilisé avec les deux bras, aide ou permet la mobilité qui serait autrement impossible ou réduite.
ATTENTION ! Le déambulateur est principalement destiné à un usage en intérieur et uniquement sur des surfaces plates. S'il est nécessaire d'utiliser ce déambulateur en extérieur, il est recommandé de respecter les règles du code de la route comme n'importe quel piéton.

Avant chaque utilisation s'assurer que :
- Le déambulateur ait été réglé à la bonne hauteur.
- Les embouts des points d'appui soient en bon état. S'ils sont usés ou manquants, les remplacer immédiatement.
- Vérifier que les pieds du déambulateur aient été réglés à la même hauteur.

ENTRETIEN
Le déambulateur ne demande aucun soin particulier pour la maintenance courante. Il est quand même conseillé d'effectuer régulièrement :
- la vérification de l'état général des différents composants
- le contrôle du serrage des vis et des écrous
- la vérification des pièces mécaniques en mouvement et, le cas échéant, la lubrification.
- le nettoyage avec un nettoyant neutre (ne pas utiliser de produits corrosifs ou nocifs) et le stockage dans un endroit sec et aéré.

AVERTISSEMENTS !
Ne pas utiliser l'équipement en cas de dommages ou de pièces absentes. Ne pas utiliser à des fins différentes de celles pour lesquelles il a été conçu. Ne pas franchir d'obstacles ni utiliser sur des sols irréguliers ou non plats, mouillés ou glissants. L'utilisation du dispositif est déconseillée pour les personnes ayant une défaillance au niveau des mains ou des bras.

Utiliser exclusivement des accessoires d'origine. L'utilisation d'accessoires non originaux peut entraîner un risque de chute et de blessure. Ne pas utiliser dans les escaliers. L'utilisation de déambulateurs dans l'eau (douches, baignoires, piscines, etc.) peut entraîner l'oxydation des mécanismes de fonctionnement et endommager le déambulateur et/ou blesser l'utilisateur.

Capacité de charge maximale 100kg

ASSEMBLAGE

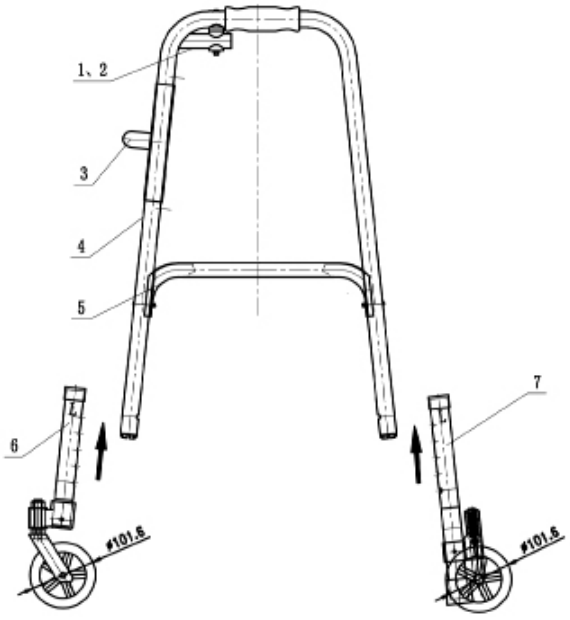

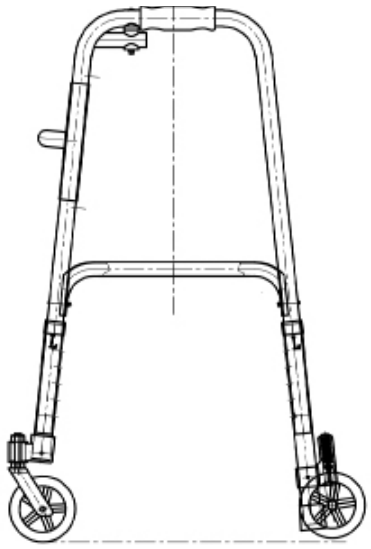

Installez le groupe des roues avant et arrière en respectant le sens de la flèche présente dans l'image (remarque : le groupe des roues est divisé en gauche et droite).

N°	Nom	Spécifications	Quantité
1	Tube télescopique	Ø19	1
2	Tube extérieur télescopique	Ø22	1
3	Tube « H »		1
4	Main courante	Ø25	2
5	Tube écrasé	Ø22	2
6	Assemblage du pied avant		2
7	Assemblage du pied arrière		2

	Fabricant		Á conserver dans un endroit frais et sec
	Consulter les instructions d'utilisation		Á conserver à l'abri de la lumière du soleil
REF	Code produit	LOT	Numéro de lot
	Date de fabrication	MD	Dispositif médical
EC REP	Représentant autorisé dans la Communauté européenne		Attention: lisez attentivement les instructions (avertissements)
CE	Dispositif médical conforme au règlement (UE) 2017/745	UDI	Identifiant unique de l'appareil

CONDITIONS DE GARANTIE GIMA
La garantie appliquée est la B2B standard Gima de 12 mois.

Foshan Dongfang Medical Equipment Manufactory (LTD.)
5 Xingfu Road, Zone A, Shishan Industrial Park,
Nanhai District, Foshan City, China, 528000
Made in China

REF **FS9128L**

GIMA 43130

EC REP **MedNet EC-Rep GmbH**
Borkstrasse 10. 48163 Muenster. Germany

Importato da / Imported by / Importé par / Importerad av:
Gima S.p.A.
Via Marconi, 1 - 20060 Gessate (MI) Italy
gima@gimaitaly.com - export@gimaitaly.com
www.gimaitaly.com



M43130-M-Rev.3-03.26