GIMA
PROFESSIONAL MEDICAL PRODUCTS

SHOWER STOOL WITH TRAY
SGABELLO DA DOCCIA CON VASSOIO
TABOURET DE DOUCHE AVEC TABLETTE
DUSCHHOCKER MIT TABLETT
TABURETE DE DUCHA CON BANDEJA
BANQUETA DE CHUVEIRO COM PRATELEIRA
ΣΚΑΜΠΟΝ ΜΠΑΝΙΟΥ ΜΕ ΔΙΣΚΟ

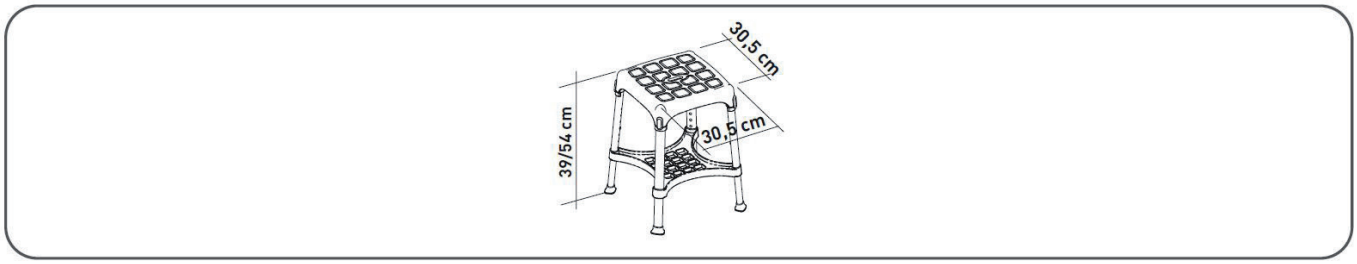

ENGLISH

INTENDED USE:
Products from the Stools range are designed to provide users with greater autonomy and independence when using the shower during daily personal hygiene routines, reducing muscle fatigue caused by standing and minimising the risk of slipping and injury. The versions with non-slip rubber feet ensure better floor grip, while models with height-adjustable legs allow users to easily modify the stool's total height to suit their needs. Versions with a swivel seat provide greater freedom of movement without the need to stand up. Thanks to their flexibility, the stools can also be used on uneven floors, typical of many shower trays. The stools are available in three different shapes. The stools are easy to move thanks to their lightweight design. The stools can be complemented with a soft cushion, making them more comfortable to use. Soft cushions and swivel seats are sold separately as accessories.

INDICATIONS AND CONTRAINDICATIONS:
Products in the Stools range are a helpful aid for elderly individuals, wheelchair users, people with limited mobility in the lower back, knees or hips, and anyone who has difficulty maintaining an upright position during personal hygiene routines in the shower. The user must have sufficient balance to switch between sitting and standing positions, as well as the ability to remain safely seated. Users with balance or spatial awareness issues are advised against using the stools.

MAXIMUM USER WEIGHT: 170Kg

WARNINGS AND SAFETY INSTRUCTIONS:
- The maximum user weight specified in these assembly instructions must not be exceeded.
- Before each use, the user must ensure that the stool is properly assembled and in a stable position.
- The stool must only be used on surfaces free of obstacles.
- When assembling the product, all instructions in the User Manual must be strictly followed.
- There is a heightened risk of finger injuries during assembly procedures.
- Do not rock or sway while using the stool; this could cause the legs to slip, tip or fail.
- Ensure the stool is always supported by all 4 of its legs.
- Do not modify the stool or any of its components in any way whatsoever.
- Do not use the stool if it is damaged or tampered with in any way.
- After use, the stool must be removed from the shower tray to prevent potential obstructions.
- Do not use the stool for purposes other than those intended.
- The stool should not be stored outdoors.
- Avoid direct contact with open wounds or damaged skin to prevent potential infections.

MAINTENANCE INFORMATION:
Product maintenance involves cleaning and sanitisation procedures. To ensure safe use and compliance with hygiene standards, users must perform these procedures before each use. The user must verify the structural integrity of both the device and its components and check that all screws are properly fastened. For cleaning and sanitisation, follow these steps:
1. Wear gloves
2. Remove any visible soiling before thorough sanitisation.
3. Use water or mild detergents for cleaning.
4. Wipe with a clean, dry cloth.

Alternatively, the product can be sanitised in a household dishwasher at the maximum temperature. The soft cushion must be strictly hand-washed.

REUSE CONDITIONS :
The product is suitable for reuse by other users. Before being used by other users, the product must be thoroughly cleaned and sanitised. Before transferring the product to other users, the product must be inspected by qualified retailers.

CORRECT DISPOSAL PROCEDURE:
Do not dispose of the product with regular household waste. Contact your local authorities for the correct disposal procedure.

REPORTING ACCIDENTS:
If a serious incident related to use of this device occurs, contact the manufacturer at info@lmglobaldesign.com and the relevant authority in your country.

REF	Product code	LOT	Lot number
CE	Medical Device compliant with Regulation (EU) 2017/745		Manufacturer
SN	Serial number		Date of manufacture
MD	Medical Device		Consult instructions for use

GIMA WARRANTY TERMS
The Gima 12-month standard B2B warranty applies.

ITALIANO

DESTINAZIONE D'USO:
I prodotti della linea Sgabelli consentono all'utente di avere una maggiore autonomia e indipendenza nell'utilizzo della doccia durante l'igiene personale quoti-diana, riducendo l'affaticamento muscolare dovuto alla posizione eretta nonché i rischi di scivolamento e infortuni. Le versioni dotate di piedini in gomma antiscivolo assicurano maggior aderenza al pavimento, mentre i modelli con le gambe regolabili in altezza consentono agli utilizzatori di modificare facilmente l'altezza totale dello sgabello in base alle proprie esigenze. Le versioni dotate di disco girevole garantiscono maggiore libertà di movimento, senza doversi alzare dallo sgabello. Grazie anche alla loro flessibilità, gli sgabelli possono essere posizionati su pavimenti irregolari, tipici di molti piatti doccia. Gli sgabelli sono disponibili in tre diverse forme. Gli sgabelli possono essere facilmente spostati grazie al loro peso leggero. Gli sgabelli possono essere completati con un cuscino morbido che ne rende più confortevole l'utilizzo. I cuscini morbidi e i dischi girevoli sono venduti separatamente, come accessori.

INDICAZIONI E CONTROINDICAZIONI:
I prodotti della linea Sgabelli sono un valido aiuto per gli anziani, per gli utilizzatori di sedia a rotelle, per le persone con ridotta mobilità della zona lombare, delle ginocchia e delle anche, e per tutti coloro che hanno difficoltà a mante- nere una posizione eretta durante le fasi dell'igiene personale quotidiana nella doccia. L'utente deve avere autonomia di equilibrio durante i movimenti necessari per passare alla posizione seduta e a eretta, nonché avere un'adeguata capacità a rimanere seduto. Si sconsiglia l'utilizzo degli sgabelli nel caso in cui l'utilizzatore abbia problemi di equilibrio o percezione.

PESO MASSIMO UTILIZZATORE: 170Kg

AVVERTENZE E INDICAZIONI DI SICUREZZA:
- Il peso massimo dell'utente, indicato su queste istruzioni di montaggio, non deve essere superato.
- Prima di ogni utilizzo, l'utente deve verificare che lo sgabello sia assemblato correttamente e in posizione stabile.
- Lo sgabello può essere utilizzato solo su superfici libere da ostacoli.
- Durante il montaggio del prodotto, è necessario attenersi scrupolosamente a quanto indicato nel Manuale d'uso.
- Può aumentare il rischio di lesioni alle dita durante le fasi di montaggio.
- Non dondolarsi durante l'uso dello sgabello; può essere causa di scivolamento, ribaltamento o cedimento delle gambe.
- Tenere sempre lo sgabello su 4 gambe.
- Non modificare in alcun modo lo sgabello e tutti i suoi componenti.
- Non utilizzare lo sgabello se danneggiato o alterato in qualsiasi maniera.
- Dopo l'utilizzo, lo sgabello deve essere rimosso dal piatto doccia per evitare eventuali ostruzioni.
- Non utilizzare lo sgabello per scopi diversi da quelli previsti.
- Lo sgabello non deve essere riposto all'aperto.
- Evitare il contatto diretto con ferite aperte o cute lesa per prevenire possibili infezioni.

INFORMAZIONI SULLA MANUTENZIONE:
La manutenzione del prodotto consiste nelle procedure di pulizia e sanifica- zione. A fine di garantire un utilizzo sicuro e adeguato a rispettare gli standard di igiene, è necessario che l'utente esegua queste procedure prima di ogni utilizzo. L'utente deve accertarsi dell'integrità strutturale sia del dispositivo che di tutti i suoi componenti e controllare il fissaggio delle viti.
Per la pulizia e sanificazione, è necessario attenersi alle seguenti procedure:
1. Indossare i guanti
2. Prima di procedere ad un'accurata sanificazione, rimuovere lo sporco evidente.
3. Utilizzare acqua o detergenti non aggressivi per la procedura di pulizia.
4. Pulire con un panno asciutto e pulito.
In alternativa, il prodotto può essere igienizzato in una lavastoviglie domestica alla massima temperatura. Il cuscino morbido deve essere lavato rigorosamente a mano

CONDIZIONI DI RIUTILIZZO:
Il prodotto è idoneo per essere riutilizzato da altri utenti. Prima di essere utilizzato da altri utenti, il prodotto deve essere correttamente pulito e igienizzato. Prima di cedere il prodotto ad altri, il prodotto deve essere controllato da rivenditori qualificati.

CORRETTA PROCEDURA DI SMALTIMENTO:
Non smaltire il prodotto tra i normali rifiuti domestici. Rivolgersi alle autorità locali per la corretta procedura di smaltimento.

SEGNALAZIONE DI INCIDENTI:
Se si verifica un incidente grave che legato all'uso del presente dispositivo, contattare il produttore all'indirizzo info@lmglobaldesign.com e l'autorità re- sponsabile nel proprio paese.

REF	Codice prodotto	LOT	Numero di lotto
CE	Dispositivo medico conforme al regolamento (UE) 2017/745		Fabbricante
SN	Numero di serie		Data di fabbricazione
MD	Dispositivo medico		Leggere le istruzioni per l'uso

CONDIZIONI DI GARANZIA GIMA
Si applica la garanzia B2B standard Gima di 12 mesi.

FRANÇAIS

UTILISATION PRÉVUE :
Les produits de la ligne Tabourets permettent à l'utilisateur de prendre leur douche de manière plus autonome et plus dépendante pour leur hygiène personnelle quotidienne en réduisant la fatigue musculaire due à la position debout, ainsi que les risques de glisser et de se blesser. Les versions équipées de pieds en caoutchouc antidérapants garantissent une meilleure adhérence au sol et les modèles avec pieds réglages en hauteur permettent aux utilisateurs de changer facilement la hauteur totale du tabouret en fonction de leurs exigences. Les versions dotés d'un disque pivotant garantissent une plus grande liberté de mouvement, sans qu'il ne soit nécessaire de se lever du tabouret. Grâce également à leur flexibilité, il est possible de positionner les tabourets sur des sols irréguliers, typiques de nombreux receveurs de douche. Les tabourets sont disponibles dans trois formes différentes. Les tabourets sont faciles à déplacer grâce à leur poids léger. Les tabourets peuvent être dotés d'un coussin souple pour une assise plus confortable. Les coussins souples et les disques pivotants sont vendus séparément, comme accessoires

INDICATIONS ET CONTRE-INDICATIONS :
Les produits de la gamme Tabourets constituent une aide précieuse pour les personnes âgées, les personnes en fauteuil roulant, les personnes à mobilité réduite au niveau du bas du dos, des genoux et des hanches, ainsi que pour toute personne ayant des difficultés à se maintenir en position verticale lors de l'hygiène corporelle quotidienne sous la douche. L'utilisateur doit avoir un équilibre autonome lors des mouvements nécessaires pour passer de la position assise à la position debout, ainsi qu'une capacité suffisante pour rester assis. Il est déconseillé d'utiliser les tabourets si l'utilisateur a des problèmes d'équilibre ou de perception.

POIDS MAXIMUM UTILISATEUR : 170Kg

MISES EN GARDE ET INDICATIONS RELATIVES À LA SÉCURITÉ :
- Le poids maximum de l'utilisateur, indiqué sur ces instructions de montage, ne doit pas être dépassé.
- Avant chaque utilisation, l'utilisateur doit vérifier que le tabouret est assemblé correctement et parfaitement stable.
- Le tabouret doit être utilisé uniquement sur des surfaces libres de tout obstacles.
- Pendant le montage du produit, il est nécessaire de respecter scrupuleusement les indications du Manuel d'utilisation.
- Le risque de lésions aux doigts peut augmenter durant les phases de montage.
- Ne pas se balancer lorsque l'on utilise le tabouret ; cela pourrait le faire glisser, basculer ou faire céder ses pieds.
- Toujours maintenir le tabouret sur ses 4 pieds.
- Ne modifier en aucun cas le tabouret ni aucun de ses composants.
- Ne pas utiliser le tabouret si celui-ci est défectueux ou présente une quelconque altération.
- Après utilisation, le tabouret doit être retiré du receveur de douche afin d'éviter toute obstruction.
- Ne pas utiliser le tabouret à des fins autres que celles prévues.
- Le tabouret ne doit pas être utilisé ou stocké à l'extérieur.
- Éviter tout contact direct avec des plaies ouvertes ou des lésions cutanées afin d'éviter toute infection.

INFORMATIONS SUR L'ENTRETIEN :
L'entretien du produit consiste en des procédures de nettoyage et de désinfection. Afin de garantir une utilisation sûre et hygiénique, l'utilisateur doit effectuer ces procédures avant chaque utilisation. L'utilisateur doit vérifier l'intégrité structurelle du tabouret et de tous ses composants et contrôler le serrage des vis. Pour le nettoyage et la désinfection, il est nécessaire de respecter les procédures ci-dessous :
1. Porter des gants
2. Avant de procéder à une désinfection attentive, éliminer les salissures apparentes.
3. Pour le nettoyage, utiliser de l'eau ou des détergents non agressifs.

4. Essuyer avec un chiffon sec et propre.
Il est aussi possible de nettoyer le produit dans un lave-vaisselle domestique à température maximale. Le coussin souple doit être lavé exclusivement à la main.

CONDITIONS DE RÉUTILISATION :
Le produit peut être réutilisé par d'autres utilisateurs. Avant de pouvoir être utilisé par d'autres utilisateurs, le produit doit être nettoyé et désinfecté correctement. Avant de céder le produit à d'autres personnes, celui-ci doit être contrôlé par des revendeurs qualifiés.

PROCÉDURE D'ÉLIMINATION CORRECTE :
Ne pas jeter le produit avec les ordures ménagères ordinaires. Contactez les autorités locales pour connaître la procédure d'élimination correcte.

RAPPORTS D'ACCIDENT :
Si un accident grave survient dans le cadre de l'utilisation de ce dispositif, contactez le fabricant à l'adresse info@lmglobaldesign.com ainsi que les autorités compétentes de votre pays.

REF	Code produit	LOT	Numéro de lot
CE	Dispositif médical conforme au règlement (UE) 2017/745		Fabricant
SN	Numéro de série		Date de fabrication
MD	Dispositif médical		Consulter les instructions d'utilisation

CONDITIONS DE GARANTIE GIMA
La garantie appliquée est la B2B standard Gima de 12 mois.

DEUTSCH

VERWENDUNGSZWECK:
Die Produkte der Hocker-Produktlinie bieten dem Benutzer eine größere Selbstständigkeit und Unabhängigkeit bei der täglichen Körperpflege unter der Dusche und verringern die durch das Stehen bedingte Muskelermüdung sowie die Gefahr des Ausrutschens und von Verletzungen. Die Ausführungen mit rutschfesten Gummifüßen sorgen für einen besseren Halt auf dem Boden, während die Modelle mit höhenverstellbaren Beinen eine einfache Anpassung der Gesamthöhe des Hockers an die Bedürfnisse des Benutzers ermöglichen. Die Ausführungen mit einem Drehteller bieten mehr Bewegungsfreiheit, ohne dass man vom Hocker aufstehen muss. Dank ihrer Flexibilität können die Hocker auch auf unebenen Böden aufgestellt werden, wie es bei vielen Duschwannen der Fall ist. Die Hocker sind in drei verschiedenen Formen erhältlich. Aufgrund ihres geringen Gewichts lassen sich die Hocker leicht versetzen. Die Hocker können für eine noch komfortablere Benutzung mit einem weichen Kissen ausgestattet werden. Die weichen Kissen und Drehteller sind separat als Zubehör erhältlich.

INDIKATIONEN UND KONTRAINDIKATIONEN:
Die Produkte der Hocker-Produktlinie sind eine wertvolle Hilfe für ältere Menschen, Rollstuhlfahrer, Menschen mit eingeschränkter Beweglichkeit im unteren Rücken-, Knie- und Hüftbereich sowie für alle, die bei der täglichen Körperpflege in der Dusche Schwierigkeiten haben, eine aufrechte Position zu halten. Der Benutzer muss in der Lage sein, das Gleichgewicht bei den für den Übergang in eine sitzende und stehende Position erforderlichen Bewegungen selbständig zu halten, und er muss in der Lage sein, sitzen zu bleiben. Die Verwendung der Hocker wird nicht empfohlen, wenn der Benutzer Probleme mit dem Gleichgewicht oder der Wahrnehmung hat.

MAXIMALES BENUTZERGEWICHT: 170Kg

WARN- UND SICHERHEITSHINWEISE:
- Das in dieser Montageanleitung angegebene maximale Benutzergewicht darf nicht überschritten werden.
- Der Benutzer muss sich vor jeder Benutzung vergewissern, dass der Hocker richtig zusammengesetzt ist und stabil steht.
- Der Hocker darf nur auf einer Fläche benutzt werden, die frei von Hindernissen ist.
- Beim Zusammenbau des Produkts müssen die Anweisungen in der Bedienungsanleitung genau befolgt werden.
- Andernfalls kann sich das Risiko von Fingerverletzungen beim Zusammenbau erhöhen.
- Schaukeln Sie während der Benutzung des Hockers nicht, denn dadurch können Sie abrutschen, umkippen oder umfallen.
- Stellen Sie den Hocker immer auf vier Beine.
- Verändern Sie den Hocker und alle seine Bestandteile in keiner Weise.
- Verwenden Sie den Hocker nicht, wenn er beschädigt oder in irgendeiner Weise verändert ist.
- Nach der Verwendung muss der Hocker aus der Duschwanne entfernt werden, um mögliche Verstopfungen zu vermeiden.
- Verwenden Sie den Hocker nicht für andere als die vorgesehenen Zwecke.
- Der Hocker darf nicht im Freien gelagert werden.
- Vermeiden Sie den direkten Kontakt mit offenen Wunden oder verletzter Haut, um Infektionen zu vermeiden.

INFORMATIONEN ZUR WARTUNG:
Die Wartung des Produkts besteht aus Reinigungs- und Desinfektionsverfahren. Um eine sichere und ordnungsgemäße Verwendung unter Einhaltung der Hygienestandards zu gewährleisten, muss der Benutzer diese Verfahren vor jeder Verwendung durchführen. Der Benutzer muss die strukturelle Unversehrtheit des Produkts und aller seiner Komponenten sicherstellen und den festen Sitz der Schrauben überprüfen. Bei der Reinigung und Desinfektion sind die folgenden Verfahren zu befolgen:
1. Ziehen sie Handschuhe an
2. Entfernen Sie vor der gründlichen Desinfektion offensichtlichen Schmutz.
3. Verwenden Sie für die Reinigung Wasser oder nicht aggressive Reinigungsmittel.
4. Reinigen Sie den Hocker mit einem sauberen, trockenen Tuch.
Alternativ kann das Produkt auch in einer Haushaltsspülmaschine bei maximaler Temperatur gereinigt werden. Das weiche Kissen muss unbedingt von Hand gewaschen werden.

BEDINGUNGEN FÜR DIE WIEDERVERWENDUNG :
Das Produkt ist für die Wiederverwendung durch andere Benutzer geeignet. Bevor das Produkt von anderen Benutzern verwendet wird, muss es ordnungsgemäß gereinigt und desinfiziert werden. Vor der Weitergabe des Produkts muss es von qualifizierten Händlern überprüft werden.

KORREKTE ENTSORGUNG:
Entsorgen Sie das Produkt nicht im normalen Hausmüll. Erkundigen Sie sich bei den lokalen Behörden nach dem korrekten Entsorgungsverfahren für das Produkt.

UNFALLMELDUNG:
Wenn sich im Zusammenhang mit der Verwendung dieses Produkts ein schwerer Unfall ereignet, wenden Sie sich bitte an den Hersteller unter info@lmglobaldesign.com und an die zuständige Behörde in Ihrem Land.

REF	Erzeugniscode	LOT	Chargennummer
CE	Medizinprodukt im Sinne der Verordnung (EU) 2017/745		Hersteller
SN	Seriennummer		Herstellungsdatum
MD	Medizinprodukt		Gebrauchsanweisung beachten

GIMA-GARANTIEBEDINGUNGEN
Es wird die Standardgarantie B2B für 12 Monate von Gima geboten.

ESPAÑOL

USO PREVISTO:
Los productos de la línea Taburetes permiten al usuario una mayor autonomía e independencia en el uso de la ducha durante su aseo personal diario, reduciendo la fatiga muscular debida a la bipedestación, así como el riesgo de resbalones y accidentes. Las versiones equipadas con patas de goma antideslizantes garantizan una mayor adherencia al suelo, mientras que los modelos con patas ajustables en altura permiten al usuario modificar fácilmente la altura total del taburete según las necesidades. Las versiones con disco giratorio garantizan una mayor libertad de movimiento sin tener que levantarse del taburete. Gracias también a su flexibilidad, los taburetes pueden colocarse en suelos irregulares, típicos de muchos platos de ducha. Los taburetes están disponibles en tres formas diferentes. Los taburetes se pueden mover fácilmente gracias a su peso ligero. Los taburetes pueden completarse con un cojín blando que los hace más cómodos de usar. Los cojines blandos y los discos giratorios se venden por separado como accesorios.

INDICACIONES Y CONTRAINDICACIONES:
Los productos de la línea Taburetes son una valiosa ayuda para las personas mayores, para los usuarios de sillas de ruedas, para las personas con movilidad reducida en la zona lumbar, las rodillas y las caderas, y para cualquier persona que tenga dificultad para mantener una posición de pie durante el aseo personal diario en la ducha. El usuario debe tener autonomía de equilibrio durante los movimientos necesarios para desplazarse a una posición sentada y de pie, y también debe tener la capacidad adecuada para permanecer sentado. No se recomienda el uso de taburetes si el usuario

tiene problemas de equilibrio o percepción.

PESO MÁXIMO DEL USUARIO: 170Kg

ADVERTENCIAS E INDICACIONES DE SEGURIDAD:

- No debe superarse el peso máximo del usuario, indicado en estas instrucciones de montaje.
- Antes de cada uso, el usuario debe comprobar que el taburete está correctamente montado y en posición estable.
- El taburete sólo debe utilizarse en superficies libres de obstáculos.
- Durante el montaje del producto, deben respetarse escrupulosamente las instrucciones del manual de uso.
- Durante el montaje puede aumentar el riesgo de lesiones en los dedos.
- No se balancee mientras utiliza el taburete; esto puede causar resbalones, vuelcos o desplome de las patas.
- Mantenga siempre el taburete sobre 4 patas.
- No modifique de ninguna manera el taburete ni ninguno de sus componentes.
- No utilice el taburete si está dañado o alterado de alguna manera.
- Después de su uso, el taburete debe retirarse del plato de ducha para evitar posibles obstrucciones.
- No utilice el taburete para fines distintos de los previstos.
- El taburete no debe almacenarse al aire libre.
- Evite el contacto directo con heridas abiertas o piel lesionada para prevenir posibles infecciones.

INFORMAIONES SOBRE EL MANTENIMIENTO:

El mantenimiento del producto consiste en procedimientos de limpieza e desinfección. Para garantizar un uso seguro y adecuado para cumplir las normas de higiene, el usuario debe realizar estos procedimientos antes de cada uso. El usuario debe comprobar la integridad estructural del dispositivo y de todos sus componentes, y controlar la fijación de los tornillos. Para la limpieza y desinfección, deben respetarse los siguientes procedimientos:
1. Utilizar guantes
2. Antes de realizar una desinfección meticulosa, elimine la suciedad evidente.
3. Utilizar agua o detergentes no agresivos para el procedimiento de limpieza.
4. Limpiar con un paño seco y limpio.
Como alternativa, el producto puede desinfectarse en el lavavajillas doméstico a la temperatura máxima. El cojín blando debe lavarse estrictamente a mano.

CONDICIONES DE REUTILIZACIÓN :

El producto es apto para ser reutilizado por otros usuarios. Antes de ser utilizado por otros usuarios, el producto debe limpiarse y desinfectarse adecuadamente. Antes de pasar el producto a otras personas, debe ser revisado por distribuidores cualificados.

PROCEDIMIENTO CORRECTO DE ELIMINACIÓN:

Si se produce un accidente grave relacionado con el uso de este dispositivo, póngase en contacto con el fabricante en la dirección info@lmglobaldesign.com y con la autoridad responsable de su país.

NOTIFICACIÓN DE ACCIDENTES:

Se si verifica un incidente grave che legato all'uso del presente dispositivo, contattare il produttore all'indirizzo info@lmglobaldesign.com e l'autorità re- sponsabile nel proprio paese.

REF	Código producto	LOT	Número de lote
CE	Producto sanitario conforme con el reglamento (UE) 2017/745		Fabricante
SN	Número de serie		Fecha de fabricación
MD	Producto sanitario		Consultar las instrucciones de uso.

CONDICIONES DE GARANTÍA GIMA

Se aplica la garantía B2B estándar de Gima de 12 meses.

PORTUGUÊS

FINALIDADE DE UTILIZAÇÃO:

Os produtos da linha Bancos permitem ao utilizador ter uma maior autonomia e independência na utilização do duche durante a higiene pessoal diária, reduzindo a fadiga muscular devido à posição ereta bem como os riscos de escorregamento e de acidentes. As versões equipadas com pés de borracha antiderrapagem garantem uma maior aderência ao piso, enquanto os modelos com pernas reguláveis em altura permitem aos utilizadores alterar facilmente a altura total do banco de acordo com as suas necessidades. As versões equipadas com disco rotativo garantem uma maior liberdade de movimento, sem ter de se levantar do banco. Graças também à sua flexibilidade, os bancos podem ser posicionados em pisos irregulares, típicos de muitas bases de duche. Os bancos estão disponíveis em três modelos diferentes. Os bancos podem ser facilmente deslocados graças ao seu peso leve. Os bancos podem ser completados com uma almofada macia que torna a sua utilização mais confortável. As almofadas macias e os discos rotativos são vendidos separadamente, como acessórios.

INDICAÇÕES E CONTRAINDICAÇÕES:

Os produtos da linha Bancos são um auxiliar válido para os idosos, para os utilizadores de cadeira de rodas, para as pessoas com mobilidade reduzida na zona lombar, nos joelhos e nas ancas, e para todos aqueles que têm dificuldade em manter uma posição ereta durante as fases de higiene pessoal diária no duche. O utilizador deve ter autonomia de equilíbrio durante os movimentos necessários para passar para a posição sentada e de pé, bem como ter uma capacidade adequada para permanecer sentado. Não é recomendável a utilização dos bancos no caso em que o utilizador tenha problemas de equilíbrio ou de perceção.

PESO MÁXIMO DO UTILIZADOR: 170Kg

AVISOS E INDICAÇÕES DE SEGURANÇA:

- O peso máximo do utilizador, indicado nestas instruções de montagem, não deve ser excedido.
- Antes de cada utilização, o utilizador deve verificar se o banco está montado corretamente e em posição estável.
- O banco só pode ser utilizado em superfícies livres de obstáculos.
- Durante a montagem do produto é necessário seguir escrupulosamente o que está indicado no Manual de utilização.
- Pode aumentar o risco de ferimentos nos dedos durante as fases de montagem.
- Não se balanceie durante a utilização do banco; pode provocar escorregamento, tombamento ou cedência das pernas.
- Mantenha sempre o banco sobre as 4 pernas.
- Não modifique de forma alguma o banco ou qualquer um dos seus componentes.
- Não utilize o banco se estiver danificado ou alterado de alguma forma.
- Após a utilização, o banco deve ser retirado da base de duche para evitar quaisquer obstruções.
- Não utilize o banco para outros fins que não os previstos.
- O banco não deve ser guardado ao ar livre.
- Evite o contacto direto com feridas abertas ou pele danificada para prevenir possíveis infeções.

INFORMAÇÕES DE MANUTENÇÃO:

A manutenção do produto consiste nos procedimentos de limpeza e higienização. A fim de garantir uma utilização segura e adequada ao cumprimento das normas de higiene, é necessário que o utilizador realize estes procedimentos antes de cada utilização. O utilizador deve certificar-se da integridade estrutural tanto do dispositivo como de todos os seus componentes e verificar a fixação dos parafusos. Para a limpeza e higienização é necessário seguir os seguintes procedimentos:
1. Calce as luvas
2. Antes de proceder a uma higienização precisa, remova qualquer sujidade evidente.
3. Utilize água ou detergentes não agressivos para o procedimento de limpeza.
4. Limpe com um pano seco e limpo.
Em alternativa, o produto pode ser higienizado numa máquina de lavar louça doméstica à temperatura máxima. A almofada macia deve ser lavada rigorosamente à mão.

CONDIÇÕES DE REUTILIZAÇÃO :

O produto é adequado para ser reutilizado por outros utilizadores. Antes de ser utilizado por outros utilizadores, o produto deve ser limpo e higienizado corretamente. Antes de ceder o produto a terceiros, o produto deve ser verificado por revendedores qualificados.

PROCEDIMENTO DE ELIMINAÇÃO CORRETO:

Não elimine o produto através do lixo doméstico normal. Dirija-se às autoridades locais para saber o procedimento de eliminação correto.

SINALIZAÇÃO DE INCIDENTES:

Se ocorrer um incidente grave relacionado com a utilização deste dispositivo, contacte o fabricante através do endereço info@lmglobaldesign.com e a autoridade responsável no seu país.

REF	Código produto	LOT	Número de lote
CE	Dispositivo médico em conformidade com a regulamento (UE) 2017/745		Fabricante
SN	Número de série		Data de fabrico
MD	Dispositivo médico		Consulte as instruções de uso

CONDIÇÕES DE GARANTIA GIMA
Aplica-se a garantia B2B padrão GIMA de 12 meses.

ΕΛΛΗΝΙΚΑ

ΠΡΟΒΛΕΠΟΜΕΝΗ ΧΡΗΣΗ:
Τα προϊόντα της σειράς Σκαμπό επιτρέπουν στον χρήστη να έχει μεγαλύτερη αυτονομία και ανεξαρτησία στο ντους κατά τη διάρκεια της καθημερινής προσωπικής υγιεινής, μειώνοντας τη μυϊκή κόπωση λόγω της όρθιας στάσης καθώς και τον κίνδυνο ολίσθησης και ατυχημάτων. Οι εκδόσεις που διαθέτουν ελαστικά αντιολισθητικά πόδια εξασφαλίζουν καλύτερη πρόσφυση στο δάπεδο, ενώ τα μοντέλα που διαθέτουν πόδια με ρυθμιζόμενο ύψος επιτρέπουν στους χρήστες να τροποποιούν εύκολα το συνολικό ύψος του σκαμπό ανάλογα με τις ανάγκες. Οι εκδόσεις που διαθέτουν περιστρεφόμενο δίσκο εξασφαλίζουν στον χρήστη μεγαλύτερη ελευθερία κίνησης, δίχως να πρέπει να σηκωθεί από το σκαμπό. Χάρη στην ευελιξία τους, τα σκαμπό μπορούν επίσης να τοποθετηθούν επάνω σε ακανόνιστες επιφάνειες, οι οποίες χαρακτηρίζουν συνήθως πολλές βάσεις ντους. Τα σκαμπό διατίθενται σε τρεις διαφορετικούς τύπους. Τα σκαμπό μπορούν εύκολα να μεταφερθούν χάρη στο μικρό βάρος τους. Μπορείτε να τοποθετήσετε ένα μαλακό μαξιλάρι στο σκαμπό για μεγαλύτερη άνεση κατά τη χρήση του. Τα μαλακά μαξιλάρια και οι περιστρεφόμενοι δίσκοι πωλούνται χωριστά, ως αξεσουάρ.

ΕΝΔΕΙΞΕΙΣ ΚΑΙ ΑΝΤΕΝΔΕΙΞΕΙΣ:
Τα προϊόντα της σειράς Σκαμπό προσφέρουν σημαντική βοήθεια στους ηλικιωμένους, στους χρήστες αναπηρικών αμαξιδίων, στα άτομα με μειωμένη κινητικότητα στην οσφυϊκή χώρα, στα γόνατα και στα ισχία, καθώς και σε όσους δυσκολεύονται να διατηρήσουν όρθια στάση κατά τα στάδια της καθημερινής προσωπικής υγιεινής στο ντους. Ο χρήστης πρέπει να έχει αυτονομία ισορροπίας κατά τη διάρκεια των κινήσεων που απαιτούνται για τη μετάβαση στην καθιστή και στην όρθια στάση, καθώς και να έχει επαρκή ικανότητα ώστε να παραμένει καθιστός. Δεν συνιστάται η χρήση των σκαμπό σε περίπτωση που ο χρήστης αντιμετωπίζει προβλήματα ισορροπίας ή αντίληψης.

ΜΕΓΙΣΤΟ ΒΑΡΟΣ ΧΡΗΣΤΗ: 170Kg

ΠΡΟΕΙΔΟΠΟΙΗΣΕΙΣ ΚΑΙ ΟΔΗΓΙΕΣ ΑΣΦΑΛΕΙΑΣ:
- Το μέγιστο βάρος του χρήστη αναφέρεται στις παρούσες οδηγίες συναρμολόγησης και δεν πρέπει να υπερβαίνεται.
- Πριν από κάθε χρήση, ο χρήστης πρέπει να επαληθεύει ότι το σκαμπό είναι σωστά συναρμολογημένο και ότι είναι σταθερό.
- Το σκαμπό πρέπει να χρησιμοποιείται αποκλειστικά επάνω σε επιφάνειες που δεν έχουν εμπόδια.
- Κατά τη διάρκεια της συναρμολόγησης του προϊόντος, πρέπει να τηρούνται κατά γράμμα όσα αναφέρονται στο Εγχειρίδιο χρήσης.
- Κατά τη διάρκεια της συναρμολόγησης ο κίνδυνος τραυματισμού στα δάχτυλα μπορεί να είναι αυξημένος.
- Μην ταλαντεύεστε ενώ κάθεστε στο σκαμπό. Μπορεί να γλιστρήσει, να αναποδογυρίσει ή να υποχωρήσουν τα πόδια του.
- Στηρίζετε πάντα το σκαμπό και στα 4 πόδια.
- Μην τροποποιείτε με κανέναν τρόπο το σκαμπό και τα εξαρτήματά του.
- Μη χρησιμοποιείτε το σκαμπό εάν έχει υποστεί ζημιά ή εάν έχει αλλοιωθεί με οποιονδήποτε τρόπο.
- Μετά τη χρήση, το σκαμπό πρέπει να απομακρύνεται από τη βάση του ντους ώστε να μην εμποδίζει.
- Μη χρησιμοποιείτε το σκαμπό για σκοπό διαφορετικό από τον προβλεπόμενο.
- Το σκαμπό δεν πρέπει να αποθηκεύεται σε εξωτερικό χώρο.
- Αποφύγετε την άμεση επαφή με ανοιχτές πληγές ή πάσχον δέρμα για την αποφυγή πιθανής μόλυνσης.

ΠΛΗΡΟΦΟΡΙΕΣ ΣΧΕΤΙΚΑ ΜΕ ΤΗ ΣΥΝΤΗΡΗΣΗ:
Η συντήρηση του προϊόντος συνίσταται στις διαδικασίες καθαρισμού και απολύμανσης. Για τη διασφάλιση της ασφαλούς χρήσης και της τήρησης των προτύπων υγιεινής, ο χρήστης είναι απαραίτητο να εκτελεί αυτές τις διαδικασίες πριν από κάθε χρήση. Ο χρήστης πρέπει να επιβεβαιώνει τη δομική ακεραιότητα τόσο του προϊόντος όσο και όλων των εξαρτημάτων του και να ελέγχει τη σύσφιξη των βιδών. Για τον καθαρισμό και την απολύμανση απαιτείται η εκτέλεση των ακόλουθων διαδικασιών:
1. Φορέστε γάντια
2. Προτού προχωρήσετε σε σχολαστική απολύμανση, αφαιρέστε την ορατή βρωμιά.
3. Για τον καθαρισμό χρησιμοποιήστε νερό ή μη επιθετικά καθαριστικά.
4. Καθαρίστε με ένα στεγνό και καθαρό πανί.
Εναλλακτικά, μπορείτε να απολυμάνετε το προϊόν σε πλυντήριο πιάτων στη μέγιστη θερμοκρασία. Το μαλακό μαξιλάρι πρέπει αυστηρά να πλένεται στο χέρι.

ΠΡΟΫΠΟΘΕΣΕΙΣ ΕΠΑΝΑΧΡΗΣΙΜΟΠΟΙΗΣΗΣ :
Το προϊόν μπορεί να επαναχρησιμοποιηθεί από άλλους χρήστες. Προτού επαναχρησιμοποιηθεί από άλλον χρήστη, το προϊόν πρέπει να καθαρίζεται και να απολυμαίνεται σωστά. Προτού παραχωρήσετε το προϊόν σε άλλον χρήστη απαιτείται έλεγχος από ειδικευμένο προσωπικό.

ΣΩΣΤΗ ΔΙΑΔΙΚΑΣΙΑ ΑΠΟΡΡΙΨΗΣ:
Μην απορρίπτετε το προϊόν με τα κοινά αστικά απορρίμματα. Απευθυνθείτε στις τοπικές αρχές για τη σωστή διαδικασία απόρριψης.

ΑΝΑΦΟΡΑ ΑΤΥΧΗΜΑΤΩΝ:
Εάν προκληθεί κάποιο σοβαρό ατύχημα το οποίο συνδέεται με τη χρήση του παρόντος προϊόντος, επικοινωνήστε με τον κατασκευαστή στη διεύθυνση info@lmglobaldesign.com και με την αρμόδια αρχή της χώρας σας.

REF	Κωδικός προϊόντος	LOT	Αριθμός παρτίδας
CE	Ιατρική συσκευή σύμφωνα με την ΚΑΝΟΝΙΣΜΌΣ (ΕΕ) 2017/745		Παραγωγός
SN	Σειριακός αριθμός		Ημερομηνία παραγωγής
MD	Ιατροτεχνολογικό προϊόν		Διαβάστε προσεχτικά τις οδηγίες χρήσης

ΟΡΟΙ ΕΓΓΥΗΣΗΣ GIMA
Ισχύει η τυπική εγγύηση B2B της Gima διάρκειας 12 μηνών.

1

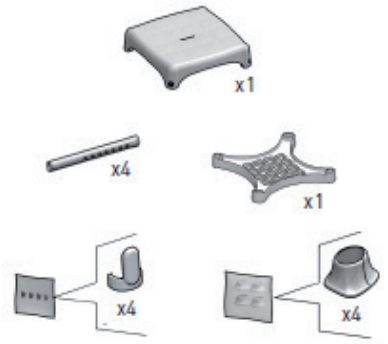

2



3

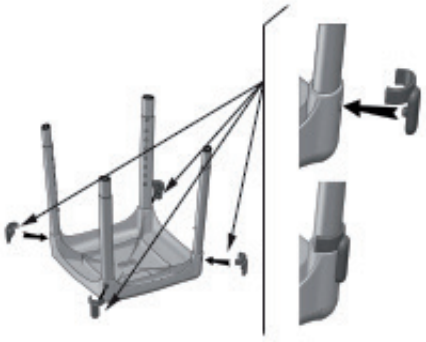

4



5

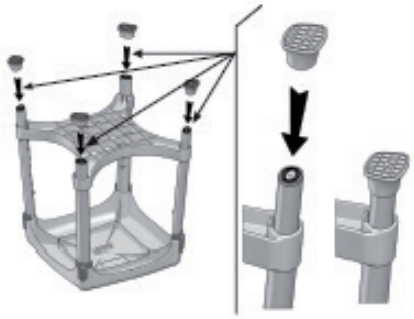

6

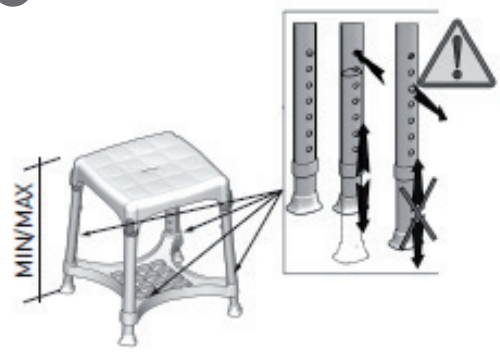

7



MAX USER WEIGTH:
PESO MASSIMO UTILIZZATORE:
POIDS MAXIMUM UTILISATEUR:
MAXIMALES BENUTZERGEWICHT:
PESO MÁXIMO DEL USUARIO:
PESO MÁXIMO DO UTILIZADOR
ΜΕΓΙΣΤΟ ΒΑΡΟΣ ΧΡΗΣΤΗ:

170 Kg
375 lb

LM GLOBAL DESING Ltd.
Suite 123, The Capel Building
Mary's Abbey Dublin 7, D07VY68, Ireland
Made in Italy

GIMA 42904

REF **KING-STAT-74**

MD CE

M42904-M-Rev.0-01.25