M39790-M-Rev.2-06.25

Importato da / Imported by / Importé par / Importado por:
Gima S.p.A.
Via Marconi, 1 - 20060 Gessate (MI) Italy
gima@gimaitaly.com - export@gimaitaly.com
www.gimaitaly.com

REF	
GIMA 39790	MI-78950
GIMA 39794	MI-78961

Fabbricante / Manufacturer / Fabricant / Fabricante:
Medistar Instruments Co., New Miana Pura East,
Ror as Road, Sialkot - Pakistan
Shams@medistarinst.com
Made in Pakistan

EC REP Lorcan & Fyon B.V.
Europalaan, 40, 3526KS Utrecht, Netherlands

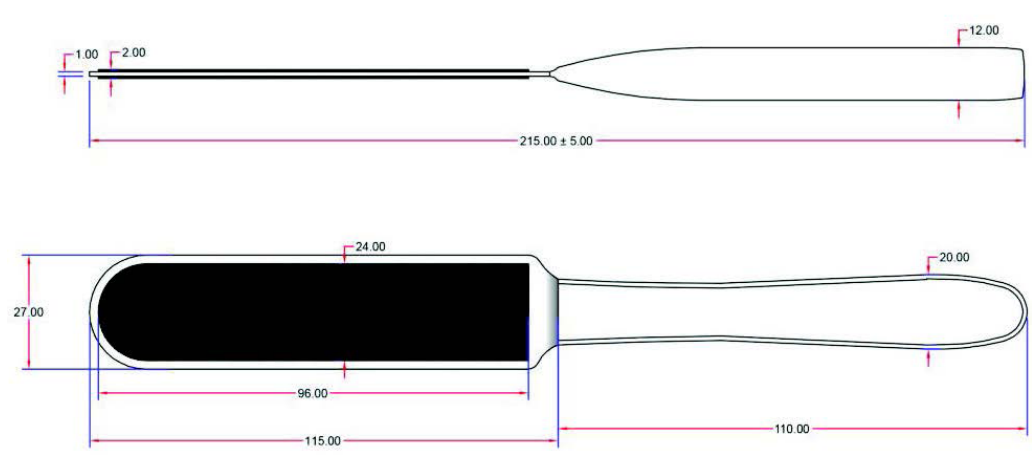

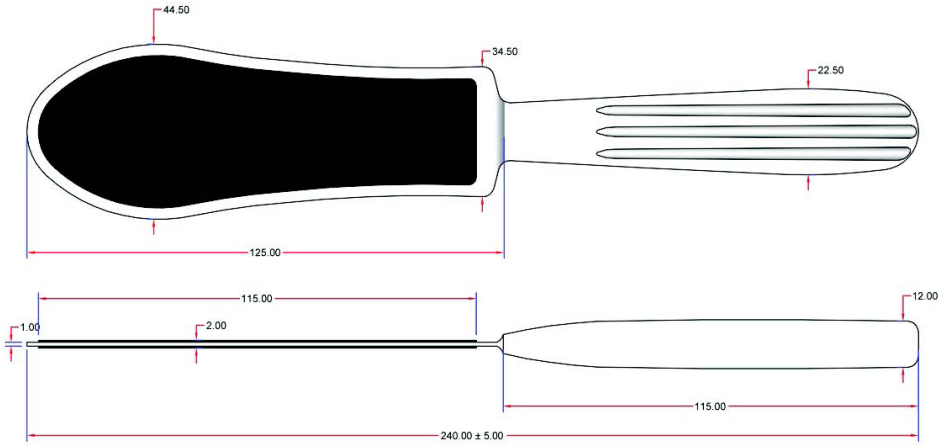

ITALIANO

LIMA PER PEDICURE

Descrizione dettagliata del dispositivo

39790
Nome: Lima per pedicure a due facce con manico, 21,5 cm
Finitura: Specchio / Satinata / Sabbiata

39794
Nome: Lima per pedicure, a due facce, con manico, 24cm
Finitura: Specchio / Satinata / Sabbiata

Istruzioni per l'uso

La lima per pedicure è realizzata in acciaio inossidabile del tipo AISI-410 ai sensi dello standard
ASTM F-899-84. Si usa per rimuovere la pelle ruvida in eccesso e gli indurimenti (per sfregamento

Contenuti o Composizione

Standard ASTM F-899-84 Carbonio: 0,126% Manganese: 0,514% Fosforo: 0,021% Zolfo: 0,015% Silicio: 0,275% max. Cromo: 13,503% Nichel: 0,101%

Indicazioni d'uso

- Tenere lontano dalla portata di persone non sorvegliate.
- I dispositivi devono essere usati da una persona competente.
- Solo per uso professionale - disinfettare prima dell'uso.

Precauzioni, limitazioni, avvertenze, cure particolari

Metodi per una corretta pulizia
Una pulizia corretta l'uso di sapone liquido/detergente, acqua e l'uso di una spazzola pulita e disinfettata, da usare per rimuovere tutti i depositi e residui visibili.
Tutti gli articoli dovranno essere strofinati con una spazzola pulita e disinfettata sotto un getto di acqua corrente.
La pulizia non è la disinfezione: la disinfezione è un passaggio del tutto a sé. Per articoli diversi si usano metodi di pulizia diversi. Spesso questo dipende dal materiale con cui l'articolo è realizzato e da come l'articolo è stato usato.
NOTA: la pulizia è un passaggio da effettuarsi accuratamente prima di poter procedere alla disinfezione dell'articolo. Tutti gli articoli devono essere sciacquati accuratamente e asciugati con un panno in tessuto pulito o di carta, prima di essere immersi in un disinfettante.

Metodi per una corretta disinfezione
Dopo aver eseguito una corretta pulizia, tutti gli attrezzi/strumenti dovranno essere disinfettati immergendoli completamente in una soluzione disinfettante appropriata (si veda sotto, Disinfettanti appropriati).
L'articolo dovrà essere immerso completamente, affinché tutte le superfici, inclusi i manici, restino nel liquido per il tempo richiesto, indicato sull'etichetta del produttore.
In generale, per i disinfettanti registrati presso l'Environmental Protecion Agency (EPA) statunitense si prevede un tempo di immersione di 10 minuti; per l'alcol isopropilico ed etilico si prevedono 5 minuti.
Rimuovere gli articoli dopo il tempo richiesto, usando pinze pulite e disinfettata o guanti per evitare il contatto della soluzione disinfettante con la cute.
Se indicato sull'etichetta delle istruzioni, risciacquare accuratamente con acqua corrente.
Assicurarsi che gli articoli si asciughino completamente all'aria, collocandoli su un panno pulito e coprendoli con un altro panno pulito.
Premere i buffer imbottiti con uno strato di schiuma spesso, per consentire all'umidità di fuoriuscire. I prodotti di disinfezione sono concepiti per distruggere gli organismi patogeni sulle superfici non viventi, come quelle descritte nel presente documento.
Non sono adatti all'uso sulla cute. Evitare il contatto con la cute.

I disinfettanti adatti all'uso in salone includono i seguenti:
(a) Disinfettanti per l'uso in salone registrati EPA con indicazioni relative all'azione battericida, fungicida e virucida. Gli strumenti rivestiti con verniciatura a polvere si possono sterilizzare in acqua minerale semplice fino a una temperatura di 110°C per circa 5-10 minuti.
(b) soluzione di candeggina al 10% (1 parte di candeggina ogni 9 parti di acqua)
(c) alcol isopropilico, soluzione al 70%-90%
(d) alcol etilico, soluzione al 70%-90%

Pacchetti clienti singoli
Gli attrezzi/strumenti conservati in pacchetti singoli devono essere puliti accuratamente e disinfettati dopo ogni uso. Quando un cliente fornisca i propri attrezzi/strumenti, questi dovranno essere accuratamente puliti e disinfettati prima dell'uso. Le norme statali richiedono che tutti gli strumenti e le attrezzature siano disinfettate prima del riutilizzo, anche laddove usate per lo stesso cliente! Degli attrezzi puliti e disinfettati in maniera scorretta possono causare lo sviluppo di organismi responsabili di infezioni/patologie prima che il cliente torni per la visita successiva, aumentando così il rischio di infezione. Non usare mai borse o contenitori ermetici per l'immagazzinaggio, poiché possono favorire lo sviluppo di batteri.

Metodi per conservare correttamente gli strumenti e l'attrezzatura
Tutti gli attrezzi/strumenti correttamente puliti, disinfettati e asciugati devono essere conservati in maniera igienica. Generalmente, si considera adeguato l'uso di un cassetto rivestito, a patto che sia pulito, contenga solo articoli puliti e sia adeguatamente etichettato. Conservare gli articoli sporchi o usati in un contenitore coperto, adeguatamente etichettato e separatamente rispetto agli articoli puliti.
Non usare mai contenitori ermetici o borse con cerniera - possono favorire lo sviluppo di batteri! Lime abrasive, buffer e punte della fresa elettrica. Dopo ciascun utilizzo, le lime abrasive, i buffer, i blocchi o le punte dovranno essere puliti accuratamente spazzolandoli manualmente con una spazzola pulita e disinfettata o con altri metodi adeguati per la rimozione di tutti i depositi visibili. Anche i lati dei buffer imbottiti di schiuma, dei blocchi o degli attrezzi abrasivi dovranno essere spazzolati dopo ciascun utilizzo. Dopo un'adeguata pulizia, le lime abrasive, i buffer e i blocchi si disinfettano in modo ottimale tramite immersione (o saturazione) in alcol isopropilico o etilico al 70-90%, per 5 minuti.
Dopo aver pulito accuratamente le punte della fresa elettrica, le stesse dovranno essere disinfettate immergendole completamente in un disinfettante EPA registrato appropriato, come descritto nella prossima sezione. Eventuali lime, buffer, blocchi, fasce ecc. (assorbenti), abrasive, che entrino in contatto con cute lesa, danneggiata, infetta o non sana dovranno essere immediatamente smaltitie nella maniera corretta, come descritto a seguire.

Contatto con sangue, fluidi corporei o condizioni insalubri.
Se del sangue o del fluido corporeo entrano in contatto con una superficie del salone, l'onico tecnico indosserà un paio di guanti protettivi monouso puliti e userà un liquido disinfettante per l'uso in ospedale registrato EPA o una soluzione al 10% di candeggina per pulire tutto il sangue o fluido corporeo visibile. In caso di ferita da taglio accidentale, pulire con un antisettico e bendare il taglio.
Gli articoli monouso, come i bastoncini di ovatta, dovranno essere immediatamente riposti in una busta doppia e smaltiti dopo l'uso, come descritto al termine della presente sezione. Eventuali strumenti o attrezzi non porosi che entrino in contatto con una condizione insalubre dell'unghia o puliti, poi disinfettati con un disinfettante ospedaliero registrato EPA, come indicato, o una soluzione al 10% di candeggina per 5 minuti. Eventuali strumenti porosi/assorbenti che entrino in contatto con una condizione insalubre dell'unghia o della pelle, del sangue o di un fluido corporeo dovranno essere immediatamente riposti in una busta doppia e smaltiti in un contenitore per rifiuti chiuso o un contenitore per rifiuti a rischio biologico.

REF	Codice prodotto	LOT	Numero di lotto
	Conservare in luogo fresco ed asciutto		Conservare al riparo dalla luce solare
	Attenzione: Leggere e seguire attentamente le istruzioni (avvertenze) per l'uso		Leggere le istruzioni per l'uso
	Limite di temperatura	NON STERILE	Non sterile
EC REP	Rappresentante autorizzato nella Comunità europea		Data di fabbricazione

CONDIZIONI DI GARANZIA GIMA
Si applica la garanzia B2B standard Gima di 12 mesi.

ENGLISH

PEDICURE FILE

Detailed Description of Device Name:

39790
Name: Pedicure File Inox Handle, Double Sided, 21.5 cm
Finish: Mirror / Satin /Sandblast.

39794
Name: Pedicure File Inox Handle, Double Sided, 24cm
Finish: Mirror / Satin / Sandblast.

Instructions of Use

Pedicure File is made of stainless steel type AISI-410 under standard ASTM F-899-84. It is used for removing rough and excess hard skin (rubbing purpose).

Chemical Composition

ASTM Standard F-899-84
Carbon: 0,126% Manganese: 0,514% Phosphorus: 0,021% Sulphur: 0,015% Silicon: 0,275% max Chromium: 13,503% Nickel: 0,101%

Indication of Use

- Put away from the reach of uncontrolled person.
- A trained person shall use the devices.
- For professional use only – disinfect before use.

Precautions, restrictions, warnings, special cares

Methods of Proper Cleaning
Proper cleaning requires liquid soap/detergent, water and the use of a clean and disinfected scrub brush to remove all visible debris and residue. All items should be scrubbed with a clean and disinfected scrub brush under running water.
Cleaning is not disinfection; disinfection is an entirely separate step. Different items are cleaned in different ways. This often depends on the item manufacturing material and how the item has been used.
NOTE: the cleaning step must be properly performed before an item can be disinfected. All items must be thoroughly rinsed and dried with clean cloth or paper towels prior to putting them into a disinfectant.

Methods of Proper Disinfecting
After proper cleaning, all reusable implements/tools must be disinfected by complete immersion in an appropriate disinfecting solution (see below, Appropriate Disinfectants). The item must be completely immersed so that all surfaces, including handles, are soaked for the time required on the disinfectant manufacturer's label.
In general, U.S. Environmental Protection Agency (EPA) registered disinfectants require 10 minute immersion; isopropyl and ethyl alcohol require 5 minutes. Remove items after the required time, using clean and disinfected tongs or gloves to avoid skin contact with the disinfectant solution. If required by the instruction label, rinse thoroughly under running water. Allow items to air-dry completely by placing them on top of a clean towel and covering them with another clean towel.
Thick foam cushioned buffers should have the moisture pressed out while in between disinfectant products are designed to destroy disease-causing microorganisms (pathogens) on non-living surfaces, such as those described in this document.
They are not appropriate for use on living skin. Contact with skin should be avoided.

Appropriate salon disinfectants include the following:
(a) EPA-registered salon disinfectants with bactericidal, fungicidal and virucidal claims on the label.
Instruments with powder coating color can be sterilized in simple mineral water up to temperature 110 °c for about 5 - 10 minutes.
(b) 10% bleach solution (1 part bleach to 9 parts water)
(c) Isopropyl alcohol, 70%-90% solution
(d) Ethyl alcohol, 70%-90% solution

Individual Client Packs
Tools/instruments kept in individual packs must be properly cleaned and disinfected after each use.
If a client provides their own implements/tools, they must be properly cleaned and disinfected before use. State rules require all tools and equipment to be disinfected before being reused, even if used by the same client! Improperly cleaned and disinfected implements may grow infection/disease-causing organisms before the client returns for their next visit, thereby increasing the risk of infection. Never use air-tight bags or containers for storage as these can promote bacterial growth.

Methods for Proper Storage of Tools and Equipment
All properly cleaned, disinfected and dried implements/ tools must be stored in a sanitary manner. A lined drawer is usually adequate, provided it is clean, contains only clean items and is properly labelled.
Store soiled or used items in a properly labelled, covered container separate from clean items. Never use airtight containers or zipper bags – these may promote bacterial growth!
Abrasive Files, Buffers and Electric File Bits: after each use abrasive files, buffers, blocks or bits must be thoroughly cleaned by manually brushing with a clean and disinfected brush or by other adequate methods to remove all visible debris. The sides of foam cushioned buffers, blocks or other abrasives should also be brushed after each use. After proper cleaning abrasives files, buffers and blocks are best disinfected by immersing in (or saturating with) 70-90% isopropyl or ethyl alcohol for 5 minutes. Once electric bits have been thoroughly cleaned, they must be disinfected by complete immersion in an appropriate EPA registered disinfectant, as described in the next section. Any porous (absorbent) abrasive file, buffer, block, band, etc. that comes in contact with broken, damaged, infected or unhealthy skin or nails must be properly disposed of immediately, as described below.

Contact with Blood, Body Fluid or Unhealthy Conditions
If blood or body fluid comes in contact with any salon surface, the nail professional should put on a pair of clean protective, disposable gloves and use an EPA-registered Hospital liquid disinfectant or a 10% bleach solution to clean up all visible blood or body fluid. In case of an accidental cut, clean with an antiseptic and bandage the cut. Disposable items, such as a cotton-tipped wood stick must be immediately double-bagged and discarded after use, as described at the end of this section. Any non-porous instrument or implement that comes in contact with an unhealthy condition of the nail or skin, blood or body fluid, must be immediately and properly cleaned, then disinfected using an EPA-registered Hospital disinfectant as directed or a 10% bleach solution for 5 minutes. Any porous/absorbent instrument that comes in contact with an unhealthy condition of the nail or skin, blood or body fluid must be immediately double- bagged and discarded in a closed trash container or biohazard box.

REF	Product code	LOT	Lot number
	Keep in a cool, dry place		Keep away from sunlight

	Caution: read instructions (warnings) carefully		Consult instructions for use
	Temperature limit		Non-sterile
EC REP	Authorized representative in the European community		Date of manufacture

GIMA WARRANTY TERMS
The Gima 12-month standard B2B warranty applies.

FRANÇAIS

LIME PÉDICURE EN PLASTIQUE

Description détaillée du dispositif Désignation :

39790
Désignation : Lime pédicure avec poignée inox, à double face, 21,5 cm
Finition : Miroir / Satinée / Sablée

39794
Désignation : Lime pédicure avec poignée inox, à double face, 24 cm
Finition : Miroir / Satinée / Sablée

Consignes d'utilisation
La lime pour pédicure est réalisée dans un polystyrène choc. Elle est utilisée pour éliminer la corne grossière et en excès (frottement).

Composition chimique
Norme ASTM F-899-84 Carbone : 0,126% Manganèse : 0,514% Phosphore : 0,021% Soufre : 0,015% Silicium : 0,275% max. Chrome : 13,503% Nickel : 0,101%

Consignes d'utilisation
- Tenir hors de la portée de personnes sans surveillance.
- Les dispositifs doivent être utilisés par des personnes formées.
- Strictement réservé à un usage professionnel – désinfecter avant toute utilisation

Précautions, restrictions, avertissements, attentions particulières

Méthodes pour un nettoyage approprié
Pour nettoyer correctement les ciseaux chirurgicaux, il faut utiliser du savon/détergent liquide, de l'eau ainsi qu'une brosse de lavage propre et désinfectée afin d'éliminer tous les débris et résidus visibles.
Tous les articles doivent être nettoyés à fond avec une brosse de lavage propre et désinfectée, sous l'eau courante.
Nettoyer ne veut pas dire désinfecter ; la désinfection est une procédure complètement à part. sont constitués et la manière dont ils sont utilisés.
OBSERVATION : les articles doivent être correctement nettoyés avant de pouvoir être désinfectés. Tous les articles doivent être soigneusement rincés et essuyés avec un chiffon propre ou du papier essuie-tout avant de les plonger dans un désinfectant.

Méthodes pour une désinfection appropriée
Après avoir correctement nettoyé les instruments/outils, il faut les désinfecter par une immersion totale dans une solution désinfectante appropriée (voir ci-dessous Désinfectants appropriés).
L'article doit être complètement immergé de manière à ce que toutes les surfaces, y compris les poignées, soient trempées pendant la durée nécessaire indiquée sur l'étiquette du fabricant du désinfectant.
En règle générale, les désinfectants homologués par l'Agence américaine de protection de l'environnement (EPA) doivent être immergés pendant 10 minutes ; pour l'isopropanol et l'alcool éthylique, il faut compter 5 minutes.
Une fois le temps d'immersion écoulé, retirer les articles, à l'aide de pincettes ou gants propres et désinfectés pour éviter tout contact entre la peau et la solution désinfectante.
Si reporté sur l'étiquette des instructions, rincer abondamment à l'eau courante.
Faire sécher complètement les articles à l'air libre en les positionnant au-dessus d'une serviette propre et les recouvrir avec une autre serviette propre.
Les buffers à mousse épaisse doivent être essorés afin d'évacuer l'humidité alors que les désinfectants de niveau intermédiaire sont conçus pour détruire les micro-organismes à l'origine de maladies (pathogènes) sur les surfaces non vivantes, tel que décrit dans ce document.
Ils ne doivent pas être utilisés sur une peau vivante et tout contact avec la peau doit être évité.

Les désinfectants appropriés pour instituts comprennent ce qui suit :
(a) désinfectants pour instituts homologués EPA dont l'étiquette reporte les déclarations bactéricides, fongicides et virucides. Les instruments avec un revêtement en poudre de peinture peuvent être stérilisés dans de l'eau minérale à une température maximum de 110 °c pendant environ 5 - 10 minutes.
(b) 10 % de solution javellisante (1 % d'eau de Javel et 9 % d'eau)
(c) alcool isopropylique, solution à 70 %-90 %
(d) alcool éthylique, solution à 70 %-90 %

Emballages individuels clients
Les outils/instruments conservés dans des emballages individuels doivent être correctement nettoyés et désinfectés, après chaque utilisation. Si un client fournit ses propres instruments/outils, ces derniers doivent être correctement nettoyés et désinfectés, après chaque utilisation. La règlementation nationale exige que tous les outils et équipements doivent être désinfectés avant de pouvoir être réutilisés, même s'ils ont été utilisés par le même client ! Tout instrument qui n'aurait pas été nettoyé et désinfecté correctement risque de provoquer la prolifération d'organismes responsables d'infections/maladies avant même que le client revienne pour la prochaine consultation, augmentant ainsi le risque d'infection. Pour le rangement des instruments, ne jamais utiliser de sacs ou conteneurs hermétiques, car ces derniers risquent de favoriser la croissance bactérienne.

Méthodes pour ranger correctement les outils et instruments
Après avoir été nettoyés, désinfectés et séchés, les instruments/outils doivent être rangés dans le respect des règles d'hygiène. En règle générale, il convient d'utiliser un tiroir, à condition que celui-ci soit propre, qu'il contienne uniquement des articles propres et qu'il soit correctement étiqueté. Ranger les instruments sales ou usagés dans un conteneur couvert et muni d'une étiquette, éloigné des articles propres. Ne jamais utiliser de conteneurs hermétiques ou de sacs à glissière, en ce qu'ils favorisent la croissance bactérienne! Limes abrasive, buffers et embouts de lime électrique Après chaque utilisation, les limes abrasives, buffers, blocs ou embouts doivent etre soigneusement nettoyés par un brossage manuel, à l'aide d'une brosse propre et désinfectée ou par une autre méthode appropriée pour éliminer les débris vibles. Les côtes des buffers en mousse, des blocs ou d'autres abrasifs doivent également être brossés après chaque utilisation. Après avoir correctement nettoyé les limes abrasives, buffers et blocs, pour une désinfection optimale, il convient de les immerger (ou de les saturer) dans une solution à 70-90 % d"isopropanol ou d'alcool d'éthylène pendant 5 minutes. Après avoir complètement nettoyé les embouts, ces derniers doivent être désinfectés par une immersion totale dans un désinfectant approprié homologué EPA, tel que décrit à la section suivante. Toute lame abrasive (absorbante), buffer, bloc, bande, etc. de nature poreuse qui entre en contact avec une peau ou des ongles cassés, endommagés, infectés ou malsains doit être immédiatement éliminé de manière appropriée, tel que décrit ci-dessous.

Contact avec du sang, du liquide organique ou des conditions malsaines
Si du sang ou du liquide organique entre en contact avec n'importe quelle surface de l'institut, le professionnel des ongles doit porter une paire de gants de protection propres et jetables et doit utiliser un désinfectant liquide pour hôpitaux homologué EPA ou une solution javellisante 10 % pour éliminer tout le sang ou liquide organique visible. En cas de coupure involontaire, nettoyer la coupure avec un antiseptique et appliquer un pansement. Les articles jetables, tels que les cotons-tiges à bâton en bois, doivent être immédiatement placés dans un double sac et éliminés après chaque utilisation, tel que décrit à la fin de cette section. Tout instrument ou équipement non poreux qui entre en contact avec une condition malsaine de l'ongle ou de la peau, avec du sang ou du liquide organique doit être immédiatement nettoyé de façon appropriée puis désinfecté à l'aide d'un désinfectant pour hôpitaux homologué EPA tel qu'indiqué, ou doit être immergé dans une solution javellisante à 10 % pendant 5 minutes. Tout instrument ou équipement poreux/ absorbant qui entre en contact avec une condition malsaine de l'ongle ou de la peau, avec du sang ou du liquide organique doit être immédiatement placé dans un double sac et jeté dans une poubelle fermée ou dans un conteneur pour matières contaminées.

REF	Code produit	LOT	Numéro de lot
	Á conserver dans un endroit frais et sec.		Á conserver à l'abri de la lumière du soleil
	Attention: lisez attentivement les instructions (avertissements)		Consulter les instructions d'utilisation
	Limite de température		Pas stérile
EC REP	Représentant autorisé dans la Communauté européenne		Date de fabrication

CONDITIONS DE GARANTIE GIMA
La garantie appliquée est la B2B standard Gima de 12 mois.

ESPAÑOL

LIMA DE PEDICURA DE PLÁSTICO

Descripción detallada del utensilio

39790
Nombre: lima de pedicura con mango inoxidable y de doble cara 21.5 cm
Acabado: de espejo, satinado o pulido de chorro de arena.

39794
Nombre: lima de pedicura con mango inoxidable y de doble cara, 24cm
Acabado: de espejo, satinado o pulido de chorro de arena.

Instrucciones de uso
La lima de pedicura está fabricada con acero inoxidable AISI-410 de acuerdo con la norma ASTM
F-899-84. Se utiliza para eliminar el exceso de piel áspera y dura (para friccionar).

Contenido o composición
Estándares ASTM F-899-84
Carbono: 0,126% Manganeso: 0,514% Fósforo: 0,021% Azufre: 0,015%
Silicio: 0,275% máx. Cromo: 13,503% Níquel: 0,101%

Indicaciones de uso
- Manténgalas fuera del alcance de personas que no estén bajo su control.
- Los utensilios deberán ser usados por una persona formada para ello.
- Exclusivamente para uso profesional. Desinfectar antes de usar

Precauciones, restricciones, advertencias y cuidados especiales

Pautas para una limpieza adecuada
La limpieza adecuada requiere jabón o detergente líquido, agua y un cepillo para fregar limpio y desinfectado para eliminar todos los desechos y residuos visibles.
Todos los elementos deberán frotarse con un cepillo limpio y desinfectado con agua corriente.
Limpiar no es lo mismo que desinfectar; esto último comprende un paso completamente independiente de la limpieza. Cada artículo se limpia de forma diferente. A menudo, esto depende del material con el que está fabricado el artículo y cómo se ha utilizado.
NOTA: se debe realizar una limpieza correcta del artículo antes de proceder con su desinfección.
Todo artículo se debe enjuagar y secar cuidadosamente con un paño limpio o con una toallita de papel antes de introducirlo en un desinfectante.

Pautas para una desinfección adecuada
Tras la adecuada limpieza, todos los utensilios y herramientas reutilizables se deben desinfectar, sumergiéndolos completamente en una solución desinfectante adecuada (véase más abajo: Desinfectantes adecuados).
El artículo debe estar completamente sumergido para que todas las superficies, incluidos los mangos, estén a remojo el tiempo necesario especificando en la etiqueta del fabricante del desinfectante.
Por lo general, los desinfectantes registrados por la Agencia de Protección Ambiental de Estados Unidos (EPA) requieren 10 minutos de inmersión; el alcohol isopropílico y etílico requiere 5 minutos.
Una vez transcurrido el tiempo requerido, retire los artículos, utilizando pinzas o guantes limpios y desinfectados para evitar el contacto de la piel con la solución desinfectante.
En caso de que la etiqueta de instrucciones lo determine, enjuague abundantemente con agua corriente.
Deje secar los artículos completamente al aire, colocándolos sobre una toalla limpia y cubriéndolos con otra toalla limpia. Se debe retirar la humedad de los pulidores de hule espuma gruesos con productos desinfectantes que están diseñados para eliminar los microorganismos que causan enfermedades Por lo general, los desinfectantes registrados por la Agencia de Protección Ambiental de Estados Unidos (EPA) requieren 10 minutos de inmersión; el alcohol isopropílico y etílico requiere 5 minutos. Una vez transcurrido el tiempo requerido, retire los artículos, utilizando pinzas o guantes limpios y desinfectados para evitar el contacto de la piel con la solución desinfectante.
En caso de que la etiqueta de instrucciones lo determine, enjuague abundantemente con agua corriente.
Deje secar los artículos completamente al aire, colocándolos sobre una toalla limpia y cubriéndolos con otra toalla limpia. Se debe retirar la humedad de los pulidores de hule espuma gruesos con productos desinfectantes que están diseñados para eliminar los microorganismos que causan enfermedades (patògenos) en superficies sin vida, tales como las que se describen en este documento.
No son apropiados para usarse sobre la piel de seres vivos; por lo tanto, se debe evitar el contacto con la piel.

Algunos desinfectantes adecuados para el salón incluyen:
(a) Desinfectantes de salón registrados por la EPA, cuyas etiquetas indican que el producto es un bactericida, fungicida y antivírico. Los instrumentos en polvo a color se pueden esterilizar en simple agua mineral a una temperatura de 110 °c durante unos 5 - 10 minutos.
(b) Solución de lejía al 10% (1 parte de lejía por cada 9 partes de agua).
(c) Solución con alcohol isopropílico al 70%-90%.
(d) Solución con alcohol etílico al 70%-90%.

Estuches individuales de clientes
Las herramientas o instrumentos que se guardan en estuches individuales se deben limpiar y desinfectar adecuadamente después de cada uso. Si un cliente suministra sus propios utensilios o herramientas, deben estar adecuadamente limpios y desinfectados antes de usarse. Las normas estatales exigen que todas las herramientas y equipos se desinfecten antes de usarse de nuevo, ¡incluso si son utilizados por el mismo cliente! Los utensilios limpiados o desinfectados inadecuadamente pueden dar lugar al crecimiento de organismos causantes de enfermedades e infecciones antes de que el cliente vuelva para su próxima cita, lo que aumenta el riesgo de infecciones. No utilice nunca bolsas ni recipientes herméticos para guardar los artículos, ya que pueden fomentar el crecimiento de bacterias.

Pautas para guardar las herramientas y los equipos adecuadamente
Todos los utensilios o herramientas adecuadamente limpiados, desinfectados y secados se deben guardar de manera higiénica. Un cajón revestido suele ser apropiado siempre que esté limpio, que solo contenga artículos limpios y que esté adecuadamente etiquetado. Guarde los artículos sucios o usados en un contenedor tapado adecuadamente y etiquetado y manténgalo separado de los artículos limpios. No utilice nunca recipientes herméticos ni bolsas con cierre, ya que pueden fomentar el crecimiento de bacterias. Limas abrasivas, pulidores y piezas de limas eléctricas. Después de cada uso, las limas abrasivas, los pulidores, los bloques o las piezas se deben limpiar profundamente cepillándolos manualmente con un cepillo limpio y desinfectado o utilizando otro método adecuado para eliminar todos los restos visibles. Los laterales de los pulidores de hule espuma, bloques u otros abrasivos también se deben cepillar después de cada uso. Después de una limpieza adecuada, las limas abrasivas, los pulidores y los bloques se desinfectan mejor sumergiéndolos (o saturándolos) en alcohol isopropílico o alcohol etílico al 70-90% durante 5 minutos. Una vez que las piezas eléctricas se hayan limpiado a fondo, se deben desinfectar sumergiéndolas completamente en un desinfectante adecuado registrado por la EPA, según se describe en la siguiente sección. Cualquier lima abrasiva, pulidor, banda, bloque, etc. poroso (absorbente) que entre en contacto con piel o uñas quebradas, dañadas, infectadas o insalubres se debe desechar inmediatamente según se describe más adelante

Contacto con sangre, fluidos corporales o condiciones insalubres
Si la sangre o algùn fluido corporal entra en contacto con cualquier superficie del salón, el profesional dedicado al cuidado de las uñas deberá utilizar par de guantes desechables de protección limpios y utilizar un desinfectante líquido de grado hospitalario registrado por la EPA, o una solución de lejía al 10% para limpiar toda la sangre o los fluidos corporales visibles. En caso de que se produzca un corte accidental, limpie con antiséptico y coloque una venda en la herida. Los elementos desechables, como los bastoncillos de algodón, se deben colocar de inmediato en bolsas dobles y desechados después de uso, tal y como se describe al final de esta sección. Todo instrumento o utensilio no poroso que entre en contacto con una condición insalubre de las uñas o la piel, con sangre o fluidos corporales, debe limpiarse adecuadamente de inmediato y luego desinfectarse con un desinfectante de grado hospitalario registrado por la EPA según se especificó, o bien con una solución de lejía al 10%.
durante 5 minutos. Todo instrumento poroso o absorbente que entre en contacto con una condición insalubre de las uñas o la piel, con sangre o fluidos corporales debe colocarse de inmediato en bolsas dobles y desecharse en un contenedor de basura cerrado o en una caja para peligros biológicos.

REF	Código producto	LOT	Número de lote
	Conservar en un lugar fresco y seco		Conservar al amparo de la luz solar
	Precaución: lea las instrucciones (advertencias) cuidadosamente		Consultar las instrucciones de uso
	Límite de temperatur		No estéril
EC REP	Representante autorizado en la Comunidad Europea		Fecha de fabricación

CONDICIONES DE GARANTÍA GIMA
Se aplica la garantía B2B estándar de Gima de 12 meses.