GIMA

PROFESSIONAL MEDICAL PRODUCTS

M39790-M-Rev.2-06.25

Importato da / Imported by / Importé par / Importado por:
Gima S.p.A.
Via Marconi, 1 - 20060 Gessate (MI) Italy
gima@gimaitaly.com - export@gimaitaly.com
www.gimaitaly.com

REF	
GIMA 39790	**MI-78950**
GIMA 39794	**MI-78961**

Fabbricante / Manufacturer / Fabricant / Fabricante:
Medistar Instruments Co., New Miana Pura East,
Ror as Road, Sialkot - Pakistan
Shams@medistarinst.com
Made in Pakistan

EC	REP

Lorcan & Fyon B.V.
Europalaan, 40, 3526KS Utrecht, Netherlands

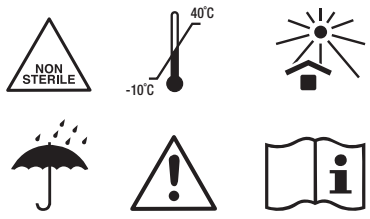

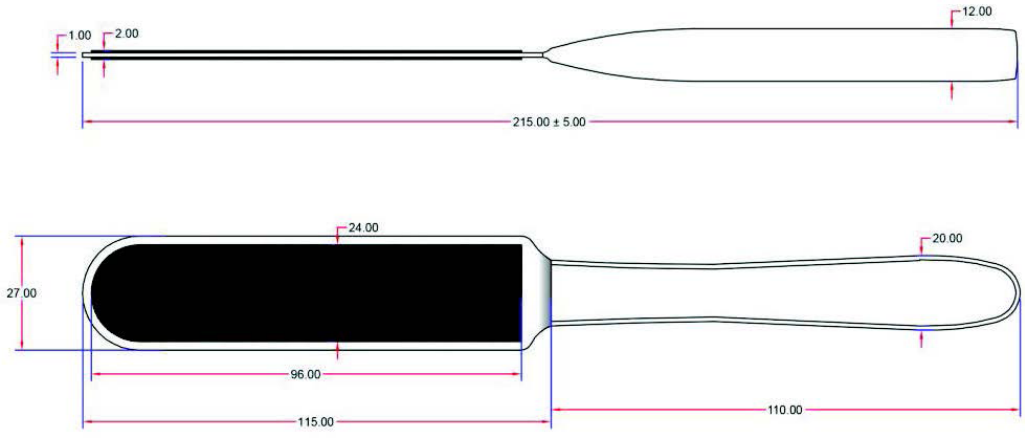

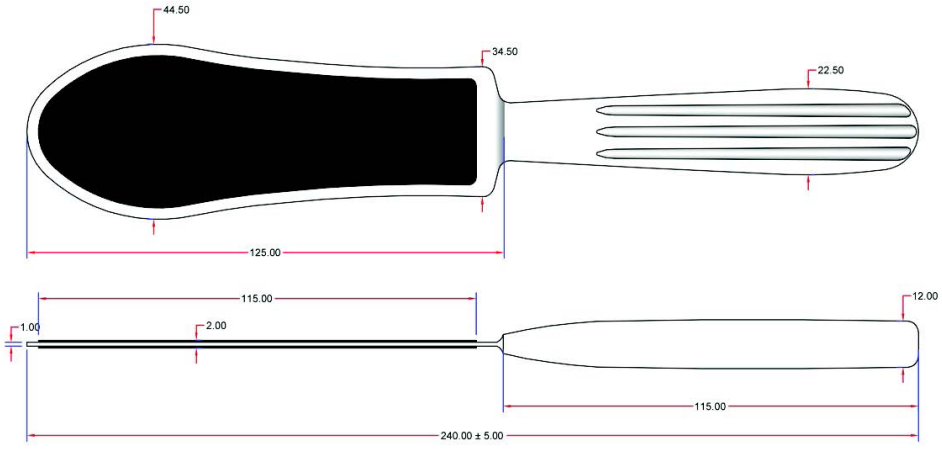

FRANÇAIS

LIME PÉDICURE EN PLASTIQUE

Description détaillée du dispositif Désignation :

39790
Désignation : Lime pédicure avec poignée inox, à double face, 21,5 cm
Finition : Miroir / Satinée / Sablée

39794
Désignation : Lime pédicure avec poignée inox, à double face, 24 cm
Finition : Miroir / Satinée / Sablée

Consignes d'utilisation

La lime pour pédicure est réalisée dans un polystyrène choc. Elle est utilisée pour éliminer la corne grossière et en excès (frottement).

Composition chimique

Norme ASTM F-899-84 Carbone : 0,126% Manganèse : 0,514% Phosphore : 0,021% Soufre : 0,015% Silicium : 0,275% max. Chrome : 13,503% Nickel : 0,101%

Consignes d'utilisation

- Tenir hors de la portée de personnes sans surveillance.
- Les dispositifs doivent être utilisés par des personnes formées.
- Strictement réservé à un usage professionnel – désinfecter avant toute utilisation

Précautions, restrictions, avertissements, attentions particulières

Méthodes pour un nettoyage approprié
Pour nettoyer correctement les ciseaux chirurgicaux, il faut utiliser du savon/détergent liquide, de l'eau ainsi qu'une brosse de lavage propre et désinfectée afin d'éliminer tous les débris et résidus visibles.
Tous les articles doivent être nettoyés à fond avec une brosse de lavage propre et désinfectée, sous l'eau courante.
Nettoyer ne veut pas dire désinfecter ; la désinfection est une procédure complètement à part. sont constitués et la manière dont ils sont utilisés.
OBSERVATION : les articles doivent être correctement nettoyés avant de pouvoir être désinfectés. Tous les articles doivent être soigneusement rincés et essuyés avec un chiffon propre ou du papier essuie-tout avant de les plonger dans un désinfectant.

Méthodes pour une désinfection appropriée
Après avoir correctement nettoyé les instruments/outils, il faut les désinfecter par une immersion totale dans une solution désinfectante appropriée (voir ci-dessous Désinfectants appropriés).
L'article doit être complètement immergé de manière à ce que toutes les surfaces, y compris les poignées, soient trempées pendant la durée nécessaire indiquée sur l'étiquette du fabricant du désinfectant.
En règle générale, les désinfectants homologués par l'Agence américaine de protection de l'environnement (EPA) doivent être immergés pendant 10 minutes ; pour l'isopropanol et l'alcool éthylique, il faut compter 5 minutes.
Une fois le temps d'immersion écoulé, retirer les articles, à l'aide de pincettes ou gants propres et désinfectés pour éviter tout contact entre la peau et la solution désinfectante.
Si reporté sur l'étiquette des instructions, rincer abondamment à l'eau courante.
Faire sécher complètement les articles à l'air libre en les positionnant au-dessus d'une serviette propre et les recouvrir avec une autre serviette propre.
Les buffers à mousse épaisse doivent être essorés afin d'évacuer l'humidité alors que les désinfectants de niveau intermédiaire sont conçus pour détruire les micro-organismes à l'origine de maladies (pathogènes) sur les surfaces non vivantes, tel que décrit dans ce document.
Ils ne doivent pas être utilisés sur une peau vivante et tout contact avec la peau doit être évité.

Les désinfectants appropriés pour instituts comprennent ce qui suit :
(a) désinfectants pour instituts homologués EPA dont l'étiquette reporte les déclarations bactéricides, fongicides et virucides. Les instruments avec un revêtement en poudre de peinture peuvent être stérilisés dans de l'eau minérale à une température maximum de 110 °c pendant environ 5 - 10 minutes.
(b) 10 % de solution javellisante (1 % d'eau de Javel et 9 % d'eau)
(c) alcool isopropylique, solution à 70 %-90 %
(d) alcool éthylique, solution à 70 %-90 %

Emballages individuels clients
Les outils/instruments conservés dans des emballages individuels doivent être correctement nettoyés et désinfectés, après chaque utilisation. Si un client fournit ses propres instruments/outils, ces derniers doivent être correctement nettoyés et désinfectés, après chaque utilisation. La règlementation nationale exige que tous les outils et équipements doivent être désinfectés avant de pouvoir être réutilisés, même s'ils ont été utilisés par le même client ! Tout instrument qui n'aurait pas été nettoyé et désinfecté correctement risque de provoquer la prolifération d'organismes responsables d'infections/maladies avant même que le client revienne pour la prochaine consultation, augmentant ainsi le risque d'infection. Pour le rangement des instruments, ne jamais utiliser de sacs ou conteneurs hermétiques, car ces derniers risquent de favoriser la croissance bactérienne.

Méthodes pour ranger correctement les outils et instruments
Après avoir été nettoyés, désinfectés et séchés, les instruments/outils doivent être rangés dans le respect des règles d'hygiène. En règle générale, il convient d'utiliser un tiroir, à condition que celui-ci soit propre, qu'il contienne uniquement des articles propres et qu'il soit correctement étiqueté. Ranger les instruments sales ou usagés dans un conteneur couvert et muni d'une étiquette, éloigné des articles propres. Ne jamais utiliser de conteneurs hermétiques ou de sacs à glissière, en ce qu'ils favorisent la croissance bactérienne! Limes abrasive, buffers et embouts de lime électrique Après chaque utilisation, les limes abrasives, buffers, blocs ou embouts doivent etre soigneusement nettoyés par un brossage manuel, à l'aide d'une brosse propre et désinfectée ou par une autre méthode appropriée pour éliminer les débris vibles. Les côtes des buffers en mousse, des blocs ou d'autres abrasifs doivent également être brossés après chaque utilisation. Après avoir correctement nettoyé les limes abrasives, buffers et blocs, pour une désinfection optimale, il convient de les immerger (ou de les saturer) dans une solution à 70-90 % d"isopropanol ou d'alcool d'éthylène pendant 5 minutes. Après avoir complètement nettoyé les embouts, ces derniers doivent être désinfectés par une immersion totale dans un désinfectant approprié homologué EPA, tel que décrit à la section suivante. Toute lame abrasive (absorbante), buffer, bloc, bande, etc. de nature poreuse qui entre en contact avec une peau ou des ongles cassés, endommagés, infectés ou malsains doit être immédiatement éliminé de manière appropriée, tel que décrit ci-dessous.

Contact avec du sang, du liquide organique ou des conditions malsaines
Si du sang ou du liquide organique entre en contact avec n'importe quelle surface de l'institut, le professionnel des ongles doit porter une paire de gants de protection propres et jetables et doit utiliser un désinfectant liquide pour hôpitaux homologué EPA ou une solution javellisante 10 % pour éliminer tout le sang ou liquide organique visible. En cas de coupure involontaire, nettoyer la coupure avec un antiseptique et appliquer un pansement. Les articles jetables, tels que les cotons-tiges à bâton en bois, doivent être immédiatement placés dans un double sac et éliminés après chaque utilisation, tel que décrit à la fin de cette section. Tout instrument ou équipement non poreux qui entre en contact avec une condition malsaine de l'ongle ou de la peau, avec du sang ou du liquide organique doit être immédiatement nettoyé de façon appropriée puis désinfecté à l'aide d'un désinfectant pour hôpitaux homologué EPA tel qu'indiqué, ou doit être immergé dans une solution javellisante à 10 % pendant 5 minutes. Tout instrument ou équipement poreux/ absorbant qui entre en contact avec une condition malsaine de l'ongle ou de la peau, avec du sang ou du liquide organique doit être immédiatement placé dans un double sac et jeté dans une poubelle fermée ou dans un conteneur pour matières contaminées.

REF	Code produit	LOT	Numéro de lot
	Á conserver dans un endroit frais et sec.		Á conserver à l'abri de la lumière du soleil
	Attention: lisez attentivement les instructions (avertissements)		Consulter les instructions d'utilisation
	Limite de température	NON STERILE	Pas stérile
EC REP	Représentant autorisé dans la Communauté européenne		Date de fabrication

CONDITIONS DE GARANTIE GIMA
La garantie appliquée est la B2B standard Gima de 12 mois.