Art. 436 – 438

Produced by C.B.M. S.r.l.



it - MANUALE D'USO pag.3

en - USER MANUAL page.6

fr - MANUEL D'EMPLOI pag.9

de - BETRIEBSANLEITUNG .....S. 12

es - INSTRUCCIONES DE USO .....S. 15

Dichiarazione di conformità – Declaration of conformity
Déclaration de conformité– Konformitätserklärung
Declaración de conformidad

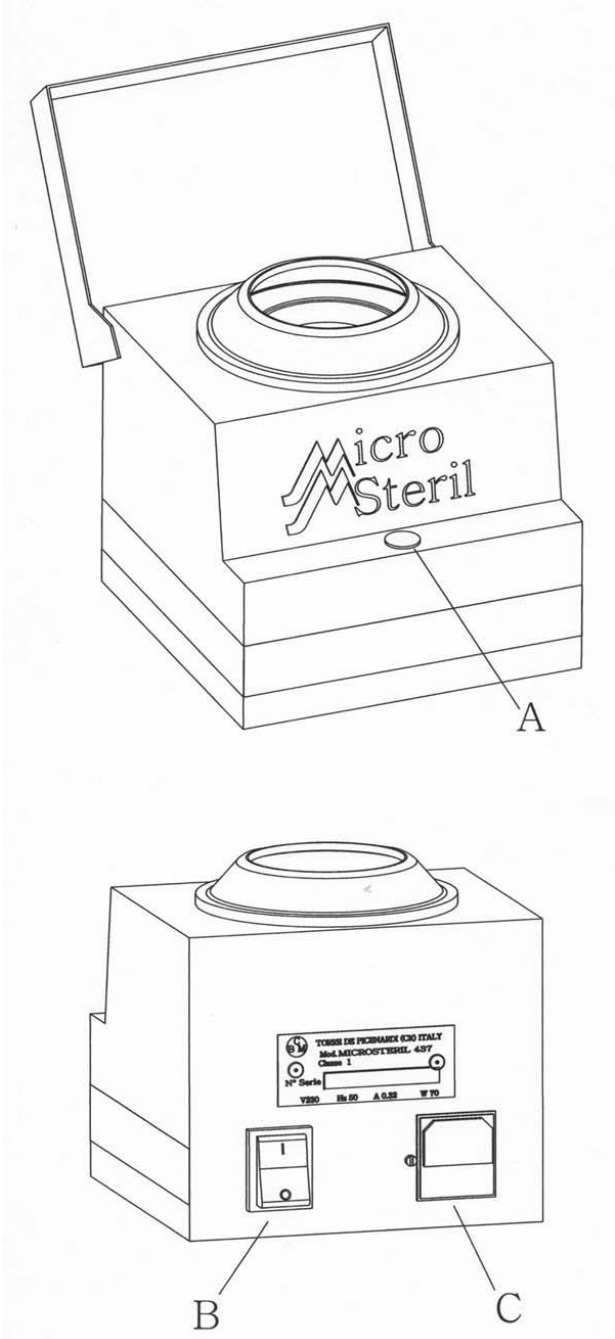

A	Spia di riscaldamento	Heating lamp	Voyant chauffage	Heizungskontrollampe	Luz de calentamiento	**A**
B	Interruttore generale	Main switch	Interrupteur general	Leuchtschalter	Interruptor general	**B**
C	Spina con fusibili	Plug with fuses	Fiche avec fusibles	Sicherungsstecker	Enchufe con fusibles	**C**

Gebrauchsanleitungen

Der Sterilisator Microsteril dient zum beruflichen Gebrauch und eignet sich für alle Metallinstrumente (Scheren, Schneider,).
Die Sterilisation bei 240°C erfolgt äußerst rasch. Sein Energieverbrauch ist gering. Seine Wirksamkeit gegenüber : HIV - Vibrio Cholerae - Salmonella typhimurium - Escherichia coli - Bacillus subtilis - Bacillus stereatermophilus ist getestet und nachgewiesen worden.

Hinweise



ACHTUNG: Dieses Symbol auf dem Etikett weist den Benutzer darauf hin, dass er sich auf dieses Dokument beziehen muss. Wenn dieses Symbol in der Anleitung vorhanden ist, bedeutet es VORSICHT.



ACHTUNG: Dieses Symbol auf dem Gerät weist den Benutzer auf die Gefahr von Verbrennungen hin: Die Innenteile des Sterilisators, der Deckel und die Schale können hohe Temperaturen erreichen.



ACHTUNG: Dieses Gerät darf nur für die Sterilisation von Metallinstrumenten verwendet werden: Es ist verboten, Gegenstände aus Holz oder Kunststoff in das Gerät einzuführen.

POSITIONIERUNG	♦ - Diese Bedienungsanleitung sollte sorgfältig in der Nähe des Geräts aufbewahrt werden, damit alle Benutzer sie einsehen können. ♦ - Für einen korrekten Betrieb wird empfohlen, keine Gegenstände auf oder um das Gerät herum zu platzieren. ♦ - Bewegen Sie den Sterilisator nicht während des Gebrauchs
BETRIEB	♦ - Halten Sie den Deckel während des Betriebs des Geräts hoch und warten Sie, bis er vollständig abgekühlt ist, bevor Sie ihn wieder schließen. ♦ - Berühren Sie die Quarzkugeln während des Betriebs des Sterilisators nicht. ♦ - Quarzkügelchen können hohe Temperaturen erreichen: Achten Sie darauf, dass die Kügelchen während des Einsetzens/Entnehmens des Materials nicht aus dem Sterilisator fallen. Im Falle eines Tropfens ist es ratsam, die Perlen nicht zu berühren, bevor sie vollständig abgekühlt sind.
MATERIAL	♦ Nur ordnungsgemäß gewaschene Metallgegenstände sollten in den Sterilisator gegeben werden. ♦ - Vergewissern Sie sich, dass das zu sterilisierende Material der eingestellten Temperatur standhält (240°C +10% zur Sicherheit). ♦ - Vor der Sterilisation müssen die Gegenstände von Schmutzablagerungen gereinigt und gegebenenfalls getrocknet werden.
ERSATZ TEILE	♦ Verwenden Sie nur Original-C.B.M.-Ersatzteile. ♦ Ersetzen Sie das trennbare Netzkabel nicht durch ein Netzkabel mit anderen Eigenschaften
BENUTZ	♦ Wenn keine Spannung anliegt oder die Alarmleuchte aufleuchtet, wird der Sterilisationszyklus als **ungültig** betrachtet. Warten Sie, bis das Gerät abgekühlt ist, und wiederholen Sie den Vorgang ♦ - Wenn mehrere Zyklen hintereinander durchgeführt werden, kann das Gerät hohe Außentemperaturen erreichen. Falls erforderlich, empfehlen wir, vor dem Berühren des Geräts Schutzhandschuhe zu tragen.

	♦ - Das Gerät kann hohe Außentemperaturen erreichen
ANWENDER	♦ Nur qualifiziertes Personal sollte dieses Gerät benutzen ♦ Der Anwender und/oder Patient muss jeden schwerwiegenden Zwischenfall mit diesem Produkt dem Hersteller und der zuständigen Behörde des Mitgliedstaates, in dem der Anwender und/oder Patient niedergelassen ist, melden. ♦ Stellen Sie sicher, dass die sterilisierten Instrumente nicht länger als nötig im Sterilisator verbleiben.

Packing content

Der Apparat ist mitgeliefert:

	436	438
a) Betriebsanleitung mit Konformitätserklärung	1	1
b) Stromkabel	1	1
c) PE-Sack mit Glasperlen	1	1

Bedienanleitungen

1) Nehmen Sie das Gerät aus der Originalverpackung, die für eventuelle Rücksendungen oder Reparaturen aufbewahrt werden muss. Die Verwendung einer ungeeigneten Verpackung kann zu Transportschäden führen.
2) Stellen Sie das Gerät auf eine stabile Fläche, die mindestens 5 kg tragen kann, und lassen Sie mindestens 10 cm um das Gerät herum frei, um eine ausreichende Belüftung zu gewährleisten.
3) Geben Sie die mitgelieferten Quarzkugeln in den Tiegel.
4) Stecken Sie den Stecker in die Netzsteckdose (230V.) mit Erdung und drücken Sie den grünen Schalter. Die grüne und die orangefarbene Kontrollleuchte leuchten nun auf:
5) Nach 45 Minuten hat der Sterilisator die erforderliche Sterilisationstemperatur (240° C) erreicht.
   Die orangefarbene Kontrollleuchte leuchtet in regelmäßigen Abständen auf, um die Temperatur zu halten.
6) Sobald die Temperatur von 240° C erreicht ist, waschen und trocknen Sie das zu sterilisierende Instrument und legen Sie es für die für die Sterilisation erforderliche Zeit (30" Sekunden) in den Tiegel.
7) Um den Sterilisator auszuschalten, drücken Sie den grünen Schalter.
   Es ist ratsam, den Sterilisator so lange wie möglich eingeschaltet zu lassen (bis zu 10 - 12 Stunden), um nicht jedes Mal warten zu müssen, bis die für die Sterilisation erforderliche Temperatur erreicht ist.

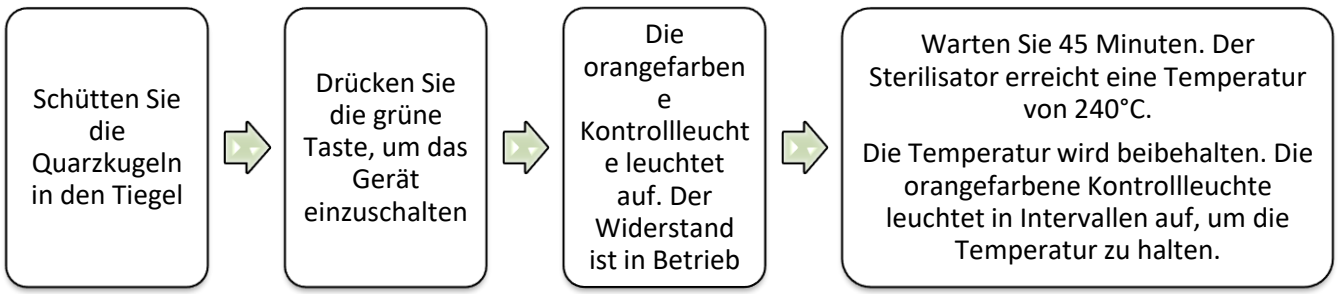

Mögliche Fehlerursachen

Die Hauptursachen für Fehler sind:

DISPLAY / STÖRUNG	URSACHE	EINGRIFF
Hauptschalter leuchtet nicht	1)Sicherungen gebrochen 2) Keine Spannung	1)Sicherungen auswechseln 2) Spannung prüfen

Instandhaltung

ACHTUNG: Bevor Sie irgendeine Komponente des Apparats herausschrauben, trennen Sie den Sterilisator vom Versorgungsnetz.
Schmutzige Quarzkugeln ersetzen.
Ausschließlich neutrale Reinigungsmittel verwenden.
Keinen Schwamm bzw. keine Scheuermittel verwenden, die die Flächen beschädigen könnten.
Keine Reinigungs - und Desinfiziermittel bzw. andere Flüssigkeiten verwenden, die Chloride oder Trichlorethylen enthalten.
Da der rostfreie Stahl dadurch angegriffen wird, spülen Sie evtl. die Instrumente sofort danach.

Garantie

C.B.M. S.r.l. garantiert für Sicherheit, Zuverlässigkeit und Leistung des Apparats, ausschließlich wenn evtl. Reparaturen, Änderungen und Neutarierungen durch ermächtigtes Fachpersonal vorgenommen werden, wenn die Elektroanlage des jeweiligen Aufstellraumes den IEC Vorschriften entspricht bzw. wenn der Apparat sachgemäß benutzt wird..
C.B.M. leistet ein Jahr Garantie auf ihre Produkte im Falle von evtl. Fabrikationsfehlern bzw. von Komponentenfehlern, die nicht auf unsachgemäßen Gebrauch zurückzuführen sind.

Anweisungen zur Entsorgung von elektro– und elektronik-Altgerate

Elektro – und Elektronik-Altgerate –Richtlinie 2012/19/UE
Das (oben dargestellte) Symbol an diesem Produkt weist darauf hin, dass dieses Produkt nicht als normaler Haushaltsmüll sondern als Sonderabfall entsorgt werden soll.



Elektrische und elektronische Apparate können für Umwelt und Menschen schädliche Stoffe enthalten, die bei Sonderabfalldeponien entsorgt werden sollen.
Das Gesetz bestraft strengstens diejenigen, die solche Abfälle rechtswidrig entsorgen.
Nach abgelaufener Lebensdauer kann der Apparat dem Verkäufer zurückgegeben werden, wenn man einen neuen bzw. ähnlichen kaufen will.

Tabella Dati	Data Table	Tableu de données
Datentabelle	Tabla de datos	

	438	436
potenza assorbita power absorbed	100 W	70 W
corrente assorbita current absorbed	0,45 A	0,32 A
voltaggio voltage	~ 230 V	
frequenza frequency	50 / 60 Hz.	
fusibili - fuses 5x20 250V	1 A	1 A
Peso complessivo Overall Weight	2,2 kg	1,3 kg

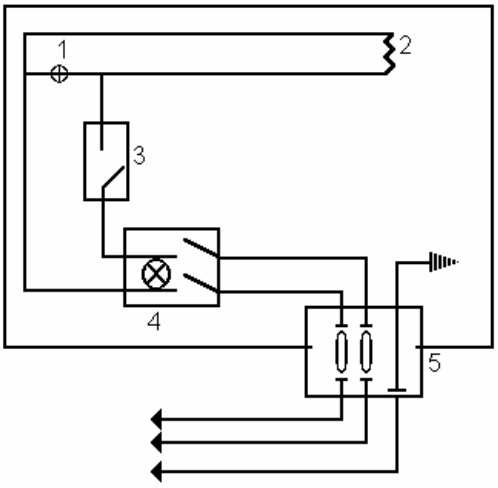

1	Spia luminosa	Heating pilot lamp	Voyant	Lamp	Señal luminosa	**1**
2	Resistenza	Heating element	Resistance	Widerstand	Resistencias	**2**
3	Termostato	Thermostat	Thermostat	Thermostat	Termostato	**3**
4	Interruttore generale	Main switch	Interrupteur general	Leuchtschalter	Interruptor general	**4**
5	Spina con fusibili	Plug and fuses	Fiche avec fusibles	Sicherungsstecker	Enchufe con fusibles	**5**

Tabella di sicurezza – Safety table

Apparecchio - *Appliance*	Sterilizzatore a secco a sfere di quarzo Glass ball sterilizer
Costruttore - *Manufacturer*	C.B.M. S.r.l. via Castello n°10 26038 Torre de Picenardi Cremona - Italy
Modello - *Model*	**436 - 438**
Norma di riferimento - *Reference standard*	CEI EN 61010-1
Dati di targa - *Data of plate:*	
Documentazione annessa - *Attached documentation*	si - yes
Morsetti - *Terminals*	
Terra di protezione - *Protection ground wire*	si - yes
Equipotenzialità - *equipotential*	no
Terra funzionale - *Functional ground wire*	no
Spina d'alimentazione - *Feeding plug*	
Corrente nominale - *Nominal current*	10A
Tipo smontabile - *Disassembled type*	no
Marchio di sicurezza - *Security mark*	si - yes
Cavo di alimentazione - *Feeding cable*	Separabile - *separable*
Caratteristiche cavo di alimentazione *Features of the feeding cable*	Conformità: IEC60227 - IEC 60320 Conduttori: 3x1mmq Connessione A: Femmina IEC C13 Connessione B: Maschio CEE 7/7 Classe: H05VV-F
Fusibili - *Fuses*	
Accessibili all'esterno - *Open to outside*	si - yes
Tipo - *Type*	F
Caratteristiche - *Characteristics*	
Classe Apparecchio - *Class equipment*	I
Categoria di installazione - *Installation category*	II
Grado d'inquinamento - *Pollution degree*	1
Marchio di sicurezza - *Security mark*	no
Autocertificazione - *Self-certification*	si - yes
Altitudine max di funzionamento- *Max. operating altitude*	2000 m.
Temperature ambiente di funzionamento *Operative environment temperature*	Da 5°C a 40°C 5°C up to 40°C
Umidità relativa Max. ambiente di funzionamento *Max relative humidity in the operative environment*	Max 93 %
Condizioni di immagazzinamento Storage conditions	0°C ~ + 50°C
Modalità di utilizzo- *Appliance Use*	Uso in ambiente interno -indoor use
Livello di potenza sonora ponderato a- *Max. Noise Level*	<70dB
Luminosità minima ambientale richiesta- *Min. Ambient Light*	215 ± 10 lux
Emissione di calore- *Heat emission*	270 kJ/h

DICHIARAZIONE DI CONFORMITÀ

La C.B.M. S.r.l., Via Castello 10, 26038 Torre de Picenardi (CR) Italy, SRN IT-MF-000021066 nella persona del suo Legale Rappresentante ed Amministratore Sig. Carlo Busatti sotto la propria responsabilità dichiara che la seguente apparecchiatura:

Sterilizzatore a secco a sfere di vetro

DECLARATION OF CONFORMITY

We: C.B.M. S.r.l., Via Castello 10, 26038 Torre de Picenardi (CR) Italy, SRN IT-MF-000021066 in the person of its Administrator and Legal Representative Mr. Carlo Busatti declare on our own responsibility, that the following electrical equipment:

Glass ball Dry sterilizer

BASIC UDI-DI: 805728901DRY-STERILIZ--WW

REF	Articolo Article	☐ 436 ☐ 438
SN	Numero di serie Serial Number	
	Costruito in data: Manufactured on date:	

soddisfano le disposizioni applicabili delle seguenti direttive e loro successive modifiche:

- Direttiva 93/42/CE "Dispositivi medici" e s.m.i., classe IIb.
- Direttiva 2014/35/UE "Bassa Tensione"
- Direttiva 2014/30/UE "Compatibilità elettromagnetica"

meet the provisions of following Directives which apply to them and its modifications:

- Directive 93/42/CE "Medical Devices" and following amendments, class IIb.
- Directive 2014/35/UE "Low Voltage"
- Directive 2014/30/UE "Electro-Magnetic Compatibility"

CE 1282

NOTIFY BODY: **ENTE CERTIFICAZIONE MACCHINE**