5-056-874-**41** (1)
2025-07

Stampante grafica ibrida

Istruzioni per l’uso

Leggere attentamente questo manuale prima di utilizzare l’unità, e conservarlo per riferimenti futuri.

UP-X899MD

© 2025 Sony Corporation

Sommario

Operazioni preliminari

Descrizione generale 12
Posizione e funzione delle parti e dei comandi 13
Pannello anteriore 13
Pannello posteriore 14

Operazioni preliminari

Collegamento a un computer 15
Installazione del driver della stampante sul computer 16
Connessione all'UPA-WU10 16
Carta 17
Tipi di carta utilizzabili 17
Caricamento della carta 18

Utilizzo

Avvio di una stampa 20
Stampa dall'apparecchiatura video 20
Stampa dal computer 21
Taglio della carta stampata 22
Annullamento di una stampa 22
Esecuzione di copie dell'ultima stampa 22
Alimentazione della carta 22
Regolazione del contrasto e della luminosità 23
Regolazione e impostazione delle opzioni tramite il menu 24
Struttura del menu 24
Elenco dei menu 25
Operazioni di base con i menu 27
Stampa dell'elenco delle impostazioni 29
Memorizzazione di immagini su un'unità flash USB 29

Altro

Mantenimento delle prestazioni ottimali dell'unità 31
Sicurezza 31
Installazione 31
Trasporto dell'unità 31
Condensazione 31
Componenti di consumo 31
Utilizzo con elettrobisturi e dispositivi analoghi 32
Pulizia esterna 32
Pulizia della testina termica 32
Pulizia del rullo di pressione 33
Caratteristiche tecniche 35
Ricerca e risoluzione dei problemi 36
Messaggi di errore 37
Licenza 38

Indicazioni per l'uso / Uso previsto

La stampante Sony UP-X899MD è una stampante digitale monocromatica compatta, per uso medicale. È progettata per essere collegata a sistemi di imaging medicale come archi a C mobili, ultrasuoni, laboratori di cateterismo cardiaco e altri sistemi di imaging compatibili. La stampante produce copie su carta di immagini fisse acquisite da questi sistemi per la cartella clinica del paziente o per i referral.

Informazioni obbligatorie rilevanti ai sensi del Regolamento europeo sui dispositivi medici 2017/745 e successive modifiche (MDR)

La stampante è concepita per produrre copie su carta di immagini fisse acquisite da sistemi di imaging medicali per facilitarne il riesame e per supportare ulteriori decisioni cliniche.

Note

- Le immagini generate da questa apparecchiatura non possono essere utilizzate per uso diagnostico.
- Questa apparecchiatura è riservata ai medici professionisti.
- Questa apparecchiatura è destinata all'uso in ambienti medicali, quali cliniche, ambulatori e sale operatorie.

Controindicazioni

Non sono note situazioni specifiche che controindicano l'uso di questo dispositivo.

Popolazione di pazienti

La popolazione di pazienti non è soggetta ad alcuna limitazione.

Avvertenza

Per ridurre il rischio di incendi o scosse elettriche, non esporre questo apparato alla pioggia o all'umidità.

Per evitare scosse elettriche, non aprire l'involucro. Per l'assistenza rivolgersi unicamente a personale qualificato.

Non sono consentite modifiche a questa apparecchiatura.

Avvertenza

Per evitare il rischio di scosse elettriche e folgorazione, questo apparecchio deve essere collegato solo ad una presa di corrente dotata di conduttore di terra di protezione.

Avvertenza

Per interrompere l'alimentazione, scollegare la spina di alimentazione.
Durante l'installazione dell'apparecchio, incorporare un dispositivo di scollegamento prontamente accessibile nel cablaggio fisso, oppure collegare la spina di alimentazione ad una presa di corrente facilmente accessibile vicina all'apparecchio.
Non collocare l'apparecchiatura elettromedicale in luoghi in cui risulti difficile scollegare la spina di alimentazione.
Qualora si verifichi un guasto durante il funzionamento dell'apparecchio, azionare il dispositivo di scollegamento in modo che interrompa il flusso di corrente oppure scollegare la spina di alimentazione.

Simboli sui prodotti



Fare riferimento alle istruzioni per l'uso
Seguire le istruzioni per l'uso relative ai componenti dell'unità sui quali è riportato questo simbolo.



Questo simbolo indica il fabbricante ed è riportato in corrispondenza del nome e dell'indirizzo del fabbricante stesso.



Questo simbolo indica l'importatore ed appare accanto al nome e all'indirizzo della sede sociale dell'importatore stesso.



Questo simbolo indica il rappresentante per la Comunità Europea ed appare accanto a nome e indirizzo del rappresentante per la Comunità Europea.



Questo simbolo indica il responsabile per il Regno Unito ed appare accanto a nome e indirizzo del responsabile per il Regno Unito.



Questo simbolo indica il rappresentante autorizzato per la Svizzera ed appare accanto a nome e indirizzo del rappresentante autorizzato per la Svizzera.



Questo simbolo indica il dispositivo medico nella Comunità Europea.



Questo simbolo indica la data di fabbricazione.

SN Questo simbolo indica il numero di serie.

UDI Questo simbolo indica l'identificativo univoco del dispositivo (UDI) ed è riportato accanto alla rappresentazione tramite codice a barre dell'identificazione univoca del dispositivo.


Questo simbolo indica il morsetto equipotenziale utilizzato per portare allo stesso potenziale le varie parti del sistema.


Temperatura di immagazzinaggio e trasporto
Questo simbolo indica l'intervallo di temperatura accettabile per gli ambienti di conservazione e trasporto.


Umidità di immagazzinaggio e trasporto
Questo simbolo indica i valori di umidità accettabili per gli ambienti di conservazione e trasporto.


Pressione di immagazzinaggio e trasporto
Questo simbolo indica i valori di pressione atmosferica accettabili per gli ambienti di conservazione e trasporto.


Questo simbolo indica la presenza di spigoli vivi.

Per accessori

LOT Questo simbolo indica il codice del lotto.


Questo simbolo indica "Non riutilizzare".

Per i clienti in Europa

Qualsiasi incidente grave verificatosi in relazione al dispositivo deve essere segnalato al fabbricante e all'autorità competente dello Stato membro in cui è stabilito l'utilizzatore e/o il paziente.

Importanti avvertenze per l'uso in ambienti medicali

1. Tutti i dispositivi collegati a questo apparecchio devono essere certificati o conformi agli standard IEC 60601-1, IEC 60950-1, IEC 62368-1, IEC 60065 o altri standard IEC/ISO applicabili ai dispositivi.
2. Inoltre, il sistema nel suo complesso deve essere conforme agli standard IEC 60601-1. Tutti i dispositivi periferici connessi alla sezione di ingresso/uscita del segnale di questo apparecchio vengono a formare un sistema per utilizzo medicale ed è quindi responsabilità dell'utilizzatore assicurarsi che il sistema, nel suo complesso, sia conforme agli standard IEC 60601-1. In caso di dubbi, rivolgersi a un rappresentante di assistenza Sony.
3. Il collegamento dell'apparecchio ad altri dispositivi può aumentare la corrente di dispersione.
4. Su tutti i dispositivi periferici collegati all'apparecchio e alimentati con normale alimentazione di tipo commerciale e non conformi agli standard IEC 60601-1 dovrà essere incorporato un trasformatore di isolamento conforme agli standard IEC 60601-1 attraverso il quale eseguire il collegamento all'alimentazione di tipo commerciale.
5. L'apparecchio genera, utilizza e può irradiare energia in radiofrequenza. Se non è installato e utilizzato in conformità con il manuale di istruzioni, può causare interferenze su altri dispositivi. Qualora l'apparecchio dovesse causare interferenze (confermate scollegando il cavo di alimentazione dall'apparecchio stesso) provare a risolvere il problema come indicato di seguito.
   – Spostare l'apparecchio rispetto ai dispositivi interessati.
   – Collegare l'apparecchio e i dispositivi interessati a rami di circuito diversi.

   Per ulteriori informazioni rivolgersi a personale di assistenza tecnica Sony qualificato.
   (Standard applicabile: IEC 60601-1-2)

Importanti avvisi relativi alla compatibilità elettromagnetica (EMC) per l'uso in ambienti medicali

- Il prodotto UP-X899MD necessita di precauzioni speciali per quanto riguarda l'EMC e deve essere installato e messo in servizio in conformità con le informazioni EMC fornite nelle istruzioni per l'uso.
- Il prodotto UP-X899MD è destinato all'uso professionale in una struttura sanitaria.
- Le apparecchiature portatili e mobili per la comunicazione in RF come i telefoni cellulari possono interferire sul funzionamento del prodotto UP-X899MD.

Avvertenza

- Le apparecchiature portatili per la comunicazione in RF possono essere utilizzate solo a una distanza non inferiore a 30 cm dal prodotto UP-X899MD. In caso contrario, si potrebbe determinare un degrado delle prestazioni di questo apparecchio.
- Se si utilizza il prodotto UP-X899MD accanto o impilato su altre apparecchiature, controllarlo per verificarne il funzionamento corretto nella configurazione specifica.
- L'uso di accessori e cavi differenti da quelli specificati (fatto salvo per i pezzi di ricambio forniti da Sony Corporation) può provocare un aumento delle emissioni o una minore immunità del prodotto UP-X899MD.

<table>
<tr><th colspan="3">Guida e dichiarazione del fabbricante – emissioni elettromagnetiche</th></tr>
<tr><td colspan="3">Il prodotto UP-X899MD è destinato all'uso nell'ambiente elettromagnetico specificato qui di seguito.
L'acquirente o l'operatore del prodotto UP-X899MD deve garantire l'utilizzo in questo tipo di ambiente.</td></tr>
<tr><td>Test delle emissioni</td><td>Conformità</td><td>Ambiente elettromagnetico – Guida</td></tr>
<tr><td>Emissioni RF

CISPR 11</td><td>Gruppo 1</td><td>Il prodotto UP-X899MD utilizza energia RF solo per il proprio funzionamento interno. Di conseguenza, produce emissioni RF molto basse, che raramente provocano interferenze con apparecchiature elettroniche poste nelle vicinanze.</td></tr>
<tr><td>Emissioni RF

CISPR 11
CISPR 32</td><td>Classe B</td><td rowspan="3">Il prodotto UP-X899MD è adatto per l'uso in qualsiasi ambiente, compresi quelli domestici o quelli collegati alla rete di alimentazione pubblica a bassa tensione che alimenta edifici ad uso domestico.</td></tr>
<tr><td>Emissioni armoniche

IEC 61000-3-2</td><td>Classe A</td></tr>
<tr><td>Fluttuazioni di tensione/
Emissioni di sfarfallii

IEC 61000-3-3</td><td>Conforme</td></tr>
</table>

Guida e dichiarazione del fabbricante – immunità elettromagnetica			
Il prodotto UP-X899MD è destinato all'uso nell'ambiente elettromagnetico specificato qui di seguito. L'acquirente o l'operatore del prodotto UP-X899MD deve garantire l'utilizzo in questo tipo di ambiente.			
Test di immunità	Livello del test IEC 60601	Livello di conformità	Ambiente elettromagnetico – Guida
Scarica elettrostatica (ESD) IEC 61000-4-2	±8 kV contatto ±15 kV aria	±8 kV contatto ±15 kV aria	I pavimenti devono essere in legno, cemento o piastrelle in ceramica. Se i pavimenti sono ricoperti in materiali sintetici, è consigliabile che il livello di umidità relativa sia almeno del 30%.
Transienti elettrici brevi/ picchi IEC 61000-4-4	±2 kV per le linee di alimentazione ±1 kV per le linee di ingresso/ uscita	±2 kV per le linee di alimentazione ±1 kV per le linee di ingresso/ uscita	La qualità della corrente di alimentazione generale deve essere quella di un tipico ambiente commerciale od ospedaliero.
Sovratensione IEC 61000-4-5	±1 kV tra linea e linea ±2 kV tra linea e terra	±1 kV modalità differenziale ±2 kV modalità comune	La qualità della corrente di alimentazione generale deve essere quella di un tipico ambiente commerciale od ospedaliero.
Cali di tensione, brevi interruzioni e variazioni di tensione sulle linee di ingresso della corrente IEC 61000-4-11	0% U_T (calo del 100% in U_T) per 0,5/1 cicli [a] 40% U_T (calo del 60% in U_T) per 5 cicli 70% U_T (calo del 30% in U_T) per 25/30 cicli [a] (per 0,5 sec) 0% U_T (calo del 100% in U_T) per 250/300 cicli [a] (per 5 sec)	0% U_T (calo del 100% in U_T) per 0,5/1 cicli [a] 40% U_T (calo del 60% in U_T) per 5 cicli 70% U_T (calo del 30% in U_T) per 25/30 cicli [a] (per 0,5 sec) 0% U_T (calo del 100% in U_T) per 250/300 cicli [a] (per 5 sec)	La qualità della corrente di alimentazione generale deve essere quella di un tipico ambiente commerciale od ospedaliero. Se l'operatore del prodotto UP-X899MD necessita di un funzionamento continuo durante le interruzioni della corrente, utilizzare un gruppo di continuità o una batteria per alimentare il prodotto UP-X899MD.
Campo elettromagnetico della frequenza di alimentazione (50/60 Hz) IEC 61000-4-8	30 A/m	30 A/m	I campi magnetici della frequenza di alimentazione devono trovarsi ai livelli tipici di un ambiente commerciale od ospedaliero.

Campi magnetici di prossimità IEC 61000-4-39	65 A/m 134,2 kHz Modulazione di impulso 2,1 kHz 7,5 A/m 13,56 MHz Modulazione di impulso 50 kHz	65 A/m 134,2 kHz Modulazione di impulso 2,1 kHz 7,5 A/m 13,56 MHz Modulazione di impulso 50 kHz	I campi magnetici di prossimità di UP-X899MD devono trovarsi ai livelli tipici di un ambiente commerciale od ospedaliero.
NOTA: U_T indica la tensione di alimentazione di rete prima dell'applicazione del livello di test.			
a Ad esempio, 10/12 significa 10 cicli a 50 Hz o 12 cicli a 60 Hz.			

Guida e dichiarazione del fabbricante – immunità elettromagnetica			
Il prodotto UP-X899MD è destinato all'uso nell'ambiente elettromagnetico specificato qui di seguito. L'acquirente o l'operatore del prodotto UP-X899MD deve garantire l'utilizzo in questo tipo di ambiente.			
Test di immunità	Livello del test IEC 60601	Livello di conformità	Ambiente elettromagnetico – Guida
			Le apparecchiature portatili e mobili di comunicazione a RF devono essere a una distanza, da qualsiasi parte del prodotto UP-X899MD (compresi i cavi) non inferiore a quella di separazione raccomandata, calcolata in base all'equazione applicabile alla frequenza del trasmettitore. **Distanza di separazione raccomandata**
RF condotte IEC 61000-4-6	3 Vrms Da 150 kHz a 80 MHz fuori dalle bande ISM [c] 6 Vrms Da 150 kHz a 80 MHz all'interno delle bande ISM [c]	3 Vrms 6 Vrms	$d = 1{,}2\sqrt{P}$

RF irradiate IEC 61000-4-3	3 V/m Da 80 MHz a 2,7 GHz	3 V/m	IEC 60601-1-2: 2007 $d = 1{,}2\sqrt{P}$ da 80 MHz a 800 MHz $d = 2{,}3\sqrt{P}$ da 800 MHz a 2,5 GHz IEC 60601-1-2: 2014 + A1: 2020 $d = 2{,}0\sqrt{P}$ da 80 MHz a 2,7 GHz In cui P è il massimo valore della corrente di uscita in watt (W) dichiarato dal fabbricante del trasmettitore e d è la distanza di separazione consigliata in metri (m). L'intensità di campo di trasmettitori a RF fissi, determinata mediante indagine elettromagnetica sul posto, [a] deve essere inferiore al livello di conformità per ogni intervallo di frequenze. [b] Possono verificarsi interferenze in prossimità di apparecchiature contrassegnate dal simbolo: 

NOTA 1: A 80 MHz e 800 MHz, si applica l'intervallo delle frequenze più elevate.

NOTA 2: Queste linee guida non sono valide in tutte le situazioni. La propagazione delle onde elettromagnetiche è influenzata dal loro assorbimento e dalla loro riflessione da parte di strutture, oggetti e persone.

a L'intensità di campo prodotta da trasmettitori fissi come le stazioni base di radiotelefoni (cellulari/ cordless) e radiomobili terrestri, radio amatoriali, trasmissioni radio AM e FM e trasmissioni TV non può essere prevista teoricamente con precisione. Per valutare l'ambiente elettromagnetico generato da trasmettitori fissi a RF, occorre prendere in considerazione l'esecuzione di un'indagine sul campo. Se l'intensità di campo misurata nella sede di impiego del prodotto UP-X899MD supera il livello di conformità RF indicato sopra, osservare il funzionamento del prodotto UP-X899MD per verificare che sia normale. Se si riscontra un funzionamento anomalo, possono essere necessarie altre misure, come un diverso orientamento o lo spostamento del prodotto UP-X899MD.

b Negli intervalli di frequenza compresi tra 150 kHz e 80 MHz, l'intensità di campo deve essere inferiore a 3 V/m.

c Le bande ISM (industriali, scientifiche e medicali) fra 150 kHz e 80 MHz comprendono le bande da 6,765 MHz a 6,795 MHz; da 13,553 MHz a 13,567 MHz; da 26,957 MHz a 27,283 MHz; e da 40,66 MHz a 40,70 MHz.

Distanze di separazione raccomandate tra apparecchiature portatili e mobili di comunicazione in RF e il prodotto UP-X899MD

Il prodotto UP-X899MD è destinato all'uso in un ambiente elettromagnetico in cui i disturbi provocati da RF irradiate sono controllati. L'acquirente o l'operatore del prodotto UP-X899MD può contribuire a prevenire interferenze elettromagnetiche mantenendo la distanza minima tra apparecchiature portatili e mobili di comunicazione a RF (trasmettitori) e il prodotto UP-X899MD, raccomandata qui di seguito in base alla massima potenza di uscita dell'apparecchio di comunicazione.

Massima potenza in uscita nominale del trasmettitore W	Distanza di separazione in base alla frequenza del trasmettitore m				
	IEC 60601-1-2 : 2007			IEC 60601-1-2 : 2014 + A1: 2020	
	Da 150 kHz a 80 MHz $d = 1{,}2\sqrt{P}$	Da 80 MHz a 800 MHz $d = 1{,}2\sqrt{P}$	Da 800 MHz a 2,5 GHz $d = 2{,}3\sqrt{P}$	Da 150 kHz a 80 MHz $d = 1{,}2\sqrt{P}$	Da 80 MHz a 2,7 GHz $d = 2{,}0\sqrt{P}$
0,01	0,12	0,12	0,23	0,12	0,20
0,1	0,38	0,38	0,73	0,38	0,63
1	1,2	1,2	2,3	1,2	2,0
10	3,8	3,8	7,3	3,8	6,3
100	12	12	23	12	20

Per trasmettitori con valori di massima potenza in uscita diversi da quelli indicati sopra, la distanza di separazione raccomandata d in metri (m) può essere stimata attraverso l'equazione applicabile alla frequenza del trasmettitore, dove P è la massima potenza in uscita del trasmettitore in watt (W) dichiarata dal fabbricante del trasmettitore.

NOTA 1: A 80 MHz e 800 MHz, si applica la distanza di separazione per l'intervallo delle frequenze più elevate.

NOTA 2: Queste linee guida non sono valide in tutte le situazioni. La propagazione delle onde elettromagnetiche è influenzata dal loro assorbimento e dalla loro riflessione da parte di strutture, oggetti e persone.

Guida e dichiarazione del fabbricante – immunità elettromagnetica					
Il prodotto UP-X899MD è destinato all'uso in un ambiente elettromagnetico in cui i disturbi provocati da RF irradiate sono controllati. Le apparecchiature portatili per la comunicazione in RF possono essere utilizzate solo a una distanza non inferiore a 30 cm dal prodotto UP-X899MD. In caso contrario, si potrebbe determinare un degrado delle prestazioni di questo apparecchio.					
Test di immunità	Banda [a]	Servizio [a]	Modulazione	Livello del test IEC 60601	Livello di conformità
Campi di prossimità da dispositivi di comunicazione wireless RF IEC 61000-4-3	380 – 390 MHz	TETRA 400	Modulazione di impulso 18 Hz	27 V/m	27 V/m
	430 – 470 MHz	GMRS 460 FRS 460	FM Deviazione ±5 kHz Sinusoidale a 1 kHz	28 V/m	28 V/m
	704 – 787 MHz	Banda LTE 13, 17	Modulazione di impulso 217 Hz	9 V/m	9 V/m
	800 – 960 MHz	GSM 800/900 TETRA 800 iDEN 820 CDMA 850 Banda LTE 5	Modulazione di impulso 18 Hz	28 V/m	28 V/m
	1.700 – 1.990 MHz	GSM 1800 CDMA 1900 GSM 1900 DECT Banda LTE 1, 3, 4, 25 UMTS	Modulazione di impulso 217 Hz	28 V/m	28 V/m
	2.400 – 2.570 MHz	Bluetooth WLAN 802.11 b/g/n RFID 2450 Banda LTE 7	Modulazione di impulso 217 Hz	28 V/m	28 V/m
	5.100 – 5.800 MHz	WLAN 802.11 a/n	Modulazione di impulso 217 Hz	9 V/m	9 V/m
NOTA: Queste linee guida potrebbero non essere applicabili in tutte le situazioni. La propagazione delle onde elettromagnetiche è influenzata dal loro assorbimento e dalla loro riflessione da parte di strutture, oggetti e persone.					
a Per alcuni servizi, sono incluse solo le frequenze di uplink.					

Attenzione

Per lo smaltimento dell'apparecchio o degli accessori, è necessario rispettare le leggi del paese e le normative dell'ospedale specifico relative all'inquinamento ambientale.



Avvertenza per il collegamento dell'alimentazione

Per l'alimentazione elettrica locale utilizzare un cavo di alimentazione adeguato.

1. Utilizzare un cavo di alimentazione (a 3 conduttori) / connettore per l'apparecchio / spina con terminali di messa a terra approvati che siano conformi alle normative sulla sicurezza in vigore in ogni paese, se applicabili.

2. Utilizzare un cavo di alimentazione (a 3 conduttori) / connettore per l'apparecchio / spina conformi alla rete elettrica (voltaggio, ampere).

In caso di domande relative all'uso del cavo di alimentazione / connettore per l'apparecchio / spina di cui sopra, rivolgersi a personale qualificato.

Importante

La targhetta di identificazione è situata sul lato inferiore.



Attenzione

Non utilizzare il dispositivo in ambienti in cui sono attivi apparecchi di risonanza magnetica. Questo potrebbe dar luogo a malfunzionamenti, incendi o spostamenti indesiderati.

Questa apparecchiatura non è idonea per l'uso in ambienti in cui possono essere presenti bambini.

Descrizione generale

Questa unità utilizza il riscaldamento di una testina termica in contatto con una speciale carta termica per stampare le immagini contenute nei dati di immagine ricevuti in ingresso. Ha le caratteristiche descritte di seguito.

Stampa silenziosa, veloce e di elevata qualità

- Testina termica a film sottile con CI di controllo ad alta velocità incorporato e in grado di stampare immagini ad alta risoluzione da 12,8 punti/mm.
- Stampa ad alta velocità di immagini di elevata qualità (960 × 1280 punti) in circa 2 secondi per stampa (con l'opzione [-SPEED] impostata su [HI] nel menu [CONFIG.]).
- Stampa monocromatica a 256 gradazioni.
- Circuiti di correzione della temperatura incorporati per la prevenzione di variazioni indesiderate della temperatura che potrebbero compromettere la nitidezza delle stampe ottenute.

Nota

A temperature ambiente pari o inferiori a 15 °C, la stampante entra automaticamente in modalità di risparmio energetico (LOW).

Consente la stampa direttamente da apparecchiature video o computer

Consente la stampa da video in ingresso nei formati NTSC e PAL. L'unità è dotata anche di un connettore USB (tipo C) di tipo Hi-Speed USB (conforme a USB 2.0) per la stampa di immagini digitali da computer.
Non è richiesta l'esecuzione di alcuna operazione speciale per la commutazione fra la stampa da apparecchiature video a computer.

Curva di gamma migliorata

Sono ora disponibili quattro nuove curve di gamma. È possibile selezionare la curva di gamma corrispondente al modello precedente selezionando [898/897] nella voce [-DRIVER] del menu [DIGITAL].

Memorizzazione delle immagini su unità flash USB

L'unità è dotata di un connettore OPTION (USB tipo A) di tipo Hi-Speed USB (conforme a USB 2.0) per la memorizzazione delle immagini stampate su un'unità flash USB.
Si osservi che le regolazioni effettuate con il pulsante CONTR/BRIGHT non sono applicate alle immagini salvate su un'unità flash USB.

Facile caricamento della carta

Lo sportello di apertura accessibile senza difficoltà consente di caricare facilmente la carta nell'unità.

Posizione e funzione delle parti e dei comandi

Per ulteriori informazioni, consultare le rispettive pagine indicate tra parentesi ( ).

Pannello anteriore

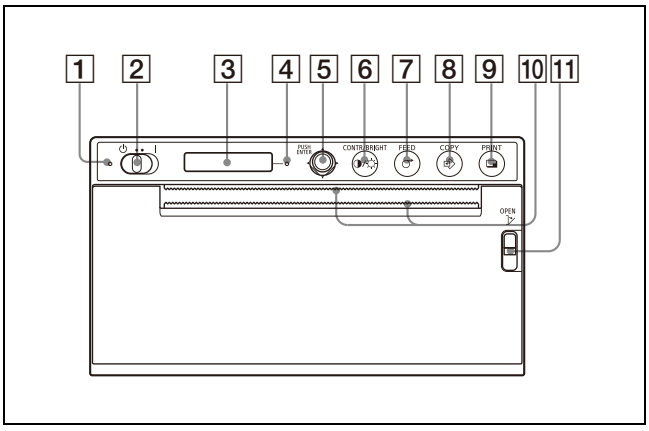

1 **LED Standby**
Illuminato con luce arancione quando l'unità è in standby.
Si spegne quando il selettore Standby/ON si trova sulla posizione ON e l'alimentazione è accesa.

2 **Selettore ⏻ (Standby) / I (ON) (18, 20, 27, 32)**
Spostare il selettore verso **I**. L'alimentazione si accende e il display LCD si illumina in bianco.
Spostare il selettore verso ⏻ per entrare in standby.

Nota

Dopo aver spostato su Standby il selettore Standby/ON, oppure in caso di spegnimento e riaccensione dell'alimentazione elettrica, attendere almeno cinque secondi prima di riaccendere l'unità.

3 **Display LCD (20, 24)**
Consente l'utilizzo dei menu visualizzandone le voci e le impostazioni.

4 **LED di allarme**
Si illumina con luce arancione in caso di errore.
Il relativo messaggio di errore è visualizzato sul display LCD.

5 **Levetta del menu (27, 33)**
Consente di interagire con i menu.

6 **◑/☼ Pulsante CONTR/BRIGHT (contrasto/luminosità) (23)**
Consente la regolazione del contrasto e della luminosità delle stampe.
Premere il pulsante per passare dal menu [CONT] (contrasto) al menu [BRIG] (luminosità) e viceversa.

7 **Pulsante FEED (19, 22)**
Mantenere premuto per alimentare la carta. L'unità continuerà ad alimentare la carta finché il pulsante FEED rimane premuto.
Mentre è in corso una stampa, premere questo pulsante per annullarla.

8 **Pulsante COPY (22)**
Premere questo pulsante per eseguire una copia della stampa precedente.
Ad ogni pressione del pulsante viene eseguita una sola copia della stampa, indipendentemente dal numero di stampe impostato nel menu.

9 **Pulsante PRINT (20, 30)**
Premere questo pulsante per stampare l'immagine visualizzata sul monitor video quando è presente un segnale video in ingresso.

10 **Dispositivi di taglio carta**
Consentono il taglio della carta dopo la stampa.
I dispositivi di taglio carta sono situati sui due bordi superiore e inferiore dell'apertura di uscita carta.

11 **Levetta OPEN (18)**
Abbassare la levetta per aprire lo sportello.
La levetta può essere azionata anche quando il cavo di alimentazione non è collegato e quando l'unità è in standby.

Pannello posteriore

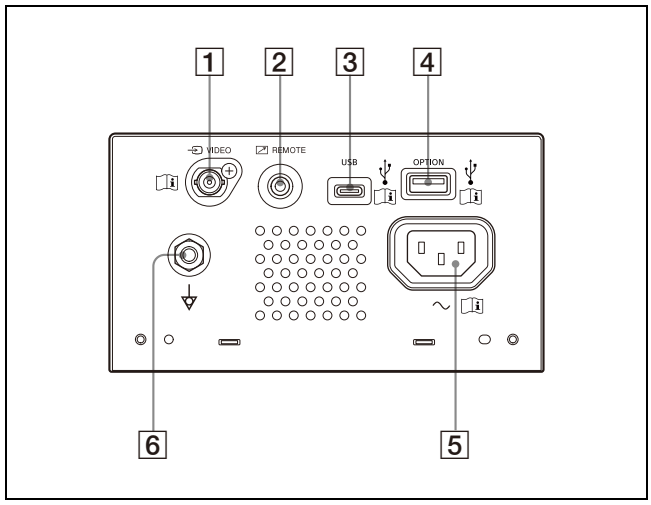

1 **Connettore di ingresso VIDEO (BNC)**
Consente il collegamento al connettore di uscita video dell'apparecchiatura video.

Attenzione
Fare in modo di non toccare contemporaneamente questo terminale e i pazienti.
In caso di problemi di funzionamento dell'unità, ciò potrebbe generare tensione potenzialmente dannosa per i pazienti.
Scollegare sempre il cavo di alimentazione prima di collegare e scollegare i connettori.

2 **Connettore REMOTE (dispositivo di comando a distanza) (15)**
Consente l'utilizzo di un comando a distanza.

3 **Connettore USB (tipo C)**
Consente il collegamento a un computer dotato di interfaccia USB, utilizzando un cavo USB compatibile con Hi-Speed USB (venduto separatamente).

4 **Connettore OPTION (USB tipo A) (30)**
Consente il collegamento di un'unità flash USB.
Questo connettore fornisce anche alimentazione a eventuali accessori opzionali.

Nota

Utilizzare un'unità flash USB formattata in formato FAT32.

5 **Connettore di ingresso alimentazione CA**
Utilizzare il cavo di alimentazione specificato.

6 **Terminale di collegamento equipotenziale**
Consente il collegamento a una presa equipotenziale per portare allo stesso potenziale tutti i componenti del sistema.

Nota

Per il collegamento al sistema di stampa wireless UPA-WU10 (venduto separatamente) è necessario utilizzare sia il connettore USB sia il connettore OPTION.

Per informazioni sulla connessione, fare riferimento a "Connessione all'UPA-WU10" (pagina 16).

Collegamento a un computer

Avvertenza

Utilizzo dell'apparecchiatura per scopi medici
I connettori di questa apparecchiatura non sono isolati.
Non collegare dispositivi che non sono conformi alla normativa IEC 60601-1.
Se viene collegato un dispositivo informatico o AV che utilizza corrente alternata, è possibile che eventuali dispersioni di corrente possano causare scosse elettriche al paziente o all'operatore.
Se l'utilizzo di tali dispositivi non può essere evitato, assicurarsi di utilizzare un trasformatore di isolamento per l'alimentazione del dispositivo o connettere un modulo di isolamento in serie ai cavi di connessione.
Dopo aver implementato queste misure, verificare che il rischio ridotto risulti conforme alle norme IEC 60601-1.

Note

- Collegare l'unità dopo aver scollegato il cavo di alimentazione.
- Collegare il cavo di alimentazione per ultimo.
- Prima di procedere con il collegamento dell'unità al computer, spegnere l'unità, il computer, il monitor e tutti i dispositivi periferici collegati al computer.
- Prima di procedere con il collegamento dell'unità al computer, scollegare il cavo di alimentazione dall'unità. Collegare il cavo di alimentazione all'unità solo dopo aver collegato l'unità al computer.
- Seguire le procedure di collegamento descritte nel manuale del computer.
- Accertarsi che i cavi siano collegati saldamente a entrambe le estremità.
- Il driver software fornito con l'unità non è idoneo per l'utilizzo dell'unità tramite una rete.
- Non è possibile garantire il funzionamento corretto della stampante se questa è collegata al computer tramite un hub USB.
- Non è possibile collegare due o più unità a un singolo computer.

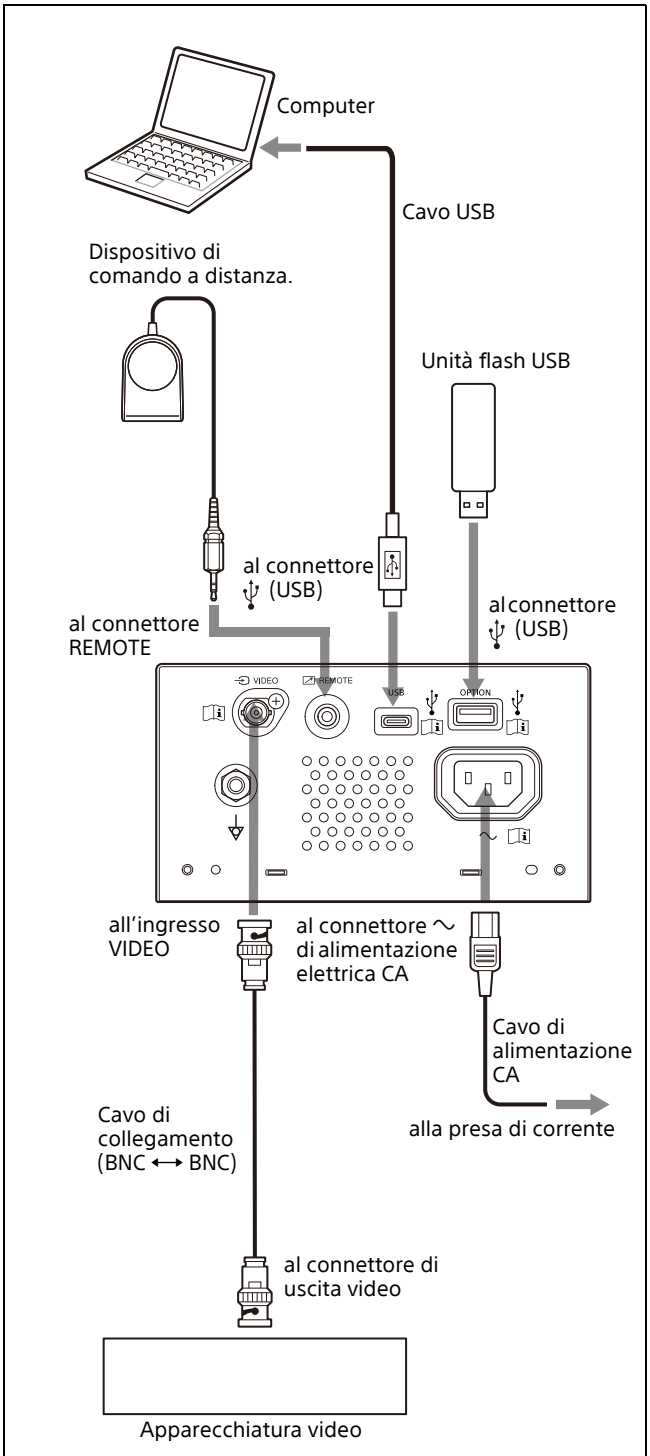

Per informazioni dettagliate sul collegamento al sistema di stampa wireless UPA-WU10, fare riferimento a "Connessione all'UPA-WU10" (pagina 16).

Installazione del driver della stampante sul computer

Quando si utilizza Windows 10/11, installare sul computer il driver della stampante fornito prima di collegare l'unità al computer. Per istruzioni sull'installazione, fare riferimento alla "Guida per l'installazione e la configurazione" sul CD-ROM fornito e al file Readme.
La stampa può essere eseguita anche utilizzando il driver per le stampanti UP-X898MD, UP-D898MD o UP-D897 selezionando le corrispondenti opzioni [DRV:898] o [DRV:897] nella voce [-DRIVER] del menu [DIGITAL] (pagina 26).

Nota

Mentre l'unità è accesa, evitare che il computer collegato ad essa entri in modalità di standby o sospensione. Questo potrebbe causare malfunzionamenti.

Connessione all'UPA-WU10

Per utilizzare il sistema di stampa wireless UPA-WU10 (venduto separatamente), è necessario collegare la stampante al ricevitore per stampa wireless UPA-WU10 (UPA-WU10R) mediante due cavi USB.

Nota

Prima di procedere al collegamento della stampante all'UPA-WU10, accertarsi di installare il driver della stampante sul computer.

Cavi

- Cavo USB da tipo A a tipo C, compatibile con Hi-Speed USB (non incluso)
- Cavo USB incluso con l'UPA-WU10 (da USB tipo A a USB tipo B)

1 Utilizzare i cavi USB sopra indicati per collegare la stampante al ricevitore per stampa wireless.

① Utilizzare il cavo USB da tipo A a tipo C per collegare il connettore USB della stampante (tipo C) al connettore PRINTER dell'UPA-WU10 (tipo A).

② Utilizzare il cavo USB fornito con l'UPA-WU10 per collegare il connettore OPTION della stampante (tipo A) al connettore del ricevitore per stampa wireless ⎓ (DC IN) (tipo B).

Ricevitore per stampa wireless

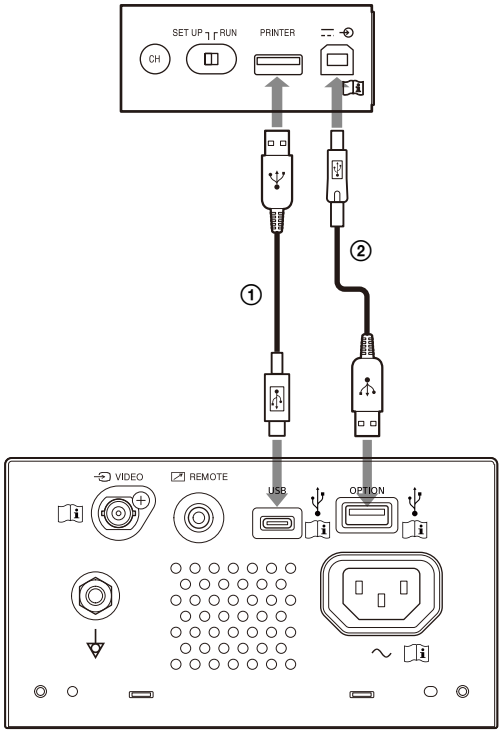

Stampante

2 Configurare l'UPA-WU10 come descritto nelle Istruzioni per l'uso dell'UPA-WU10 stesso.

Carta

Utilizzare esclusivamente carta Sony UPP-110S/110HD/110HG designata specificatamente per l'uso con questa unità. Se si utilizza una carta diversa con questa unità, non è possibile garantire un'elevata qualità di stampa e tale carta potrebbe danneggiare l'unità stessa.
Non è possibile utilizzare carta tipo UPP-110HA specifica per le stampanti serie UP-880/890MD.

Tipi di carta utilizzabili

Di seguito si indicano le caratteristiche della carta per la stampa.

Caratteristiche di stampa	Tipo di carta
TYPE I (normale)	UPP-110S
TYPE II (alta densità)	UPP-110HD
TYPE V (alta lucidità)	UPP-110HG

Note sulla conservazione e il maneggio della carta



Non riutilizzare
Il riutilizzo può causare malfunzionamenti e compromettere la qualità della stampa.

Conservazione della carta non ancora utilizzata
Conservare la carta in ambienti con le caratteristiche indicate di seguito. La conservazione in ambienti diversi potrebbe causare lo scolorimento della carta.
- In un luogo fresco e buio, a una temperatura inferiore a 30 °C
- In un luogo buio e asciutto, al riparo dalla luce solare e da altre sorgenti di illuminazione
- In un luogo non in contatto con alcool o altri solventi organici volatili, nastro adesivo in cellophane, materiali clorovinilici, ecc.

Caricamento della carta
- Maneggiare con cura la carta durante il caricamento ed evitare di toccare la superficie di stampa con le dita. La presenza di gel per procedure mediche, sudore o impronte digitali potrebbe compromettere la nitidezza delle immagini.
- Dopo aver tolto l'etichetta dal bordo anteriore della carta, estrarre 15 cm – 20 cm di carta prima di eseguire la stampa. La presenza di residui di adesivo di etichetta sulla carta potrebbe compromettere la qualità dell'immagine.
- Se si riutilizza carta precedentemente rimossa, estrarre 15 cm – 20 cm di carta prima della stampa. La presenza di polvere o sporco potrebbe compromettere la qualità dell'immagine.

Conservazione delle stampe
- Conservare la carta in ambienti con le caratteristiche indicate di seguito. La conservazione in ambienti diversi potrebbe causare lo scolorimento della carta o lo sbiadimento delle immagini.
  – In un luogo fresco e buio a temperatura inferiore a 30 °C (conservare tra fogli di carta non contenente plastica oppure in un sacchetto di polipropilene, ecc.)
  – In un luogo buio e asciutto, al riparo dalla luce solare diretta e da altre sorgenti di illuminazione
  – In un luogo non in contatto con alcool o altri solventi organici volatili, nastro adesivo in cellophane, materiali clorovinilici, ecc.
- Non impilare la carta insieme a copie realizzate con tecniche di serigrafia o cianografia (diazo umido). Assicurarsi inoltre che le facce stampate non sia in contatto l'una con l'altra. Questo potrebbe causare lo scolorimento della carta o lo sbiadimento delle immagini.
- Per incollare le stampe, utilizzare nastro biadesivo o colla a base d'acqua.

Smaltimento della carta
Non incenerire la carta.
Lo smaltimento della carta deve essere effettuato in conformità con la legislazione locale o nazionale pertinente e con le norme in vigore nella struttura sanitaria specifica.

Caricamento della carta

Per il caricamento della carta assicurarsi di osservare le note relative ai simboli di avvertenza presenti sull'unità stessa.

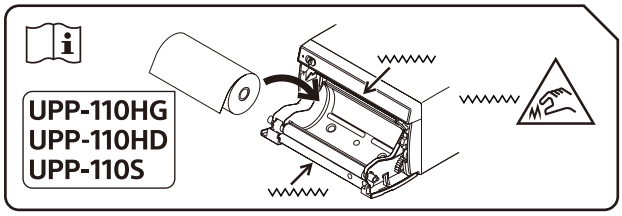

Attenzione
L'apparecchio è dotato di dispositivi di taglio carta. Fare attenzione a non toccare i dispositivi di taglio carta quando si carica la carta. Non toccare i dispositivi di taglio carta per evitare di ferirsi.

Attenzione
Non toccare contemporaneamente le parti all'interno dello sportello e il paziente.
In caso di malfunzionamento, l'apparecchio potrebbe generare tensioni pericolose per il paziente.

Note

- Prima di caricare la carta, vedere "Carta" (pagina 17).
- Assicurarsi di non toccare la superficie di stampa con le dita durante il caricamento della carta. La presenza di gel per procedure mediche, sudore, impronte digitali o pieghe o sgualcimenti potrebbe avere effetti negativi sulla qualità e nitidezza delle immagini.
- Utilizzare esclusivamente carta UPP-110S/ 110HD/110HG (pagina 17).
- Assicurarsi di avere impostato [-PP.TYPE] nel menu [CONFIG.] sul tipo di carta utilizzato. (pagina 26) È possibile verificare il tipo di carta attualmente selezionato sul display LCD. Per informazioni, vedere "Carta attualmente selezionata" (pagina 20).

Attenzione
L'apparecchio è dotato di dispositivi di taglio carta. Fare attenzione a non toccare i dispositivi di taglio carta quando si carica la carta. Non toccare i dispositivi di taglio carta per evitare di ferirsi.

1 Spostare il selettore Standby/ON su ON per accendere l'alimentazione.
Se non è stata caricata carta, il LED di allarme si illumina con luce arancione e il display LCD visualizza il messaggio "EMPTY".

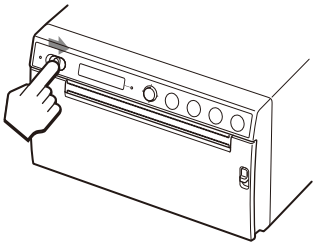

2 Abbassare la levetta OPEN per aprire lo sportello.

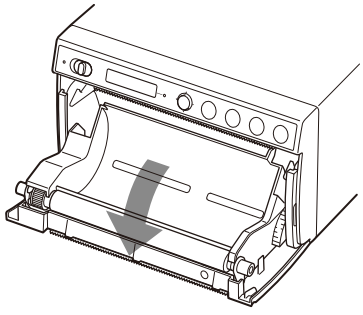

3 Rimuovere l'etichetta dal bordo anteriore della carta, estrarre circa 15 cm – 20 cm di carta, quindi collocare il rotolo di carta nell'apposito vassoio.

Nota

Durante la rimozione o il caricamento della carta nel vassoio, assicurarsi di non lasciarla cadere o appoggiarla sul piano di lavoro, ecc. con la superficie della carta rivolta verso il basso. Se la carta dovesse sporcarsi, potrebbe diventare inutilizzabile.

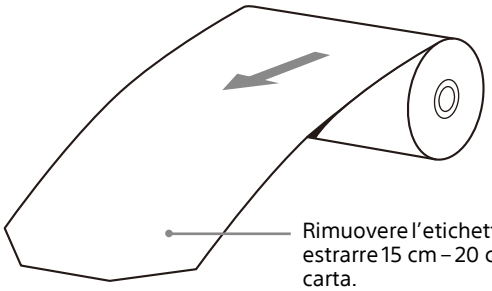

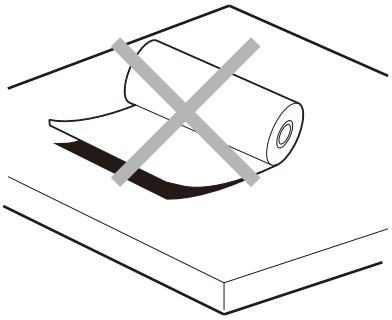

Caricare la carta nel senso indicato dalla figura.
La stampa non è possibile se la carta è al rovescio.

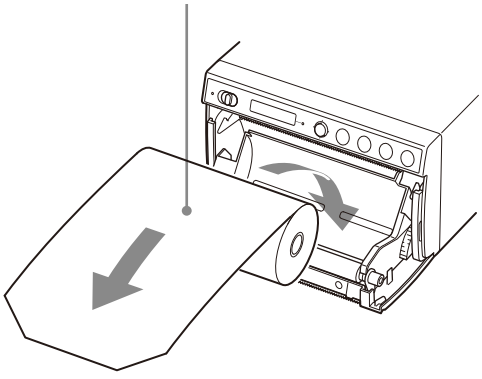

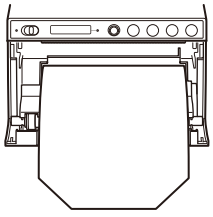

Assicurarsi che la carta sia correttamente allineata.

4 Chiudere lo sportello esercitando una leggera pressione su di esso.

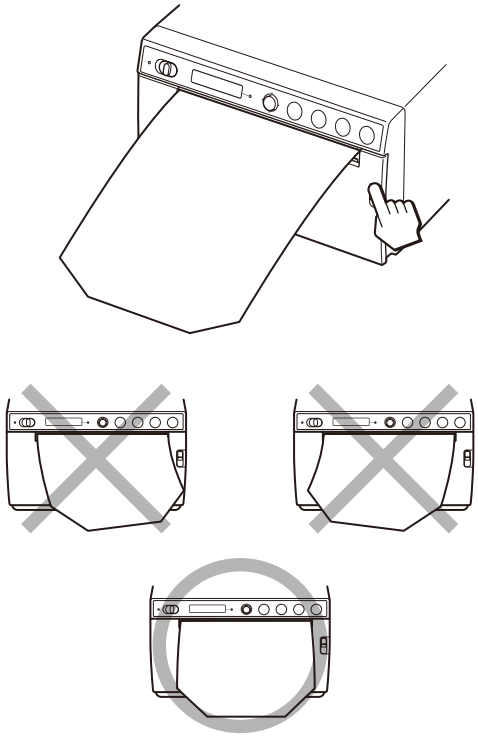

Note

- Se la carta dovesse essere caricata di sbieco, si potrebbero verificare inceppamenti.
- Se al punto 3 non è stata estratta una quantità sufficiente di carta, premere il pulsante FEED per estrarre altra carta dall'unità senza tirarla con le mani.

Avvio di una stampa

Stampa dall'apparecchiatura video

Prima di avviare una stampa, controllare sempre quanto segue:
- L'unità è collegata correttamente? (pagina 15)
- La carta è caricata correttamente? (pagina 18)
- Le impostazioni e le regolazioni nel menu sono state eseguite correttamente? (pagina 24)
- È presente una sorgente video in ingresso?

Avvio di una stampa

È possibile impostare la direzione di stampa, le dimensioni dell'immagine e tutte le altre impostazioni necessarie per la stampa utilizzando il menu.
Questa sezione descrive le operazioni dopo aver completato tutte le impostazioni necessarie tramite il menu.

1 Spostare il selettore Standby/ON su ON per accendere l'alimentazione.
Il display LCD si illumina in bianco e visualizza il messaggio "READY".
Il LED di standby che era illuminato con luce arancione si spegne.

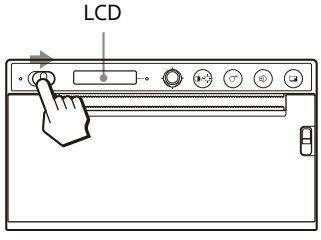

2 Premere il pulsante PRINT nel momento in cui si desidera avviare la stampa.
Viene stampata l'immagine visualizzata sullo schermo nel momento in cui viene premuto il pulsante.
L'immagine visualizzata sullo schermo nel momento in cui viene premuto il pulsante PRINT viene acquisita in memoria e stampata immediatamente.

Messaggi visualizzati sul display LCD
In caso di problemi, il LED di allarme si illumina con luce arancione e vengono visualizzati i seguenti messaggi.

Messaggio	Causa e soluzione
EMPTY:XX	Non è caricata carta. Caricare la carta.
DOOR:XX	Lo sportello è aperto. Chiudere lo sportello.

XX indica la carta selezionata.
"S" indica UPP-110S, "HD" indica UPP-110HD e "HG" indica UPP-110HG.

Arresto dell'unità
Qualora l'unità stampi in maniera continuata immagini quasi completamente nere, il circuito di protezione della testina termica potrebbe intervenire e spegnere l'unità per evitarne il surriscaldamento. Il tal caso, il display LCD visualizza il messaggio "COOLING". Attendere il raffreddamento della testina termica e la scomparsa del messaggio.

Carta attualmente selezionata
È possibile verificare il tipo di carta attualmente selezionato sul display LCD. Il tipo di carta attualmente selezionato viene visualizzato sul bordo destro del display LCD quando si abbassa la levetta OPEN e si apre lo sportello.

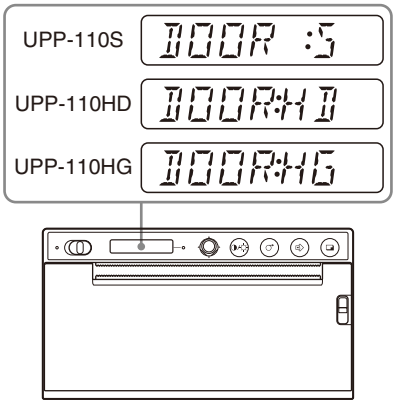

L'immagine stampata appare "mossa"
Le immagini in movimento rapido possono risultare mosse o poco nitide al momento della stampa. In tal caso, selezionare [FIED:ON] in [-FIELD] nel menu [VIDEO] prima di eseguire la stampa. Quando è selezionato [FIED:ON], la risoluzione sarà leggermente ridotta.

Selezione della direzione di stampa

È possibile selezionare la direzione di stampa e il formato dell'immagine utilizzando le seguenti voci del menu [VIDEO].

- [-SIDE]: seleziona la direzione in cui viene stampata l'immagine.

Per selezionare la direzione di stampa

È possibile selezionare la direzione di stampa utilizzando [-SIDE] nel menu [VIDEO].

Per stampare l'immagine nella stessa direzione in cui è visualizzata sul monitor video: selezionare [SIDE:OFF].

Per stampare l'immagine ruotata di 90 gradi in senso antiorario: selezionare [SIDE:ON].

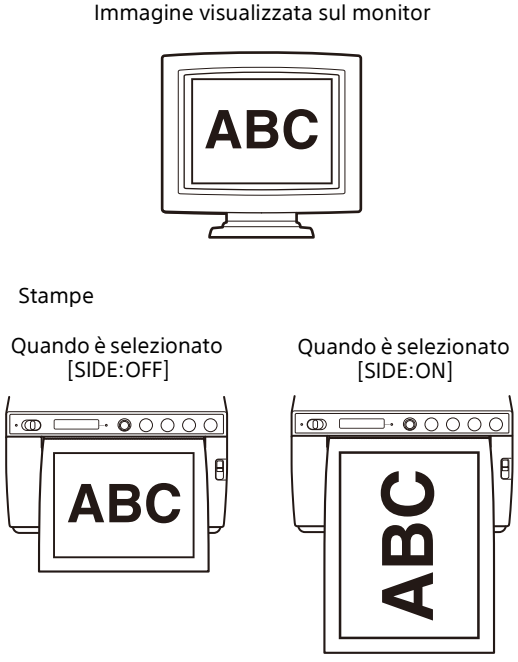

Stampa dal computer

Prima di avviare una stampa, controllare sempre quanto segue:

- L'unità è collegata correttamente? (pagina 15)
- Il driver della stampante è installato? (pagina 16)
- La carta è caricata correttamente? (pagina 18)
- Le impostazioni e le regolazioni nel menu sono state eseguite correttamente? (pagina 24)

Avvio di una stampa

1 Spostare il selettore Standby/ON su ON per accendere l'alimentazione.
Il display LCD si illumina in bianco e visualizza il messaggio "READY".
Il LED di standby che era illuminato con luce arancione si spegne.

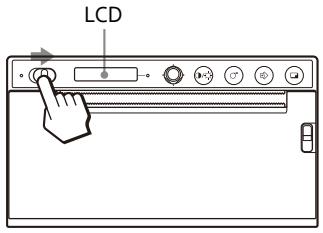

2 Utilizzare il computer servendosi del software applicativo.

Messaggi visualizzati sul display LCD

In caso di problemi, il LED di allarme si illumina con luce arancione e vengono visualizzati i seguenti messaggi.

Messaggio	Causa e soluzione
EMPTY:XX	Non è caricata carta. Caricare la carta.
DOOR:XX	Lo sportello è aperto. Chiudere lo sportello.

XX indica la carta selezionata.
"S" indica UPP-110S, "HD" indica UPP-110HD e "HG" indica UPP-110HG.

Arresto dell'unità

Qualora l'unità stampi in maniera continuata immagini quasi completamente nere, il circuito di protezione della testina termica potrebbe intervenire e spegnere l'unità per evitarne il surriscaldamento. Il tal caso, il display LCD visualizza il messaggio "COOLING". Attendere il raffreddamento della testina termica e la scomparsa del messaggio.

Carta attualmente selezionata

È possibile verificare il tipo di carta attualmente selezionato sul display LCD. Il tipo di carta attualmente selezionato viene visualizzato sul bordo destro del display LCD quando si abbassa la levetta OPEN e si apre lo sportello.

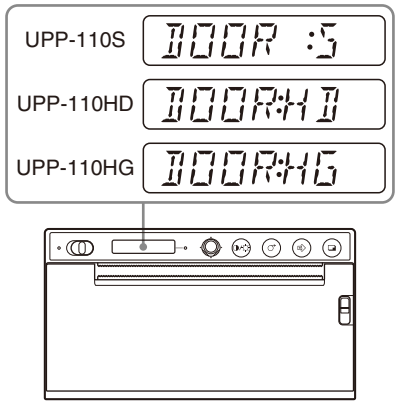

Taglio della carta stampata

Taglio con il dispositivo di taglio superiore

Afferrando il bordo della carta, tagliarla tirandola ad arco verso l'alto.

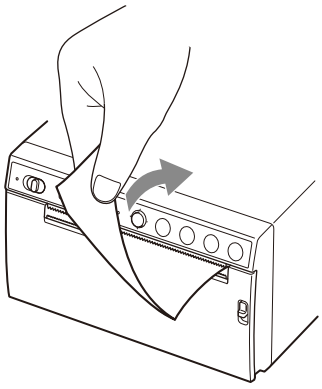

Taglio con il dispositivo di taglio inferiore

Afferrando l'angolo della carta, tagliarla tirandola verso il basso diagonalmente.

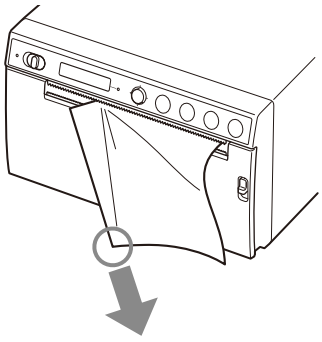

Note

- Se si cerca di tagliare la carta tirandola orizzontalmente, la carta all'interno dell'unità potrebbe disallinearsi e causare errori di stampa.
  Qualora la carta si disallineasse, ricaricarla correttamente. (pagina 18)
- Il taglio della carta con il dispositivo di taglio inferiore potrebbe non dare i risultati ottimali se la carta viene afferrata al centro del bordo anteriore.

Annullamento di una stampa

Premere il pulsante FEED durante la stampa. La stampa si arresta.

Esecuzione di copie dell'ultima stampa

Premere il pulsante COPY. L'unità esegue una copia dell'ultima stampa. Potrà essere eseguita una sola copia, indipendentemente dal numero di stampe impostato nel menu.

Note

- Se si preme il pulsante COPY immediatamente dopo aver acceso l'unità, verrà emesso un avviso acustico in quanto la memoria non contiene nessuna immagine.
- Se si spegne l'unità, l'immagine contenuta nella memoria andrà persa.

Esecuzione di più copie della stessa stampa
Premere il pulsante COPY e, durante la stampa della prima immagine, premerlo nuovamente. Ogni volta che si preme il pulsante COPY, l'unità emette un segnale acustico. Può essere effettuato un massimo di 20 copie, compresa la prima.

Nota

Il numero di stampe eseguite premendo il pulsante PRINT è incluso nel numero massimo di stampe consentito. Ad esempio, se si preme il pulsante COPY dopo aver eseguito cinque stampe premendo il pulsante PRINT cinque volte, potranno essere stampate solo altre 15 copie della stessa stampa.

Interruzione della stampa
Premere il pulsante FEED durante la stampa.

Esecuzione di copie in direzioni diverse
L'ultima immagine video salvata nella memoria può essere copiata in una direzione diversa. Selezionare la direzione in "Selezione della direzione di stampa" (pagina 21), quindi premere il pulsante COPY.

Alimentazione della carta

Per alimentare la carta, premere il pulsante FEED. L'unità continuerà ad alimentare la carta finché il pulsante FEED rimane premuto. Non tentare di estrarre la carta manualmente dall'unità.

Regolazione del contrasto e della luminosità

È possibile regolare il contrasto e la luminosità delle stampe utilizzando il pulsante CONTR/BRIGHT e la levetta del menu.
Premere il pulsante per passare dal menu [CONT] (contrasto) al menu [BRIG] (luminosità) e viceversa.

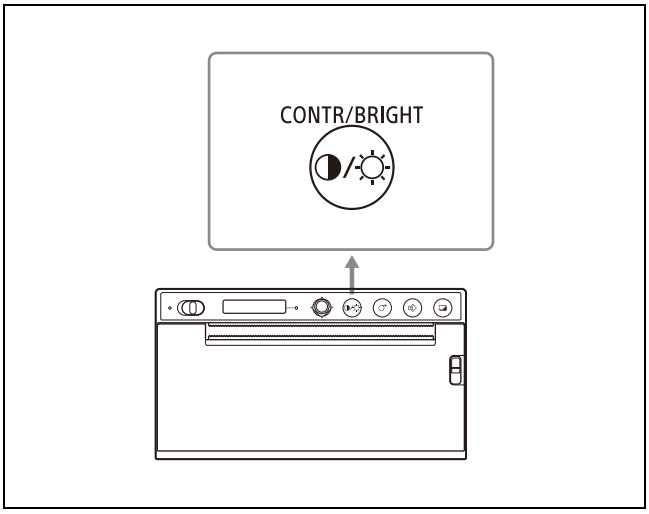

Regolazione del contrasto

1 Premere il pulsante CONTR/BRIGHT per aprire il menu [CONT].

2 Utilizzare la levetta del menu per regolare il contrasto.
Per aumentare il contrasto: spingere la levetta del menu verso l'alto. Il massimo è 16.
Per diminuire il contrasto: spingere la levetta del menu verso il basso. Il minimo è –16.

Nota

La funzione di regolazione del contrasto è equivalente a [Light] nel controllo della densità del driver della stampante. Il valore regolato utilizzando il comando Contrast viene addizionato al valore già impostato in [Light].

Regolazione della luminosità

1 Premere il pulsante CONTR/BRIGHT per aprire il menu [BRIG].

2 Utilizzare la levetta del menu per regolare la luminosità.
Per aumentare la luminosità: spingere la levetta del menu verso l'alto. Il massimo è 16.
Per diminuire la luminosità: spingere la levetta del menu verso il basso. Il minimo è –16.

Regolazione e impostazione delle opzioni tramite il menu

È possibile eseguire regolazioni e impostazioni in base alle proprie esigenze. Queste impostazioni e regolazioni vengono mantenute anche dopo aver spento l'unità.

Struttura del menu

Azionando la levetta del menu, le indicazioni visualizzate sul display LCD cambiano in sequenza, seguendo la struttura riprodotta di seguito, per consentire di eseguire le regolazioni desiderate per ciascuna voce.

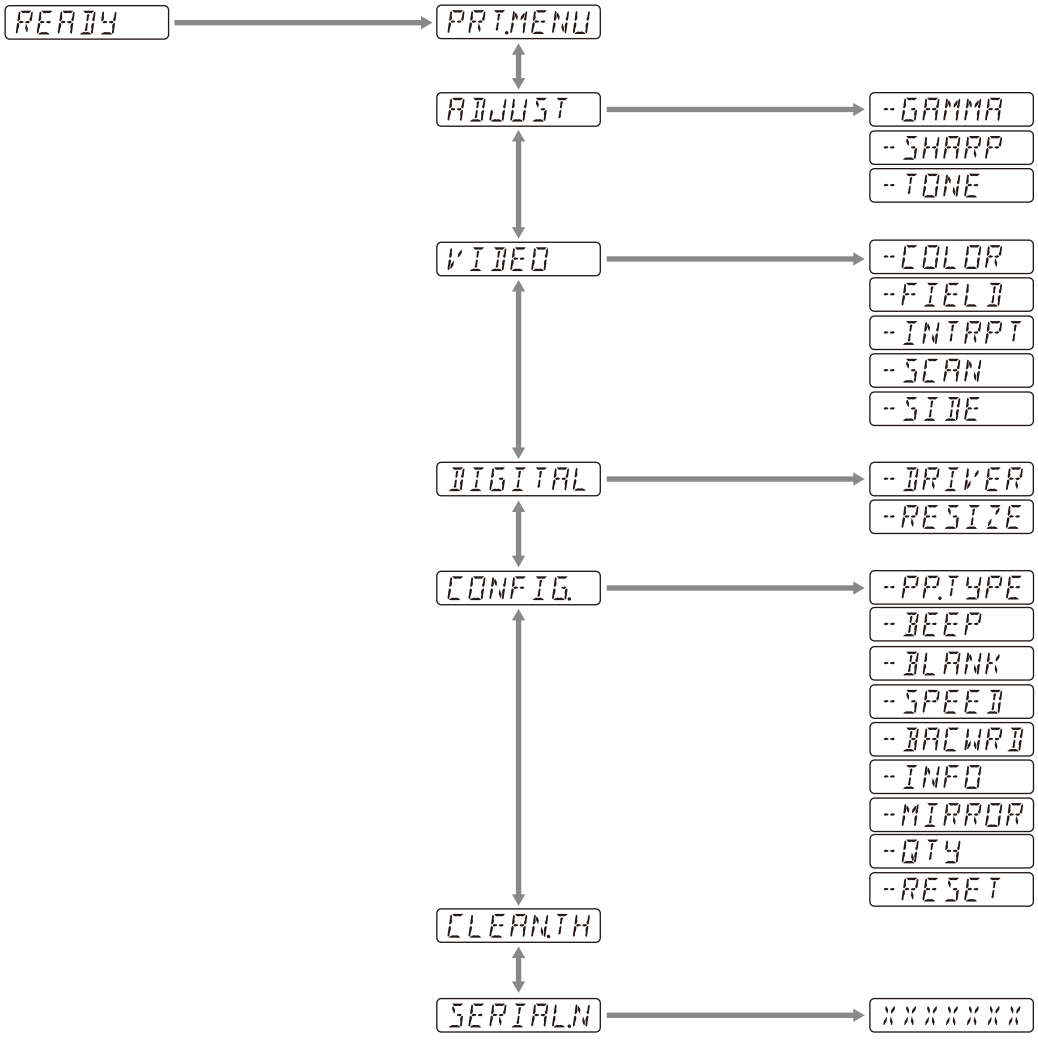

Azionando il pulsante CONTR/BRIGHT, le indicazioni visualizzate sul display LCD cambiano in sequenza, seguendo la struttura riprodotta di seguito, per consentire di eseguire le regolazioni di contrasto e luminosità desiderate.

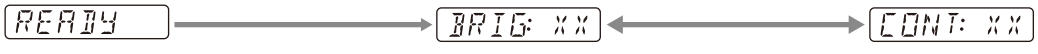

Elenco dei menu

La seguente tabella mostra le impostazioni relative a ciascuna voce di menu.
Le impostazioni predefinite sono racchiuse in un riquadro [ ].

Voce	Descrizione	Impostazione	
PRT.MENU	Stampa le impostazioni correnti in base all'elenco dei menu.	-MENU:OK	Stampare premendo la levetta del menu o spingendola verso destra.
ADJUST	Visualizza il menu per la regolazione della qualità dell'immagine.	-GAMMA	Seleziona il tipo di gamma. GAMA4: gradazione dura - 2 GAMA3: gradazione dura [GAMA2]: standard GAMA1: gradazione morbida Se si seleziona [898/897] in [-DRIVER], viene utilizzata la curva di gamma corrispondente al modello precedente.
		-SHARP	Evidenzia i contorni della stampa. Regola la nitidezza della stampa su uno dei 15 livelli disponibili, da 0 a [7] a 14. Più alto è il valore, più definiti sono i contorni. Impostare su "0" per disattivare. Il valore predefinito è "7".
		-TONE	Regola la densità dei mezzitoni. È possibile impostare un valore compreso fra –16 - [0] - +16.
VIDEO	Visualizza il menu per il video.	-COLOR	Seleziona il colore in base al segnale di ingresso. COLR:ON: segnale video per la stampa a colori. [COLR:OFF]: segnale video per la stampa in bianco e nero.
		-FIELD	Seleziona la modalità di memoria. FIED:ON: evita le immagini mosse in caso di riprese di soggetti in movimento rapido (ad esempio una palla da tennis colpita da una racchetta). [FIED:OFF]: questa è l'impostazione standard.
		-INTRPT	Seleziona l'operazione da eseguire in caso di interruzione della stampa. INTR:ON: selezionare questa opzione per annullare la stampa in corso premendo il pulsante PRINT una seconda volta e stampare la schermata presente al momento in cui il pulsante PRINT viene premuto. [INTR:OFF]: la stampa continua anche se il pulsante PRINT viene premuto una seconda volta durante la stampa. Selezionare questa opzione se, al termine della stampa in corso, si desidera stampare la schermata presente nel momento in cui viene premuto il pulsante PRINT.
		-SCAN[1)]	Seleziona un'immagine da stampare. L'area di stampa si riduce nel seguente ordine: SC:WD2 [SC:WD1] SC:NOR
		-SIDE[2)]	Seleziona la direzione in cui viene stampata l'immagine. SIDE:ON: stampa l'immagine ruotata di 90 gradi in senso antiorario. [SIDE:OFF]: stampa l'immagine nella stessa direzione in cui è visualizzata sul monitor.

Voce	Descrizione	Impostazione	
DIGITAL	Visualizza il menu delle impostazioni per la stampa da un computer.	-DRIVER	Seleziona il driver da utilizzare per questa unità. [DRV:899]: utilizza il driver per i modelli UP-X899MD, UP-D899MD. DRV:898: utilizza il driver per i modelli UP-X898MD, UP-D898MD. DRV:897: utilizza il driver per il modello UP-D897. Se si seleziona un formato carta per 3840×1280 o 4096×1280 utilizzando il driver UP-X898MD/UP-D898MD o UP-897, verrà stampato solo il formato carta più grande supportato da questa unità (2560×1280). Il sistema di stampa wireless UPA-WU10 non può essere utilizzato con l'opzione [DRV:897].
		-RESIZE	Specifica se l'immagine deve essere ingrandita o meno. [RSIZ:OFF]: stampa l'immagine nelle sue dimensioni originali. RSIZ:ON: stampa l'immagine ingrandita, in base al formato carta specificato dal driver della stampante.
CONFIG.	Visualizza impostazioni per il funzionamento dell'unità.	-PP.TYPE	Seleziona la carta da utilizzare. [P.TYPE:HG]: utilizza carta UPP-110HG. P.TYPE:HD: utilizza carta UPP-110HD. P.TYPE:S: utilizza carta UPP-110S.
		-BEEP	Specifica se devono essere emessi segnali acustici associati alle operazioni. I segnali acustici di errore vengono sempre emessi, indipendentemente da questa impostazione. BEEP:OFF: non vengono emessi segnali acustici associati alle operazioni. [BEEP:ON]: vengono emessi segnali acustici associati alle operazioni.
		-BLANK	Regola la lunghezza dello spazio vuoto superiore (BACW:OFF) o dello spazio vuoto inferiore (BACW:ON). BLANK:MIN: riduce lo spazio vuoto al minimo. [BLANK:S]: riduce lo spazio vuoto. BLANK:L: aumenta lo spazio vuoto.
		-SPEED	Seleziona la velocità di stampa. Quando si utilizza la carta UPP-110HD, non è possibile selezionare [HI] (stampa ad alta velocità). LOW: stampa con l'impostazione di risparmio energetico (bassa velocità). [HI]: stampa ad alta velocità. Stampa in modalità LOW a temperature pari o inferiori a 15 °C.
		-BACWRD[3)]	Seleziona la direzione di stampa. BACW:ON: avvia la stampa nella direzione inversa (dal lato superiore dello schermo). [BACW:OFF]: avvia la stampa nella direzione normale (dal lato inferiore dello schermo).
		-INFO	Specifica se stampare o meno informazioni sulla stampa sotto all'immagine. INFO:ADJ: stampa il valore di regolazione della qualità dell'immagine. INFO:STR: stampa il percorso e nome di file dell'immagine memorizzata sull'unità flash USB. [INFO:OFF]: non stampa nessuna informazione.
		-MIRROR	Stampa l'immagine speculare dell'immagine. MIRR:ON: inverte l'immagine lungo l'asse verticale. [MIRR:OFF]: non inverte l'immagine.
		-QTY	Specifica il numero di stampe da eseguire. QTY:[1] - 10: consente di eseguire da 1 a 10 copie della stessa stampa.
		-RESET	Ripristina i valori predefiniti delle voci di menu (inizializzazione). [RESET:OK]: ripristina le impostazioni predefinite.

Voce	Descrizione	Impostazione	
CLEAN.TH	Avvia la pulizia della testina di stampa.	-CLEAN:OK	Avviare la pulizia della testina premendo la levetta del menu o spingendola verso destra.
SERIAL.N	Visualizza i numeri di serie del prodotto.		

1) Le dimensioni dell'area di stampa sono le seguenti:

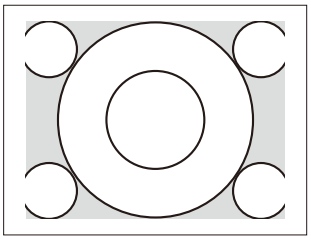

Quando è selezionato "SC:NOR"

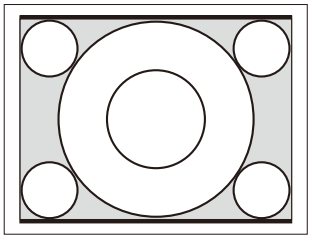

Quando è selezionato "SC:WD1"

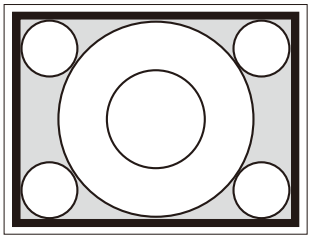

Quando è selezionato "SC:WD2"

2) La direzione di stampa delle immagini stampate è la seguente:

Immagine visualizzata sul monitor

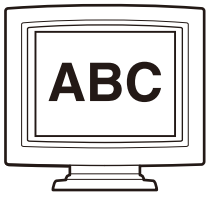

Stampe

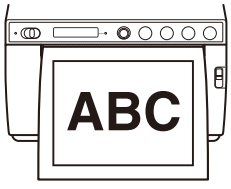

Quando è selezionato [SIDE:OFF]

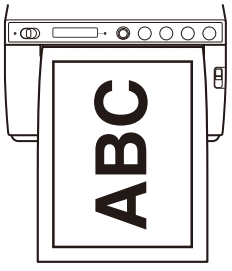

Quando è selezionato [SIDE:ON]

3) La direzione di stampa è la seguente:

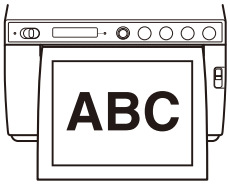

Quando è selezionato [BACW:OFF]

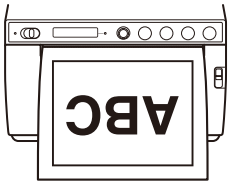

Quando è selezionato [BACW:ON]

Operazioni di base con i menu

Questa sezione descrive le operazioni di base comuni a ciascun menu, prendendo come esempio le impostazioni per la direzione di stampa.
Quando si aziona la levetta del menu, "premere" e "spingere verso destra" eseguono la stessa azione.

1 Spostare il selettore Standby/ON su ON per accendere l'alimentazione.
Il display LCD si illumina in bianco e il LED di standby che era illuminato con luce arancione si spegne.

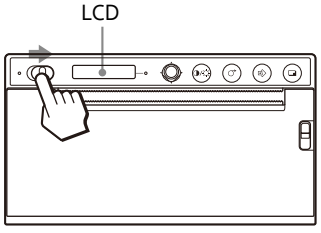

2 Verificare che il display LCD visualizzi "READY" e premere o spingere verso destra la levetta del menu.

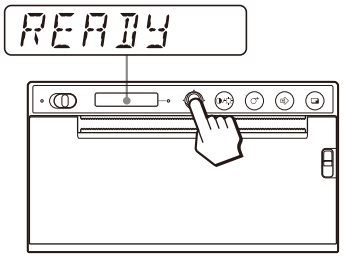

L'unità entra in modalità menu.
Il display LCD visualizza le voci del menu.

3 Visualizzare [CONFIG.] spingendo la levetta del menu verso l'alto o verso il basso.

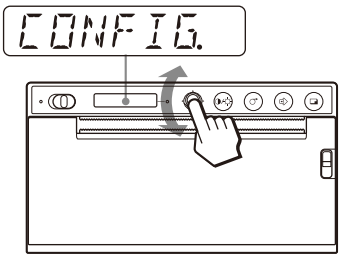

4 Premere la levetta del menu o spingerla verso destra.
L'unità entra nella modalità menu in cui è possibile impostare le condizioni di stampa. I menu sono contrassegnati da un trattino "-" di fronte al nome.

5 Visualizzare [-BACWRD] spingendo la levetta del menu verso l'alto o verso il basso.

6 Premere la levetta del menu o spingerla verso destra.

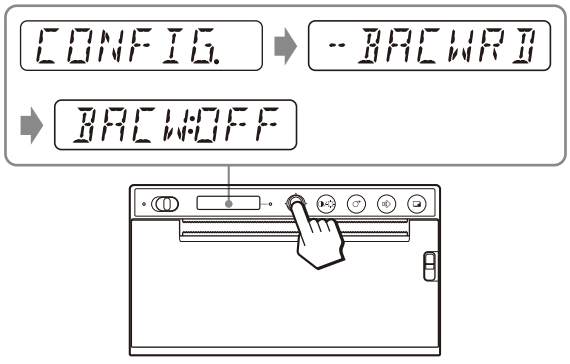

L'unità entra nella modalità in cui è possibile selezionare la direzione di stampa.
Il display LCD visualizza l'impostazione predefinita [BACW:OFF]. [BACW:OFF] è l'impostazione attiva.
Cambiare questa impostazione a [BACW:ON].

7 Visualizzare [BACW:ON] spingendo la levetta del menu verso l'alto, quindi premere la levetta del menu o spingerla verso destra.

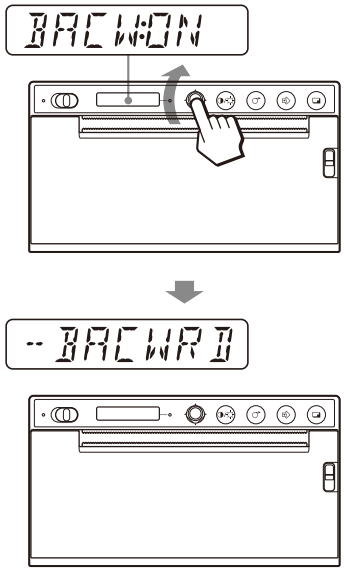

[BACW:ON] viene registrato come direzione di stampa.
Il display LCD visualizza [-BACWRD].

Nota

Se, dopo aver visualizzato una voce di menu o un'impostazione trascorrono 20 secondi circa senza che sia stata effettuata nessuna operazione, il display LCD torna a visualizzare "READY" e l'unità esce dalla modalità menu. In tal caso, l'impostazione di [-BACWRD] non viene modificata.

Per annullare l'impostazione
Tornare al passo 5 o 3 spingendo la levetta del menu verso sinistra al passo 7.

Per continuare le operazioni con il menu
Eseguire le impostazioni ripetendo i passi da 3 a 7.

Per concludere le operazioni con i menu
Visualizzare "READY" spingendo verso sinistra la levetta del menu dopo il passo 7.
L'unità esce dalla modalità menu.

Funzione di blocco del menu
Se è visualizzato il messaggio "LOCK" e, quando si cerca di premere la levetta del menu, viene emesso un avviso acustico, questo significa che la levetta del menu è disabilitata perché è attiva la funzione di blocco del menu. Per utilizzare il menu, fare riferimento alla voce "LOCK" in "Messaggi di errore" (pagina 37).

Stampa dell’elenco delle impostazioni

È possibile stampare le impostazioni correnti del menu.

1. Premere la levetta del menu o spingerla verso destra.
   Viene visualizzato l’elenco dei menu e l’unità entra in modalità menu.
2. Visualizzare [PRT.MENU] spingendo la levetta del menu verso l’alto o verso il basso, quindi premere la levetta del menu o spingerla verso destra.
3. Verificare che il display visualizzi [MENU:OK] e quindi premere o spingere verso destra la levetta del menu.
   L’unità inizia a stampare le impostazioni correnti del menu.
   Il display LCD visualizza [PRT.MENU].
4. Spingere verso sinistra la levetta del menu.
   Viene visualizzato il messaggio “READY” e l’unità entra nella modalità di stampa normale.

Memorizzazione di immagini su un’unità flash USB

Avvertenza

Utilizzo dell’apparecchiatura per scopi medici
Il connettore non è isolato.
Non connettere alcun dispositivo differente da un’unità flash USB o un sistema di stampa wireless UPA-WU10 alimentato esclusivamente dall’apparecchio.
Se è collegato un dispositivo che utilizza corrente alternata, una dispersione di corrente proveniente dal dispositivo può provocare scossa elettrica al paziente o all’operatore.

Se è inserita un’unità flash USB nel connettore OPTION (USB tipo A) sul pannello posteriore dell’unità, l’immagine acquisita dall’unità viene salvata come file di immagine bitmap su tale unità flash USB durante la stampa. I file di immagine salvati sull’unità flash USB possono essere visualizzati utilizzando un computer dotato di connettore USB (tipo A).

Cartella in cui sono memorizzati i file immagine
I file di immagini sono memorizzati nella cartella \\SONY\UP-X899MD\SN.[numero di serie di questo dispositivo] dell’unità flash USB. Se la cartella non esiste, verrà creata.

Nome di file dell’immagine
Ogni volta che si preme il pulsante PRINT per stampare, i file di immagine vengono numerati da UP_000000.bmp a UP_999999.bmp in sequenza e salvati come file di immagine bitmap sull’unità flash USB. Per le schermate suddivise, viene salvata come file ciascuna schermata. La nuova immagine viene salvata solo al momento della stampa. Al termine della stampa non è salvata.

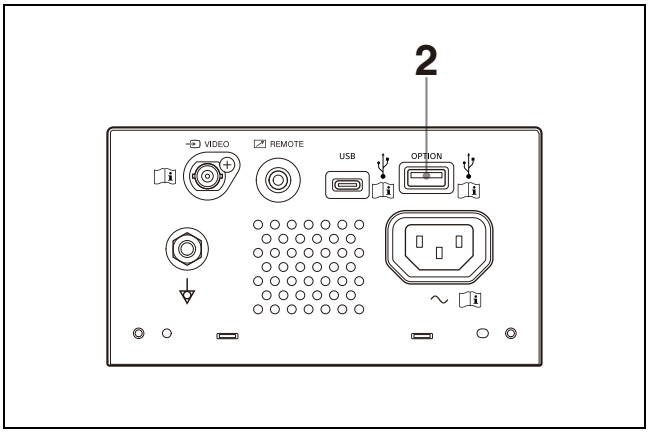

1 Accendere l'unità.

2 Inserire l'unità flash USB nel connettore OPTION (USB tipo A) dell'unità.

3 Premere il pulsante PRINT per stampare il segnale VIDEO in ingresso.
Stampare dal computer se si desidera stampare immagini memorizzate sul computer stesso.
L'unità inizia a stampare.
Al termine della stampa, l'immagine viene memorizzata anche sull'unità flash USB.
Durante la scrittura, il display LCD visualizza il messaggio "STORING". Al termine della scrittura, il messaggio "STORING" scompare.

Rimozione dell'unità flash USB
Mentre il display LCD visualizza il messaggio "STORING", l'unità sta memorizzando dati sull'unità flash USB. Se si rimuove l'unità flash USB, tali dati non verranno scritti correttamente e si potrebbero danneggiare eventuali altri dati sull'unità flash USB.

Se il display LCD visualizza il messaggio "NO SPACE"
L'unità flash USB è piena oppure è stato raggiunto il numero massimo di immagini che può essere memorizzato e quindi non è possibile memorizzare altre immagini. In questo caso, eliminare i file non necessari dall'unità flash USB utilizzando un computer oppure utilizzare una nuova unità flash USB.

Note

- Non collegare al connettore OPTION (USB tipo A) di questa unità dispositivi USB con una alimentazione propria, ad esempio dischi rigidi. Questo potrebbe causare malfunzionamenti.
- Non collegare dispositivi USB che richiedono, anche solo temporaneamente, più di 500 mA, anche se alimentati dal connettore OPTION (USB tipo A).
- L'unico formato di file supportato per il salvataggio è BMP.
- Le immagini memorizzate sull'unità flash USB non possono essere stampate di nuovo.
- È possibile memorizzare immagini sull'unità flash USB, ma non è possibile leggere o eliminare immagini salvate. Per leggere o eliminare immagini salvate utilizzare un computer dotato di connettore USB (tipo A).
- Eseguire il backup dei file dell'unità flash USB sul computer prima di utilizzare l'unità flash USB con questo dispositivo. Non è possibile garantire che i file memorizzati su un'unità flash USB non vengano danneggiati o eliminati quando vengono utilizzati su questa unità.

Note sul connettore OPTION (USB tipo A)
- È compatibile con le memorie di massa USB. (Non è garantito il funzionamento corretto con tutti i tipi di unità flash USB).
- Il collegamento del connettore OPTION (USB tipo A) all'unità flash USB tramite un hub non è garantito.
- È compatibile con USB Hi-Speed.
- Il file system corrispondente è FAT32.
- Se l'unità flash USB dispone di una funzione di blocco, assicurarsi di disabilitarla prima di utilizzare l'unità.
- Non è possibile utilizzare unità flash USB con più di una partizione.
- Le unità flash USB con funzioni speciali (ad esempio la crittografia) non sono supportate.
- È possibile collegare unità flash USB o accessori opzionali inserendoli direttamente nel connettore. Non utilizzare prolunghe USB o simili.

Mantenimento delle prestazioni ottimali dell'unità

Sicurezza

- Controllare la tensione di funzionamento prima dell'uso. Utilizzare l'unità solo con una delle sorgenti di alimentazione specificate in "Caratteristiche tecniche" (pagina 35).
- Interrompere immediatamente l'utilizzo in caso di versamento di liquidi o caduta di oggetti all'interno dell'unità. Scollegare l'unità e richiederne il controllo da parte di personale qualificato.
- Scollegare sempre l'unità dalla presa di corrente a parete se si prevede di non utilizzarla per periodi di tempo prolungati. Scollegare il cavo di alimentazione afferrandone la spina. Non tirare mai il cavo stesso.
- Non smontare l'unità. Per l'assistenza rivolgersi unicamente a personale qualificato.

Attenzione

L'apparecchio è dotato di dispositivi di taglio carta. Fare attenzione a non toccare i dispositivi di taglio carta quando si carica la carta. Non toccare i dispositivi di taglio carta per evitare di ferirsi.

Installazione

- Collocare l'unità su una superficie piana e stabile.
  Qualora si cerchi di utilizzare l'unità mentre è appoggiata su una superficie irregolare, è probabile che si verifichino malfunzionamenti.
- Non installare l'unità in prossimità di sorgenti di calore. Evitare di collocare l'unità vicino a termosifoni o grate di ventilazione, nonché in luoghi esposti alla luce solare diretta, in cui sono possibili urti o vibrazioni eccessive, oppure in cui sono presenti livelli elevati di polvere o umidità.
- Garantire una adeguata circolazione dell'aria per evitare l'accumulo di calore. Non collocare l'unità su tappeti, coperte o superfici analoghe, né accanto a tende o drappeggi.

Attenzione

Per evitare surriscaldamenti interni, mantenere uno spazio sufficiente attorno alla stampante (almeno 10 cm). Non ostruire le aperture di ventilazione sui lati destro e sinistro della stampante e sul pannello posteriore.

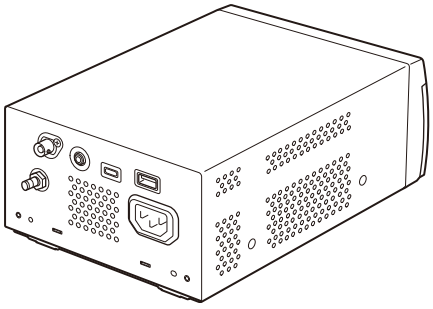

Trasporto dell'unità

- Esercitare ogni cautela per evitare urti o cadute dell'unità.
- Non trasportare o spostare l'unità mentre è caricata carta. Questo potrebbe causare malfunzionamenti.

Condensazione

Qualora l'unità venga spostata rapidamente da un ambiente freddo a uno caldo, oppure se la temperatura ambiente dovesse aumentare improvvisamente, è possibile che si formi umidità sulle superfici esterne dell'unità e/o al suo interno. Questo fenomeno è denominato condensazione. In tal caso, spegnere l'unità ed attendere la scomparsa della condensazione prima di riavviarla. L'utilizzo dell'unità mentre è presente condensazione può causare danni all'unità stessa.

Componenti di consumo

La vita utile prevista del condensatore elettrolitico è di circa 5 anni a temperature normali e in condizioni di utilizzo normale (8 ore al giorno per 25 giorni al mese).
Se le condizioni di utilizzo eccedono i valori normali sopra indicati, la vita prevista si ridurrà proporzionalmente.

Utilizzo con elettrobisturi e dispositivi analoghi

Se questo apparecchio viene utilizzato insieme ad elettrobisturi o dispositivi analoghi, l'immagine potrebbe apparire disturbata, deformata o presentare altre anomalie causate da emissioni di onde in radiofrequenza o dalle elevate tensioni presenti sul dispositivo. Questo non indica la presenza di un guasto.
Se si desidera utilizzare questo apparecchio insieme a dispositivi che generano emissioni in radiofrequenza di forte intensità o su cui sono presenti tensioni elevate, è necessario verificarne l'effetto sull'apparecchio prima dell'uso e installare l'apparecchio in modo da ridurre al minimo gli effetti e le interferenze di tali emissioni in radiofrequenza.

Pulizia esterna

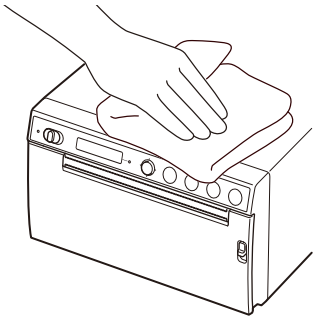

Nota

Prima di procedere con la pulizia della stampante, spostare il selettore Standby/ON su Standby e quindi **scollegare il cavo di alimentazione**.

L'utilizzo di solventi quali benzene o diluenti, oppure detergenti acidi, alcalini o abrasivi, oppure panni per pulizia chimici potrebbe danneggiare la finitura delle superfici esterne della stampante. Fare attenzione alle indicazioni seguenti:

- Pulire le superfici esterne della stampante con una soluzione di alcol isopropilico al 50–70% v/v oppure di etanolo al 76,9–81,4% v/v.
- Lo sporco più ostinato può essere rimosso con un panno morbido leggermente inumidito con una soluzione detergente neutra, pulendo quindi la superficie con la soluzione sopra indicata.
- Non forzare inutilmente per strofinare la superficie della stampante con un panno sporco. La superficie della stampante potrebbe graffiarsi.
- Non lasciare la superficie della stampante in contatto con prodotti in gomma o resine viniliche per periodi prolungati. La finitura potrebbe deteriorarsi o il rivestimento staccarsi.

Pulizia della testina termica

Qualora le stampe risultino sporche, oppure se appaiono strisce bianche sulle stampe, pulire la testina termica utilizzando il foglio di pulizia in dotazione.
Eseguire l'operazione di pulizia della testina utilizzando il menu.

Attenzione

L'apparecchio è dotato di dispositivi di taglio carta. Durante la pulizia della testina, fare attenzione a non toccare i dispositivi di taglio carta. Non toccare i dispositivi di taglio carta per evitare di ferirsi.

1 Spostare il selettore Standby/ON su ON per accendere l'alimentazione.

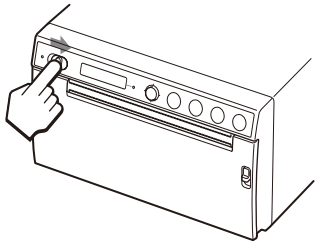

2 Abbassare la levetta OPEN per aprire lo sportello.

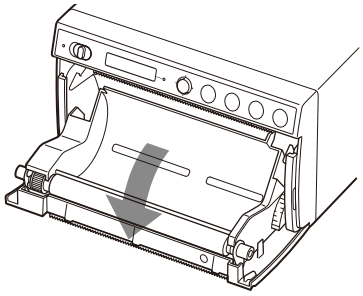

Se è presente carta nel vassoio carta, rimuoverla.

Nota

Evitare con cura che la superfici della carta tocchi altri oggetti. In caso contrario, se la carta dovesse sporcarsi, si potrebbero verificare difetti nelle stampe.

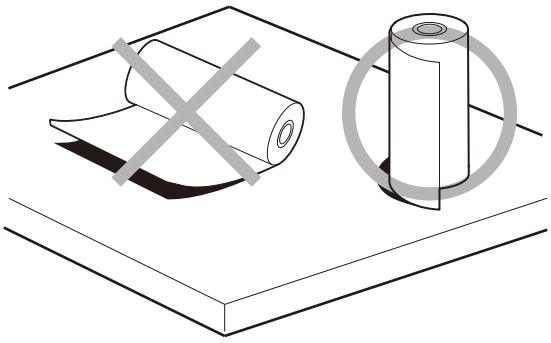

3 Inserire il foglio di pulizia in dotazione nell'apposita scanalatura presente sul vassoio carta.
Inserire il foglio di pulizia in modo che entri correttamente nella scanalatura.

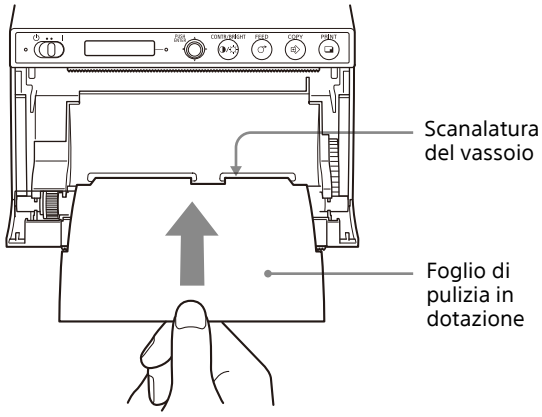

4 Chiudere lo sportello esercitando una leggera pressione su di esso.

5 Premere la levetta del menu.
Viene visualizzata la voce di menu.

6 Visualizzare [CLEAN.TH] spingendo la levetta del menu verso l'alto o verso il basso, quindi premere la levetta del menu.

7 Verificare che il display visualizzi [CLEAN:OK] e quindi premere la levetta del menu.
L'unità avvia la pulizia della testina termica.
Il display LCD visualizza [CLEAN:TH].
Al termine della pulizia, il foglio di pulizia si ferma.

8 Abbassare la levetta OPEN per aprire lo sportello, quindi rimuovere il foglio di pulizia.

9 Chiudere lo sportello esercitando una leggera pressione su di esso.

Nota

Pulire la testina termica solo quando necessario. Una pulizia eccessivamente frequente della testina termica potrebbe causare malfunzionamenti.

Pulizia del rullo di pressione

Se il rullo di pressione è sporco, la carta non viene alimentata correttamente, causando inceppamenti e qualità di stampa inaffidabile. Spostare il selettore Standby/ON su ON per accendere l'alimentazione, quindi premere il pulsante FEED per circa un secondo per estrarre una certa quantità di carta. È probabile che il rullo sia sporco qualora sia possibile estrarre facilmente la carta tirandola con la mano.

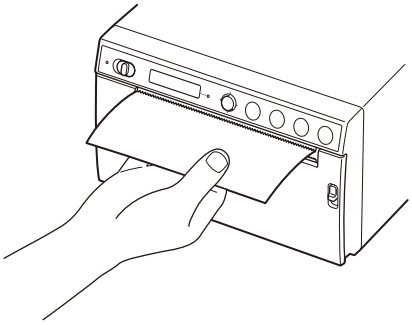

Pulire il rullo di pressione con un panno morbido, inumidito con una soluzione di etanolo al 76,9–81,4% v/v.

Attenzione

L'apparecchio è dotato di dispositivi di taglio carta. Evitare di toccare i dispositivi di taglio carta. Non toccare i dispositivi di taglio carta per evitare di ferirsi.

1 Spostare il selettore Standby/ON su ON per accendere l'alimentazione.

2 Abbassare la levetta OPEN per aprire lo sportello.
Se è presente carta nel vassoio carta, rimuoverla.

Nota

Evitare con cura che la superficie della carta tocchi altri oggetti. In caso contrario, se la carta dovesse sporcarsi, si potrebbero verificare difetti nelle stampe.

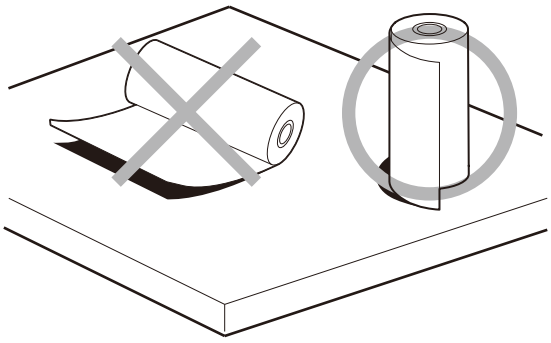

3 Pulire gentilmente il rullo di pressione utilizzando un panno morbido inumidito con etanolo.

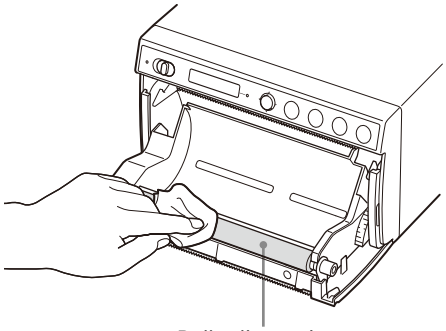

Note

- Dopo aver pulito una sezione della superficie del rullo di pressione, attendere che si asciughi, quindi ruotare il rullo di pressione e pulirne un'altra sezione.
- Non ruotare il rullo di pressione con le mani. Ruotarlo solo utilizzando il pulsante FEED. Premere il pulsante FEED per ruotare automaticamente il rullo di pressione.

4 Premere il pulsante FEED.
Il rullo di pressione ruota di circa 120 gradi.

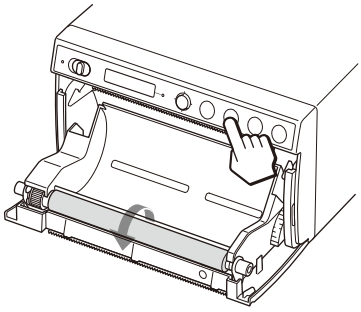

Note

- Fare attenzione a non intrappolare le dita sotto al rullo di pressione durante il suo movimento.
- Procedere con la pulizia solo dopo l'arresto completo del rullo di pressione.

5 Ripetere i passi 3 e 4 fino ad ottenere la pulizia completa del rullo di pressione.

6 Chiudere lo sportello, esercitando una leggera pressione su di esso, solo dopo la completa asciugatura del rullo di pressione.

Caratteristiche tecniche

Alimentazione
Da 100 V a 240 V ∼, 50/60 Hz
Assorbimento di corrente
Da 0,75 A a 0,5 A
Temperatura di funzionamento
Da 10 °C a 40 °C
Umidità di funzionamento
Da 20% a 80% (non è consentita la presenza di condensa)
Pressione atmosferica di funzionamento
Da 700 hPa a 1.060 hPa
Temperatura di immagazzinaggio e trasporto
Da –20 °C a +60 °C
Umidità di immagazzinaggio e trasporto
Da 20% a 90% (non è consentita la presenza di condensa)
Pressione atmosferica di immagazzinaggio e trasporto
Da 700 hPa a 1.060 hPa
Dimensioni 154 × 88 × 208 mm (l/a/p)
Peso 2,0 kg (solo stampante)
Testina termica
Testina termica di tipo thin film, 1280 punti
Dimensioni immagine
(Dimensioni di stampa standard)
100 × 75 mm
Velocità di stampa
Circa 2 sec. per immagine (960 × 1280 punti) (quando è selezionato [HI] nell'opzione [-SPEED] del menu [CONFIG.])
Circa 3,8 sec. per immagine (960 × 1280 punti) (quando è selezionato [LOW] nell'opzione [-SPEED] del menu [CONFIG.])
Connettori di ingresso
VIDEO IN (tipo BNC)
Segnali video composito NTSC o PAL: 1,0 Vp-p, 75 ohm (formato NTSC/PAL identificato automaticamente)
Interfacce Connettore OPTION (USB tipo A)
Connettore USB: tipo C (per la ricezione di dati)
Connettore REMOTE (mini jack stereo)

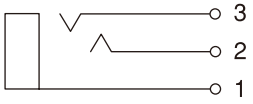

1 GND
2 PRINT SIGNAL (TTL)
L'immissione in ingresso di un impulso LOW di durata superiore a 100 msec. avvia la stampa.
3 PRINT BUSY (TTL)
Passa a HIGH durante la stampa.

Accessori forniti
Foglio di pulizia della testina termica (1)
CD-ROM (contenente le istruzioni per l'uso in più lingue, file Readme e driver della stampante) (1)
Prima dell'utilizzo della stampante (1)
Elenco dei centri di assistenza (1)
Supporti di stampa termica UPP-110HG/SET (alta lucidità) (1)
Information for Customers in Europe (Informazioni per i clienti in Europa) (1)

Accessori opzionali
Supporti di stampa termica
UPP-110HG (alta lucidità)
UPP-110HD (alta densità)
UPP-110S (alta qualità)
Sistema di stampa wireless UPA-WU10[1)]

1) Per informazioni sulla disponibilità del prodotti, rivolgersi al proprio rivenditore Sony.

Disegno e caratteristiche tecniche soggetti a modifiche senza preavviso.

Caratteristiche per ambienti medicali
Protezione contro scosse elettriche:
Classe I
Protezione contro infiltrazioni di acqua dannose:
Ordinaria
Grado di sicurezza in presenza di miscela anestetica infiammabile con aria o con ossigeno o protossido d'azoto:
Apparecchio non adatto all'uso in presenza di miscela anestetica infiammabile con aria o con ossigeno o protossido d'azoto
Modo di funzionamento:
Continuo

Note

- Prima dell'uso, verificare sempre che l'apparecchio funzioni correttamente. SONY NON POTRÀ ESSERE RITENUTA RESPONSABILE PER DANNI DI ALCUN TIPO, INCLUSI, MA NON LIMITATAMENTE A, COMPENSI O RIMBORSI IN SEGUITO ALLA MANCATA STAMPA DI QUALSIASI TIPO DI CONTENUTO O ALLA PERDITA DI DATI DOVUTA A ERRORI DELL'APPARECCHIO O DEI RELATIVI SUPPORTI DI STAMPA, DEL SOFTWARE ASSOCIATO, DELLE PERIFERICHE DI ARCHIVIAZIONE ESTERNE O DI ALTRE PERIFERICHE ESTERNE.
- SONY NON POTRÀ ESSERE RITENUTA RESPONSABILE PER DANNI DI ALCUN GENERE, INCLUSI, MA NON LIMITATAMENTE A, COMPENSI O RIMBORSI IN SEGUITO ALLA PERDITA DI PROFITTI ATTUALI O FUTURI A CAUSA DEL MANCATO FUNZIONAMENTO DEL PRESENTE APPARECCHIO, DURANTE IL PERIODO COPERTO DA GARANZIA O IN SEGUITO ALLA SCADENZA DELLA STESSA, NÉ PER NESSUN'ALTRA RAGIONE.
- SONY NON SARÀ RESPONSABILE PER RICHIESTE O RICORSI DI NESSUN TIPO PRESENTATI DA UTENTI DI QUESTO APPARATO O DA TERZI.
- SONY NON SARÀ RESPONSABILE PER LA CANCELLAZIONE O LA MANCATA CONTINUAZIONE PER QUALSIASI CAUSA O CIRCOSTANZA DI SERVIZI CORRELATI A QUESTO APPARATO.

Il supporto di stampa termica (alta lucidità) (UPP-110HG/SET) fornito è incluso per l'esecuzione di prove. Si osservi che potrebbero verificarsi scolorimenti in determinate condizioni di trasporto e di conservazione. Per ottenere prestazioni di stampa conformi alle specifiche, acquistare la carta per stampante appropriata (venduta separatamente) (pagina 17).

Ricerca e risoluzione dei problemi

Prima di rivolgersi al servizio di assistenza, cercare di risolvere eventuali problemi facendo riferimento alle soluzioni descritte di seguito. Se il problema persiste, rivolgersi al più vicino rivenditore autorizzato.

Sintomo	Cause / rimedi
Prime stampe macchiate con piccoli puntini.	È stato appena installato un nuovo rotolo di carta? →Premere e mantenere premuto il pulsante FEED per alimentare circa 15 cm – 20 cm di carta, quindi rilasciarlo.
La stampa non si avvia quando si preme il pulsante PRINT. Oppure, la stampa non si avvia nemmeno se richiesta dal computer.	• La carta non viene alimentata. →Alimentazione accesa? →L'unità è collegata correttamente? →Rotolo di carta parzialmente srotolato? →Se si desidera stampare un'immagine video, è effettivamente presente in entrata il segnale video dell'immagine? • Emissione di avviso acustico. →La testina termica si è surriscaldata? La testina termica potrebbe surriscaldarsi in caso di stampa continuata di immagini molto scure. Attendere il raffreddamento della testina. →La carta è caricata correttamente? • La carta viene alimentata ma la stampa non si avvia. →La carta è caricata con lato sbagliato rivolto verso l'alto? (pagina 18)
Bordi neri o parti mancanti intorno alla stampa.	Modificare il valore della voce di menu [-SCAN].
Inceppamento della carta.	• Abbassare la levetta OPEN per aprire lo sportello, rimuovere la stampa o il rotolo di carta, quindi estrarre con cautela la carta inceppata dall'unità. • Si è formata condensazione nell'unità? →Se l'unità è stata appena trasferita da un ambiente freddo a un ambiente caldo, potrebbe essersi formata della condensazione all'interno dell'unità stessa. Spegnere l'unità e attendere per 1–2 ore (fino a quando non raggiunge la temperatura ambiente), quindi riprovare a stampare.

Sintomo	Cause / rimedi
Stampe sporche.	• Testina termica sporca? →Pulire la testina termica servendosi del foglio di pulizia fornito. (pagina 32) • Rullo di pressione sporco? →Pulire gentilmente il rullo di pressione utilizzando un panno morbido inumidito con alcol etilico. (pagina 33)
Durante la stampa continuata di numerose immagini molto scure, l'unità si arresta e il display LCD mostra il messaggio [COOLING].	Qualora l'unità stampi in maniera continuata immagini quasi completamente nere, il circuito di protezione della testina termica potrebbe intervenire e spegnere l'unità per evitarne il surriscaldamento. Si è attivato il circuito di protezione che impedisce il surriscaldamento della testina termica. →Attendere il raffreddamento della testina termica e la scomparsa del messaggio.
Le piccole scritte o le linee bianche presenti sullo schermo non vengono stampate chiaramente.	Per la stampa dell'immagine video, è stato selezionato [COLR:ON] nella voce [-COLOR] del menu [VIDEO] for segnali di ingresso in bianco e nero? →Selezionare [COLR:OFF].
Sull'intero schermo appaiono piccoli quadrati.	Per la stampa dell'immagine video, è stato selezionato [COLR:OFF] nella voce [-COLOR] del menu [VIDEO] for segnali di ingresso a colori? →Selezionare [COLR:ON].
La stampa è troppo chiara o troppo scura.	• Il valore di [-PP.TYPE] nel menu [CONFIG.] è impostato correttamente? • Il valore di [-GAMMA] nel menu [ADJUST] è impostato correttamente?
La carta non viene alimentata correttamente.	Rullo di pressione sporco? →Pulire il rullo di pressione. (pagina 33)
La stampa si interrompe. Durante la stampa, l'unità espelle alcuni centimetri di carta bianca e si ferma. Impossibile stampare. Impossibile eseguire l'operazione di FEED. Il display mostra il messaggio "EMPTY" anche se la carta è caricata correttamente.	L'uscita carta è esposta a luce solare o luce proveniente da lampada a incandescenza contenente una forte componente a infrarossi? →L'unità è dotata di un sensore di luce a infrarossi che rileva la carta di stampa. Se l'uscita carta viene esposta direttamente a una sorgente luminosa, il rilevamento della carta potrebbe non funzionare correttamente. Riparare l'uscita carta dall'esposizione a luce diretta.

Messaggi di errore

Qualora si verifichino le condizioni descritte di seguito, il display LCD visualizza opportuni messaggi informativi. Risolvere il problema eseguendo le azioni correttive indicate accanto al messaggio.

Messaggi	Descrizione e soluzione
DOOR	Lo sportello è aperto. →Chiudere correttamente lo sportello.
EMPTY	• Non è caricata carta. • La carta è esaurita. →Caricare altra carta.
COOLING	Si è attivato il circuito di protezione che impedisce il surriscaldamento della testina termica. →Attendere la scomparsa del messaggio. La stampa riprenderà automaticamente.
LOCK	La levetta del menu o il pulsante CONTR/BRIGHT sono bloccati →Per eseguire operazioni con i menu, spegnere la stampante, quindi premere e mantenere premuta la levetta del menu riaccendendo la stampante. Se viene visualizzato il messaggio "UNLOCK", il blocco è rilasciato.
ERROR	L'unità ha riscontrato un problema tecnico. →Riavviare l'unità. Se il messaggio non scompare, rivolgersi al rivenditore autorizzato più vicino.
NO.INPUT	È stato premuto il pulsante PRINT mentre non è presente in ingresso nessun segnale video. →Collegare il connettore di ingresso VIDEO all'apparecchiatura video servendosi di un cavo BNC, quindi premere il pulsante PRINT mentre è presente in ingresso un segnale video.

Messaggi	Descrizione e soluzione
STOR.ERR	L'unità flash USB collegata al connettore USB non è riuscita a salvare l'immagine. • La capacità dell'unità flash USB non è inferiore a 64 GB. →Utilizzare un'unità flash USB con una capacità inferiore a 64 GB. • L'unità flash USB non è formattata in FAT32. →Utilizzare un'unità flash USB formattata in formato FAT32. • È attiva la funzione di protezione da scrittura dell'unità flash USB. →Disattivare la protezione da scrittura. • Sull'unità flash USB sono presenti più di una partizione che l'unità riconosce come più unità diverse. → Utilizzare un'unità flash USB con una sola partizione. • L'unità flash USB dispone di funzioni di sicurezza quali ad esempio l'autenticazione tramite impronta digitale. →L'unità non riconosce tutte le funzioni di tutte le unità flash USB. • L'unità flash USB non funziona correttamente. →Utilizzare una unità flash USB nuova.
NO.SPACE	Lo spazio disponibile sull'unità flash USB non è sufficiente. →Sostituire l'unità flash USB con una con spazio sufficiente.

Licenza

Questa unità include il software "FreeRTOS", "FreeRTOS-Plus-FAT","zlib","FreeType"e"newlib". Queste applicazioni software sono fornite sulla base di accordi di licenza con i rispettivi detentori dei diritti di copyright. In base ai requisiti dei proprietari di copyright di tali applicazioni software, abbiamo l'obbligo di informarvi di quanto segue.

FreeRTOS

FreeRTOS Kernel V11.1.0
Copyright (C) 2021 Amazon.com, Inc. or its affiliates. All Rights Reserved.

SPDX-License-Identifier:MIT

Permission is hereby granted, free of charge, to any person obtaining a copy of this software and associated documentation files (the "Software"), to deal in the Software without restriction, including without limitation the rights to use, copy, modify, merge, publish, distribute, sublicense, and/or sell copies of the Software, and to permit persons to whom the Software is furnished to do so, subject to the following conditions:

The above copyright notice and this permission notice shall be included in all copies or substantial portions of the Software.

THE SOFTWARE IS PROVIDED "AS IS", WITHOUT WARRANTY OF ANY KIND, EXPRESS OR
IMPLIED, INCLUDING BUT NOT LIMITED TO THE WARRANTIES OF MERCHANTABILITY, FITNESS
FOR A PARTICULAR PURPOSE AND NONINFRINGEMENT. IN NO EVENT SHALL THE AUTHORS OR
COPYRIGHT HOLDERS BE LIABLE FOR ANY CLAIM, DAMAGES OR OTHER LIABILITY, WHETHER
IN AN ACTION OF CONTRACT, TORT OR OTHERWISE, ARISING FROM, OUT OF OR IN
CONNECTION WITH THE SOFTWARE OR THE USE OR OTHER DEALINGS IN THE SOFTWARE.

https://www.FreeRTOS.org
https://github.com/FreeRTOS

FreeRTOS-Plus-FAT

FreeRTOS+FAT V2.3.3
Copyright (C) 2021 Amazon.com, Inc. or its affiliates. All Rights Reserved.

Permission is hereby granted, free of charge, to any person obtaining a copy of this software and associated documentation files (the "Software"), to deal in the Software without restriction, including without limitation the rights to use, copy, modify, merge, publish, distribute, sublicense, and/or sell copies of the Software, and to permit persons to whom the Software is furnished to do so, subject to the following conditions:

The above copyright notice and this permission notice shall be included in all copies or substantial portions of the Software.

THE SOFTWARE IS PROVIDED "AS IS", WITHOUT WARRANTY OF ANY KIND, EXPRESS OR
IMPLIED, INCLUDING BUT NOT LIMITED TO THE WARRANTIES OF MERCHANTABILITY, FITNESS
FOR A PARTICULAR PURPOSE AND NONINFRINGEMENT. IN NO EVENT SHALL THE AUTHORS OR
COPYRIGHT HOLDERS BE LIABLE FOR ANY CLAIM, DAMAGES OR OTHER LIABILITY, WHETHER
IN AN ACTION OF CONTRACT, TORT OR OTHERWISE, ARISING FROM, OUT OF OR IN
CONNECTION WITH THE SOFTWARE OR THE USE OR OTHER DEALINGS IN THE SOFTWARE.

https://www.FreeRTOS.org
https://github.com/FreeRTOS

zlib

(C) 1995-2022 Jean-loup Gailly and Mark Adler

This software is provided 'as-is', without any express or implied warranty. In no event will the authors be held liable for any damages arising from the use of this software.

Permission is granted to anyone to use this software for any purpose, including commercial applications, and to alter it and redistribute it freely, subject to the following restrictions:

1. The origin of this software must not be misrepresented; you must not

claim that you wrote the original software. If you use this software in a product, an acknowledgment in the product documentation would be appreciated but is not required.
2. Altered source versions must be plainly marked as such, and must not be misrepresented as being the original software.
3. This notice may not be removed or altered from any source distribution.

Jean-loup Gailly Mark Adler
jloup@gzip.org madler@alumni.caltech.edu

If you use the zlib library in a product, we would appreciate *not* receiving lengthy legal documents to sign. The sources are provided for free but without warranty of any kind. The library has been entirely written by Jean-loup Gailly and Mark Adler; it does not include third-party code.

If you redistribute modified sources, we would appreciate that you include in the file ChangeLog history information documenting your changes.

FreeType

FREETYPE LICENSES

The FreeType 2 font engine is copyrighted work and cannot be used legally without a software license. In order to make this project usable to a vast majority of developers, we distribute it under two mutually exclusive open-source licenses.

This means that *you* must choose *one* of the two licenses described below, then obey all its terms and conditions when using FreeType 2 in any of your projects or products.

- The FreeType License, found in the file `docs/FTL.TXT`, which is similar to the original BSD license *with* an advertising clause that forces you to explicitly cite the FreeType project in your product's documentation. All details are in the license file. This license is suited to products which don't use the GNU General Public License.

  Note that this license is compatible to the GNU General Public License version 3, but not version 2.

- The GNU General Public License version 2, found in `docs/GPLv2.TXT` (any later version can be used also), for programs which already use the GPL. Note that the FTL is incompatible with GPLv2 due to its advertisement clause.

The contributed BDF and PCF drivers come with a license similar to that of the X Window System. It is compatible to the above two licenses (see files `src/bdf/README` and `src/pcf/README`). The same holds for the source code files `src/base/fthash.c` and `include/freetype/internal/fthash.h`; they wer part of the BDF driver in earlier FreeType versions.

The gzip module uses the zlib license (see `src/gzip/zlib.h`) which too is compatible to the above two licenses.

The MD5 checksum support (only used for debugging in development builds) is in the public domain.

--- end of LICENSE.TXT ---

newlib

• Red Hat Incorporated
Copyright (c) 1994-2009 Red Hat, Inc. All rights reserved.

This copyrighted material is made available to anyone wishing to use, modify, copy, or redistribute it subject to the terms and conditions of the BSD License. This program is distributed in the hope that it will be useful, but WITHOUT ANY WARRANTY expressed or implied, including the implied warranties of MERCHANTABILITY or FITNESS FOR A PARTICULAR PURPOSE. A copy of this license is available at http://www.opensource.org/licenses. Any Red Hat trademarks that are incorporated in the source code or documentation are not subject to the BSD License and may only be used or replicated with the express permission of Red Hat, Inc.

• University of California, Berkeley
Copyright (c) 1981-2000 The Regents of the University of California.
All rights reserved.

Redistribution and use in source and binary forms, with or without modification, are permitted provided that the following conditions are met:

* Redistributions of source code must retain the above copyright notice, this list of conditions and the following disclaimer.
* Redistributions in binary form must reproduce the above copyright notice, this list of conditions and the following disclaimer in the documentation and/or other materials provided with the distribution.
* Neither the name of the University nor the names of its contributors may be used to endorse or promote products derived from this software without specific prior written permission.

THIS SOFTWARE IS PROVIDED BY THE COPYRIGHT HOLDERS AND CONTRIBUTORS "AS IS" AND ANY EXPRESS OR IMPLIED WARRANTIES, INCLUDING, BUT NOT LIMITED TO, THE IMPLIED WARRANTIES OF MERCHANTABILITY AND FITNESS FOR A PARTICULAR PURPOSE ARE DISCLAIMED.
IN NO EVENT SHALL THE COPYRIGHT OWNER OR CONTRIBUTORS BE LIABLE FOR ANY DIRECT, INDIRECT, INCIDENTAL, SPECIAL, EXEMPLARY, OR CONSEQUENTIAL DAMAGES (INCLUDING, BUT NOT LIMITED TO, PROCUREMENT OF SUBSTITUTE GOODS OR SERVICES; LOSS OF USE, DATA, OR PROFITS; OR BUSINESS INTERRUPTION) HOWEVER CAUSED AND ON ANY THEORY OF LIABILITY, WHETHER IN CONTRACT, STRICT LIABILITY, OR TORT (INCLUDING NEGLIGENCE OR OTHERWISE) ARISING IN ANY WAY OUT OF THE USE OF THIS SOFTWARE, EVEN IF ADVISED OF THE POSSIBILITY OF SUCH DAMAGE.

• David M. Gay (AT&T 1991, Lucent 1998)

The author of this software is David M. Gay.

Copyright (c) 1991 by AT&T.

Permission to use, copy, modify, and distribute this software for any purpose without fee is hereby granted, provided that this entire notice is included in all copies of any software which is or includes a copy or modification of this software and in all copies of the supporting documentation for such software.

THIS SOFTWARE IS BEING PROVIDED "AS IS", WITHOUT ANY EXPRESS OR IMPLIED WARRANTY. IN PARTICULAR, NEITHER THE AUTHOR NOR AT&T MAKES ANY REPRESENTATION OR WARRANTY OF ANY KIND CONCERNING THE MERCHANTABILITY
OF THIS SOFTWARE OR ITS FITNESS FOR ANY PARTICULAR PURPOSE.

The author of this software is David M. Gay.

Copyright (C) 1998-2001 by Lucent Technologies
All Rights Reserved

Permission to use, copy, modify, and distribute this software and its documentation for any purpose and without fee is hereby granted, provided that the above copyright notice appear in all copies and that both that the copyright notice and this permission notice and warranty disclaimer appear in supporting documentation, and that the name of Lucent or any of its entities not be used in advertising or publicity pertaining to distribution of the software without specific, written prior permission.

LUCENT DISCLAIMS ALL WARRANTIES WITH REGARD TO THIS SOFTWARE, INCLUDING ALL IMPLIED WARRANTIES OF MERCHANTABILITY AND FITNESS. IN NO EVENT SHALL LUCENT OR ANY OF ITS ENTITIES BE LIABLE FOR ANY SPECIAL, INDIRECT OR CONSEQUENTIAL DAMAGES OR ANY DAMAGES WHATSOEVER RESULTING FROM LOSS OF USE, DATA OR PROFITS, WHETHER IN AN ACTION OF CONTRACT, NEGLIGENCE OR OTHER TORTIOUS ACTION, ARISING OUT OF OR IN CONNECTION WITH THE USE OR PERFORMANCE OF THIS SOFTWARE.

• Advanced Micro Devices

Copyright 1989, 1990 Advanced Micro Devices, Inc.

This software is the property of Advanced Micro Devices, Inc (AMD) which specifically grants the user the right to modify, use and distribute this software provided this notice is not removed or altered. All other rights are reserved by AMD.

AMD MAKES NO WARRANTY OF ANY KIND, EXPRESS OR IMPLIED, WITH REGARD TO THIS
SOFTWARE. IN NO EVENT SHALL AMD BE LIABLE FOR INCIDENTAL OR CONSEQUENTIAL
DAMAGES IN CONNECTION WITH OR ARISING FROM THE FURNISHING, PERFORMANCE, OR
USE OF THIS SOFTWARE.

So that all may benefit from your experience, please report any problems or suggestions about this software to the 29K Technical Support Center at 800-29-29-AMD (800-292-9263) in the USA, or 0800-89-1131 in the UK, or 0031-11-1129 in Japan, toll free. The direct dial number is 512-462-4118.

Advanced Micro Devices, Inc.
29K Support Products
Mail Stop 573
5900 E. Ben White Blvd.
Austin, TX 78741
800-292-9263

• Sun Microsystems

Copyright (C) 1993 by Sun Microsystems, Inc. All rights reserved.

Developed at SunPro, a Sun Microsystems, Inc. business.
Permission to use, copy, modify, and distribute this
software is freely granted, provided that this notice is preserved.

• Hewlett Packard

(c) Copyright 1986 HEWLETT-PACKARD COMPANY

To anyone who acknowledges that this file is provided "AS IS"
without any express or implied warranty:
permission to use, copy, modify, and distribute this file
for any purpose is hereby granted without fee, provided that
the above copyright notice and this notice appears in all
copies, and that the name of Hewlett-Packard Company not be
used in advertising or publicity pertaining to distribution
of the software without specific, written prior permission.
Hewlett-Packard Company makes no representations about the
suitability of this software for any purpose.

• Hans-Peter Nilsson

Copyright (C) 2001 Hans-Peter Nilsson

Permission to use, copy, modify, and distribute this software is

freely granted, provided that the above copyright notice, this notice and the following disclaimer are preserved with no changes.

THIS SOFTWARE IS PROVIDED ``AS IS'' AND WITHOUT ANY EXPRESS OR IMPLIED WARRANTIES, INCLUDING, WITHOUT LIMITATION, THE IMPLIED WARRANTIES OF MERCHANTABILITY AND FITNESS FOR A PARTICULAR PURPOSE.

• Christopher G. Demetriou

Copyright (c) 2001 Christopher G. Demetriou
All rights reserved.

Redistribution and use in source and binary forms, with or without modification, are permitted provided that the following conditions are met:
1. Redistributions of source code must retain the above copyright notice, this list of conditions and the following disclaimer.
2. Redistributions in binary form must reproduce the above copyright notice, this list of conditions and the following disclaimer in the documentation and/or other materials provided with the distribution.
3. The name of the author may not be used to endorse or promote products derived from this software without specific prior written permission.

THIS SOFTWARE IS PROVIDED BY THE AUTHOR ``AS IS'' AND ANY EXPRESS OR IMPLIED WARRANTIES, INCLUDING, BUT NOT LIMITED TO, THE IMPLIED WARRANTIES
OF MERCHANTABILITY AND FITNESS FOR A PARTICULAR PURPOSE ARE DISCLAIMED.
IN NO EVENT SHALL THE AUTHOR BE LIABLE FOR ANY DIRECT, INDIRECT, INCIDENTAL, SPECIAL, EXEMPLARY, OR CONSEQUENTIAL DAMAGES (INCLUDING, BUT
NOT LIMITED TO, PROCUREMENT OF SUBSTITUTE GOODS OR SERVICES; LOSS OF USE,
DATA, OR PROFITS; OR BUSINESS INTERRUPTION) HOWEVER CAUSED AND ON ANY
THEORY OF LIABILITY, WHETHER IN CONTRACT, STRICT LIABILITY, OR TORT (INCLUDING NEGLIGENCE OR OTHERWISE) ARISING IN ANY WAY OUT OF THE USE OF
THIS SOFTWARE, EVEN IF ADVISED OF THE POSSIBILITY OF SUCH DAMAGE.

• SuperH, Inc.

Copyright 2002 SuperH, Inc. All rights reserved

This software is the property of SuperH, Inc (SuperH) which specifically grants the user the right to modify, use and distribute this software provided this notice is not removed or altered. All other rights are reserved by SuperH.

SUPERH MAKES NO WARRANTY OF ANY KIND, EXPRESS OR IMPLIED, WITH REGARD TO
THIS SOFTWARE. IN NO EVENT SHALL SUPERH BE LIABLE FOR INDIRECT, SPECIAL, INCIDENTAL OR CONSEQUENTIAL DAMAGES IN CONNECTION WITH OR ARISING FROM
THE FURNISHING, PERFORMANCE, OR USE OF THIS SOFTWARE.

So that all may benefit from your experience, please report any problems or suggestions about this software to the SuperH Support Center via e-mail at softwaresupport@superh.com .

SuperH, Inc.
405 River Oaks Parkway
San Jose
CA 95134
USA

• Royal Institute of Technology

Copyright (c) 1999 Kungliga Tekniska Hogskolan
(Royal Institute of Technology, Stockholm, Sweden).
All rights reserved.

Redistribution and use in source and binary forms, with or without modification, are permitted provided that the following conditions are met:

1. Redistributions of source code must retain the above copyright notice, this list of conditions and the following disclaimer.

2. Redistributions in binary form must reproduce the above copyright notice, this list of conditions and the following disclaimer in the documentation and/or other materials provided with the distribution.

3. Neither the name of KTH nor the names of its contributors may be used to endorse or promote products derived from this software without specific prior written permission.

THIS SOFTWARE IS PROVIDED BY KTH AND ITS CONTRIBUTORS ``AS IS'' AND ANY EXPRESS OR IMPLIED WARRANTIES, INCLUDING, BUT NOT LIMITED TO, THE IMPLIED WARRANTIES OF MERCHANTABILITY AND FITNESS FOR A PARTICULAR PURPOSE ARE DISCLAIMED. IN NO EVENT SHALL KTH OR ITS CONTRIBUTORS BE LIABLE FOR ANY DIRECT, INDIRECT, INCIDENTAL, SPECIAL, EXEMPLARY, OR CONSEQUENTIAL DAMAGES (INCLUDING, BUT NOT LIMITED TO, PROCUREMENT OF
SUBSTITUTE GOODS OR SERVICES; LOSS OF USE, DATA, OR PROFITS; OR BUSINESS INTERRUPTION) HOWEVER CAUSED AND ON ANY THEORY OF LIABILITY,
WHETHER IN CONTRACT, STRICT LIABILITY, OR TORT (INCLUDING NEGLIGENCE OR
OTHERWISE) ARISING IN ANY WAY OUT OF THE USE OF THIS SOFTWARE, EVEN IF ADVISED OF THE POSSIBILITY OF SUCH DAMAGE.

• Alexey Zelkin

Copyright (c) 2000, 2001 Alexey Zelkin <phantom@FreeBSD.org>
All rights reserved.

Redistribution and use in source and binary forms, with or without modification, are permitted provided that the following conditions are met:
1. Redistributions of source code must retain the above copyright notice, this list of conditions and the following disclaimer.
2. Redistributions in binary form must reproduce the above copyright notice, this list of conditions and the following disclaimer in the documentation and/or other materials provided with the distribution.

THIS SOFTWARE IS PROVIDED BY THE AUTHOR AND CONTRIBUTORS ``AS IS'' AND
ANY EXPRESS OR IMPLIED WARRANTIES, INCLUDING, BUT NOT LIMITED TO, THE IMPLIED WARRANTIES OF MERCHANTABILITY AND FITNESS FOR A PARTICULAR PURPOSE
ARE DISCLAIMED. IN NO EVENT SHALL THE AUTHOR OR CONTRIBUTORS BE LIABLE
FOR ANY DIRECT, INDIRECT, INCIDENTAL, SPECIAL, EXEMPLARY, OR CONSEQUENTIAL
DAMAGES (INCLUDING, BUT NOT LIMITED TO, PROCUREMENT OF SUBSTITUTE GOODS
OR SERVICES; LOSS OF USE, DATA, OR PROFITS; OR BUSINESS INTERRUPTION)
HOWEVER CAUSED AND ON ANY THEORY OF LIABILITY, WHETHER IN CONTRACT, STRICT
LIABILITY, OR TORT (INCLUDING NEGLIGENCE OR OTHERWISE) ARISING IN ANY WAY
OUT OF THE USE OF THIS SOFTWARE, EVEN IF ADVISED OF THE POSSIBILITY OF SUCH DAMAGE.

• Andrey A. Chernov

Copyright (C) 1997 by Andrey A. Chernov, Moscow, Russia.
All rights reserved.

Redistribution and use in source and binary forms, with or without modification, are permitted provided that the following conditions are met:
1. Redistributions of source code must retain the above copyright notice, this list of conditions and the following disclaimer.
2. Redistributions in binary form must reproduce the above copyright notice, this list of conditions and the following disclaimer in the documentation and/or other materials provided with the distribution.

THIS SOFTWARE IS PROVIDED BY THE AUTHOR ``AS IS'' AND
ANY EXPRESS OR IMPLIED WARRANTIES, INCLUDING, BUT NOT LIMITED TO, THE IMPLIED WARRANTIES OF MERCHANTABILITY AND FITNESS FOR A PARTICULAR PURPOSE
ARE DISCLAIMED. IN NO EVENT SHALL THE REGENTS OR CONTRIBUTORS BE LIABLE
FOR ANY DIRECT, INDIRECT, INCIDENTAL, SPECIAL, EXEMPLARY, OR CONSEQUENTIAL
DAMAGES (INCLUDING, BUT NOT LIMITED TO, PROCUREMENT OF SUBSTITUTE GOODS
OR SERVICES; LOSS OF USE, DATA, OR PROFITS; OR BUSINESS INTERRUPTION)
HOWEVER CAUSED AND ON ANY THEORY OF LIABILITY, WHETHER IN CONTRACT, STRICT
LIABILITY, OR TORT (INCLUDING NEGLIGENCE OR OTHERWISE) ARISING IN ANY WAY
OUT OF THE USE OF THIS SOFTWARE, EVEN IF ADVISED OF THE POSSIBILITY OF SUCH DAMAGE.

• FreeBSD

Copyright (c) 1997-2002 FreeBSD Project.
All rights reserved.

Redistribution and use in source and binary forms, with or without modification, are permitted provided that the following conditions are met:
1. Redistributions of source code must retain the above copyright notice, this list of conditions and the following disclaimer.
2. Redistributions in binary form must reproduce the above copyright notice, this list of conditions and the following disclaimer in the documentation and/or other materials provided with the distribution.

THIS SOFTWARE IS PROVIDED BY THE AUTHOR AND CONTRIBUTORS ``AS IS'' AND
ANY EXPRESS OR IMPLIED WARRANTIES, INCLUDING, BUT NOT LIMITED TO, THE IMPLIED WARRANTIES OF MERCHANTABILITY AND FITNESS FOR A PARTICULAR PURPOSE
ARE DISCLAIMED. IN NO EVENT SHALL THE AUTHOR OR CONTRIBUTORS BE LIABLE
FOR ANY DIRECT, INDIRECT, INCIDENTAL, SPECIAL, EXEMPLARY, OR CONSEQUENTIAL
DAMAGES (INCLUDING, BUT NOT LIMITED TO, PROCUREMENT OF SUBSTITUTE GOODS
OR SERVICES; LOSS OF USE, DATA, OR PROFITS; OR BUSINESS INTERRUPTION)
HOWEVER CAUSED AND ON ANY THEORY OF LIABILITY, WHETHER IN CONTRACT, STRICT
LIABILITY, OR TORT (INCLUDING NEGLIGENCE OR OTHERWISE) ARISING IN ANY WAY
OUT OF THE USE OF THIS SOFTWARE, EVEN IF ADVISED OF THE POSSIBILITY OF SUCH DAMAGE.

• S. L. Moshier

Author: S. L. Moshier.

Copyright (c) 1984,2000 S.L. Moshier

Permission to use, copy, modify, and distribute this software for any purpose without fee is hereby granted, provided that this entire notice is included in all copies of any software which is or includes a copy

or modification of this software and in all copies of the supporting documentation for such software.

THIS SOFTWARE IS BEING PROVIDED "AS IS", WITHOUT ANY EXPRESS OR IMPLIED WARRANTY. IN PARTICULAR, THE AUTHOR MAKES NO REPRESENTATION OR WARRANTY OF ANY KIND CONCERNING THE MERCHANTABILITY OF THIS SOFTWARE OR ITS FITNESS FOR ANY PARTICULAR PURPOSE.

• Citrus Project

Copyright (c)1999 Citrus Project,
All rights reserved.

Redistribution and use in source and binary forms, with or without modification, are permitted provided that the following conditions are met:
1. Redistributions of source code must retain the above copyright notice, this list of conditions and the following disclaimer.
2. Redistributions in binary form must reproduce the above copyright notice, this list of conditions and the following disclaimer in the documentation and/or other materials provided with the distribution.

THIS SOFTWARE IS PROVIDED BY THE AUTHOR AND CONTRIBUTORS ``AS IS'' AND
ANY EXPRESS OR IMPLIED WARRANTIES, INCLUDING, BUT NOT LIMITED TO, THE IMPLIED WARRANTIES OF MERCHANTABILITY AND FITNESS FOR A PARTICULAR PURPOSE
ARE DISCLAIMED. IN NO EVENT SHALL THE AUTHOR OR CONTRIBUTORS BE LIABLE
FOR ANY DIRECT, INDIRECT, INCIDENTAL, SPECIAL, EXEMPLARY, OR CONSEQUENTIAL
DAMAGES (INCLUDING, BUT NOT LIMITED TO, PROCUREMENT OF SUBSTITUTE GOODS
OR SERVICES; LOSS OF USE, DATA, OR PROFITS; OR BUSINESS INTERRUPTION) HOWEVER CAUSED AND ON ANY THEORY OF LIABILITY, WHETHER IN CONTRACT, STRICT
LIABILITY, OR TORT (INCLUDING NEGLIGENCE OR OTHERWISE) ARISING IN ANY WAY
OUT OF THE USE OF THIS SOFTWARE, EVEN IF ADVISED OF THE POSSIBILITY OF SUCH DAMAGE.

• Todd C. Miller

Copyright (c) 1998 Todd C. Miller <Todd.Miller@courtesan.com>
All rights reserved.

Redistribution and use in source and binary forms, with or without modification, are permitted provided that the following conditions are met:
1. Redistributions of source code must retain the above copyright notice, this list of conditions and the following disclaimer.
2. Redistributions in binary form must reproduce the above copyright notice, this list of conditions and the following disclaimer in the documentation and/or other materials provided with the distribution.
3. The name of the author may not be used to endorse or promote products derived from this software without specific prior written permission.

THIS SOFTWARE IS PROVIDED ``AS IS'' AND ANY EXPRESS OR IMPLIED WARRANTIES,
INCLUDING, BUT NOT LIMITED TO, THE IMPLIED WARRANTIES OF MERCHANTABILITY
AND FITNESS FOR A PARTICULAR PURPOSE ARE DISCLAIMED. IN NO EVENT SHALL
THE AUTHOR BE LIABLE FOR ANY DIRECT, INDIRECT, INCIDENTAL, SPECIAL, EXEMPLARY, OR CONSEQUENTIAL DAMAGES (INCLUDING, BUT NOT LIMITED TO, PROCUREMENT OF SUBSTITUTE GOODS OR SERVICES; LOSS OF USE, DATA, OR PROFITS;
OR BUSINESS INTERRUPTION) HOWEVER CAUSED AND ON ANY THEORY OF LIABILITY,
WHETHER IN CONTRACT, STRICT LIABILITY, OR TORT (INCLUDING NEGLIGENCE OR
OTHERWISE) ARISING IN ANY WAY OUT OF THE USE OF THIS SOFTWARE, EVEN IF ADVISED OF THE POSSIBILITY OF SUCH DAMAGE.

• DJ Delorie (i386 / arm)
Copyright (C) 1991 DJ Delorie
All rights reserved.

Redistribution, modification, and use in source and binary forms is permitted provided that the above copyright notice and following paragraph are duplicated in all such forms.

This file is distributed WITHOUT ANY WARRANTY; without even the implied warranty of MERCHANTABILITY or FITNESS FOR A PARTICULAR PURPOSE.

• Mike Barcroft

Copyright (c) 2001 Mike Barcroft <mike@FreeBSD.org>
All rights reserved.

Redistribution and use in source and binary forms, with or without modification, are permitted provided that the following conditions are met:
1. Redistributions of source code must retain the above copyright notice, this list of conditions and the following disclaimer.
2. Redistributions in binary form must reproduce the above copyright notice, this list of conditions and the following disclaimer in the documentation and/or other materials provided with the distribution.

THIS SOFTWARE IS PROVIDED BY THE AUTHOR AND CONTRIBUTORS ``AS IS'' AND
ANY EXPRESS OR IMPLIED WARRANTIES, INCLUDING, BUT NOT LIMITED TO, THE IMPLIED WARRANTIES OF MERCHANTABILITY AND FITNESS FOR A PARTICULAR PURPOSE
ARE DISCLAIMED. IN NO EVENT SHALL THE AUTHOR OR CONTRIBUTORS BE LIABLE
FOR ANY DIRECT, INDIRECT, INCIDENTAL, SPECIAL, EXEMPLARY, OR CONSEQUENTIAL
DAMAGES (INCLUDING, BUT NOT LIMITED TO, PROCUREMENT OF SUBSTITUTE GOODS
OR SERVICES; LOSS OF USE, DATA, OR PROFITS; OR BUSINESS INTERRUPTION) HOWEVER CAUSED AND ON ANY THEORY OF LIABILITY, WHETHER IN CONTRACT, STRICT
LIABILITY, OR TORT (INCLUDING NEGLIGENCE OR OTHERWISE) ARISING IN ANY WAY
OUT OF THE USE OF THIS SOFTWARE, EVEN IF ADVISED OF THE POSSIBILITY OF SUCH DAMAGE.

• Arm Ltd

Copyright (c) 2009-2018 Arm Ltd
All rights reserved.

Redistribution and use in source and binary forms, with or without modification, are permitted provided that the following conditions are met:
1. Redistributions of source code must retain the above copyright notice, this list of conditions and the following disclaimer.
2. Redistributions in binary form must reproduce the above copyright notice, this list of conditions and the following disclaimer in the documentation and/or other materials provided with the distribution.
3. The name of the company may not be used to endorse or promote products derived from this software without specific prior written permission.

• Ed Schouten - Free BSD

Copyright (c) 2008 Ed Schouten <ed@FreeBSD.org>
All rights reserved.

Redistribution and use in source and binary forms, with or without modification, are permitted provided that the following conditions are met:
1. Redistributions of source code must retain the above copyright notice, this list of conditions and the following disclaimer.
2. Redistributions in binary form must reproduce the above copyright notice, this list of conditions and the following disclaimer in the documentation and/or other materials provided with the distribution.

THIS SOFTWARE IS PROVIDED BY THE AUTHOR AND CONTRIBUTORS ``AS IS'' AND
ANY EXPRESS OR IMPLIED WARRANTIES, INCLUDING, BUT NOT LIMITED TO, THE IMPLIED WARRANTIES OF MERCHANTABILITY AND FITNESS FOR A PARTICULAR PURPOSE
ARE DISCLAIMED. IN NO EVENT SHALL THE AUTHOR OR CONTRIBUTORS BE LIABLE
FOR ANY DIRECT, INDIRECT, INCIDENTAL, SPECIAL, EXEMPLARY, OR CONSEQUENTIAL
DAMAGES (INCLUDING, BUT NOT LIMITED TO, PROCUREMENT OF SUBSTITUTE GOODS
OR SERVICES; LOSS OF USE, DATA, OR PROFITS; OR BUSINESS INTERRUPTION) HOWEVER CAUSED AND ON ANY THEORY OF LIABILITY, WHETHER IN CONTRACT, STRICT
LIABILITY, OR TORT (INCLUDING NEGLIGENCE OR OTHERWISE) ARISING IN ANY WAY
OUT OF THE USE OF THIS SOFTWARE, EVEN IF ADVISED OF THE POSSIBILITY OF SUCH DAMAGE.

• Andrew Turner (arm-* targets)

Copyright (c) 2013 Andrew Turner <andrew@FreeBSD.ORG>
All rights reserved.

Redistribution and use in source and binary forms, with or without modification, are permitted provided that the following conditions are met:
1. Redistributions of source code must retain the above copyright notice, this list of conditions and the following disclaimer.
2. Redistributions in binary form must reproduce the above copyright notice, this list of conditions and the following disclaimer in the documentation and/or other materials provided with the distribution.

THIS SOFTWARE IS PROVIDED BY THE AUTHOR AND CONTRIBUTORS ``AS IS'' AND
ANY EXPRESS OR IMPLIED WARRANTIES, INCLUDING, BUT NOT LIMITED TO, THE IMPLIED WARRANTIES OF MERCHANTABILITY AND FITNESS FOR A PARTICULAR PURPOSE
ARE DISCLAIMED. IN NO EVENT SHALL THE AUTHOR OR CONTRIBUTORS BE LIABLE
FOR ANY DIRECT, INDIRECT, INCIDENTAL, SPECIAL, EXEMPLARY, OR CONSEQUENTIAL
DAMAGES (INCLUDING, BUT NOT LIMITED TO, PROCUREMENT OF SUBSTITUTE GOODS
OR SERVICES; LOSS OF USE, DATA, OR PROFITS; OR BUSINESS INTERRUPTION) HOWEVER CAUSED AND ON ANY THEORY OF LIABILITY, WHETHER IN CONTRACT, STRICT
LIABILITY, OR TORT (INCLUDING NEGLIGENCE OR OTHERWISE) ARISING IN ANY WAY
OUT OF THE USE OF THIS SOFTWARE, EVEN IF ADVISED OF THE POSSIBILITY OF SUCH DAMAGE.

• BSD-2-Clause-FreeBSD David Schultz (arm-* targets)

SPDX-License-Identifier: BSD-2-Clause-FreeBSD

Copyright (c) 2004-2011 David Schultz <das@FreeBSD.ORG>
All rights reserved.

Redistribution and use in source and binary forms, with or without

modification, are permitted provided that the following conditions
are met:
1. Redistributions of source code must retain the above copyright
notice, this list of conditions and the following disclaimer.
2. Redistributions in binary form must reproduce the above copyright
notice, this list of conditions and the following disclaimer in the
documentation and/or other materials provided with the distribution.

THIS SOFTWARE IS PROVIDED BY THE AUTHOR AND CONTRIBUTORS ``AS IS'' AND
ANY EXPRESS OR IMPLIED WARRANTIES, INCLUDING, BUT NOT LIMITED TO, THE
IMPLIED WARRANTIES OF MERCHANTABILITY AND FITNESS FOR A PARTICULAR PURPOSE
ARE DISCLAIMED. IN NO EVENT SHALL THE AUTHOR OR CONTRIBUTORS BE LIABLE
FOR ANY DIRECT, INDIRECT, INCIDENTAL, SPECIAL, EXEMPLARY, OR CONSEQUENTIAL
DAMAGES (INCLUDING, BUT NOT LIMITED TO, PROCUREMENT OF SUBSTITUTE GOODS
OR SERVICES; LOSS OF USE, DATA, OR PROFITS; OR BUSINESS INTERRUPTION)
HOWEVER CAUSED AND ON ANY THEORY OF LIABILITY, WHETHER IN CONTRACT, STRICT
LIABILITY, OR TORT (INCLUDING NEGLIGENCE OR OTHERWISE) ARISING IN ANY WAY
OUT OF THE USE OF THIS SOFTWARE, EVEN IF ADVISED OF THE POSSIBILITY OF
SUCH DAMAGE.

• ARM Ltd (1)
Copyright (c) 2008-2015 ARM Ltd
All rights reserved.

Redistribution and use in source and binary forms, with or without
modification, are permitted provided that the following conditions
are met:
1. Redistributions of source code must retain the above copyright
notice, this list of conditions and the following disclaimer.
2. Redistributions in binary form must reproduce the above copyright
notice, this list of conditions and the following disclaimer in the
documentation and/or other materials provided with the distribution.
3. The name of the company may not be used to endorse or promote
products derived from this software without specific prior written
permission.

THIS SOFTWARE IS PROVIDED BY ARM LTD ``AS IS'' AND ANY EXPRESS OR IMPLIED
WARRANTIES, INCLUDING, BUT NOT LIMITED TO, THE IMPLIED WARRANTIES OF
MERCHANTABILITY AND FITNESS FOR A PARTICULAR PURPOSE ARE DISCLAIMED.
IN NO EVENT SHALL ARM LTD BE LIABLE FOR ANY DIRECT, INDIRECT, INCIDENTAL,
SPECIAL, EXEMPLARY, OR CONSEQUENTIAL DAMAGES (INCLUDING, BUT NOT LIMITED
TO, PROCUREMENT OF SUBSTITUTE GOODS OR SERVICES; LOSS OF USE, DATA, OR
PROFITS; OR BUSINESS INTERRUPTION) HOWEVER CAUSED AND ON ANY THEORY OF
LIABILITY, WHETHER IN CONTRACT, STRICT LIABILITY, OR TORT (INCLUDING
NEGLIGENCE OR OTHERWISE) ARISING IN ANY WAY OUT OF THE USE OF THIS
SOFTWARE, EVEN IF ADVISED OF THE POSSIBILITY OF SUCH DAMAGE.

• ARM Ltd (2)
Copyright (c) 2012-2014 ARM Ltd
All rights reserved.

Redistribution and use in source and binary forms, with or without
modification, are permitted provided that the following conditions
are met:
1. Redistributions of source code must retain the above copyright
notice, this list of conditions and the following disclaimer.
2. Redistributions in binary form must reproduce the above copyright
notice, this list of conditions and the following disclaimer in the
documentation and/or other materials provided with the distribution.
3. The name of the company may not be used to endorse or promote
products derived from this software without specific prior written
permission.

THIS SOFTWARE IS PROVIDED BY ARM LTD ``AS IS'' AND ANY EXPRESS OR IMPLIED
WARRANTIES, INCLUDING, BUT NOT LIMITED TO, THE IMPLIED WARRANTIES OF
MERCHANTABILITY AND FITNESS FOR A PARTICULAR PURPOSE ARE DISCLAIMED.
IN NO EVENT SHALL ARM LTD BE LIABLE FOR ANY DIRECT, INDIRECT, INCIDENTAL,
SPECIAL, EXEMPLARY, OR CONSEQUENTIAL DAMAGES (INCLUDING, BUT NOT LIMITED
TO, PROCUREMENT OF SUBSTITUTE GOODS OR SERVICES; LOSS OF USE, DATA, OR
PROFITS; OR BUSINESS INTERRUPTION) HOWEVER CAUSED AND ON ANY THEORY OF
LIABILITY, WHETHER IN CONTRACT, STRICT LIABILITY, OR TORT (INCLUDING
NEGLIGENCE OR OTHERWISE) ARISING IN ANY WAY OUT OF THE USE OF THIS
SOFTWARE, EVEN IF ADVISED OF THE POSSIBILITY OF SUCH DAMAGE.

• ARM Ltd (3)
Optimized strstr function.
Copyright (c) 2018 Arm Ltd. All rights reserved.
SPDX-License-Identifier: BSD-3-Clause
Redistribution and use in source and binary forms, with or without
modification, are permitted provided that the following conditions
are met:
1. Redistributions of source code must retain the above copyright
notice, this list of conditions and the following disclaimer.
2. Redistributions in binary form must reproduce the above copyright
notice, this list of conditions and the following disclaimer in the
documentation and/or other materials provided with the distribution.
3. The name of the company may not be used to endorse or promote
products derived from this software without specific prior written
permission.
THIS SOFTWARE IS PROVIDED BY ARM LTD ``AS IS'' AND ANY EXPRESS OR IMPLIED
WARRANTIES, INCLUDING, BUT NOT LIMITED TO, THE IMPLIED WARRANTIES OF
MERCHANTABILITY AND FITNESS FOR A PARTICULAR PURPOSE ARE DISCLAIMED.
IN NO EVENT SHALL ARM LTD BE LIABLE FOR ANY DIRECT, INDIRECT, INCIDENTAL,
SPECIAL, EXEMPLARY, OR CONSEQUENTIAL DAMAGES (INCLUDING, BUT NOT LIMITED
TO, PROCUREMENT OF SUBSTITUTE GOODS OR SERVICES; LOSS OF USE, DATA, OR
PROFITS; OR BUSINESS INTERRUPTION) HOWEVER CAUSED AND ON ANY THEORY OF
LIABILITY, WHETHER IN CONTRACT, STRICT LIABILITY, OR TORT (INCLUDING
NEGLIGENCE OR OTHERWISE) ARISING IN ANY WAY OUT OF THE USE OF THIS
SOFTWARE, EVEN IF ADVISED OF THE POSSIBILITY OF SUCH DAMAGE.

• ARM Ltd (4)
Copyright (c) 2015 ARM Ltd.
All rights reserved.
Redistribution and use in source and binary forms, with or without
modification, are permitted provided that the following conditions are met:
* Redistributions of source code must retain the above copyright
notice, this list of conditions and the following disclaimer.
* Redistributions in binary form must reproduce the above copyright
notice, this list of conditions and the following disclaimer in the
documentation and/or other materials provided with the distribution.
* Neither the name of the Linaro nor the
names of its contributors may be used to endorse or promote products
derived from this software without specific prior written permission.
THIS SOFTWARE IS PROVIDED BY THE COPYRIGHT HOLDERS AND CONTRIBUTORS
"AS IS" AND ANY EXPRESS OR IMPLIED WARRANTIES, INCLUDING, BUT NOT
LIMITED TO, THE IMPLIED WARRANTIES OF MERCHANTABILITY AND FITNESS FOR
A PARTICULAR PURPOSE ARE DISCLAIMED. IN NO EVENT SHALL THE COPYRIGHT
HOLDER OR CONTRIBUTORS BE LIABLE FOR ANY DIRECT, INDIRECT, INCIDENTAL,
SPECIAL, EXEMPLARY, OR CONSEQUENTIAL DAMAGES (INCLUDING, BUT NOT
LIMITED TO, PROCUREMENT OF SUBSTITUTE GOODS OR SERVICES; LOSS OF USE,
DATA, OR PROFITS; OR BUSINESS INTERRUPTION) HOWEVER CAUSED AND ON ANY
THEORY OF LIABILITY, WHETHER IN CONTRACT, STRICT LIABILITY, OR TORT
(INCLUDING NEGLIGENCE OR OTHERWISE) ARISING IN ANY WAY OUT OF THE USE
OF THIS SOFTWARE, EVEN IF ADVISED OF THE POSSIBILITY OF SUCH DAMAGE.

• The Regents of the University of California (1)
Copyright (c) 1990 The Regents of the University of California.
All rights reserved.

Redistribution and use in source and binary forms are permitted
provided that the above copyright notice and this paragraph are
duplicated in all such forms and that any documentation,
and/or other materials related to such
distribution and use acknowledge that the software was developed
by the University of California, Berkeley. The name of the
University may not be used to endorse or promote products derived
from this software without specific prior written permission.
THIS SOFTWARE IS PROVIDED ``AS IS'' AND WITHOUT ANY EXPRESS OR
IMPLIED WARRANTIES, INCLUDING, WITHOUT LIMITATION, THE IMPLIED
WARRANTIES OF MERCHANTABILITY AND FITNESS FOR A PARTICULAR PURPOSE.

• The Regents of the University of California (2)
Copyright (c) 1990, 2007 The Regents of the University of California.
All rights reserved.

Redistribution and use in source and binary forms are permitted
provided that the above copyright notice and this paragraph are
duplicated in all such forms and that any documentation,
and/or other materials related to such
distribution and use acknowledge that the software was developed
by the University of California, Berkeley. The name of the
University may not be used to endorse or promote products derived
from this software without specific prior written permission.
THIS SOFTWARE IS PROVIDED ``AS IS'' AND WITHOUT ANY EXPRESS OR
IMPLIED WARRANTIES, INCLUDING, WITHOUT LIMITATION, THE IMPLIED
WARRANTIES OF MERCHANTABILITY AND FITNESS FOR A PARTICULAR PURPOSE.

• The Regents of the University of California (3)
Copyright (c) 1990 The Regents of the University of California.
All rights reserved.

Redistribution and use in source and binary forms, with or without
modification, are permitted provided that the following conditions
are met:
1. Redistributions of source code must retain the above copyright
notice, this list of conditions and the following disclaimer.
2. Redistributions in binary form must reproduce the above copyright
notice, this list of conditions and the following disclaimer in the
documentation and/or other materials provided with the distribution.
3. Neither the name of the University nor the names of its contributors
may be used to endorse or promote products derived from this software
without specific prior written permission.

THIS SOFTWARE IS PROVIDED BY THE REGENTS AND CONTRIBUTORS ``AS IS'' AND
ANY EXPRESS OR IMPLIED WARRANTIES, INCLUDING, BUT NOT LIMITED TO, THE

IMPLIED WARRANTIES OF MERCHANTABILITY AND FITNESS FOR A PARTICULAR PURPOSE
ARE DISCLAIMED. IN NO EVENT SHALL THE REGENTS OR CONTRIBUTORS BE LIABLE
FOR ANY DIRECT, INDIRECT, INCIDENTAL, SPECIAL, EXEMPLARY, OR CONSEQUENTIAL
DAMAGES (INCLUDING, BUT NOT LIMITED TO, PROCUREMENT OF SUBSTITUTE GOODS
OR SERVICES; LOSS OF USE, DATA, OR PROFITS; OR BUSINESS INTERRUPTION)
HOWEVER CAUSED AND ON ANY THEORY OF LIABILITY, WHETHER IN CONTRACT, STRICT
LIABILITY, OR TORT (INCLUDING NEGLIGENCE OR OTHERWISE) ARISING IN ANY WAY
OUT OF THE USE OF THIS SOFTWARE, EVEN IF ADVISED OF THE POSSIBILITY OF
SUCH DAMAGE.

- The Regents of the University of California (4)

Copyright (c) 1987, 2000 Regents of the University of California.
All rights reserved.

Redistribution and use in source and binary forms are permitted
provided that: (1) source distributions retain this entire copyright
notice and comment, and (2) distributions including binaries display
the following acknowledgement: ``This product includes software
developed by the University of California, Berkeley and its contributors''
in the documentation or other materials provided with the distribution.
Neither the name of the University nor the names of its
contributors may be used to endorse or promote products derived
from this software without specific prior written permission.
THIS SOFTWARE IS PROVIDED ``AS IS'' AND WITHOUT ANY EXPRESS OR
IMPLIED WARRANTIES, INCLUDING, WITHOUT LIMITATION, THE IMPLIED
WARRANTIES OF MERCHANTABILITY AND FITNESS FOR A PARTICULAR PURPOSE.

- The Regents of the University of California (5)

Copyright (c) 1992, 1993
The Regents of the University of California. All rights reserved.

Redistribution and use in source and binary forms, with or without
modification, are permitted provided that the following conditions
are met:
1. Redistributions of source code must retain the above copyright
notice, this list of conditions and the following disclaimer.
2. Redistributions in binary form must reproduce the above copyright
notice, this list of conditions and the following disclaimer in the
documentation and/or other materials provided with the distribution.
3. Neither the name of the University nor the names of its contributors
may be used to endorse or promote products derived from this software
without specific prior written permission.

THIS SOFTWARE IS PROVIDED BY THE REGENTS AND CONTRIBUTORS ``AS IS'' AND
ANY EXPRESS OR IMPLIED WARRANTIES, INCLUDING, BUT NOT LIMITED TO, THE
IMPLIED WARRANTIES OF MERCHANTABILITY AND FITNESS FOR A PARTICULAR PURPOSE
ARE DISCLAIMED. IN NO EVENT SHALL THE REGENTS OR CONTRIBUTORS BE LIABLE
FOR ANY DIRECT, INDIRECT, INCIDENTAL, SPECIAL, EXEMPLARY, OR CONSEQUENTIAL
DAMAGES (INCLUDING, BUT NOT LIMITED TO, PROCUREMENT OF SUBSTITUTE GOODS
OR SERVICES; LOSS OF USE, DATA, OR PROFITS; OR BUSINESS INTERRUPTION)
HOWEVER CAUSED AND ON ANY THEORY OF LIABILITY, WHETHER IN CONTRACT, STRICT
LIABILITY, OR TORT (INCLUDING NEGLIGENCE OR OTHERWISE) ARISING IN ANY WAY
OUT OF THE USE OF THIS SOFTWARE, EVEN IF ADVISED OF THE POSSIBILITY OF
SUCH DAMAGE.

EU: Sony Europe B.V.
Da Vincilaan 7-D1, 1930 Zaventem, Belgium
UK: Sony Europe B.V.
The Heights, Brooklands, Weybridge,
Surrey KT13 0XW, United Kingdom
CH: Sony Europe B.V., Hoofddorp,
Schlieren/Switzerland Branch
Wiesenstrasse 5, 8952 Schlieren, Switzerland

EC REP
Sony Belgium, bijkantoor van
Sony Europe B.V.
Da Vincilaan 7-D1, 1930 Zaventem,
Belgium

CH REP
Sony Europe B.V., Hoofddorp,
Schlieren/Switzerland Branch
Wiesenstrasse 5, 8952 Schlieren,
Switzerland

Sony Corporation
1-7-1 Konan Minato-ku Tokyo,
108-0075 Japan