5-056-876-**41** (1)
2025-07

Hibrit Grafik Baskı

Kullanım Talimatları

Cihazı çalıştırmadan önce bu kılavuzu iyice okuyun ve ileride başvurmak için saklayın.

UP-X899MD

© 2025 Sony Corporation

İçindekiler

Başlarken

Genel Bakış 11
Parçaların ve Kontrollerin Yeri ve İşlevi 12
Ön Panel 12
Arka Panel 12

Hazırlık

Bir Bilgisayara Bağlama 14
Yazıcı Sürücüsünü Bilgisayara Yükleme 15
Kağıt 15
Kullanabileceğiniz Kağıt 15
Kağıt Yükleme 16

İşlem

Bir Baskı İşi Başlatma 19
Video Ekipmanından Yazdırma 19
Bilgisayardan Yazdırma 20
Basılan Kağıdı Kesme 21
Bir Baskı İşini İptal Etme 21
Son Çıktının Kopyalarını Bastırma 21
Kağıt Besleme 21
Kontrast ve Parlaklığı Ayarlama 22
Menü Kullanılarak Yapılan Ayarlamalar ve Ayarlar 23
Menü Yapısı 23
Menü Listesi 24
Temel Menü İşlemleri 26
Ayarlar Listesini Bastırma 28
Görüntüleri bir USB Bellek Çubuğuna Depolama 28

Diğerleri

Ünitenin Performansını Sürdürme 30
Güvenlik Hakkında 30
Kurulum Hakkında 30
Ünitenin Taşınmasıyla İlgili Notlar 30
Yoğuşma durumunda 30
Sarf malzemeleri hakkında 30
Elektrocerrahi bıçakları ve benzer cihazlarla birlikte kullanın 30
Dolabı Temizleme 31
Termal Baskı Kafasını Temizleme 31
Baskı Silindirini Temizleme 32
Teknik Özellikler 33
Sorun Giderme 35
Hata Mesajları 36
Lisans 37

Kullanım Talimatları / Amaçlanan Kullanım

Sony UP-X899MD yazıcı kompakt, tıbbi kullanıma uygun bir siyah ve beyaz dijital yazıcıdır. Mobil C kolu, ultrason, kardiyak kateterizasyon laboratuvarı gibi tıbbi görüntüleme sistemlerine ve diğer uyumlu görüntüleme sistemlerine bağlanmak üzere tasarlanmıştır. Yazıcı hasta kaydı veya sevk için bu sistemler tarafından yakalanan durağan görüntülerin basılı kopyalarını üretir.

Değiştirilmiş şekliyle Avrupa Tıbbi Cihaz Yönetmeliği 2017/745 (MDR) kapsamında ilgili Düzenleyici Bilgiler

Yazıcı, inceleme ve daha fazla klinik kararın desteklenmesi için tıbbi görüntüleme sistemleri tarafından yakalanan durağan görüntülerin basılı kopyasını üretmek üzere tasarlanmıştır.

Notlar

- Bu ekipmandan elde edilen çıkış görüntüleri tanı amaçlı kullanılamaz.
- Bu ekipman tıp uzmanlarına yöneliktir.
- Bu ekipman klinikler, muayene odaları ve ameliyathaneler gibi tıbbi ortamlarda kullanıma yöneliktir.

Kontrendikasyonlar

Bu cihazın kullanımını kontrendike eden bilinen belli durumlar yoktur.

Hasta popülasyonu

Hasta popülasyonu herhangi bir kısıtlamaya tabi değildir.

Uyarı

Yangın veya elektrik çarpması riskini azaltmak için, bu aparatı yağmur veya neme maruz bırakmayın.

Elektrik çarpmasını önlemek için bölmeyi açmayın. Yalnızca yetkili personelin servisine başvurun.

Bu ekipman üzerinde modifikasyon yapılması yasaktır.

Uyarı

Elektrik çarpması riskini ortadan kaldırmak için bu ekipmanın sadece koruyucu topraklamalı bir şebeke hattına bağlanması gerekir.

Uyarı

Ana güç bağlantısını kesmek için fişi çekin.

Birimi kurarken, sabit elektrik hattında bulunan, kolayca erişilebilen bir bağlantı kesme cihazı bağlayın ya da fişi birimin yakınında bulunan, kolayca erişilebilir bir prize takın.
Elektrikli Tıbbi ekipmanı, fişten çekmenin zor olduğu yerlere koymayın.
Birimin işletimi sırasında bir sorun oluşursa güç kaynağını kesmek için bağlantı kesme cihazını çalıştırın ya da fişi çıkarın.

Ürün üzerindeki semboller



Kullanım talimatlarına bakın
Bu sembolün görüldüğü ünitenin parçalarına ilişkin kullanım talimatlarında bu yönlendirmeleri takip edin.



Bu sembol, üreticiyi gösterir ve üretici adı ile adresinin yanında bulunur.



Bu sembol İthalatçı'yı gösterir. İthalatçı'nın adı ve kayıtlı ofis adresinin yanında görünür.



Bu sembol Avrupa Topluluğu temsilcisini gösterir ve Avrupa Topluluğu temsilcisinin adı ve adresinin yanında görünür.



Bu sembol BK Sorumlu Kişisi'ni gösterir ve BK Sorumlu Kişisi'nin adı ve adresinin yanında görünür.



Bu sembol İsviçre Yetkili Temsilcisi'ni gösterir ve İsviçre Yetkili Temsilcisi'nin adı ve adresinin yanında görünür.



Bu sembol Avrupa Topluluğu'ndaki tıbbi cihazı gösterir.



Bu sembol, üretim tarihini gösterir.



Bu sembol, seri numarasını gösterir.



Bu sembol Benzersiz Cihaz Tanıtıcı'yı (UDI) gösterir ve Benzersiz Cihaz Tanımlaması barkod gösteriminin yanında görünür.



Bu sembol, bir sistemin çeşitli parçalarını aynı potansiyel değerine getiren eş potansiyel terminalini gösterir.



Depolama ve taşıma sıcaklığı
Bu sembol, depolama ve taşıma ortamları için kabul edilebilir sıcaklık aralığını gösterir.



Depolama ve taşıma nemi
Bu sembol, depolama ve taşıma ortamları için kabul edilebilir nem aralığını gösterir.



Depolama ve taşıma basıncı
Bu sembol, depolama ve taşıma ortamları için kabul edilebilir atmosfer basıncı aralığını gösterir.



Bu sembol, keskin köşeleri gösterir.

Yardımcı teçhizatlar için



Bu sembol, parti kodunu gösterir.



Bu sembol "Tekrar kullanmayın" anlamına gelir.

Avrupa'daki müşteriler için

Cihazla alakalı meydana gelen herhangi bir ciddi olay, üreticiye ve kullanıcının ve/veya hastanın ikamet ettiği üye ülkenin yetkili makamına bildirilmelidir.

Tıbbi ortamlarda kullanımına ilişkin önemli güvenlik tedbirleri ve ikazları

1. Üniteye bağlanan tüm cihazlar IEC 60601-1, IEC 60950-1, IEC 62368-1 ve IEC 60065 standartları ve bu cihazlara uygulanabilir nitelikteki diğer IEC/ISO standartları uyarınca belgelendirilmiş veya uyumlu olmalıdır.

2. Buna ek olarak, sistem bir bütün olarak IEC 60601-1 standartlarıyla uyumlu olmalıdır. Ünitenin sinyal girişine/çıkışına bağlı tüm çevre cihazlar tıbbi amaçla kullanılan sistemi oluşturur ve bu nedenle kullanıcı, sistemin bir bütün olarak IEC 60601-1 standartlarıyla uyumlu olmasını sağlamakla yükümlüdür. Eğer bu konuda bir şüphe duyarsanız, kalifiye Sony servis personeline danışın.

3. Ünite diğer bir cihaza bağlandığında kaçak akım artabilir.

4. Piyasada satılan güç kaynakları ile çalışan ve IEC 60601-1 standartlarıyla uyumlu olmayan üniteye bağlı tüm yardımcı cihazlar için, IEC 60601-1 standartları ile uyumlu bir yalıtım transformatörü takın ve piyasada satılan güç kaynağına bu transformatör üzerinden bağlayın.

5. Ünite radyo frekans enerjisi üretir, kullanır ve yayar. Kullanım el kitabına uygun olarak kurulmaz ve kullanılmazsa, diğer cihazlarda parazite sebep olabilir. Eğer ünite parazite sebep olursa (bu durum güç kablosunun üniteden çıkarılmasıyla tespit edilebilir) aşağıdaki adımları deneyin:
   – Ünitenin yerini etkilenen cihazlara göre değiştirin.
   – Üniteyi ve etkilenen cihazları farklı branşman devrelerine bağlayın.
   Daha fazla bilgi için kalifiye Sony servis personeline danışın.
   (Geçerli standart: IEC 60601-1-2)

Tıbbi ortamlarda kullanımına ilişkin önemli EMC (Elektromanyetik Uyumluluk) ikazları

- UP-X899MD EMC konusunda özel önlemlere ihtiyaç duyar ve bu çalıştırma talimatlarında verilmiş olan EMC bilgileri doğrultusunda kurulumunun yapılması ve kullanıma sunulması gerekir.
- UP-X899MD profesyonel bir sağlık hizmeti tesisi ortamında kullanılmak üzere tasarlanmıştır.
- Cep telefonları gibi taşınabilir ve mobil RF iletişim ekipmanları UP-X899MD'yi etkileyebilir.

Uyarı

- Taşınabilir RF iletişim ekipmanı, UP-X899MD'in herhangi bir parçasından en az 30 cm uzakta kullanılmalıdır. Aksi takdirde, bu ekipmanın performansında düşüş yaşanabilir.
- Eğer UP-X899MD bir diğer ekipmanla bitişik ya da üst üste kullanılmak durumundaysa kullanılacağı yapılandırma dahilinde normal çalışıp çalışmadığının doğrulanması için denetlenmelidir.
- Sony Corporation tarafından satışa sunulan yedek parçalar hariç belirtilenlerin dışında yardımcı teçhizatların ve kabloların kullanılması UP-X899MD'nin bağışıklığında düşüşe ve emisyonlarda artışa sebep olabilir.

<table>
<tr><th colspan="3">Kılavuz ve üreticinin beyanı – elektromanyetik emisyonlar</th></tr>
<tr><td colspan="3">UP-X899MD aşağıda belirtilen elektromanyetik ortamda kullanılmak üzere tasarlanmıştır. Müşteri veya UP-X899MD kullanıcısı bu cihazın bu tür bir ortamda kullanılacağını taahhüt etmelidir.</td></tr>
<tr><td>Emisyon testi</td><td>Uyumluluk</td><td>Elektromanyetik ortam – kılavuz</td></tr>
<tr><td>RF emisyonları

CISPR 11</td><td>Grup 1</td><td>UP-X899MD dahili fonksiyonu için sadece RF enerjisi kullanır. Bu sebeple, bu cihaza ait RF emisyonları çok düşüktür ve yakındaki elektronik ekipmanlarda herhangi bir parazit oluşmasına sebep olmaz.</td></tr>
<tr><td>RF emisyonları

CISPR 11
CISPR 32</td><td>Sınıf B</td><td rowspan="3">UP-X899MD, ev sistemleri ve mesken olarak kullanılan binalara güç sağlayan düşük voltajlı güç beslemesi ağına doğrudan bağlı olan sistemler de dahil olmak üzere her türlü sistemde kullanıma uygundur.</td></tr>
<tr><td>Harmonik emisyonlar

IEC 61000-3-2</td><td>Sınıf A</td></tr>
<tr><td>Gerilim dalgalanmaları/ titrek emisyonlar

IEC 61000-3-3</td><td>Uygun</td></tr>
</table>

Kılavuz ve üreticinin beyanı – elektromanyetik bağışıklık			
UP-X899MD aşağıda belirtilen elektromanyetik ortamda kullanılmak üzere tasarlanmıştır. Müşteri veya UP-X899MD kullanıcısı bu cihazın bu tür bir ortamda kullanılacağını taahhüt etmelidir.			
Bağışıklık testi	IEC 60601 test seviyesi	Uyumluluk derecesi	Elektromanyetik ortam – kılavuz
Elektrostatik deşarj (ESD) IEC 61000-4-2	±8 kV temas ±15 kV hava	±8 kV temas ±15 kV hava	Zemin ahşap, beton veya seramik karo olmalıdır. Zemin sentetik malzeme ile kaplı ise, bağıl nemin en az %30 olması önerilir.
Elektrikli hızlı geçici rejim/ patlama IEC 61000-4-4	enerji besleme hatları için ±2 kV giriş/çıkış hatları için ±1 kV	enerji besleme hatları için ±2 kV giriş/çıkış hatları için ±1 kV	Şebeke güç kalitesi, tipik ticari ortam veya hastane ortamı için kullanılan kalitede olmalıdır.
Akım Yükselişi IEC 61000-4-5	±1 kV hatlardan hatlara ±2 kV hatlardan toprağa	±1 kV diferansiyel mod ±2 kV genel mod	Şebeke güç kalitesi, tipik ticari ortam veya hastane ortamı için kullanılan kalitede olmalıdır.
Güç kaynağı giriş hatlarındaki voltaj düşüşleri, kısa kesintiler ve voltaj değişiklikleri IEC 61000-4-11	%0 U_T (U_T'de %100 düşüş) 0,5/1 devir için [a] %40 U_T (U_T'de %60 düşüş) 5 devir için %70 U_T (U_T'de %30 düşüş) 25/30 devir için [a] (0,5 sn için) %0 U_T (U_T'de %100 düşüş) 250/300 devir için [a] (5 sn için)	%0 U_T (U_T'de %100 düşüş) 0,5/1 devir için [a] %40 U_T (U_T'de %60 düşüş) 5 devir için %70 U_T (U_T'de %30 düşüş) 25/30 devir için [a] (0,5 sn için) %0 U_T (U_T'de %100 düşüş) 250/300 devir için [a] (5 sn için)	Şebeke güç kalitesi, tipik ticari ortam veya hastane ortamı için kullanılan kalitede olmalıdır. UP-X899MD kullanıcısının ana şebeke kesintileri esnasında sürekli çalışmaya ihtiyaç duyması halinde, UP-X899MD'nin kesintisiz bir güç kaynağından veya bir bataryadan güç alması tavsiye edilmektedir.
Güç frekansı (50/60 Hz) manyetik alanı IEC 61000-4-8	30 A/m	30 A/m	Güç frekansı manyetik alanları, tipik ticari ortam veya hastane ortamında bulunan tipik bir yerin özelliklerine uygun seviyede olmalıdır.
Yakınlık manyetik alanları IEC 61000-4-39	65 A/m 134,2 kHz Nabız modülasyonu 2,1 kHz 7,5 A/m 13,56 MHz Nabız modülasyonu 50 kHz	65 A/m 134,2 kHz Nabız modülasyonu 2,1 kHz 7,5 A/m 13,56 MHz Nabız modülasyonu 50 kHz	UP-X899MD'nin yakınlık manyetik alanları, tipik bir ticari veya hastane ortamındaki tipik bir ortam özelliklerinin seviyesinde olmalıdır.
NOT: U_T test seviyesinin uygulanmasından önceki a.c. şebeke gerilimini tanımlar.			

a Örneğin, 10/12 sayısı 50 Hz'de 10 devir veya 60 Hz'de 12 devir anlamına gelir.

Kılavuz ve üreticinin beyanı – elektromanyetik bağışıklık			
UP-X899MD aşağıda belirtilen elektromanyetik ortamda kullanılmak üzere tasarlanmıştır. Müşteri veya UP-X899MD kullanıcısı bu cihazın bu tür bir ortamda kullanılacağını taahhüt etmelidir.			
Bağışıklık testi	IEC 60601 test seviyesi	Uyumluluk derecesi	Elektromanyetik ortam – kılavuz
			Taşınabilir ve mobil RF iletişim ekipmanları, kabloları da dahil olmak üzere UP-X899MD'nin herhangi bir parçasına, vericinin frekansı için geçerli olan denklemden elde edilen ve tavsiye edilen ayrım mesafesinden daha yakın kullanılmamalıdır. **Tavsiye edilen ayrım mesafesi**
İletilen RF IEC 61000-4-6	3 Vrms 150 kHz ila 80 MHz ISM bandları dışında [c] 6 Vrms 150 kHz ila 80 MHz ISM bandları içinde [c]	3 Vrms 6 Vrms	$d = 1{,}2\sqrt{P}$
Yayılan RF IEC 61000-4-3	3 V/m 80 MHz ila 2,7 GHz	3 V/m	IEC 60601-1-2: 2007 $d = 1{,}2\sqrt{P}$ 80 MHz ila 800 MHz $d = 2{,}3\sqrt{P}$ 800 MHz ila 2,5 GHz IEC 60601-1-2: 2014 + A1: 2020 $d = 2{,}0\sqrt{P}$ 80 MHz ila 2,7 GHz *P*, verici üreticisine göre vericinin watt (W) olarak ölçülmüş olan maksimum çıkış gücü değeri ve *d*, tavsiye edilen metre (m) cinsinden ayrım mesafesidir. Elektromanyetik saha tetkiki ile belirlenen sabit RF vericilerinin alan güçleri, [a] her bir frekans alanına ait uyumluluk seviyesinin altında olmalıdır. [b] Üzerinde aşağıdaki işaret bulunan ekipmanın çevresinde parazit meydana gelebilir: 

NOT 1: 80 MHz ve 800 MHz'de daha yüksek olan frekans aralığı geçerlidir.

NOT 2: Bu kurallar her türlü durumda geçerli olmayabilir. Elektromanyetik yayılım, yapılar, nesneler ve insanlar tarafından gerçekleştirilen emilim ve yansımadan etkilenmektedir.

a Radyo, (cep/kablosuz) telefonlar ve kara mobil radyoları, amatör radyolar, AM ve FM radyo yayınları ve TV yayınları için baz istasyonları gibi sabit vericilerin saha kuvvetleri teorik olarak kesin bir şekilde tahmin edilemez. Sabit RF vericilerinden kaynaklanan elektromanyetik alanın değerlendirilebilmesi için bir elektromanyetik saha tetkiki yapılmalıdır. UP-X899MD'nin kullanıldığı yerdeki ölçülen saha kuvvetinin, yukarıda belirtilen geçerli RF uyumluluk seviyesinin üzerinde olması halinde UP-X899MD'nin normal şekilde çalıştığının doğrulanması için gözlemlenmesi gereklidir. Anormal performans gözlemlenmesi durumunda, UP-X899MD'nin yeniden ayarlanması veya yerinin değiştirilmesi gibi ek önlemlerin alınması gerekli olabilir.

b 150 kHz ile 80 MHz arasındaki frekans aralığının üzerinde, saha kuvvetleri 3 V/m'den düşük olmalıdır.

c 150 kHz ve 80 MHz aralığındaki ISM (endüstriyel, bilimsel ve tıbbi) bandları 6,765 MHz ila 6,795 MHz; 13,553 MHz ila 13,567 MHz; 26,957 MHz ila 27,283 MHz ve 40,66 MHz ila 40,70 MHz'dir.

Taşınabilir ve mobil RF iletişim ekipmanları ile UP-X899MD arasındaki tavsiye edilen ayrım mesafesi

UP-X899MD, yayılan RF bozulmalarının kontrollü olduğu bir elektromanyetik ortamda kullanıma yöneliktir. UP-X899MD müşterisi veya kullanıcısı, taşınabilir ve mobil RF iletişim ekipmanı (Vericiler) ile UP-X899MD arasında, iletişim ekipmanının maksimum çıkış gücüne göre, aşağıda tavsiye edilen minimum ayrım mesafesini koruyarak elektromanyetik parazitlerin önlenmesine katkıda bulunabilir.

Vericinin nominal maksimum çıkış gücü W	Vericinin frekansına göre ayrım mesafesi m				
	IEC 60601-1-2 : 2007			IEC 60601-1-2 : 2014 + A1: 2020	
	150 kHz ila 80 MHz $d = 1,2\sqrt{P}$	80 MHz ila 800 MHz $d = 1,2\sqrt{P}$	800 MHz ila 2,5 GHz $d = 2,3\sqrt{P}$	150 kHz ila 80 MHz $d = 1,2\sqrt{P}$	80 MHz ila 2,7 GHz $d = 2,0\sqrt{P}$
0,01	0,12	0,12	0,23	0,12	0,20
0,1	0,38	0,38	0,73	0,38	0,63
1	1,2	1,2	2,3	1,2	2,0
10	3,8	3,8	7,3	3,8	6,3
100	12	12	23	12	20

Yukarıda sıralananların dışında maksimum çıkış gücüne sahip vericiler için metre (m) olarak tavsiye edilen mesafe d, P vericinin üreticisine göre vericinin watt (W) cinsinden maksimum çıkış gücü değeri olmak üzere, vericinin frekansına uygulanan formül kullanılarak belirlenebilir.

NOT 1: 80 MHz ve 800 MHz'de, daha yüksek olan frekans aralığı için olan ayrım mesafesi geçerlidir.

NOT 2: Bu kurallar her türlü durumda geçerli olmayabilir. Elektromanyetik yayılım, yapılar, nesneler ve insanlar tarafından gerçekleştirilen emilim ve yansımadan etkilenmektedir.

Kılavuz ve üreticinin beyanı – elektromanyetik bağışıklık					
UP-X899MD, yayılan RF bozulmalarının kontrollü olduğu bir elektromanyetik ortamda kullanıma yöneliktir. Taşınabilir RF iletişim ekipmanı, UP-X899MD'in herhangi bir parçasından en az 30 cm uzakta kullanılmalıdır. Aksi takdirde, bu ekipmanın performansında düşüş yaşanabilir.					
Bağışıklık testi	Band [a]	Servis [a]	Modülasyon	IEC 60601 test seviyesi	Uyumluluk derecesi
RF kablosuz iletişim ekipmanlarından gelen yakınlık alanları IEC 61000-4-3	380 – 390 MHz	TETRA 400	Nabız modülasyonu 18 Hz	27 V/m	27 V/m
	430 – 470 MHz	GMRS 460 FRS 460	FM ±5 kHz sapma 1 kHz sin.	28 V/m	28 V/m
	704 – 787 MHz	LTE Band 13, 17	Nabız modülasyonu 217 Hz	9 V/m	9 V/m
	800 – 960 MHz	GSM 800/900 TETRA 800 iDEN 820 CDMA 850 LTE Band 5	Nabız modülasyonu 18 Hz	28 V/m	28 V/m
	1.700 – 1.990 MHz	GSM 1800 CDMA 1900 GSM 1900 DECT LTE Band 1, 3, 4, 25 UMTS	Nabız modülasyonu 217 Hz	28 V/m	28 V/m
	2.400 – 2.570 MHz	Bluetooth WLAN 802.11 b/g/n RFID 2450 LTE Band 7	Nabız modülasyonu 217 Hz	28 V/m	28 V/m
	5.100 – 5.800 MHz	WLAN 802.11 a/n	Nabız modülasyonu 217 Hz	9 V/m	9 V/m
NOT: Bu kurallar her türlü durumda geçerli olmayabilir. Elektromanyetik yayılım, yapılar, nesneler ve insanlar tarafından gerçekleştirilen emilim ve yansımadan etkilenmektedir.					
a Bazı servisler için sadece çıkış yolu frekansları dahil edilir.					

Dikkat

Üniteyi veya yardımcı teçhizatları bertaraf ederken ilgili bölge veya ülkenin yasalarına ve ayrıca ilgili hastanenin yasal çevre kirliliği düzenlemelerine uymanız gerekmektedir.



Güç bağlantısı hakkında uyarı

Yerel güç kaynağınız için uygun bir güç kablosu kullanın.

1. Varsa her ülkenin güvenlik kurallarına uyan, onaylanmış Güç Kablosu (3 telli şebeke elektrik kablosu)/Aygıt Konnektörü/Toprak kontakları olan fiş kullanın.
2. Uygun derecelendirmelere (Voltaj, Amper) uyan Güç Kablosu (3 telli ana elektrik kablosu)/ Aygıt Konnektörü/Fiş kullanın.

Yukarıdaki Güç Kablosu/Aygıt Konnektörü/Fiş kullanımıyla ilgili sorularınız olursa lütfen yetkili bir servis personeline başvurun.

Önemli

İsim levhası alt kısımda bulunmaktadır.

Dikkat

Cihazı bir MR (Manyetik Rezonans) ortamında kullanmayın.
Bir arızaya, yangına ve istenmeyen bir harekete neden olabilir.

Bu cihaz çocukların bulunabilecekleri ortamlarda kullanım için uygun değildir.

Genel Bakış

Bu ünite, giriş görüntüsü verilerine göre bir termal baskı kafası ısıtılarak ve görüntüyü kağıda bastırmak için baskı kafası özel termal baskı kağıdına bastırılarak görüntüleri bastıran bir yazıcıdır. Aşağıdaki özelliklere sahiptir.

Kalite, yüksek kalite, hızlı baskı
- Bir dahili yüksek hızlı sürücü IC'si ile donatılmış bir ince film termal baskı kafası mevcuttur ve 12,8 nokta/mm yüksek çözünürlükte görüntüler basılabilir.
- Yüksek hızda baskı yaparken ([CONFIG.] menüsünün [-SPEED] sekmesinde [HI] seçildiğinde) baskı başına yaklaşık 2 saniyede bir yüksek kalitede görüntü (960 × 1280 nokta) basılabilir.
- 256 geçiş tonuna kadar siyah-beyaz baskı yapılabilir.
- Dahili sıcaklık düzeltme devreleri, (bulanık) baskılara neden olabilecek sıcaklık değişikliklerini önler.

Not

15 °C veya daha düşük ortam sıcaklıklarında baskı işlemi, güç tasarrufu moduna (LOW) geçer.

Video ekipmanı veya bilgisayardan yazdırılabilir
Hem NTSC hem de PAL video girişlerinden yazdırabilirsiniz. Ayrıca bu ünitede Yüksek Hızlı USB'ye (USB 2.0 uyumlu) karşılık gelen bir USB konnektörü (tip C) bulunmaktadır; böylece bilgisayardan bir dijital görüntü yazdırabilirsiniz. Video ekipmanı veya bilgisayarlardan yazdırmaya geçmek için işlem yapmanız gerekli değildir.

Geliştirilmiş gama eğrisi
Artık dört yeni gama eğrisi mevcuttur. Ayrıca [DIGITAL] menüsünün [-DRIVER] sekmesinde [898/897] ögesini seçerek önceki modele karşılık gelen gama eğrisine de geçebilirsiniz.

USB bellek çubuğuna görüntü depolama
Bu ünitede Yüksek Hızlı USB'ye (USB 2.0 uyumlu) karşılık gelen OPTION konnektörü (USB tip A) bulunmaktadır; böylece bir USB bellek çubuğuna basılı bir görüntüyü depolayabilirsiniz. CONTR/BRIGHT düğmesi kullanılarak yapılan ayarlamaların USB bellek çubuğuna kaydedilen görüntülere uygulanmadığını unutmayın.

Kolay kağıt yükleme
Kapağa serbest erişim, kolay yükleme için kağıdı üniteye bırakmanızı sağlar.

Parçaların ve Kontrollerin Yeri ve İşlevi

Ayrıntılı bilgi için atıfta bulunulan parantez ( ) içine alınmış sayfa numaralarına bakın.

Ön Panel

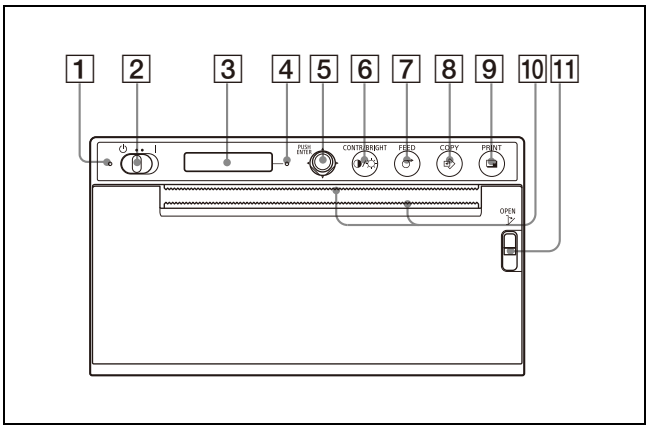

1 **Beklemede LED'i**
Beklemedeyken turuncu yanar.
Beklemede/AÇIK anahtarı açık olarak ayarlandığında ve güç açıldığında kapanır.

2 **⏻ (Beklemede) / I (AÇIK) anahtarı (17, 19, 26, 31)**
Anahtarı **I** tarafına getirin, güç açılır ve LCD'deki arka ışık beyaz yanar. Beklemeye girmek için anahtarı ⏻ tarafına getirin.

Not

Beklemede/AÇIK anahtarı beklemeye ayarlandığında veya ana güç kapatılıp tekrar açıldığında yaklaşık beş saniye bekleyin ve üniteyi açın.

3 **LCD (19, 23)**
Menü işlemleri sırasında menü ögeleri ve ayarlar görüntülenir.

4 **Alarm LED'i**
Bir hata oluştuğunda turuncu yanar.
LCD'de hata mesajı görünür.

5 **Menü kolu (26, 32)**
Menü işlemlerini gerçekleştirmek için kullanın.

6 **◑/☼ CONTR/BRIGHT (kontrast/parlaklık) düğmesi (22)**
Çıktıların kontrastını ve parlaklığını ayarlayın. Düğmeye her basıldığında [CONT] (kontrast) ve [BRIG] (parlaklık) menüleri arasında geçiş yapar.

7 **FEED düğmesi (18, 21)**
Kağıt beslemek için basılı tutun.
FEED düğmesine basılı tuttuğunuz sürece ünite kağıt beslemeye devam eder. Bir baskı işi devam ederken baskı işini iptal etmek için basın.

8 **COPY düğmesi (21)**
Önceki baskının başka bir kopyasını bastırmak için basın.
Menü kullanılarak ayarlanan baskı adedinden bağımsız olarak bu düğmeye her bastığınızda sadece bir kopya bastırabilirsiniz.

9 **PRINT düğmesi (19, 29)**
Bir video sinyali girdiğinde o an video monitöründe görüntülenen görüntüyü yazdırmak için basın.

10 **Kağıt kesiciler**
Bastırdıktan sonra kağıdı kesmek için kullanın.
Kesiciler, çıkış yuvasının üzerine ve altına yerleştirilmiştir.

11 **OPEN kolu (17)**
Kapağı açmak için kolu aşağı itin.
Kol, güç kablosu bağlı olmadığında ve ünite beklemede olduğunda bile kullanılabilir.

Arka Panel

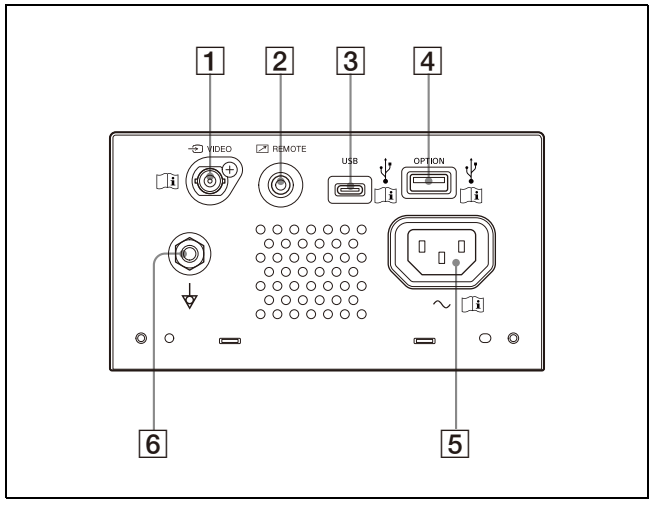

1 **VIDEO giriş konnektörü (BNC tipi)**
Video ekipmanının video çıkış konnektörüne bağlayın.

Dikkat
Bu terminale ve hastalara aynı anda temas etmeyin.
Aksi halde, bu durum, ünite arızalanırsa hastalara zarar verebilecek voltaj oluşmasıyla sonuçlanabilir.
Konnektörleri bağlamadan veya bağlantılarını kesmeden önce her zaman güç kablosunun bağlantısını kesin.

2 **REMOTE (uzaktan kumanda) konnektörü (14)**
Uzaktan bir düğme vb. ile kontrol etmek için kullanın.

3 **USB konnektörü (tip C)**
Yüksek Hızlı USB (ayrı olarak satılır) ile uyumlu bir USB kablosu kullanılarak USB arabirimi ile donatılmış bir bilgisayara bağlanır.

4 **OPTION konnektörü (USB tip A) (29)**
Bir USB bellek çubuğu bağlayın.
Bu konnektör, isteğe bağlı aksesuarlara da güç sağlar.

Not

FAT32 ile biçimlendirilmiş bir USB bellek çubuğu kullanın.

5 **AC IN konnektörü**
Belirtilen güç kablosunu kullanın.

6 **Eş potansiyel terminali**
Bir sistemin çeşitli parçalarını aynı potansiyele getirmek amacıyla eş potansiyel girişine bağlamak için kullanılır.

Bir Bilgisayara Bağlama

Uyarı

Bu üniteyi medikal amaçlarla kullanmak
Bu ekipmanın konnektörleri izole değildir.
IEC 60601-1 ile uyumlu olmayan hiçbir cihazı bağlamayın.
Alternatif akım kullanan bir bilgi teknolojisi cihazı veya AV cihazı bağlandığı zaman akım kaçağı oluşabilir ve bu da hastayı veya operatörü elektrik çarpmasına neden olabilir.
Eğer bu tarz bir cihazın mutlaka kullanılması gerekiyorsa bir izolasyon transformatörü bağlayarak veya bağlantı kabloları arasına bir izolatör bağlayarak güç kaynağını izole edin.
Bu önlemleri aldıktan sonra oluşan yeni risk düzeyinin IEC 60601-1 ile uyumlu olduğunu kontrol edin.

Notlar

- Üniteyi güç kablosunun bağlantısını kestikten sonra bağlayın.
- En son güç kablosunu bağlayın.
- Üniteyi bilgisayara bağlamadan önce üniteyi, bilgisayarı, monitörü ve bilgisayara bağlı tüm çevre cihazları kapatın.
- Üniteyi bilgisayara bağlamadan önce güç kablosunun ünite ile bağlantısını kesin. Güç kablosunu üniteye sadece üniteyi ve bilgisayarı bağladıktan sonra bağlayın.
- Bilgisayar kılavuzunda açıklanan bağlantı prosedürlerini izleyin.
- Kabloların her iki uca sıkıca bağlandığından emin olun.
- Üniteyle birlikte verilen ünite sürücü yazılımı, bir ağa bağlı ünitenin kullanılması için uygun değildir.
- Bir hub aracılığıyla USB kablosu kullanılarak bilgisayara bağlandığında, yazıcının çalışması garanti edilmez.
- Tek bir bilgisayara iki veya daha fazla ünite bağlanamaz.

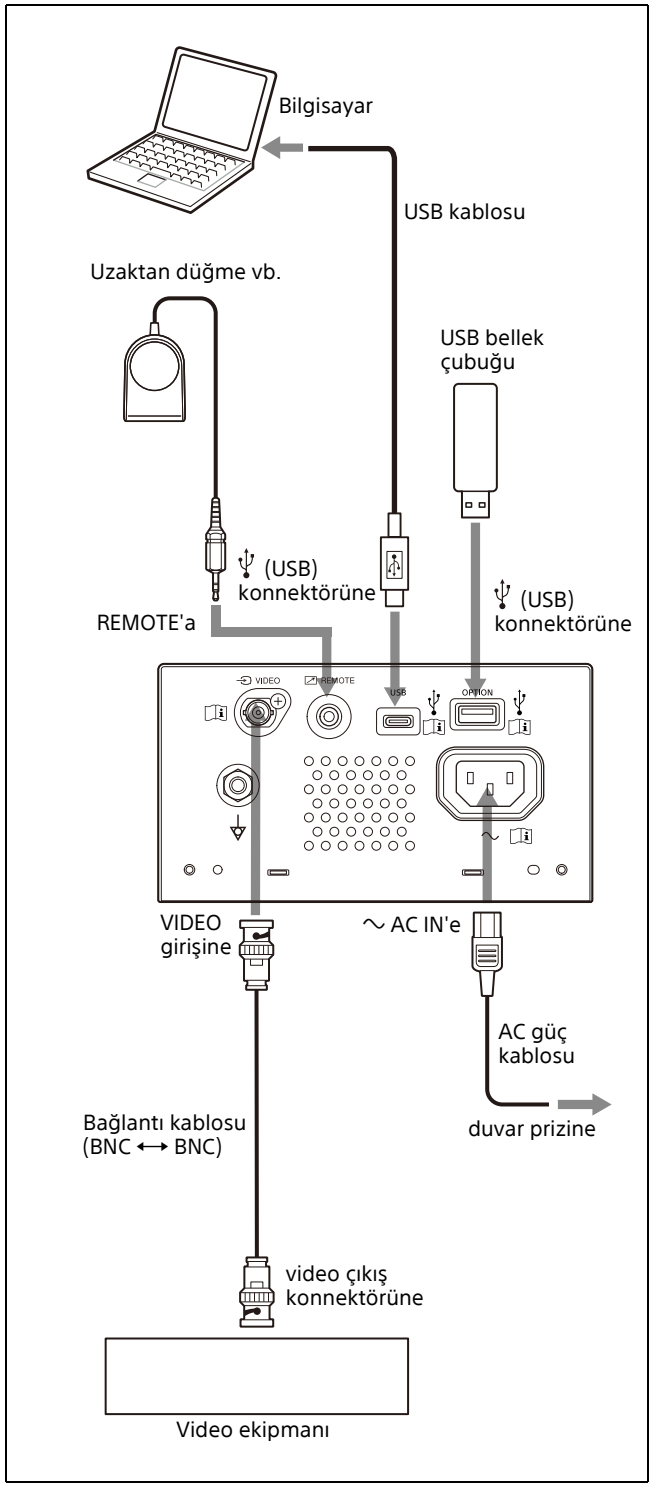

Yazıcı Sürücüsünü Bilgisayara Yükleme

Windows 10/11 kullandığınızda bu üniteyi bilgisayara bağlamadan önce temin edilen yazıcı sürücüsünü bilgisayara yükleyin. Yükleme talimatları için temin edilen CD-ROM'daki "Yükleme ve Kurulum Kılavuzu"na ve Readme dosyasına bakın.
Ayrıca [DIGITAL] menüsünün [-DRIVER] sekmesinde [DRV:898] veya [DRV:897] ögesini seçerek UP-X898MD, UP-D898MD veya UP-D897'ye yönelik sürücüyü kullanarak da baskı yapabilirsiniz (sayfa 25).

Not

Bu ünite açıldığında bu üniteye bağlanan bilgisayarı bekleme (askıya alınmış) veya duraklatma moduna almayın. Arıza meydana gelebilir.

Kağıt

Sadece bu ünite ile birlikte kullanılmak üzere tasarlanmış Sony UPP-110S/110HD/110HG kağıt kullanın. Bu üniteyle birlikte başka herhangi bir kağıt kullanılırsa yüksek baskı kalitesi garanti edilmez ve bu tür kağıtlar üniteye zarar verebilir. UP-880/890MD serisi yazıcı için belirtilen UPP-110HA'yı kullanamazsınız.

Kullanabileceğiniz Kağıt

Baskı kağıdı özellikleri aşağıdaki gibidir.

Baskı Özellikleri	Kağıt Türü
TYPE I (Normal)	UPP-110S
TYPE II (Çok Yoğun)	UPP-110HD
TYPE V (Çok Parlak)	UPP-110HG

Kağıdın saklanması ve kullanımı ile ilgili notlar

Tekrar kullanmayın
Tekrar kullanmak arızaya neden olabilir ve baskı sonuçlarını olumsuz yönde etkileyebilir.

Kullanılmayan kağıdı saklama
Kağıdı aşağıdaki yerlerde saklayın. Başka bir yerde saklanması, kağıtta renk bozulmasına neden olabilir.
- 30 °C'nin altında serin, karanlık bir yerde
- Güneş ışığı ve oda ışığından uzakta karanlık, kuru bir yerde
- Alkol veya diğer uçucu organik çözücülerle, selobantla, vinil klorürle vb. temas etmeyen bir yerde

Kağıt yükleme
- Yükleme sırasında kağıdı parmaklarınızla baskı yüzeyine dokunmadan dikkatlice tutun. Ultrason jeli, parmak izleri veya ter, resimlerin bulanık çıkmasına neden olabilir.
- Kağıdın ön kenarındaki etiketi çıkardıktan sonra baskı işleminden önce kağıdı 15 cm – 20 cm dışarıya doğru çekin. Kağıt üzerinde kalan etiket yapışkanı, resmi bozabilir.
- Çıkarılan kağıdı tekrar kullanırsanız, baskı işleminden önce kağıdı 15 cm – 20 cm dışarıya doğru çekin. Toz vb. varsa, resmi bozabilir.

Çıktıları saklama

- Kağıdı aşağıdaki yerlerde saklayın. Başka bir yerde saklanması, kağıtta renk bozulmasına veya soluk baskılara neden olabilir.
  - 30 °C'nin altında serin, karanlık bir yerde (Plastik içermeyen kağıt arasında veya polipropilen poşette vb. saklayın)
  - Doğrudan güneş ışığı ve oda ışığından uzakta karanlık, kuru bir yerde
  - Alkol veya diğer uçucu organik çözücülerle, selobantla, vinil klorürle vb. temas etmeyen bir yerde
- Kağıdı diazo ıslak kopyalarla (ozalit baskı) ile birlikte istiflemeyin. Ayrıca baskılı tarafların birbirine bakmadığından emin olun. Aksi takdirde kağıtta renk bozulmasına veya soluk baskılara neden olabilir.
- Kağıdı yapıştırırken çift taraflı bant veya su bazlı yapıştırıcı kullanın.

Kağıdı elden çıkarma

Kağıdı yakmayın.
Kağıt, ilgili yerel ve ulusal mevzuata ve ilgili hastane yönetmeliklerine uygun şekilde elden çıkarılmalıdır.

Kağıt Yükleme

Kağıt yüklerken ünite üzerindeki sembollerle ilgili notlara mutlaka uyun.

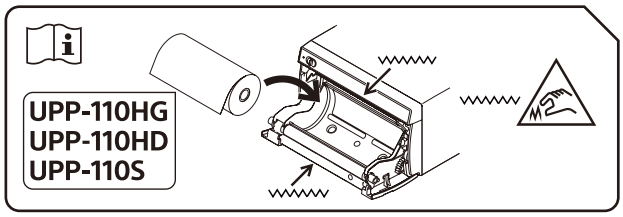

Dikkat
Kağıt kesiciler, ünite içinde yerleşiktir. Kağıt yüklerken, kağıt kesicilere dokunmamaya dikkat edin. Kağıt kesicilere dokunmak yaralanmaya neden olabilir.

Dikkat
Kapağın içine ve hastaya aynı anda temas etmeyin.
Bunlara aynı anda temas etmek ünite arızalıysa hastalar için zararlı olabilecek voltaj üretilmesine neden olabilir.

Notlar

- Kağıt yüklemeden önce, bkz. “Kağıt” (sayfa 15).
- Kağıt yüklerken parmaklarınızla baskı yüzeyine dokunmamaya dikkat edin. Ultrason jeli, parmak izleri, ter ve katlar, bulanık resimler gibi baskı kalitesini azaltabilir.
- UPP-110S/110HD/110HG kağıt dışında başka herhangi bir kağıt kullanmayın (sayfa 15).
- [CONFIG.] menüsünün [-PP.TYPE] ögesini kullanılacak kağıda göre ayarladığınızdan emin olun. (sayfa 25) Seçili olan kağıdı LCD üzerinde onaylayabilirsiniz. Detaylı bilgi için bkz. “Seçili olan kağıt” (sayfa 19).

Dikkat

Kağıt kesiciler, ünite içinde yerleşiktir. Kağıt yüklerken, kağıt kesicilere dokunmamaya dikkat edin. Kağıt kesicilere dokunmak yaralanmaya neden olabilir.

1 Gücü açmak için beklemede/AÇIK anahtarını AÇIK konumuna getirin.
Henüz kağıt yüklemediyseniz alarm LED'i turuncu yanar ve LCD'de “EMPTY” mesajı görüntülenir.

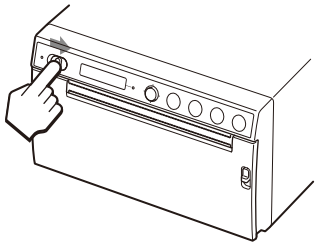

2 Kapağı açmak için OPEN kolunu aşağı itin.

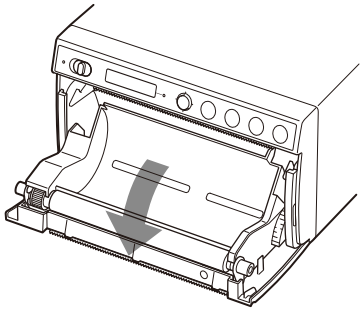

3 Kağıdın ön kenarındaki etiketi çıkarın, kağıdı yaklaşık 15 cm – 20 cm dışarıya doğru çekin ve ardından kağıt rulosunu kağıt tepsisine yerleştirin.

Not

Kağıdı kağıt tepsisine takarken/kağıt tepsisinden çıkarırken kağıdı düşürmemeye veya kağıdı kağıdın yüzeyi aşağı doğru bakacak şekilde masanın vb. üzerine koymamaya dikkat edin. Aksi takdirde kağıtta kir oluşarak kağıdı kullanılamaz hâle getirebilir.

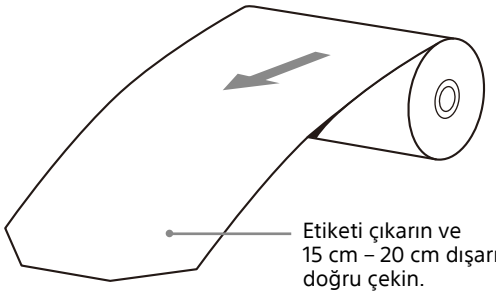

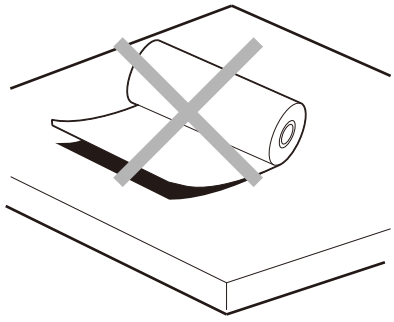

Kağıdı, şemada gösterilen yönde yükleyin.
Kağıt ters yerleştirilirse baskı yapılamaz.

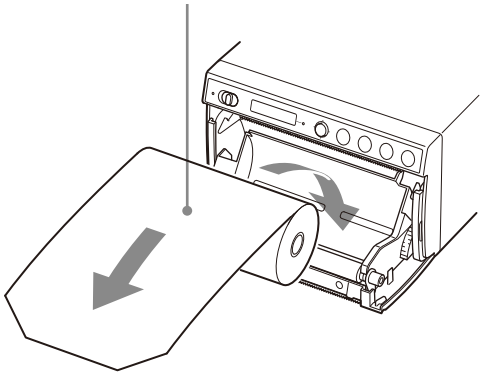

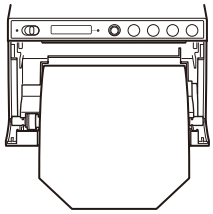

Kağıdın düz yerleştirildiğinden emin olun.

4 Kapağı iterek kapatın.

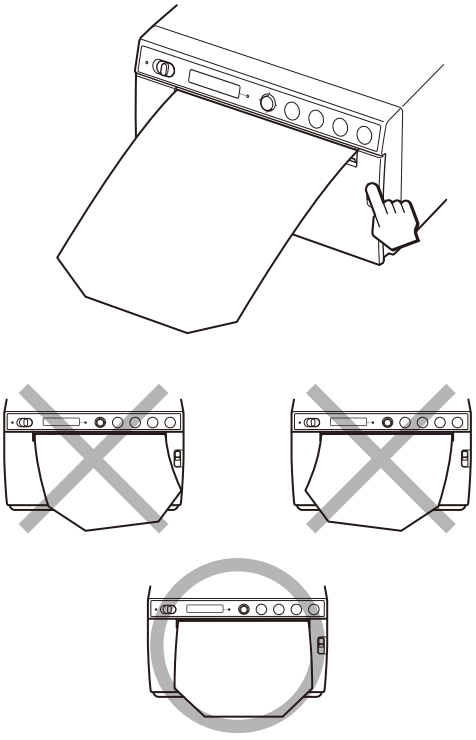

Notlar

- Kağıdın açılı yüklenmesi, kağıt sıkışmalarına neden olabilir.
- 3. adımda dışarıya yeterli miktarda kağıt çekmediyseniz kağıdı dışarıya doğru çekmeden dışarıya biraz kağıt beslemek için FEED düğmesine basın.

Bir Baskı İşi Başlatma

Video Ekipmanından Yazdırma

Bir baskı işi başlatmadan önce her zaman aşağıdaki hususları kontrol edin:
- Ünite doğru şekilde bağlandı mı? (sayfa 14)
- Kağıt doğru şekilde yüklendi mi? (sayfa 16)
- Menü ayarları ve ayarlamalar doğru şekilde yapıldı mı? (sayfa 23)
- Video kaynağı girişi bağlandı mı?

Bir baskı işi başlatma

Menüyü kullanarak yazdırma yönü, görüntü boyutu ve yazdırma için tüm ayarları ayarlayabilirsiniz.
Bu bölümde, menüyü kullanarak tüm ayarları tamamladıktan sonraki işlemler açıklanmaktadır.

1 Gücü açmak için beklemede/AÇIK anahtarını AÇIK konumuna getirin.
LCD'deki arka ışık beyaz yanar ve LCD'de "READY" mesajı görüntülenir.
Turuncu yanan beklemede LED'i kapanır.

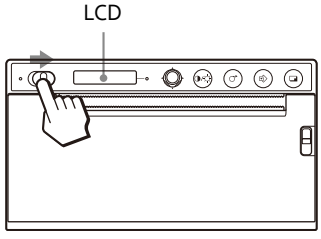

2 Yazdırmak istediğinizde PRINT düğmesine basın.
Düğmeye basıldığı anda görüntülenen ekran yazdırılır.
PRINT düğmesine bastığınız anda görüntülenen görüntü belleğe yakalanır ve hemen yazdırılır.

Mesaj LCD'de görüntülendiğinde
Bir sorun oluşursa, alarm LED'i turuncu yanar ve aşağıdaki mesajlar görünür.

Mesaj	Nedeni ve çözümü
EMPTY:XX	Kağıt yüklenmedi. Kağıt yükleyin.
DOOR:XX	Kapak açık. Kapağı kapatın.

XX, seçilen kağıdı belirtir.
"S", UPP-110S, "HD" UPP-110HD ve "HG" ise UPP-110HG anlamına gelmektedir.

Ünite baskıyı durdurduğunda
Sürekli olarak neredeyse simsiyah görüntüler basıldığında termal baskı kafası koruma devresi, termal baskı kafasının aşırı ısınmasını önlemek için üniteyi kapatabilir. Bu tür bir durumda LCD'de "COOLING" mesajı görüntülenir. Baskı kafası soğuyana ve bu mesaj kaybolana kadar üniteyi kullanmayın.

Seçili olan kağıt
Seçili olan kağıt türünü LCD üzerinde kontrol edebilirsiniz. Seçili olan kağıt türü, OPEN kolunu aşağı ittiğinizde ve kapağı açtığınızda LCD'nin sağ kenarında görüntülenir.

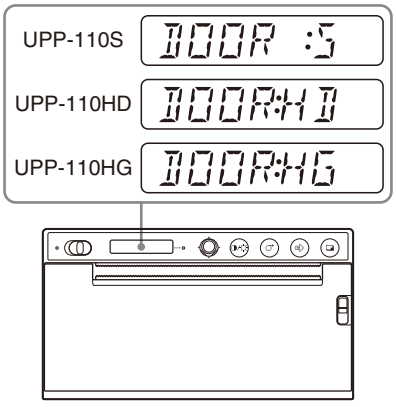

Yazdırılan görüntü bulanıksa
Hızlı hareket eden bir görüntü yazdırıldığında bulanık çıkabilir. Bu durumda [VIDEO] menüsünün [-FIELD] kısmında [FIED:ON] öğesini seçin ve yazdırın. [FIED:ON] seçildiğinde çözünürlük hafif derecede azalır.

Baskı yönünün seçilmesi

[VIDEO] menüsünün aşağıdaki öğelerini kullanarak baskı yönünü ve görüntü boyutunu seçebilirsiniz.

- [-SIDE]: Görüntünün hangi yönde yazdırılacağını seçer.

Baskı yönünü seçmek için

[VIDEO] menüsünün [-SIDE] öğesini kullanarak baskı yönünü seçebilirsiniz.

Video monitöründe görüntülenenle aynı yönde yazdırmak için: [SIDE:OFF] öğesini seçin.

Görüntüyü 90 derece ters saat yönünde döndürülmüş olarak yazdırmak için: [SIDE:ON] öğesini seçin.

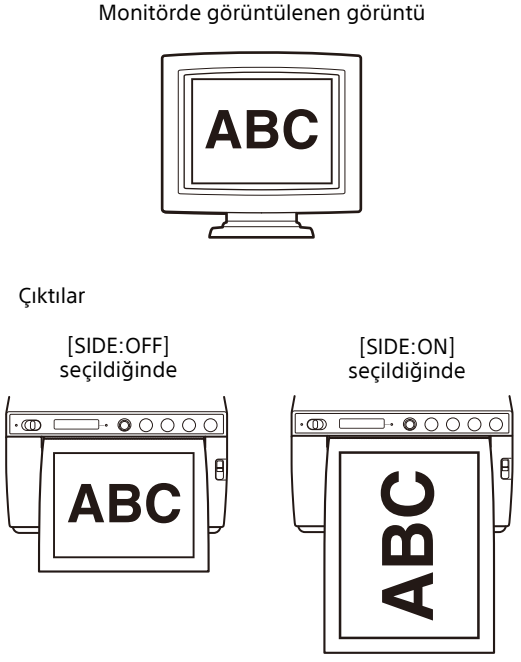

Bilgisayardan Yazdırma

Bir baskı işi başlatmadan önce her zaman aşağıdaki hususları kontrol edin:

- Ünite doğru şekilde bağlandı mı? (sayfa 14)
- Yazıcı sürücüsü yüklendi mi? (sayfa 15)
- Kağıt doğru şekilde yüklendi mi? (sayfa 16)
- Menü ayarları ve ayarlamalar doğru şekilde yapıldı mı? (sayfa 23)

Bir baskı işi başlatma

1 Gücü açmak için beklemede/AÇIK anahtarını AÇIK konumuna getirin.
LCD'deki arka ışık beyaz yanar ve LCD'de “READY” mesajı görüntülenir.

Turuncu yanan beklemede LED'i kapanır.

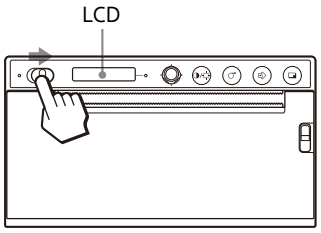

2 Uygulama yazılımını kullanarak bilgisayarı çalıştırın.

Mesaj LCD'de görüntülendiğinde

Bir sorun oluşursa, alarm LED'i turuncu yanar ve aşağıdaki mesajlar görünür.

Mesaj	Nedeni ve çözümü
EMPTY:XX	Kağıt yüklenmedi. Kağıt yükleyin.
DOOR:XX	Kapak açık. Kapağı kapatın.

XX, seçilen kağıdı belirtir.
“S”, UPP-110S, “HD” UPP-110HD ve “HG” ise UPP-110HG anlamına gelmektedir.

Ünite baskıyı durdurduğunda

Sürekli olarak neredeyse simsiyah görüntüler basıldığında termal baskı kafası koruma devresi, termal baskı kafasının aşırı ısınmasını önlemek için üniteyi kapatabilir. Bu tür bir durumda LCD'de “COOLING” mesajı görüntülenir. Baskı kafası soğuyana ve bu mesaj kaybolana kadar üniteyi kullanmayın.

Seçili olan kağıt

Seçili olan kağıt türünü LCD üzerinde kontrol edebilirsiniz. Seçili olan kağıt türü, OPEN kolunu aşağı ittiğinizde ve kapağı açtığınızda LCD'nin sağ kenarında görüntülenir.

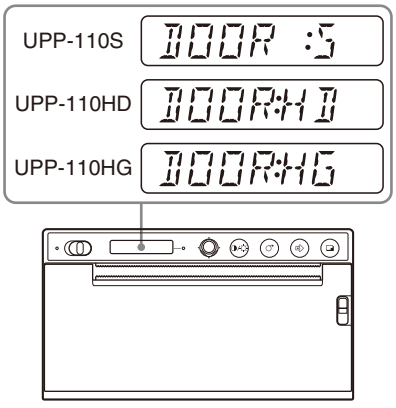

Basılan Kağıdı Kesme

Üst kağıt kesiciyi kullanarak kesme

Kağıdın kenarını tutun ve kağıdı bir yay şeklinde yukarıya doğru kesin.

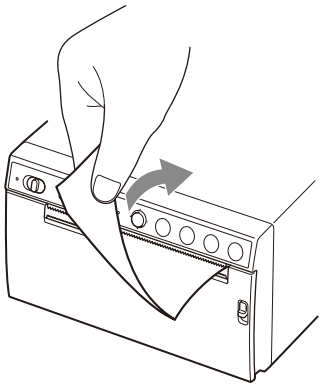

Alt kağıt kesiciyi kullanarak kesme

Kağıdın köşesini tutun ve kağıdı kesmek istediğiniz açıda aşağı doğru itin.

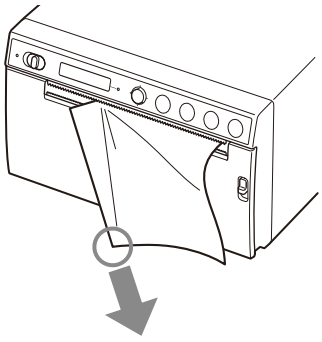

Notlar

- Kağıdı yatay olarak çekerek keserseniz ünitenin içindeki kağıt bükülür ve hatalı baskıya neden olabilir.
  Kağıt bükülürse, kağıdı doğru şekilde yeniden yükleyin. (sayfa 16)
- Alt kağıt kesiciyi kullanarak keserken kağıdın ön kenarının ortasından tutulursa kağıt, düzgün şekilde kesilmeyebilir.

Bir Baskı İşini İptal Etme

Baskı sırasında FEED düğmesine basın. Baskı işlemi durur.

Son Çıktının Kopyalarını Bastırma

COPY düğmesine basın. Ünite, son çıktının bir kopyasını bastırır. Menü kullanılarak ayarlanan baskı adedinden bağımsız olarak sadece bir kopya bastırabilirsiniz.

Notlar

- COPY düğmesine gücü açtıktan hemen sonra basarsanız bellekte hiçbir şey saklı olmadığından alarm ikaz sesi çalar.
- Gücü kapatmak, bellekte saklanan görüntünün kaybedilmesine neden olur.

Aynı çıktının birden çok kopyasını çıkarma
COPY düğmesine basın ve ardından ilk görüntü bastırılırken tekrar basın. COPY düğmesine her bastığınızda kısa bir ikaz sesi çalar. İlk baskı dahil olmak üzere en fazla 20 kopya bastırılabilir.

Not

PRINT düğmesine basılarak yazdırılan çıktı sayısı da maksimum sayıya dahildir. Örneğin, PRINT düğmesine beş kez basıp beş çıktı alırsanız, sonra COPY düğmesine basarsanız, aynı çıktının birden fazla kopya sayısı 15 olur.

Kopyalama işlemini yarıda kesmek için
Baskı sırasında FEED düğmesine basın.

Farklı yönlerde kopyalar çıkarmak için
Son kaydedilen video görüntüsünü farklı bir yönde kopyalayabilirsiniz. “Baskı yönünün seçilmesi” (sayfa 20) kısmında yönü seçin, ardından COPY düğmesine basın.

Kağıt Besleme

Kağıt beslemek için FEED düğmesine basın. FEED düğmesine basılı tuttuğunuz sürece ünite kağıt beslemeye devam eder. Kağıdı üniteden elinizle dışarı doğru çekmeye çalışmayın.

Kontrast ve Parlaklığı Ayarlama

CONTR/BRIGHT düğmesini ve menü kolunu kullanarak çıktıların kontrastını ve parlaklığını ayarlayabilirsiniz.
Düğmeye her basıldığında [CONT] (kontrast) ve [BRIG] (parlaklık) menüleri arasında geçiş yapar.

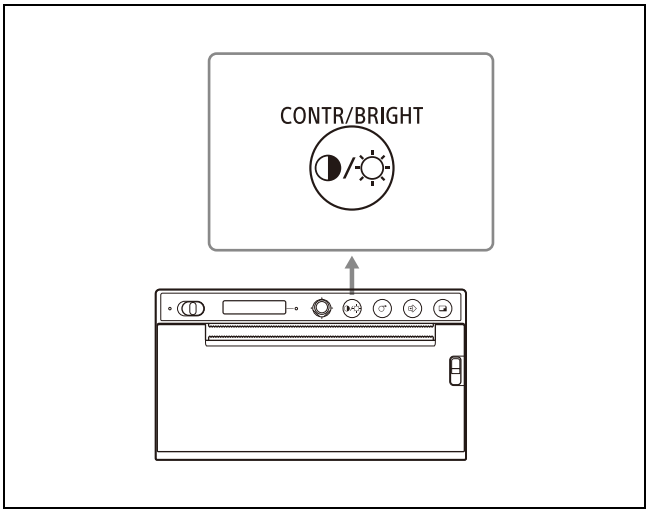

Kontrastı ayarlamak için

1 [CONT] menüsünü açmak için CONTR/BRIGHT düğmesine basın.

2 Kontrastı ayarlamak için menü kolunu kullanın.
Kontrastı artırmak için: Menü kolunu yukarı itin. En fazla: 16.
Kontrastı düşürmek için: Menü kolunu aşağı itin. En az: –16.

Not

Kontrast ayarlama işlevi, yazıcı sürücüsü ile birlikte sağlanan yoğunluk kontrolünün [Light] ögesi ile eşdeğerdir. Kontrast kontrolü kullanılarak ayarlanan değer, [Light] olarak ayarlanmış değere eklenir.

Parlaklığı ayarlamak için

1 [BRIG] menüsünü açmak için CONTR/BRIGHT düğmesine basın.

2 Parlaklığı ayarlamak için menü kolunu kullanın.
Parlaklığı artırmak için: Menü kolunu yukarı itin. En fazla: 16.
Parlaklığı düşürmek için: Menü kolunu aşağı itin. En az: –16.

Menü Kullanılarak Yapılan Ayarlamalar ve Ayarlar

Gereksinimlerinizi karşılamak için ayarlamalar ve ayarlar yapabilirsiniz. Bu ayarlar ve ayarlamalar ünite kapatılsa bile saklanır.

Menü Yapısı

LCD'de görüntülenen içerik, aşağıdaki menü akışı çizelgesinde gösterildiği gibi siz menü kolunu kullandıkça sırayla değişir ve her bir ögenin ayarlarını yapabilirsiniz.

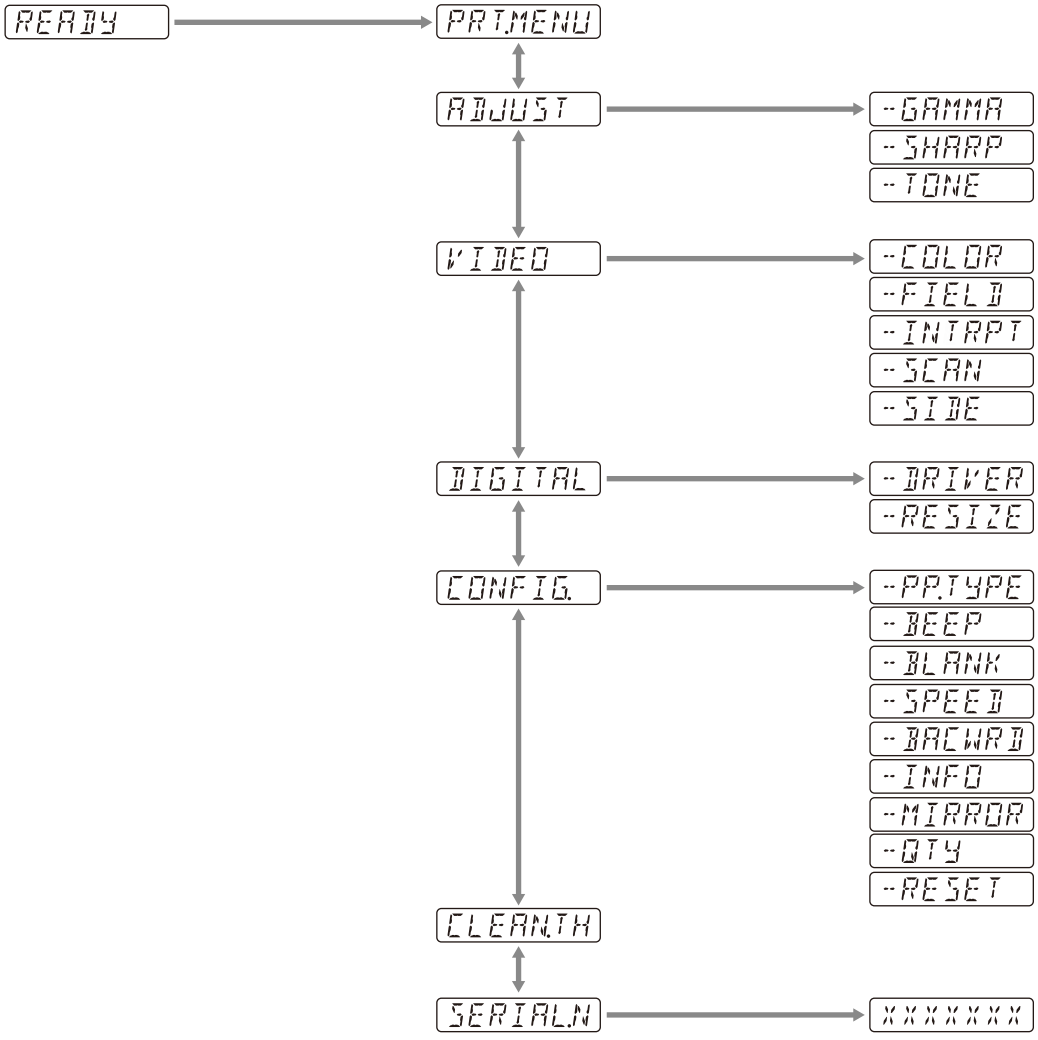

LCD'de görüntülenen içerik, aşağıdaki menü akışı çizelgesinde gösterildiği gibi siz CONTR/BRIGHT düğmesini kullandıkça sırayla değişir ve kontrast ve parlaklık ayarlarını yapabilirsiniz.

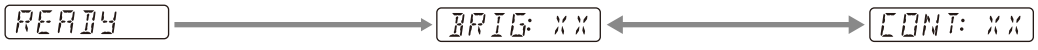

Menü Listesi

Menü ögesi ayarları aşağıdaki tabloda gösterilmiştir.
[ ] içerisinde verilen ayarlar, varsayılan ayarlardır.

Öğe	Açıklama	Ayar	
PRT.MENU	Mevcut ayarları menü listesi olarak yazdırır.	-MENU:OK	Menü koluna basılarak veya sağa doğru itilerek baskı yapar.
ADJUST	Görüntü kalitesini ayarlamak için menüyü görüntüler.	-GAMMA	Gama türünü seçin. GAMA4: Sert geçiş-2 GAMA3: Sert geçiş [GAMA2]: Standart GAMA1: Yumuşak geçiş [-DRIVER] içerisinde [898/897] ögesini seçtiğinizde gama eğrisi, önceki modele karşılık gelen eğriye değiştirilir.
		-SHARP	Çıktının ana hattını vurgular. Çıktının netliğini 0 - [7] - 14 arasında 15 seviyeden herhangi birine ayarlar. Değer ne kadar yüksek olursa, ana hat o kadar vurgulanır. Kapatmak için "0" olarak ayarlayın. Varsayılan değer "7"dir.
		-TONE	Yarım tonun yoğunluğunu ayarlar. –16 - [0] - +16 arasında ayarlayabilirsiniz.
VIDEO	Video için menüyü görüntüler.	-COLOR	Giriş sinyaline göre rengi seçin. COLR:ON: Renkli yazdırmak için video sinyali. [COLR:OFF]: Siyah ve beyaz yazdırmak için video sinyali.
		-FIELD	Bellek modunu seçin. FIED:ON: Hızlı harekette çekim yaparken (örn. bir yarasanın çarptığı topu çekerken) görüntünün bulanıklaşmasını önler. [FIED:OFF]: Bu, standart ayardır.
		-INTRPT	Yazdırmanın durdurulacağı işlemi seçin. INTR:ON: Bir yazdırma işlemini iptal etmek için PRINT düğmesine tekrar basarsanız ve PRINT düğmesine basıldığı andaki bir ekran görüntüsünü yazdırmak isterseniz bunu seçin. [INTR:OFF]: Bir yazdırma işlemi sırasında PRINT düğmesine tekrar bastığınızda bile yazdırma devam eder. Yazdırma işlemi bittikten sonra PRINT düğmesine basıldığı andaki ekran görüntüsünü yazdırmak isterseniz bunu seçin.
		-SCAN[1)]	Yazdırılacak bir görüntü seçin. Yazdırma alanı aşağıdaki sırayla küçülür: SC:WD2 [SC:WD1] SC:NOR
		-SIDE[2)]	Görüntünün hangi yönde yazdırılacağını seçin. SIDE:ON: Görüntüyü 90 derece ters saat yönünde döndürülmüş olarak yazdırır. [SIDE:OFF]: Görüntüyü monitörde görüntülenenle aynı yönde yazdırır.

Öğe	Açıklama	Ayar	
DIGITAL	Bilgisayardan baskı yapmak için ayarlar menüsünü görüntüler.	-DRIVER	Bu ünite için kullanılacak yazıcı sürücüsünü seçin. [DRV:899]: UP-X899MD, UP-D899MD sürücüsünü kullanın. DRV:898: UP-X898MD, UP-D898MD sürücüsünü kullanın. DRV:897: UP-D897 sürücüsünü kullanın. UP-X898MD/UP-D898MD sürücüsü veya UP-897 sürücüsü kullanılarak 3840×1280 veya 4096×1280 için bir kağıt boyutu seçilirse bu ünitede tek yazdırılabilecek maksimum kağıt boyutu (2560×1280) yazdırılacaktır.
		-RESIZE	Görüntünün büyütülüp büyütülmeyeceğini seçin. [RSIZ:OFF]: Görüntüyü orijinal boyutunda bastırır. RSIZ:ON: Görüntüyü, yazıcı sürücüsü tarafından ayarlanan kağıt boyutuna göre daha büyük bir boyutta bastırır.
CONFIG.	İşlem ayarlarını görüntüler.	-PP.TYPE	Kullanılacak kağıdı seçin. [P.TYPE:HG]: UPP-110HG'yi kullanın. P.TYPE:HD: UPP-110HD'yi kullanın. P.TYPE:S: UPP-110S'yi kullanın.
		-BEEP	İşlem tonunun çalıp çalmayacağını seçin. Hata tonlar bu ayardan bağımsız olarak çalar. BEEP:OFF: İşlem tonu çalmaz. [BEEP:ON]: İşlem tonu çalar.
		-BLANK	Üst boşluğun (BACW:OFF) veya alt boşluğun (BACW:ON) uzunluğunu ayarlayın. BLANK:MIN: Boşluğu en aza indirir. [BLANK:S]: Boşluğu kısaltır. BLANK:L: Boşluğu uzatır.
		-SPEED	Baskı hızını seçin. UPP-110HD kağıdını kullandığınızda [HI] (yüksek hızda baskı) ögesini seçemezsiniz. LOW: Güç tasarrufu ayarında (düşük hız) baskı yapar. [HI]: Yüksek hızda baskı yapar. 15 °C veya daha düşük sıcaklıkta LOW modunda baskı yapar.
		-BACWRD[3)]	Baskı yönünü seçin. BACW:ON: Ters yönde (ekranın üstünden başlayarak) baskı yapmaya başlar. [BACW:OFF]: Normal yönde (ekranın altından başlayarak) baskı yapmaya başlar.
		-INFO	Baskı koşullarının görüntünün altına bastırılıp bastırılmayacağını seçin. INFO:ADJ: Görüntü kalitesi ayar değerini bastırır. INFO:STR: USB bellek çubuğunda depolanan görüntünün yol adını/dosya asını yazdırır. [INFO:OFF]: Bilgileri bastırmaz.
		-MIRROR	Görüntüyü sağa ve sola ters çevirerek bastırır. MIRR:ON: Görüntüyü sağa ve sola ters çevirir. [MIRR:OFF]: Görüntüyü ters çevirmez.
		-QTY	Baskı adedini ayarlayın. QTY:[1] - 10: Aynı çıktının 1 - 10 kopyasını bastırabilirsiniz.
		-RESET	Menü öğelerini varsayılan ayara sıfırlar (başlatma). [RESET:OK]: Ayarları varsayılana sıfırlar.
CLEAN.TH	Baskı kafası temizliğini başlatır.	-CLEAN:OK	Menü koluna basılarak veya sağa doğru itilerek baskı kafası temizliğini başlatır.
SERIAL.N	Ürünün seri numarasını görüntüler.		

1) Bastırılacak görüntünün aralığı aşağıdaki gibidir.

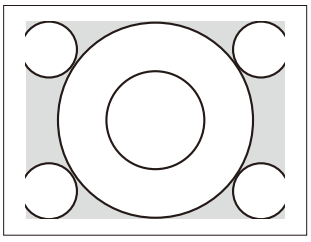

"SC:NOR" seçildiğinde

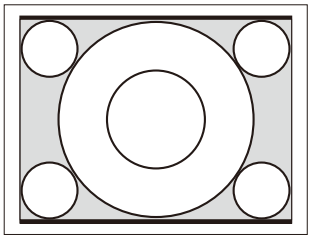

"SC:WD1" seçildiğinde

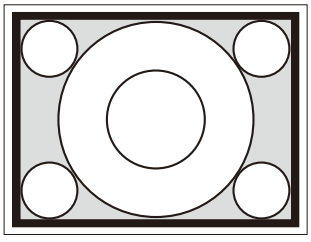

"SC:WD2" seçildiğinde

2) Bastırılan görüntülerin baskı yönü aşağıdaki gibidir.

Monitörde görüntülenen görüntü

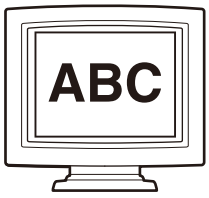

Çıktılar

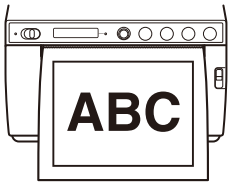

[SIDE:OFF] seçildiğinde

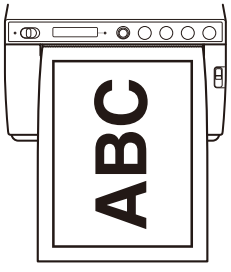

[SIDE:ON] seçildiğinde

3) Baskı yönü aşağıdaki gibidir.

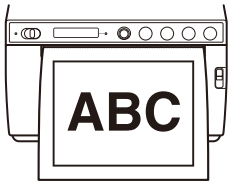

[BACW:OFF] seçildiğinde

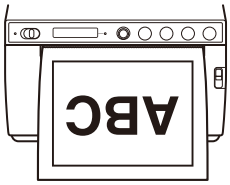

[BACW:ON] seçildiğinde

Temel Menü İşlemleri

Bu bölümde, baskı yönü ayarları örnek olarak kullanılarak her menü için ortak olan temel menü işlemleri açıklanmaktadır.
Menü kolu kullanıldığında, "basma" ve "sağa itme" aynı eylemdir.

1 Gücü açmak için beklemede/AÇIK anahtarını AÇIK konumuna getirin.
LCD'deki arka ışık beyaz yanar ve turuncu yanan bekleme LED'i kapanır.

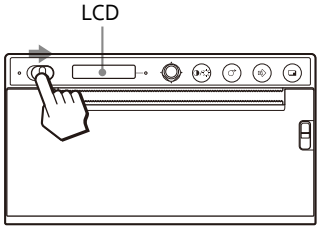

2 LCD'de "READY" mesajının görüntülendiğini onaylayın ve menü koluna basın veya sağa itin.

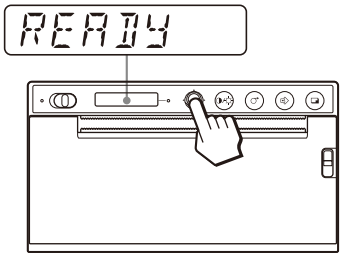

Ünite menü moduna girer.
LCD'de menü ögesi görüntülenir.

3 Menü kolunu yukarı veya aşağı iterek [CONFIG.] ögesini görüntüleyin.

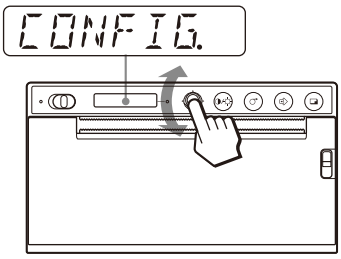

4 Menü koluna basın veya sağa doğru itin.
Ünite, baskı koşulunu ayarlayabileceğiniz menü moduna girer. Menülerin adlarının önünde "-" işareti vardır.

5 Menü kolunu yukarı veya aşağı iterek [-BACWRD] ögesini görüntüleyin.

6 Menü koluna basın veya sağa doğru itin.

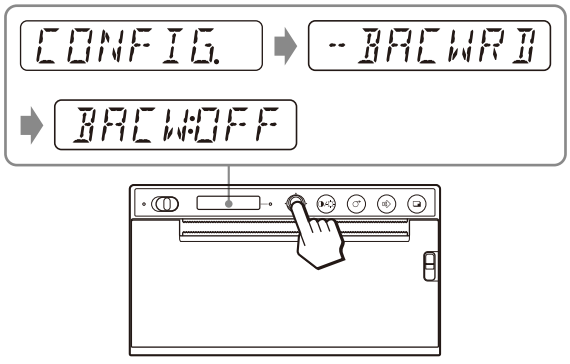

Ünite, baskı yönünü seçebileceğiniz moda girer.
LCD'de fabrika ayarı [BACW:OFF] görüntülenir.
[BACW:OFF], geçerli ayardır.
Bu ayarı [BACW:ON] olarak değiştirin.

7 Menü kolunu yukarı iterek [BACW:ON] ögesini görüntüleyin ve ardından menü koluna basın veya sağa doğru itin.

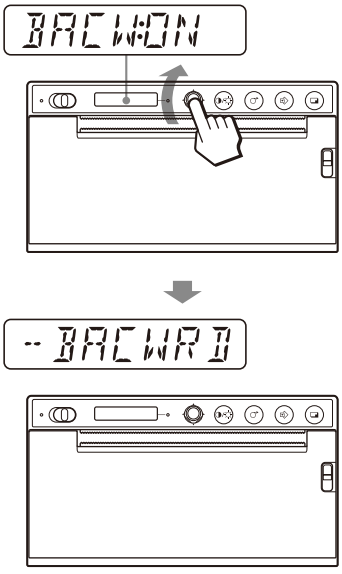

[BACW:ON], baskı yönü olarak kaydedilir.
LCD'de [-BACWRD] ögesi görüntülenir.

Not

Menü ögesini veya ayarı görüntüledikten sonra herhangi bir menü işlemi yapmadan yaklaşık 20 saniye geçerse, LCD'deki ekran "READY" mesajına döner ve ünite menü modundan çıkar.
Bu tür bir durumda [-BACWRD] ayarı değiştirilmez.

Ayarı iptal etmek için
7. adımda menü kolunu sola iterek 5. veya 3. adıma geri gidin.

Menü işlemlerine devam etmek için
3 - 7 arasındaki adımları tekrarlayarak ayarları yapın.

Menü işlemlerini sonlandırmak için
7. adımdan sonra menü kolunu sola iterek "READY" mesajını görüntüleyin.
Ünite menü modundan çıkar.

Menü kilidi işlevi
Menü koluna bastığınızda "LOCK" mesajı görüntülenirse ve alarm sesi duyarsanız menü işlemi işlevi kilitlendiğinden menü kolu devre dışı bırakılmış demektir. Bir menü işlemi yapmak için "Hata Mesajları" (sayfa 36) kısmında "LOCK" ögesine bakın.

Ayarlar Listesini Bastırma

Geçerli menü ayarlarının bir çıktısını alabilirsiniz.

1. Menü koluna basın veya sağa doğru itin.
   Menü listesi görüntülenir ve ünite, menü moduna girer.
2. Menü kolunu yukarı veya aşağı iterek [PRT.MENU] ögesini görüntüleyin ve ardından menü koluna basın veya sağa doğru itin.
3. [MENU:OK] ögesinin görüntülendiğini onaylayın ve ardından menü koluna basın veya sağa itin.
   Ünite, geçerli menü ayarlarını bastırmaya başlar.
   LCD'de [PRT.MENU] ögesi görüntülenir.
4. Menü kolunu sola itin.
   “READY” mesajı görüntülenir ve ünite, normal baskı moduna girer.

Görüntüleri bir USB Bellek Çubuğuna Depolama

Uyarı

Bu üniteyi medikal amaçlarla kullanmak
Bu konnektör izole edilmemiştir.
Üniteden sağlanan elektrik beslemesiyle çalışan bir USB bellek çubuğu dışında başka herhangi bir cihaz bağlamayın.
Alternatif akım kullanan bir cihaz bağlandığı zaman cihazdan akım kaçağı oluşabilir ve bu da hastayı veya cerrahı elektrik çarpmasına neden olabilir.

Bu ünitenin arka panelindeki OPTION konnektörüne (USB tip A) bir USB bellek çubuğu takıldığında, ünite tarafından yakalanan görüntü dosyası yazdırılırken USB bellek çubuğuna bir bit eşlem görüntüsü olarak kaydedilir. USB bellek çubuğuna kaydedilen görüntü dosyaları, USB bellek çubuğu (tip A) ile donatılmış bir bilgisayar kullanılarak görüntülenebilir.

Görüntü dosyalarının depolandığı klasör
Görüntü dosyaları, USB bellek çubuğunda \\SONY\UP-X899MD\SN.[Bu cihazın Seri Numarası] klasörüne depolanacaktır. Klasör mevcut değilse oluşturulacaktır.

Görüntünün dosya adı
Yazdırmak için PRINT düğmesine her bastığınızda, görüntü dosyaları UP_000000.bmp'den UP_999999.bmp'ye kadar sırayla numaralandırılır ve USB bellek çubuğuna bit eşlem görüntü dosyaları olarak kaydedilir. Bölünmüş ekranlar için her bir ekran da dosya olarak kaydedilir. Yeni bir görüntü yalnızca yazdırıldığında kaydedilir. Yazdırıldığında kaydedilmeyecektir.

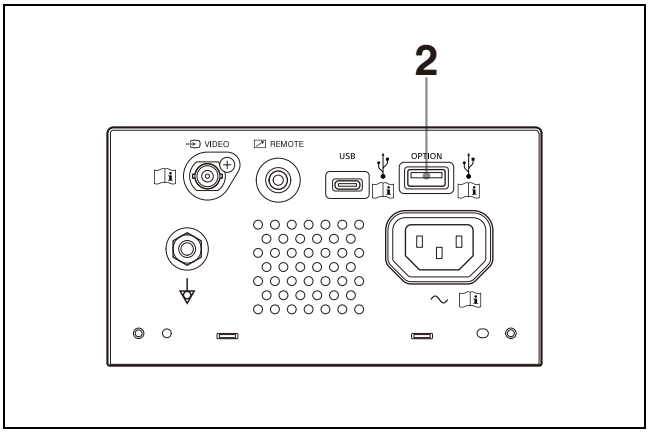

1 Bu ünitenin gücünü açın.

2 USB bellek çubuğunu bu ünitenin OPTION konnektörüne (USB tip A) bağlayın.

3 VIDEO sinyalini yazdırmak için PRINT düğmesine basın.
Yazdırılan görüntüler bilgisayarda depolanmışsa bilgisayardan yazdırın.
Ünite yazdırmaya başlar.
Yazdırma bittiğinde görüntü USB bellek çubuğuna da depolanır. Yazarken, LCD'de "STORING" mesajı görüntülenir. Yazma tamamlandığında, "STORING" mesajı kaybolur.

USB bellek çubuğunu çıkarmak için
LCD'de "STORING" mesajı görüntülendiğinde, ünite verileri USB bellek çubuğuna yazar. USB bellek çubuğunu çıkarırsanız veriler doğru yazılmaz ve USB bellek çubuğundaki veriler bozulabilir.

LCD'de "NO SPACE" mesajı görüntülendiğinde
USB bellek çubuğu doludur veya maksimum sayıda görüntü depolanmıştır ve daha fazla görüntü depolanamaz. Bu durumda, bir bilgisayarla USB bellek çubuğundaki gereksiz dosyaları silin veya yeni bir USB bellek çubuğu kullanın.

Notlar

- Bu ünitenin OPTION konnektörüne (USB tip A) sabit disk gibi kendi güç kaynağı olan bir USB cihazı bağlamayın. Aksi takdirde arıza oluşabilir.
- Güç kaynağı OPTION konnektöründen (USB tip A) olsa bile, geçici olarak bile 500 mA'nın üzerinde akım gerektiren USB cihazına bağlamayın.
- Dosya kaydetme biçimi olarak yalnızca BMP desteklenir.
- USB bellek çubuğuna depolanan görüntüler tekrar yazdırılamaz.
- Görüntüler USB bellek çubuğuna depolanabilir ancak kaydedilen görüntüler okunamaz veya silinemez. Görüntüleri okumak veya silmek için USB konnektörlü (tip A) bir bilgisayar kullanın.
- Bu cihazla USB bellek çubuğu kullanmadan önce USB bellek çubuğunun dosyalarını bilgisayarınıza yedekleyin. USB bellek çubuğunda depolanan dosyaların bu ünitede kullanıldığında bozulmayacağını veya silinmeyeceğini garanti edemeyiz.

OPTION konnektörü (USB tip A) hakkında notlar

- USB yığın depolamayla uyumludur. (USB bellek çubuğunun tüm tipleri için çalışma garanti edilmez.)
- OPTION konnektörünün (USB tip A) bir hub aracılığıyla USB bellek çubuğuna bağlanması garanti edilmez.
- Yüksek Hızlı USB ile uyumludur.
- Karşılık gelen dosya sistemi FAT32'dir.
- USB bellek çubuğunda kilit işlevi varsa, kullanmadan önce devre dışı bıraktığınızdan emin olun.
- Birden fazla sürücüye sahip USB bellek çubuğu kullanılamaz.
- Özel özelliklere (şifreleme gibi) sahip USB bellek çubukları desteklenmez.
- USB bellek çubuklarını veya isteğe bağlı aksesuarları doğrudan konnektöre takarak bağlayabilirsiniz. USB uzatma kablosu vb. kullanmayın.

Ünitenin Performansını Sürdürme

Güvenlik Hakkında

- Kullanmadan önce çalışma voltajını kontrol edin. Üniteyi sadece “Teknik Özellikler” (sayfa 33) kısmında belirtilen bir güç kaynağı ile kullanın.
- Dolaba herhangi bir sıvı girerse veya içerisine katı nesne düşerse çalışmayı derhal durdurun. Ünitenin fişini çekin ve kalifiye personele kontrol ettirin.
- Uzun süre kullanmayacaksanız ünitenin fişini prizden çekin. Güç kablosunu fişten tutarak çıkarın. Asla kablosundan çekmeyin.
- Dolabı sökmeyin. Yalnızca yetkili personelin servisine başvurun.

Dikkat

Kağıt kesiciler, ünite içinde yerleşiktir. Kağıt yüklerken, kağıt kesicilere dokunmamaya dikkat edin. Kağıt kesicilere dokunmak yaralanmaya neden olabilir.

Kurulum Hakkında

- Üniteyi düz ve sabit bir yüzeyin üzerine yerleştirin.
  Üniteyi düz olmayan bir yüzey üzerine yerleştirerek kullanırsanız ünitede arıza meydana gelebilir.
- Üniteyi ısı kaynaklarının yakınına kurmayın. Radyatörlere veya hava kanallarına yakın yerlerden veya doğrudan güneş ışığına veya aşırı toza, neme, mekanik şoka veya titreşime maruz kalan yerlerden kaçının.
- Isı köprüsünü önlemek için uygun hava sirkülasyonu sağlayın. Üniteyi halı, battaniye vb. gibi yüzeylerin üzerine veya perde ve tül gibi materyallerin yakınına yerleştirmeyin.

Dikkat

İç ısı köprüsünü önlemek için yazıcının etrafında yeterli (en az 10 cm'den fazla) alan bırakın. Yazının sol ve sağ tarafındaki ve arka paneldeki delikleri kapatmayın.

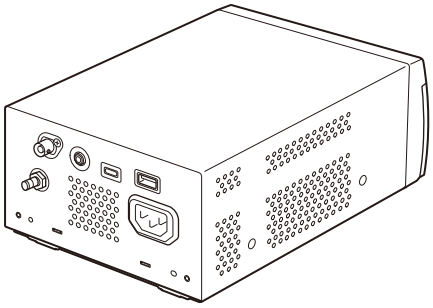

Ünitenin Taşınmasıyla İlgili Notlar

- Üniteyi çarpmamaya veya düşürmemeye dikkat edin.
- Kağıt yüklendiğinde üniteyi taşımayın veya hareket ettirmeyin. Aksi takdirde bir arızaya neden olabilir.

Yoğuşma durumunda

Ünitenin aniden soğuk bir yerden ılık bir sıcak bir yere alınması ya da ortam sıcaklığının aniden artması durumunda, ünitenin dış yüzeyinde ve/veya ünitenin içinde nem oluşabilir. Bu yoğunlaşma olarak bilinir. Yoğunlaşmanın meydana gelmesi durumunda üniteyi kapatın ve üniteyi çalıştırmadan önce yoğunlaşma geçene kadar bekleyin. Yoğuşma varken ünitenin çalıştırılması üniteye zarar verebilir.

Sarf malzemeleri hakkında

Elektrolitik kondansatörün beklenen hizmet ömrü normal kullanım sıcaklıklarında ve normal kullanımda (günde 8 saat; ayda 25 gün) yaklaşık 5 yıldır.
Kullanım süresi yukarıdaki normal kullanım sıklığını geçerse, beklenen hizmet ömrü buna bağlı olarak azalabilir.

Elektrocerrahi bıçakları ve benzer cihazlarla birlikte kullanın

Bu ünite bir elektrocerrahi bıçağı vb. ile birlikte kullanılırsa, resim bozulabilir, eğrilebilir veya aygıttan gelen güçlü radyo dalgaları veya voltajları sonucunda anormal çalışabilir. Bu bir arıza değildir.

Bu üniteyi güçlü radyo dalgaları veya voltajları yayan bir aygıtla aynı zamanda kullanırken, bu tür aygıtları kullanmadan önce bunun etkisini onaylayın ve bu üniteyi radyo dalgası etkileşimini minimize eden bir yolla kullanın.

Dolabı Temizleme

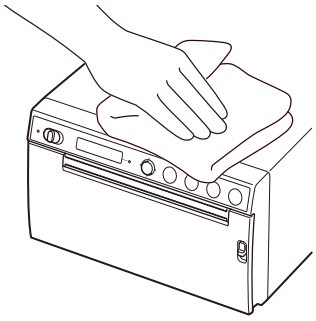

Not

Yazıcıyı temizlemeden önce beklemede/AÇIK anahtarının bekleme konumuna getirildiğinden emin olun ve ardından **güç kablosunun bağlantısını kesin**.

Yazıcı yüzeyi üzerinde benzen veya tiner gibi çözücüler veya asit, alkali veya aşındırıcı deterjan ya da kimyasal madde içeren temizlik bezleri kullanıldığında yüzey bitirmesi zarar görebilir. Aşağıdakilere dikkat edin:

- Yazıcı yüzeyini %50 ilâ %70 h/h oranında izopropil alkol konsantrasyonu veya %76,9 ilâ %81,4 h/h oranında etanol konsantrasyonu ile temizleyin.
- İnatçı lekeler yumuşak deterjan çözeltisi ile ıslatılmış bir temizlik bezi gibi yumuşak bir bezle silinerek ve ardından yukarıdaki kimyasal yardımıyla temizlenerek çıkartılabilir.
- Yazıcı yüzeyini lekelenmiş bir bezle ovmak için gereksiz kuvvet uygulamayın. Yazıcı yüzeyi çizilebilir.
- Yazıcı yüzeyini uzun süre kauçuk veya vinil reçineden imal edilmiş bir ürüne temas ettirmeyin. Yüzey bitirmesi bozulabilir veya kaplama sökülebilir.

Termal Baskı Kafasını Temizleme

Çıktı kirliyse veya çıktıların üzerinde beyaz çizgiler görünüyorsa temin edilen temizleme bezini kullanarak termal baskı kafasını temizleyin. Baskı kafası temizleme işlemini menüyü kullanarak gerçekleştirin.

Dikkat

Kağıt kesiciler, ünite içinde yerleşiktir. Termal baskı kafasını temizlerken kağıt kesicilere dokunmamaya özen gösterin. Kağıt kesicilere dokunmak yaralanmaya neden olabilir.

1 Gücü açmak için beklemede/AÇIK anahtarını AÇIK konumuna getirin.

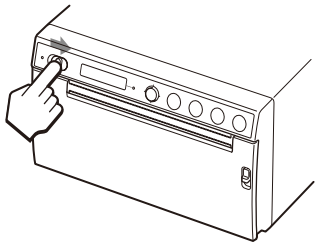

2 Kapağı açmak için OPEN kolunu aşağı itin.

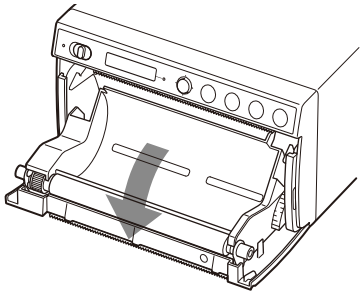

Kağıt tepsisine kağıt yüklenmişse çıkarın.

Not

Kağıdın yüzeyinin başka nesnelere temas etmediğinden emin olun. Aksi takdirde kağıt üzerindeki kir nedeniyle kusurlu baskılara neden olabilir.

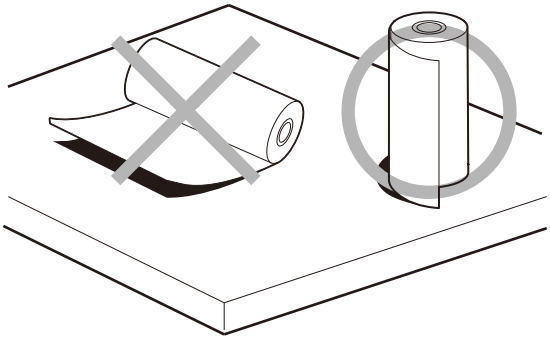

3 Temin edilen temizleme bezini, kağıt tepsisinin oluğuna yerleştirin.
Temizleme bezini oluğa tam oturacak şekilde yerleştirin.

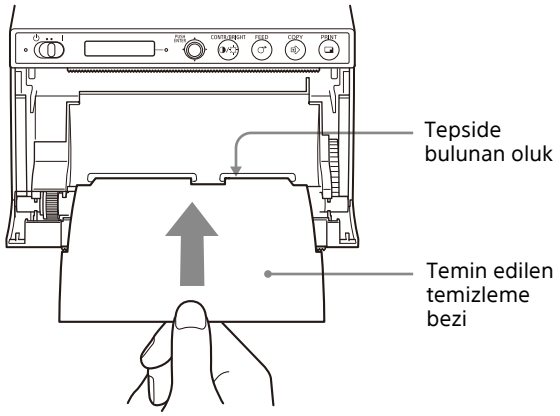

4 Kapağı iterek kapatın.

5 Menü koluna basın.
Menü ögesi görüntülenir.

6 Menü kolunu yukarı veya aşağı iterek [CLEAN.TH] ögesini görüntüleyin ve ardından menü koluna basın.

7 [CLEAN:OK] ögesinin görüntülendiğini onaylayın ve ardından menü koluna basın.
Ünite, termal baskı kafasını temizlemeye başlar.
LCD'de [CLEAN:TH] ögesi görüntülenir.
Temizleme bezi durduğunda temizlik tamamlanır.

8 Kapağı açmak için OPEN kolunu aşağı itin ve temizleme bezini çıkarın.

9 Kapağı iterek kapatın.

Not

Termal baskı kafasını sadece gerekli olduğunda temizleyin. Termal baskı kafasını çok sık temizlerseniz bir arızaya neden olabilir.

Baskı Silindirini Temizleme

Baskı silindirinin yüzeyi kirlendiğinde kağıt düzgün şekilde beslenmez ve kağıt sıkışmaları veya tutarsız baskı kalitesine neden olur. Gücü açmak için beklemede/AÇIK anahtarını AÇIK konumuna getirin ve ardından dışarıya biraz daha kağıt beslemek için FEED düğmesine yaklaşık bir saniye basın. Kağıt elinizle kolayca çekiliyorsa silindir kirlenmiş olabilir.

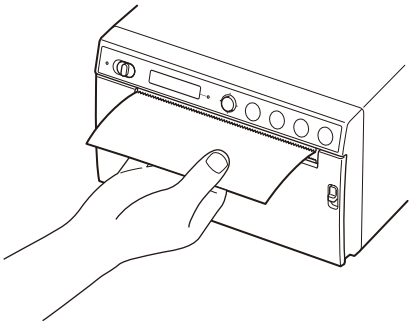

Kirlendiğinde %76,9 ila 81,4 v/v etanol konsantrasyonuyla nemlendirilmiş yumuşak bir bez kullanarak baskı silindirini temizleyin.

Dikkat

Kağıt kesiciler, ünite içinde yerleşiktir. Kağıt kesicilere dokunmamaya dikkat edin. Kağıt kesicilere dokunmak yaralanmaya neden olabilir.

1 Gücü açmak için beklemede/AÇIK anahtarını AÇIK konumuna getirin.

2 Kapağı açmak için OPEN kolunu aşağı itin.
Kağıt tepsisine kağıt yüklenmişse çıkarın.

Not

Kağıdın yüzeyinin başka nesnelere temas etmediğinden emin olun. Aksi takdirde kağıt üzerindeki kir nedeniyle kusurlu baskılara neden olabilir.

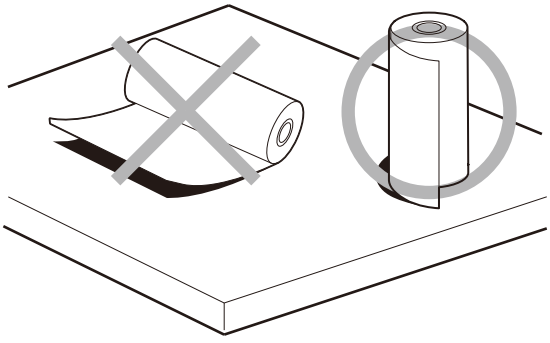

3 Baskı silindirini etanolle nemlendirilmiş yumuşak bir bez kullanarak nazikçe temizleyin.

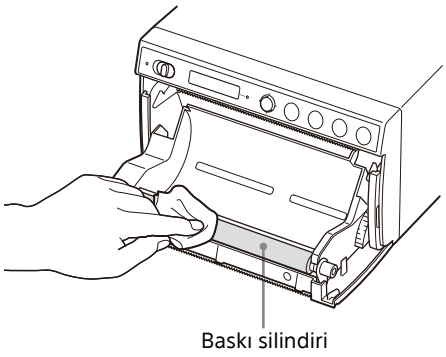

Notlar

- Silinen baskı silindirinin yüzeyi tamamen kurulandıktan sonra başka bir bölümü temizlemek için baskı silindirini çevirin.
- Baskı silindirini elinizle çevirmeyin. Çevirmek için FEED düğmesini kullanın. Baskı silindirini otomatik olarak çevirmek için FEED düğmesine basın.

4 FEED düğmesine basın.
Baskı silindiri yaklaşık 120 derece döner.

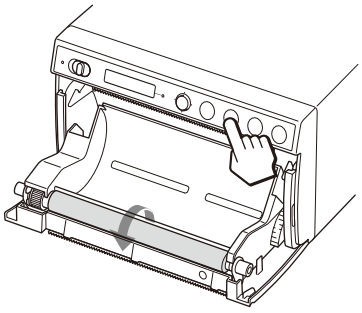

Notlar

- Parmaklarınızın dönen baskı silindirine yakalanmaması için dikkatli olun.
- Temizliğe sadece baskı silindiri tamamen durduktan sonra başlayın.

5 Baskı silindiri temizlenene kadar 3. ve 4. adımları tekrarlayın.

6 Baskı silindiri tamamen kurutulduktan sonra kapağı iterek kapatın.

Teknik Özellikler

Güç Gereksinimleri
100 V ila 240 V ∼, 50/60 Hz
Giriş Akımı 0,75 A ila 0,5 A
Çalışma Sıcaklığı
10 °C ila 40 °C
Çalışma Nemi %20 ila %80 (yoğuşmaya izin verilmez)
Çalışma Basıncı
700 hPa ila 1.060 hPa
Depolama ve Taşıma Sıcaklığı
–20 °C ila +60 °C
Depolama ve Taşıma Nemi
%20 ila %90 (yoğuşmaya izin verilmez)
Depolama ve Taşıma Basıncı
700 hPa ila 1.060 hPa
Boyutlar 154 × 88 × 208 mm (g/y/d)
Ağırlık 2,0 kg (sadece yazıcı)
Termal baskı kafası
İnce film termal baskı kafası, 1280 nokta
Resim boyutu (Standart baskı boyutu)
100 × 75 mm
Yazdırma hızı Yaklaşık 2 sn./görüntü (960 × 1280 nokta) ([CONFIG.] menüsünün [-SPEED] sekmesinde [HI] seçildiğinde)
Yaklaşık 3,8 sn./görüntü (960 × 1280 nokta) ([CONFIG.] menüsünün [-SPEED] sekmesinde [LOW] seçildiğinde)
Giriş konnektörleri
VIDEO IN (BNC tipi)
NTSC veya PAL kompozit video sinyalleri: 1,0 Vp-p, 75 ohm (NTSC/PAL otomatik olarak ayrı)
Arayüzler OPTION konnektörü (USB tip A)
USB konnektörü: tip C (veri alımı için)
REMOTE konnektörü (stereo mini giriş)

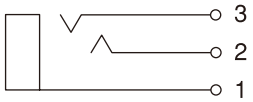

1 GND
2 PRINT SIGNAL (TTL)
100 msn. üzerindeki LOW nabız girişi yazdırmayı başlatır.
3 PRINT BUSY (TTL)
Yazdırma sırasında HIGH durumuna geçer.

Dahili aksesuarlar

- Termal baskı kafası temizleme bezi (1)
- CD-ROM (içinde pek çok dilde Kullanım Talimatları, Readme dosyası ve yazıcı sürücüsü vardır) (1)
- Bu Yazıcıyı Kullanmadan Önce (1)
- Servis İletişim Listesi (1)
- Termal Yazdırma Ortamı UPP-110HG/SET (Çok Parlak) (1)
- Information for Customers in Europe (Avrupa'daki müşteriler için bilgiler) (1)

İsteğe bağlı aksesuarlar

- Termal Yazdırma Ortamı UPP-110HG (Çok Parlak) UPP-110HD (Çok Yoğun) UPP-110S (Yüksek Kalite)

Tasarım ve teknik özellikler önceden haber verilmeksizin değiştirilebilir.

Tıbbi Spesifikasyonlar

- Elektrik çarpmasını önleme: Sınıf I
- Suyun girmesi riskine karşı koruma: Sıradan
- Hava, oksijen veya azot oksitle karıştırılmış yanıcı anestezik bir karışımın mevcut olması durumunda güvenlik derecesi: Hava, oksijen veya azot oksitle karıştırılmış yanıcı anestezik bir karışımın mevcut olması durumunda kullanıma uygun değildir
- Çalışma modu: Sürekli

Notlar

- Kullanmadan önce ünitenin düzgün çalıştığını daima doğrulayın. SONY, HERHANGİ BİR TÜRDE İÇERİĞİN BASILAMAMASI YA DA BU ÜNİTENİN VEYA BASKI ORTAMININ, İLİŞKİLİ YAZILIMLARIN, HARİCİ DEPOLAMA BİRİMLERİNİN VEYA DİĞER HARİCİ CİHAZLARIN ARIZASI NEDENİYLE VERİ KAYBI DURUMUNDA TAZMİN VEYA TELAFİ ETME DAHİL ANCAK BUNLARLA SINIRLI KALMAMAK ÜZERE HİÇBİR ZARARDAN SORUMLU DEĞİLDİR.
- SONY, ÜNİTENİN ÇALIŞMAMASI DURUMUNDA ŞİMDİKİ VE GELECEKTEKİ FAYDALARIN KAYBINI TAZMİN ETME VEYA GERİ ÖDEMEYLE SINIRLI OLMAYAN FAKAT BU EYLEMLERİ KAPSAYAN HERHANGİ BİR HASARDAN GARANTİ SÜRESİ DAHİLİNDE VEYA GARANTİ SÜRESİNİN BİTİMİNDEN SONRA HER NE SEBEPLE OLURSA OLSUN SORUMLU OLMAYACAKTIR.
- SONY, BU ÜNİTENİN KULLANICILARI VEYA ÜÇÜNCÜ TARAFLAR TARAFINDAN YAPILAN HİÇBİR İDDİAYA KARŞI SORUMLU OLMAYACAKTIR.
- SONY, HERHANGİ BİR DURUM SEBEBİYLE BU ÜNİTEYE İLİŞKİN HERHANGİ BİR SERVİSİN DURDURULMASI VEYA SONA ERDİRİLMESİ KONULARINDA SORUMLU OLMAYACAKTIR.

Temin edilen Termal Yazdırma Ortamı (Çok Parlak) (UPP-110HG/SET), ünitenin test çalışması için kullanılır. Taşıma ve depolama ortamına bağlı olarak renk değişikliği meydana gelebileceğini unutmayın. Teknik özelliklere uygun bir şekilde yazdırma performansına ulaşmak için, yazıcı kağıdı satın alın (ayrı olarak satılır) (sayfa 15).

Sorun Giderme

Servisi aramadan önce lütfen aşağıda açıklanan sorunlara ve çözümlere göz atın. Sorunu çözemiyorsanız, en yakın yetkili bayi ile iletişime geçin.

Belirti	Nedenleri/çözümleri
İlk birkaç baskıda küçük noktalar var.	Yeni kağıt rulosu mu taktınız? →FEED düğmesine basın ve basılı tutarak yaklaşık 15 cm – 20 cm kağıt besleyin, ardından bırakın.
PRINT düğmesine basıldığında baskı işi başlamıyor. Veya baskı işi bilgisayarda çalıştırıldığında bile başlamıyor.	• Kağıt beslenmiyor. →Güç açık mı? →Ünite doğru şekilde bağlandı mı? →Kağıt rulosu gevşek mi? →Video görüntüsünü yazdırırken, görüntü girişinin video sinyali mi? • Alarm çalıyor. →Termal baskı kafası aşırı mı ısındı? Termal baskı kafası, ünite sürekli koyu görüntü bastığı zaman aşırı ısınabilir. Baskı kafasının soğumasını bekleyin. →Kağıt doğru şekilde yüklendi mi? • Kağıt besleniyor ama baskı başlamıyor. →Kağıt yanlış tarafı yukarı bakacak şekilde mi yüklendi? (sayfa 16)
Çıktı çevresinde siyah kenarlar veya eksik kısımlar var.	[-SCAN] menü öğesinin ayarını değiştirin.
Kağıt sıkışıyor.	• Kapağı açmak için OPEN kolunu aşağı itin, çıktıyı veya kağıt rulosunu çıkarın ve ardından sıkışan kağıdı yavaşça çekerek üniteden çıkarın. • Ünitede yoğuşma mı birikti? →Ünite soğuk bir yerden sıcak bir odaya alınmışsa, ünitenin içinde yoğuşma oluşmuş olabilir. Üniteyi kapatın ve 1-2 saat bu şekilde bırakın (oda sıcaklığına gelene kadar), ardından tekrar baskı yapmayı deneyin.
Çıktılar kirli.	• Termal baskı kafası kirli mi? →Termal baskı kafasını temizlemek için temin edilen temizleme bezini kullanın. (sayfa 31) • Baskı silindiri kirli mi? →Baskı silindirini etil alkolle nemlendirilmiş yumuşak bir bez kullanarak temizleyin. (sayfa 32)
Neredeyse simsiyah görüntüler basıldığında ve LCD'de [COOLING] mesajı görüntülendiğinde ünite baskı işlemini durdurur.	Sürekli olarak neredeyse simsiyah görüntüler basıldığında termal baskı kafası koruma devresi, termal baskı kafasının aşırı ısınmasını önlemek için üniteyi kapatabilir. Termal baskı kafasının aşırı ısınmasını önleyen koruma devresi etkinleştirilmiş. →Baskı kafası soğuyana ve bu mesaj kaybolana kadar üniteyi kullanmayın.
Ekrandaki beyaz çizgiler veya küçük harfler okunaklı şekilde yazdırılmıyor.	Video görüntüsünü yazdırırken, siyah ve beyaz giriş sinyalleri için [VIDEO] menüsünün [-COLOR] kısmında [COLR:ON] mu seçili? →[COLR:OFF] öğesini seçin.
Ekranın tamamında küçük kareler görünüyor.	Video görüntüsünü yazdırırken, renkli giriş sinyalleri için [VIDEO] menüsünün [-COLOR] kısmında [COLR:OFF] mu seçili? →[COLR:ON] öğesini seçin.
Çıktı çok parlak veya çok karanlık.	• [CONFIG.] menüsünde [-PP.TYPE] ögesi doğru şekilde ayarlandı mı? • [ADJUST] menüsünde [-GAMMA] ögesi doğru şekilde ayarlandı mı?
Kağıt düzgün beslenmiyor.	Baskı silindiri kirli mi? →Baskı silindirini temizleyin. (sayfa 32)
Baskı yarıda kesiliyor. Baskı yaparken ünite, beyaz kağıttan birkaç santimetre dışarı besliyor ve duruyor. Baskı yapamıyorum. FEED işlemi gerçekleştirilemiyor. Kağıt doğru şekilde yerleştirildiğinde "EMPTY" mesajı görüntüleniyor.	Kağıt çıkışına güneş ışığı veya kuvvetli kızılötesi ışık içeren akkor ışık yansıyor mu? →Ünite, baskı kağıdını algılayan bir kızılötesi ışık sensörüne sahiptir. Bu nedenle ışık doğrudan kağıt çıkışına yansıdığında kağıt algılama işlevi doğru şekilde çalışmayabilir. Kağıt çıkışını ışığa doğrudan maruz bırakmayın.

Hata Mesajları

Aşağıdaki koşullarda LCD'de mesajlar görünür. Sorunu düzeltmek için mesajların yanında gösterilen çözüm eylemlerini yerine getirin.

Mesajlar	Açıklaması ve çözümü
DOOR	Kapak açık. →Sıkıca kilitlenene kadar kapağı kapatın.
EMPTY	• Kağıt yüklenmemiş. • Kağıt tükenmiş. →Kağıt yükleyin.
COOLING	Termal baskı kafasının aşırı ısınmasını önleyen koruma devresi etkinleştirilmiş. →Mesajın kaybolmasını bekleyin. Baskı daha sonra otomatik olarak devam edecektir.
LOCK	Menü kolu veya CONTR/BRIGHT düğmesi kilitlenmişse →Menü işlemlerini yapmak istiyorsanız gücü kapatın, ardından menü koluna basılı tutun ve gücü yeniden açın. "UNLOCK" mesajı görünürse kilit açılır.
ERROR	Bu ünitede teknik bir sorun meydana gelmiş. →Cihazı yeniden başlatın. Ekran kaybolmuyorsa, en yakın yetkili bayi ile iletişime geçin.
NO.INPUT	Video sinyali girişi olmadığında PRINT düğmesine basılıyor. →VIDEO giriş konnektörünü BNC kablosuyla video ekipmanına bağlayın ve ardından video sinyali girdikten sonra PRINT düğmesine basın.
STOR.ERR	USB konnektörüne bağlı USB bellek çubuğu, görüntüyü kaydedemedi. • USB bellek çubuğu, 64 GB'tan az alana sahip bir model değil. →64 GB'tan az alana sahip bir USB bellek çubuğu kullanın. • USB bellek çubuğu FAT32 ile biçinlendirilmemiş. →FAT32 ile biçimlendirilmiş bir USB bellek çubuğu kullanın. • USB bellek çubuğunun yazma koruma işlevi ayarlanmış. →Yazma korumasını devre dışı bırakın. • USB bellek çubuğunda birden fazla bölüm mevcut ve bu nedenle ünite birden fazla sürücü algılıyor. → Yalnızca bir bölümlü USB bellek çubuğu kullanın. • USB bellek çubuğunda, parmakiziyle kimlik doğrulama gibi güvenlik işlevleri var. →Ünite, her USB bellek çubuğunun tüm özelliklerini algılayamaz. • USB bellek çubuğu arızalı. →Yeni bir USB bellek çubuğu bağlayın.
NO.SPACE	USB bellek çubuğunda yeterli boş alan yok. →USB bellek çubuğunu boş alana sahip biriyle değiştirin.

Lisans

Bu ünite “FreeRTOS”, “FreeRTOS-Plus-FAT”, “zlib”, “FreeType” ve “newlib” yazılımını içermektedir. Bu yazılım uygulamalarını telif hakkı sahipleriyle yapılan lisans anlaşmalarına uygun olarak sağlıyoruz. Bu yazılım uygulamalarının telfi hakkı sahiplerinin isteği üzerine sizi aşağıdaki hususlar hakkında bilgilendirmekle yükümlüyüz.

FreeRTOS

FreeRTOS Kernel V11.1.0
Copyright (C) 2021 Amazon.com, Inc. or its affiliates. All Rights Reserved.

SPDX-License-Identifier:MIT

Permission is hereby granted, free of charge, to any person obtaining a copy of this software and associated documentation files (the "Software"), to deal in the Software without restriction, including without limitation the rights to use, copy, modify, merge, publish, distribute, sublicense, and/or sell copies of the Software, and to permit persons to whom the Software is furnished to do so, subject to the following conditions:

The above copyright notice and this permission notice shall be included in all copies or substantial portions of the Software.

THE SOFTWARE IS PROVIDED "AS IS", WITHOUT WARRANTY OF ANY KIND, EXPRESS OR
IMPLIED, INCLUDING BUT NOT LIMITED TO THE WARRANTIES OF MERCHANTABILITY, FITNESS
FOR A PARTICULAR PURPOSE AND NONINFRINGEMENT. IN NO EVENT SHALL THE AUTHORS OR
COPYRIGHT HOLDERS BE LIABLE FOR ANY CLAIM, DAMAGES OR OTHER LIABILITY, WHETHER
IN AN ACTION OF CONTRACT, TORT OR OTHERWISE, ARISING FROM, OUT OF OR IN
CONNECTION WITH THE SOFTWARE OR THE USE OR OTHER DEALINGS IN THE SOFTWARE.

https://www.FreeRTOS.org
https://github.com/FreeRTOS

FreeRTOS-Plus-FAT

FreeRTOS+FAT V2.3.3
Copyright (C) 2021 Amazon.com, Inc. or its affiliates. All Rights Reserved.

Permission is hereby granted, free of charge, to any person obtaining a copy of this software and associated documentation files (the "Software"), to deal in the Software without restriction, including without limitation the rights to use, copy, modify, merge, publish, distribute, sublicense, and/or sell copies of the Software, and to permit persons to whom the Software is furnished to do so, subject to the following conditions:

The above copyright notice and this permission notice shall be included in all copies or substantial portions of the Software.

THE SOFTWARE IS PROVIDED "AS IS", WITHOUT WARRANTY OF ANY KIND, EXPRESS OR
IMPLIED, INCLUDING BUT NOT LIMITED TO THE WARRANTIES OF MERCHANTABILITY, FITNESS
FOR A PARTICULAR PURPOSE AND NONINFRINGEMENT. IN NO EVENT SHALL THE AUTHORS OR
COPYRIGHT HOLDERS BE LIABLE FOR ANY CLAIM, DAMAGES OR OTHER LIABILITY, WHETHER
IN AN ACTION OF CONTRACT, TORT OR OTHERWISE, ARISING FROM, OUT OF OR IN
CONNECTION WITH THE SOFTWARE OR THE USE OR OTHER DEALINGS IN THE SOFTWARE.

https://www.FreeRTOS.org
https://github.com/FreeRTOS

zlib

(C) 1995-2022 Jean-loup Gailly and Mark Adler

This software is provided 'as-is', without any express or implied warranty. In no event will the authors be held liable for any damages arising from the use of this software.

Permission is granted to anyone to use this software for any purpose, including commercial applications, and to alter it and redistribute it freely, subject to the following restrictions:

1. The origin of this software must not be misrepresented; you must not claim that you wrote the original software. If you use this software in a product, an acknowledgment in the product documentation would be appreciated but is not required.
2. Altered source versions must be plainly marked as such, and must not be misrepresented as being the original software.
3. This notice may not be removed or altered from any source distribution.

Jean-loup Gailly Mark Adler
jloup@gzip.org madler@alumni.caltech.edu

If you use the zlib library in a product, we would appreciate *not* receiving lengthy legal documents to sign. The sources are provided for free but without warranty of any kind. The library has been entirely written by Jean-loup Gailly and Mark Adler; it does not include third-party code.

If you redistribute modified sources, we would appreciate that you include in the file ChangeLog history information documenting your changes.

FreeType

FREETYPE LICENSES

The FreeType 2 font engine is copyrighted work and cannot be used legally without a software license. In order to make this project usable to a vast majority of developers, we distribute it under two mutually exclusive open-source licenses.

This means that *you* must choose *one* of the two licenses described below, then obey all its terms and conditions when using FreeType 2 in any of your projects or products.

- The FreeType License, found in the file `docs/FTL.TXT`, which is similar to the original BSD license *with* an advertising clause that forces you to explicitly cite the FreeType project in your product's documentation. All details are in the license file. This license is suited to products which don't use the GNU General Public License.

  Note that this license is compatible to the GNU General Public License version 3, but not version 2.

- The GNU General Public License version 2, found in `docs/GPLv2.TXT` (any later version can be used also), for programs which already use the GPL. Note that the FTL is incompatible with GPLv2 due to its advertisement clause.

The contributed BDF and PCF drivers come with a license similar to that of the X Window System. It is compatible to the above two licenses (see files `src/bdf/README` and `src/pcf/README`). The same holds for the source code files `src/base/fthash.c` and `include/freetype/internal/fthash.h`; they wer part of the BDF driver in earlier FreeType versions.

The gzip module uses the zlib license (see `src/gzip/zlib.h`) which too is compatible to the above two licenses.

The MD5 checksum support (only used for debugging in development builds) is in the public domain.

--- end of LICENSE.TXT ---

newlib

• Red Hat Incorporated
Copyright (c) 1994-2009 Red Hat, Inc. All rights reserved.

This copyrighted material is made available to anyone wishing to use, modify, copy, or redistribute it subject to the terms and conditions of the BSD License. This program is distributed in the hope that it will be useful, but WITHOUT ANY WARRANTY expressed or implied, including the implied warranties of MERCHANTABILITY or FITNESS FOR A PARTICULAR PURPOSE. A copy of this license is available at http://www.opensource.org/licenses. Any Red Hat trademarks that are incorporated in the source code or documentation are not subject to the BSD License and may only be used or replicated with the express permission of Red Hat, Inc.

• University of California, Berkeley
Copyright (c) 1981-2000 The Regents of the University of California.
All rights reserved.

Redistribution and use in source and binary forms, with or without modification, are permitted provided that the following conditions are met:

* Redistributions of source code must retain the above copyright notice, this list of conditions and the following disclaimer.
* Redistributions in binary form must reproduce the above copyright notice, this list of conditions and the following disclaimer in the documentation and/or other materials provided with the distribution.
* Neither the name of the University nor the names of its contributors may be used to endorse or promote products derived from this software without specific prior written permission.

THIS SOFTWARE IS PROVIDED BY THE COPYRIGHT HOLDERS AND CONTRIBUTORS "AS IS" AND ANY EXPRESS OR IMPLIED WARRANTIES, INCLUDING, BUT NOT LIMITED TO, THE IMPLIED WARRANTIES OF MERCHANTABILITY AND FITNESS FOR A PARTICULAR PURPOSE ARE DISCLAIMED.
IN NO EVENT SHALL THE COPYRIGHT OWNER OR CONTRIBUTORS BE LIABLE FOR ANY DIRECT, INDIRECT, INCIDENTAL, SPECIAL, EXEMPLARY, OR CONSEQUENTIAL DAMAGES (INCLUDING, BUT NOT LIMITED TO, PROCUREMENT OF SUBSTITUTE GOODS OR SERVICES; LOSS OF USE, DATA, OR

PROFITS; OR BUSINESS INTERRUPTION) HOWEVER CAUSED AND ON ANY THEORY OF LIABILITY, WHETHER IN CONTRACT, STRICT LIABILITY, OR TORT (INCLUDING NEGLIGENCE OR OTHERWISE) ARISING IN ANY WAY OUT OF THE USE OF THIS SOFTWARE, EVEN IF ADVISED OF THE POSSIBILITY OF SUCH DAMAGE.

• David M. Gay (AT&T 1991, Lucent 1998)

The author of this software is David M. Gay.

Copyright (c) 1991 by AT&T.

Permission to use, copy, modify, and distribute this software for any purpose without fee is hereby granted, provided that this entire notice is included in all copies of any software which is or includes a copy or modification of this software and in all copies of the supporting documentation for such software.

THIS SOFTWARE IS BEING PROVIDED "AS IS", WITHOUT ANY EXPRESS OR IMPLIED WARRANTY. IN PARTICULAR, NEITHER THE AUTHOR NOR AT&T MAKES ANY REPRESENTATION OR WARRANTY OF ANY KIND CONCERNING THE MERCHANTABILITY
OF THIS SOFTWARE OR ITS FITNESS FOR ANY PARTICULAR PURPOSE.

The author of this software is David M. Gay.

Copyright (C) 1998-2001 by Lucent Technologies
All Rights Reserved

Permission to use, copy, modify, and distribute this software and its documentation for any purpose and without fee is hereby granted, provided that the above copyright notice appear in all copies and that both that the copyright notice and this permission notice and warranty disclaimer appear in supporting documentation, and that the name of Lucent or any of its entities not be used in advertising or publicity pertaining to distribution of the software without specific, written prior permission.

LUCENT DISCLAIMS ALL WARRANTIES WITH REGARD TO THIS SOFTWARE, INCLUDING ALL IMPLIED WARRANTIES OF MERCHANTABILITY AND FITNESS. IN NO EVENT SHALL LUCENT OR ANY OF ITS ENTITIES BE LIABLE FOR ANY SPECIAL, INDIRECT OR CONSEQUENTIAL DAMAGES OR ANY DAMAGES WHATSOEVER RESULTING FROM LOSS OF USE, DATA OR PROFITS, WHETHER IN AN ACTION OF CONTRACT, NEGLIGENCE OR OTHER TORTIOUS ACTION, ARISING OUT OF OR IN CONNECTION WITH THE USE OR PERFORMANCE OF THIS SOFTWARE.

• Advanced Micro Devices

Copyright 1989, 1990 Advanced Micro Devices, Inc.

This software is the property of Advanced Micro Devices, Inc (AMD) which specifically grants the user the right to modify, use and distribute this software provided this notice is not removed or altered. All other rights are reserved by AMD.

AMD MAKES NO WARRANTY OF ANY KIND, EXPRESS OR IMPLIED, WITH REGARD TO THIS
SOFTWARE. IN NO EVENT SHALL AMD BE LIABLE FOR INCIDENTAL OR CONSEQUENTIAL
DAMAGES IN CONNECTION WITH OR ARISING FROM THE FURNISHING, PERFORMANCE, OR
USE OF THIS SOFTWARE.

So that all may benefit from your experience, please report any problems or suggestions about this software to the 29K Technical Support Center at 800-29-29-AMD (800-292-9263) in the USA, or 0800-89-1131 in the UK, or 0031-11-1129 in Japan, toll free. The direct dial number is 512-462-4118.

Advanced Micro Devices, Inc.
29K Support Products
Mail Stop 573
5900 E. Ben White Blvd.
Austin, TX 78741
800-292-9263

• Sun Microsystems

Copyright (C) 1993 by Sun Microsystems, Inc. All rights reserved.

Developed at SunPro, a Sun Microsystems, Inc. business.
Permission to use, copy, modify, and distribute this software is freely granted, provided that this notice is preserved.

• Hewlett Packard

(c) Copyright 1986 HEWLETT-PACKARD COMPANY

To anyone who acknowledges that this file is provided "AS IS" without any express or implied warranty:
permission to use, copy, modify, and distribute this file for any purpose is hereby granted without fee, provided that the above copyright notice and this notice appears in all copies, and that the name of Hewlett-Packard Company not be used in advertising or publicity pertaining to distribution of the software without specific, written prior permission. Hewlett-Packard Company makes no representations about the suitability of this software for any purpose.

• Hans-Peter Nilsson

Copyright (C) 2001 Hans-Peter Nilsson

Permission to use, copy, modify, and distribute this software is freely granted, provided that the above copyright notice, this notice and the following disclaimer are preserved with no changes.

THIS SOFTWARE IS PROVIDED ``AS IS'' AND WITHOUT ANY EXPRESS OR IMPLIED WARRANTIES, INCLUDING, WITHOUT LIMITATION, THE IMPLIED WARRANTIES OF MERCHANTABILITY AND FITNESS FOR A PARTICULAR PURPOSE.

• Christopher G. Demetriou

Copyright (c) 2001 Christopher G. Demetriou
All rights reserved.

Redistribution and use in source and binary forms, with or without modification, are permitted provided that the following conditions are met:
1. Redistributions of source code must retain the above copyright notice, this list of conditions and the following disclaimer.
2. Redistributions in binary form must reproduce the above copyright notice, this list of conditions and the following disclaimer in the documentation and/or other materials provided with the distribution.
3. The name of the author may not be used to endorse or promote products derived from this software without specific prior written permission.

THIS SOFTWARE IS PROVIDED BY THE AUTHOR ``AS IS'' AND ANY EXPRESS OR IMPLIED WARRANTIES, INCLUDING, BUT NOT LIMITED TO, THE IMPLIED WARRANTIES
OF MERCHANTABILITY AND FITNESS FOR A PARTICULAR PURPOSE ARE DISCLAIMED.
IN NO EVENT SHALL THE AUTHOR BE LIABLE FOR ANY DIRECT, INDIRECT, INCIDENTAL, SPECIAL, EXEMPLARY, OR CONSEQUENTIAL DAMAGES (INCLUDING, BUT
NOT LIMITED TO, PROCUREMENT OF SUBSTITUTE GOODS OR SERVICES; LOSS OF USE,
DATA, OR PROFITS; OR BUSINESS INTERRUPTION) HOWEVER CAUSED AND ON ANY
THEORY OF LIABILITY, WHETHER IN CONTRACT, STRICT LIABILITY, OR TORT (INCLUDING NEGLIGENCE OR OTHERWISE) ARISING IN ANY WAY OUT OF THE USE OF
THIS SOFTWARE, EVEN IF ADVISED OF THE POSSIBILITY OF SUCH DAMAGE.

• SuperH, Inc.

Copyright 2002 SuperH, Inc. All rights reserved

This software is the property of SuperH, Inc (SuperH) which specifically grants the user the right to modify, use and distribute this software provided this notice is not removed or altered. All other rights are reserved by SuperH.

SUPERH MAKES NO WARRANTY OF ANY KIND, EXPRESS OR IMPLIED, WITH REGARD TO
THIS SOFTWARE. IN NO EVENT SHALL SUPERH BE LIABLE FOR INDIRECT, SPECIAL, INCIDENTAL OR CONSEQUENTIAL DAMAGES IN CONNECTION WITH OR ARISING FROM
THE FURNISHING, PERFORMANCE, OR USE OF THIS SOFTWARE.

So that all may benefit from your experience, please report any problems or suggestions about this software to the SuperH Support Center via e-mail at softwaresupport@superh.com .

SuperH, Inc.
405 River Oaks Parkway
San Jose
CA 95134
USA

• Royal Institute of Technology

Copyright (c) 1999 Kungliga Tekniska Hogskolan
(Royal Institute of Technology, Stockholm, Sweden).
All rights reserved.

Redistribution and use in source and binary forms, with or without modification, are permitted provided that the following conditions are met:

1. Redistributions of source code must retain the above copyright notice, this list of conditions and the following disclaimer.

2. Redistributions in binary form must reproduce the above copyright notice, this list of conditions and the following disclaimer in the documentation and/or other materials provided with the distribution.

3. Neither the name of KTH nor the names of its contributors may be used to endorse or promote products derived from this software without specific prior written permission.

THIS SOFTWARE IS PROVIDED BY KTH AND ITS CONTRIBUTORS ``AS IS'' AND ANY EXPRESS OR IMPLIED WARRANTIES, INCLUDING, BUT NOT LIMITED TO, THE IMPLIED WARRANTIES OF MERCHANTABILITY AND FITNESS FOR A PARTICULAR PURPOSE ARE DISCLAIMED. IN NO EVENT SHALL KTH OR ITS CONTRIBUTORS BE LIABLE FOR ANY DIRECT, INDIRECT, INCIDENTAL, SPECIAL, EXEMPLARY, OR CONSEQUENTIAL DAMAGES (INCLUDING, BUT NOT LIMITED TO, PROCUREMENT OF
SUBSTITUTE GOODS OR SERVICES; LOSS OF USE, DATA, OR PROFITS; OR BUSINESS INTERRUPTION) HOWEVER CAUSED AND ON ANY THEORY OF LIABILITY,
WHETHER IN CONTRACT, STRICT LIABILITY, OR TORT (INCLUDING NEGLIGENCE OR
OTHERWISE) ARISING IN ANY WAY OUT OF THE USE OF THIS SOFTWARE, EVEN IF ADVISED OF THE POSSIBILITY OF SUCH DAMAGE.

• Alexey Zelkin

Copyright (c) 2000, 2001 Alexey Zelkin <phantom@FreeBSD.org>

All rights reserved.

Redistribution and use in source and binary forms, with or without
modification, are permitted provided that the following conditions
are met:
1. Redistributions of source code must retain the above copyright
   notice, this list of conditions and the following disclaimer.
2. Redistributions in binary form must reproduce the above copyright
   notice, this list of conditions and the following disclaimer in the
   documentation and/or other materials provided with the distribution.

THIS SOFTWARE IS PROVIDED BY THE AUTHOR AND CONTRIBUTORS ``AS IS'' AND
ANY EXPRESS OR IMPLIED WARRANTIES, INCLUDING, BUT NOT LIMITED TO, THE
IMPLIED WARRANTIES OF MERCHANTABILITY AND FITNESS FOR A PARTICULAR PURPOSE
ARE DISCLAIMED. IN NO EVENT SHALL THE AUTHOR OR CONTRIBUTORS BE LIABLE
FOR ANY DIRECT, INDIRECT, INCIDENTAL, SPECIAL, EXEMPLARY, OR CONSEQUENTIAL
DAMAGES (INCLUDING, BUT NOT LIMITED TO, PROCUREMENT OF SUBSTITUTE GOODS
OR SERVICES; LOSS OF USE, DATA, OR PROFITS; OR BUSINESS INTERRUPTION)
HOWEVER CAUSED AND ON ANY THEORY OF LIABILITY, WHETHER IN CONTRACT, STRICT
LIABILITY, OR TORT (INCLUDING NEGLIGENCE OR OTHERWISE) ARISING IN ANY WAY
OUT OF THE USE OF THIS SOFTWARE, EVEN IF ADVISED OF THE POSSIBILITY OF
SUCH DAMAGE.

• Andrey A. Chernov

Copyright (C) 1997 by Andrey A. Chernov, Moscow, Russia.
All rights reserved.

Redistribution and use in source and binary forms, with or without
modification, are permitted provided that the following conditions
are met:
1. Redistributions of source code must retain the above copyright
   notice, this list of conditions and the following disclaimer.
2. Redistributions in binary form must reproduce the above copyright
   notice, this list of conditions and the following disclaimer in the
   documentation and/or other materials provided with the distribution.

THIS SOFTWARE IS PROVIDED BY THE AUTHOR ``AS IS'' AND
ANY EXPRESS OR IMPLIED WARRANTIES, INCLUDING, BUT NOT LIMITED TO, THE
IMPLIED WARRANTIES OF MERCHANTABILITY AND FITNESS FOR A PARTICULAR PURPOSE
ARE DISCLAIMED. IN NO EVENT SHALL THE REGENTS OR CONTRIBUTORS BE LIABLE
FOR ANY DIRECT, INDIRECT, INCIDENTAL, SPECIAL, EXEMPLARY, OR CONSEQUENTIAL
DAMAGES (INCLUDING, BUT NOT LIMITED TO, PROCUREMENT OF SUBSTITUTE GOODS
OR SERVICES; LOSS OF USE, DATA, OR PROFITS; OR BUSINESS INTERRUPTION)
HOWEVER CAUSED AND ON ANY THEORY OF LIABILITY, WHETHER IN CONTRACT, STRICT
LIABILITY, OR TORT (INCLUDING NEGLIGENCE OR OTHERWISE) ARISING IN ANY WAY
OUT OF THE USE OF THIS SOFTWARE, EVEN IF ADVISED OF THE POSSIBILITY OF
SUCH DAMAGE.

• FreeBSD

Copyright (c) 1997-2002 FreeBSD Project.
All rights reserved.

Redistribution and use in source and binary forms, with or without
modification, are permitted provided that the following conditions
are met:
1. Redistributions of source code must retain the above copyright
   notice, this list of conditions and the following disclaimer.
2. Redistributions in binary form must reproduce the above copyright
   notice, this list of conditions and the following disclaimer in the
   documentation and/or other materials provided with the distribution.

THIS SOFTWARE IS PROVIDED BY THE AUTHOR AND CONTRIBUTORS ``AS IS'' AND
ANY EXPRESS OR IMPLIED WARRANTIES, INCLUDING, BUT NOT LIMITED TO, THE
IMPLIED WARRANTIES OF MERCHANTABILITY AND FITNESS FOR A PARTICULAR PURPOSE
ARE DISCLAIMED. IN NO EVENT SHALL THE AUTHOR OR CONTRIBUTORS BE LIABLE
FOR ANY DIRECT, INDIRECT, INCIDENTAL, SPECIAL, EXEMPLARY, OR CONSEQUENTIAL
DAMAGES (INCLUDING, BUT NOT LIMITED TO, PROCUREMENT OF SUBSTITUTE GOODS
OR SERVICES; LOSS OF USE, DATA, OR PROFITS; OR BUSINESS INTERRUPTION)
HOWEVER CAUSED AND ON ANY THEORY OF LIABILITY, WHETHER IN CONTRACT, STRICT
LIABILITY, OR TORT (INCLUDING NEGLIGENCE OR OTHERWISE) ARISING IN ANY WAY
OUT OF THE USE OF THIS SOFTWARE, EVEN IF ADVISED OF THE POSSIBILITY OF
SUCH DAMAGE.

• S. L. Moshier

Author: S. L. Moshier.

Copyright (c) 1984,2000 S.L. Moshier

Permission to use, copy, modify, and distribute this software for any
purpose without fee is hereby granted, provided that this entire notice
is included in all copies of any software which is or includes a copy
or modification of this software and in all copies of the supporting
documentation for such software.

THIS SOFTWARE IS BEING PROVIDED "AS IS", WITHOUT ANY EXPRESS OR IMPLIED
WARRANTY. IN PARTICULAR, THE AUTHOR MAKES NO REPRESENTATION
OR WARRANTY OF ANY KIND CONCERNING THE MERCHANTABILITY OF THIS
SOFTWARE OR ITS FITNESS FOR ANY PARTICULAR PURPOSE.

• Citrus Project

Copyright (c)1999 Citrus Project,
All rights reserved.

Redistribution and use in source and binary forms, with or without
modification, are permitted provided that the following conditions
are met:
1. Redistributions of source code must retain the above copyright
   notice, this list of conditions and the following disclaimer.
2. Redistributions in binary form must reproduce the above copyright
   notice, this list of conditions and the following disclaimer in the
   documentation and/or other materials provided with the distribution.

THIS SOFTWARE IS PROVIDED BY THE AUTHOR AND CONTRIBUTORS ``AS IS'' AND
ANY EXPRESS OR IMPLIED WARRANTIES, INCLUDING, BUT NOT LIMITED TO, THE
IMPLIED WARRANTIES OF MERCHANTABILITY AND FITNESS FOR A PARTICULAR PURPOSE
ARE DISCLAIMED. IN NO EVENT SHALL THE AUTHOR OR CONTRIBUTORS BE LIABLE
FOR ANY DIRECT, INDIRECT, INCIDENTAL, SPECIAL, EXEMPLARY, OR CONSEQUENTIAL
DAMAGES (INCLUDING, BUT NOT LIMITED TO, PROCUREMENT OF SUBSTITUTE GOODS
OR SERVICES; LOSS OF USE, DATA, OR PROFITS; OR BUSINESS INTERRUPTION)
HOWEVER CAUSED AND ON ANY THEORY OF LIABILITY, WHETHER IN CONTRACT, STRICT
LIABILITY, OR TORT (INCLUDING NEGLIGENCE OR OTHERWISE) ARISING IN ANY WAY
OUT OF THE USE OF THIS SOFTWARE, EVEN IF ADVISED OF THE POSSIBILITY OF
SUCH DAMAGE.

• Todd C. Miller

Copyright (c) 1998 Todd C. Miller <Todd.Miller@courtesan.com>
All rights reserved.

Redistribution and use in source and binary forms, with or without
modification, are permitted provided that the following conditions
are met:
1. Redistributions of source code must retain the above copyright
   notice, this list of conditions and the following disclaimer.
2. Redistributions in binary form must reproduce the above copyright
   notice, this list of conditions and the following disclaimer in the
   documentation and/or other materials provided with the distribution.
3. The name of the author may not be used to endorse or promote products
   derived from this software without specific prior written permission.

THIS SOFTWARE IS PROVIDED ``AS IS'' AND ANY EXPRESS OR IMPLIED WARRANTIES,
INCLUDING, BUT NOT LIMITED TO, THE IMPLIED WARRANTIES OF MERCHANTABILITY
AND FITNESS FOR A PARTICULAR PURPOSE ARE DISCLAIMED. IN NO EVENT SHALL
THE AUTHOR BE LIABLE FOR ANY DIRECT, INDIRECT, INCIDENTAL, SPECIAL,
EXEMPLARY, OR CONSEQUENTIAL DAMAGES (INCLUDING, BUT NOT LIMITED TO,
PROCUREMENT OF SUBSTITUTE GOODS OR SERVICES; LOSS OF USE, DATA, OR PROFITS;
OR BUSINESS INTERRUPTION) HOWEVER CAUSED AND ON ANY THEORY OF LIABILITY,
WHETHER IN CONTRACT, STRICT LIABILITY, OR TORT (INCLUDING NEGLIGENCE OR
OTHERWISE) ARISING IN ANY WAY OUT OF THE USE OF THIS SOFTWARE, EVEN IF
ADVISED OF THE POSSIBILITY OF SUCH DAMAGE.

• DJ Delorie (i386 / arm)
Copyright (C) 1991 DJ Delorie
All rights reserved.

Redistribution, modification, and use in source and binary forms is permitted
provided that the above copyright notice and following paragraph are
duplicated in all such forms.

This file is distributed WITHOUT ANY WARRANTY; without even the implied
warranty of MERCHANTABILITY or FITNESS FOR A PARTICULAR PURPOSE.

• Mike Barcroft

Copyright (c) 2001 Mike Barcroft <mike@FreeBSD.org>
All rights reserved.

Redistribution and use in source and binary forms, with or without
modification, are permitted provided that the following conditions
are met:
1. Redistributions of source code must retain the above copyright
   notice, this list of conditions and the following disclaimer.
2. Redistributions in binary form must reproduce the above copyright
   notice, this list of conditions and the following disclaimer in the
   documentation and/or other materials provided with the distribution.

THIS SOFTWARE IS PROVIDED BY THE AUTHOR AND CONTRIBUTORS ``AS IS'' AND
ANY EXPRESS OR IMPLIED WARRANTIES, INCLUDING, BUT NOT LIMITED TO, THE
IMPLIED WARRANTIES OF MERCHANTABILITY AND FITNESS FOR A PARTICULAR PURPOSE
ARE DISCLAIMED. IN NO EVENT SHALL THE AUTHOR OR CONTRIBUTORS BE LIABLE

FOR ANY DIRECT, INDIRECT, INCIDENTAL, SPECIAL, EXEMPLARY, OR CONSEQUENTIAL
DAMAGES (INCLUDING, BUT NOT LIMITED TO, PROCUREMENT OF SUBSTITUTE GOODS
OR SERVICES; LOSS OF USE, DATA, OR PROFITS; OR BUSINESS INTERRUPTION)
HOWEVER CAUSED AND ON ANY THEORY OF LIABILITY, WHETHER IN CONTRACT, STRICT
LIABILITY, OR TORT (INCLUDING NEGLIGENCE OR OTHERWISE) ARISING IN ANY WAY
OUT OF THE USE OF THIS SOFTWARE, EVEN IF ADVISED OF THE POSSIBILITY OF
SUCH DAMAGE.

• Arm Ltd

Copyright (c) 2009-2018 Arm Ltd
All rights reserved.

Redistribution and use in source and binary forms, with or without
modification, are permitted provided that the following conditions
are met:
1. Redistributions of source code must retain the above copyright
notice, this list of conditions and the following disclaimer.
2. Redistributions in binary form must reproduce the above copyright
notice, this list of conditions and the following disclaimer in the
documentation and/or other materials provided with the distribution.
3. The name of the company may not be used to endorse or promote
products derived from this software without specific prior written
permission.

• Ed Schouten - Free BSD

Copyright (c) 2008 Ed Schouten <ed@FreeBSD.org>
All rights reserved.

Redistribution and use in source and binary forms, with or without
modification, are permitted provided that the following conditions
are met:
1. Redistributions of source code must retain the above copyright
notice, this list of conditions and the following disclaimer.
2. Redistributions in binary form must reproduce the above copyright
notice, this list of conditions and the following disclaimer in the
documentation and/or other materials provided with the distribution.

THIS SOFTWARE IS PROVIDED BY THE AUTHOR AND CONTRIBUTORS ``AS IS'' AND
ANY EXPRESS OR IMPLIED WARRANTIES, INCLUDING, BUT NOT LIMITED TO, THE
IMPLIED WARRANTIES OF MERCHANTABILITY AND FITNESS FOR A PARTICULAR PURPOSE
ARE DISCLAIMED. IN NO EVENT SHALL THE AUTHOR OR CONTRIBUTORS BE LIABLE
FOR ANY DIRECT, INDIRECT, INCIDENTAL, SPECIAL, EXEMPLARY, OR CONSEQUENTIAL
DAMAGES (INCLUDING, BUT NOT LIMITED TO, PROCUREMENT OF SUBSTITUTE GOODS
OR SERVICES; LOSS OF USE, DATA, OR PROFITS; OR BUSINESS INTERRUPTION)
HOWEVER CAUSED AND ON ANY THEORY OF LIABILITY, WHETHER IN CONTRACT, STRICT
LIABILITY, OR TORT (INCLUDING NEGLIGENCE OR OTHERWISE) ARISING IN ANY WAY
OUT OF THE USE OF THIS SOFTWARE, EVEN IF ADVISED OF THE POSSIBILITY OF
SUCH DAMAGE.

• Andrew Turner (arm-* targets)

Copyright (c) 2013 Andrew Turner <andrew@FreeBSD.ORG>
All rights reserved.

Redistribution and use in source and binary forms, with or without
modification, are permitted provided that the following conditions
are met:
1. Redistributions of source code must retain the above copyright
notice, this list of conditions and the following disclaimer.
2. Redistributions in binary form must reproduce the above copyright
notice, this list of conditions and the following disclaimer in the
documentation and/or other materials provided with the distribution.

THIS SOFTWARE IS PROVIDED BY THE AUTHOR AND CONTRIBUTORS ``AS IS'' AND
ANY EXPRESS OR IMPLIED WARRANTIES, INCLUDING, BUT NOT LIMITED TO, THE
IMPLIED WARRANTIES OF MERCHANTABILITY AND FITNESS FOR A PARTICULAR PURPOSE
ARE DISCLAIMED. IN NO EVENT SHALL THE AUTHOR OR CONTRIBUTORS BE LIABLE
FOR ANY DIRECT, INDIRECT, INCIDENTAL, SPECIAL, EXEMPLARY, OR CONSEQUENTIAL
DAMAGES (INCLUDING, BUT NOT LIMITED TO, PROCUREMENT OF SUBSTITUTE GOODS
OR SERVICES; LOSS OF USE, DATA, OR PROFITS; OR BUSINESS INTERRUPTION)
HOWEVER CAUSED AND ON ANY THEORY OF LIABILITY, WHETHER IN CONTRACT, STRICT
LIABILITY, OR TORT (INCLUDING NEGLIGENCE OR OTHERWISE) ARISING IN ANY WAY
OUT OF THE USE OF THIS SOFTWARE, EVEN IF ADVISED OF THE POSSIBILITY OF
SUCH DAMAGE.

• BSD-2-Clause-FreeBSD David Schultz (arm-* targets)

SPDX-License-Identifier: BSD-2-Clause-FreeBSD

Copyright (c) 2004-2011 David Schultz <das@FreeBSD.ORG>
All rights reserved.

Redistribution and use in source and binary forms, with or without
modification, are permitted provided that the following conditions
are met:
1. Redistributions of source code must retain the above copyright
notice, this list of conditions and the following disclaimer.
2. Redistributions in binary form must reproduce the above copyright
notice, this list of conditions and the following disclaimer in the
documentation and/or other materials provided with the distribution.

THIS SOFTWARE IS PROVIDED BY THE AUTHOR AND CONTRIBUTORS ``AS IS'' AND
ANY EXPRESS OR IMPLIED WARRANTIES, INCLUDING, BUT NOT LIMITED TO, THE
IMPLIED WARRANTIES OF MERCHANTABILITY AND FITNESS FOR A PARTICULAR PURPOSE
ARE DISCLAIMED. IN NO EVENT SHALL THE AUTHOR OR CONTRIBUTORS BE LIABLE
FOR ANY DIRECT, INDIRECT, INCIDENTAL, SPECIAL, EXEMPLARY, OR CONSEQUENTIAL
DAMAGES (INCLUDING, BUT NOT LIMITED TO, PROCUREMENT OF SUBSTITUTE GOODS
OR SERVICES; LOSS OF USE, DATA, OR PROFITS; OR BUSINESS INTERRUPTION)
HOWEVER CAUSED AND ON ANY THEORY OF LIABILITY, WHETHER IN CONTRACT, STRICT
LIABILITY, OR TORT (INCLUDING NEGLIGENCE OR OTHERWISE) ARISING IN ANY WAY
OUT OF THE USE OF THIS SOFTWARE, EVEN IF ADVISED OF THE POSSIBILITY OF
SUCH DAMAGE.

• ARM Ltd (1)
Copyright (c) 2008-2015 ARM Ltd
All rights reserved.

Redistribution and use in source and binary forms, with or without
modification, are permitted provided that the following conditions
are met:
1. Redistributions of source code must retain the above copyright
notice, this list of conditions and the following disclaimer.
2. Redistributions in binary form must reproduce the above copyright
notice, this list of conditions and the following disclaimer in the
documentation and/or other materials provided with the distribution.
3. The name of the company may not be used to endorse or promote
products derived from this software without specific prior written
permission.

THIS SOFTWARE IS PROVIDED BY ARM LTD ``AS IS'' AND ANY EXPRESS OR IMPLIED
WARRANTIES, INCLUDING, BUT NOT LIMITED TO, THE IMPLIED WARRANTIES OF
MERCHANTABILITY AND FITNESS FOR A PARTICULAR PURPOSE ARE DISCLAIMED.
IN NO EVENT SHALL ARM LTD BE LIABLE FOR ANY DIRECT, INDIRECT, INCIDENTAL,
SPECIAL, EXEMPLARY, OR CONSEQUENTIAL DAMAGES (INCLUDING, BUT NOT LIMITED
TO, PROCUREMENT OF SUBSTITUTE GOODS OR SERVICES; LOSS OF USE, DATA, OR
PROFITS; OR BUSINESS INTERRUPTION) HOWEVER CAUSED AND ON ANY THEORY OF
LIABILITY, WHETHER IN CONTRACT, STRICT LIABILITY, OR TORT (INCLUDING
NEGLIGENCE OR OTHERWISE) ARISING IN ANY WAY OUT OF THE USE OF THIS
SOFTWARE, EVEN IF ADVISED OF THE POSSIBILITY OF SUCH DAMAGE.

• ARM Ltd (2)
Copyright (c) 2012-2014 ARM Ltd
All rights reserved.

Redistribution and use in source and binary forms, with or without
modification, are permitted provided that the following conditions
are met:
1. Redistributions of source code must retain the above copyright
notice, this list of conditions and the following disclaimer.
2. Redistributions in binary form must reproduce the above copyright
notice, this list of conditions and the following disclaimer in the
documentation and/or other materials provided with the distribution.
3. The name of the company may not be used to endorse or promote
products derived from this software without specific prior written
permission.

THIS SOFTWARE IS PROVIDED BY ARM LTD ``AS IS'' AND ANY EXPRESS OR IMPLIED
WARRANTIES, INCLUDING, BUT NOT LIMITED TO, THE IMPLIED WARRANTIES OF
MERCHANTABILITY AND FITNESS FOR A PARTICULAR PURPOSE ARE DISCLAIMED.
IN NO EVENT SHALL ARM LTD BE LIABLE FOR ANY DIRECT, INDIRECT, INCIDENTAL,
SPECIAL, EXEMPLARY, OR CONSEQUENTIAL DAMAGES (INCLUDING, BUT NOT LIMITED
TO, PROCUREMENT OF SUBSTITUTE GOODS OR SERVICES; LOSS OF USE, DATA, OR
PROFITS; OR BUSINESS INTERRUPTION) HOWEVER CAUSED AND ON ANY THEORY OF
LIABILITY, WHETHER IN CONTRACT, STRICT LIABILITY, OR TORT (INCLUDING
NEGLIGENCE OR OTHERWISE) ARISING IN ANY WAY OUT OF THE USE OF THIS
SOFTWARE, EVEN IF ADVISED OF THE POSSIBILITY OF SUCH DAMAGE.

• ARM Ltd (3)
Optimized strstr function.
Copyright (c) 2018 Arm Ltd. All rights reserved.
SPDX-License-Identifier: BSD-3-Clause
Redistribution and use in source and binary forms, with or without
modification, are permitted provided that the following conditions
are met:
1. Redistributions of source code must retain the above copyright
notice, this list of conditions and the following disclaimer.
2. Redistributions in binary form must reproduce the above copyright
notice, this list of conditions and the following disclaimer in the
documentation and/or other materials provided with the distribution.
3. The name of the company may not be used to endorse or promote
products derived from this software without specific prior written

permission.
THIS SOFTWARE IS PROVIDED BY ARM LTD ``AS IS'' AND ANY EXPRESS OR IMPLIED
WARRANTIES, INCLUDING, BUT NOT LIMITED TO, THE IMPLIED WARRANTIES OF
MERCHANTABILITY AND FITNESS FOR A PARTICULAR PURPOSE ARE DISCLAIMED.
IN NO EVENT SHALL ARM LTD BE LIABLE FOR ANY DIRECT, INDIRECT, INCIDENTAL,
SPECIAL, EXEMPLARY, OR CONSEQUENTIAL DAMAGES (INCLUDING, BUT NOT LIMITED
TO, PROCUREMENT OF SUBSTITUTE GOODS OR SERVICES; LOSS OF USE, DATA, OR
PROFITS; OR BUSINESS INTERRUPTION) HOWEVER CAUSED AND ON ANY THEORY OF
LIABILITY, WHETHER IN CONTRACT, STRICT LIABILITY, OR TORT (INCLUDING
NEGLIGENCE OR OTHERWISE) ARISING IN ANY WAY OUT OF THE USE OF THIS
SOFTWARE, EVEN IF ADVISED OF THE POSSIBILITY OF SUCH DAMAGE.

- ARM Ltd (4)

Copyright (c) 2015 ARM Ltd.
All rights reserved.
Redistribution and use in source and binary forms, with or without
modification, are permitted provided that the following conditions are met:
* Redistributions of source code must retain the above copyright
notice, this list of conditions and the following disclaimer.
* Redistributions in binary form must reproduce the above copyright
notice, this list of conditions and the following disclaimer in the
documentation and/or other materials provided with the distribution.
* Neither the name of the Linaro nor the
names of its contributors may be used to endorse or promote products
derived from this software without specific prior written permission.
THIS SOFTWARE IS PROVIDED BY THE COPYRIGHT HOLDERS AND CONTRIBUTORS
"AS IS" AND ANY EXPRESS OR IMPLIED WARRANTIES, INCLUDING, BUT NOT
LIMITED TO, THE IMPLIED WARRANTIES OF MERCHANTABILITY AND FITNESS FOR
A PARTICULAR PURPOSE ARE DISCLAIMED. IN NO EVENT SHALL THE COPYRIGHT
HOLDER OR CONTRIBUTORS BE LIABLE FOR ANY DIRECT, INDIRECT, INCIDENTAL,
SPECIAL, EXEMPLARY, OR CONSEQUENTIAL DAMAGES (INCLUDING, BUT NOT
LIMITED TO, PROCUREMENT OF SUBSTITUTE GOODS OR SERVICES; LOSS OF USE,
DATA, OR PROFITS; OR BUSINESS INTERRUPTION) HOWEVER CAUSED AND ON ANY
THEORY OF LIABILITY, WHETHER IN CONTRACT, STRICT LIABILITY, OR TORT
(INCLUDING NEGLIGENCE OR OTHERWISE) ARISING IN ANY WAY OUT OF THE USE
OF THIS SOFTWARE, EVEN IF ADVISED OF THE POSSIBILITY OF SUCH DAMAGE.

- The Regents of the University of California (1)

Copyright (c) 1990 The Regents of the University of California.
All rights reserved.

Redistribution and use in source and binary forms are permitted
provided that the above copyright notice and this paragraph are
duplicated in all such forms and that any documentation,
and/or other materials related to such
distribution and use acknowledge that the software was developed
by the University of California, Berkeley. The name of the
University may not be used to endorse or promote products derived
from this software without specific prior written permission.
THIS SOFTWARE IS PROVIDED ``AS IS'' AND WITHOUT ANY EXPRESS OR
IMPLIED WARRANTIES, INCLUDING, WITHOUT LIMITATION, THE IMPLIED
WARRANTIES OF MERCHANTABILITY AND FITNESS FOR A PARTICULAR PURPOSE.

- The Regents of the University of California (2)

Copyright (c) 1990, 2007 The Regents of the University of California.
All rights reserved.

Redistribution and use in source and binary forms are permitted
provided that the above copyright notice and this paragraph are
duplicated in all such forms and that any documentation,
and/or other materials related to such
distribution and use acknowledge that the software was developed
by the University of California, Berkeley. The name of the
University may not be used to endorse or promote products derived
from this software without specific prior written permission.
THIS SOFTWARE IS PROVIDED ``AS IS'' AND WITHOUT ANY EXPRESS OR
IMPLIED WARRANTIES, INCLUDING, WITHOUT LIMITATION, THE IMPLIED
WARRANTIES OF MERCHANTABILITY AND FITNESS FOR A PARTICULAR PURPOSE.

- The Regents of the University of California (3)

Copyright (c) 1990 The Regents of the University of California.
All rights reserved.

Redistribution and use in source and binary forms, with or without
modification, are permitted provided that the following conditions
are met:
1. Redistributions of source code must retain the above copyright
notice, this list of conditions and the following disclaimer.
2. Redistributions in binary form must reproduce the above copyright
notice, this list of conditions and the following disclaimer in the
documentation and/or other materials provided with the distribution.
3. Neither the name of the University nor the names of its contributors
may be used to endorse or promote products derived from this software
without specific prior written permission.

THIS SOFTWARE IS PROVIDED BY THE REGENTS AND CONTRIBUTORS ``AS IS'' AND
ANY EXPRESS OR IMPLIED WARRANTIES, INCLUDING, BUT NOT LIMITED TO, THE
IMPLIED WARRANTIES OF MERCHANTABILITY AND FITNESS FOR A PARTICULAR PURPOSE
ARE DISCLAIMED. IN NO EVENT SHALL THE REGENTS OR CONTRIBUTORS BE LIABLE
FOR ANY DIRECT, INDIRECT, INCIDENTAL, SPECIAL, EXEMPLARY, OR CONSEQUENTIAL
DAMAGES (INCLUDING, BUT NOT LIMITED TO, PROCUREMENT OF SUBSTITUTE GOODS
OR SERVICES; LOSS OF USE, DATA, OR PROFITS; OR BUSINESS INTERRUPTION)
HOWEVER CAUSED AND ON ANY THEORY OF LIABILITY, WHETHER IN CONTRACT, STRICT
LIABILITY, OR TORT (INCLUDING NEGLIGENCE OR OTHERWISE) ARISING IN ANY WAY
OUT OF THE USE OF THIS SOFTWARE, EVEN IF ADVISED OF THE POSSIBILITY OF
SUCH DAMAGE.

- The Regents of the University of California (4)

Copyright (c) 1987, 2000 Regents of the University of California.
All rights reserved.

Redistribution and use in source and binary forms are permitted
provided that: (1) source distributions retain this entire copyright
notice and comment, and (2) distributions including binaries display
the following acknowledgement: ``This product includes software
developed by the University of California, Berkeley and its contributors''
in the documentation or other materials provided with the distribution.
Neither the name of the University nor the names of its
contributors may be used to endorse or promote products derived
from this software without specific prior written permission.
THIS SOFTWARE IS PROVIDED ``AS IS'' AND WITHOUT ANY EXPRESS OR
IMPLIED WARRANTIES, INCLUDING, WITHOUT LIMITATION, THE IMPLIED
WARRANTIES OF MERCHANTABILITY AND FITNESS FOR A PARTICULAR PURPOSE.

- The Regents of the University of California (5)

Copyright (c) 1992, 1993
The Regents of the University of California. All rights reserved.

Redistribution and use in source and binary forms, with or without
modification, are permitted provided that the following conditions
are met:
1. Redistributions of source code must retain the above copyright
notice, this list of conditions and the following disclaimer.
2. Redistributions in binary form must reproduce the above copyright
notice, this list of conditions and the following disclaimer in the
documentation and/or other materials provided with the distribution.
3. Neither the name of the University nor the names of its contributors
may be used to endorse or promote products derived from this software
without specific prior written permission.

THIS SOFTWARE IS PROVIDED BY THE REGENTS AND CONTRIBUTORS ``AS IS'' AND
ANY EXPRESS OR IMPLIED WARRANTIES, INCLUDING, BUT NOT LIMITED TO, THE
IMPLIED WARRANTIES OF MERCHANTABILITY AND FITNESS FOR A PARTICULAR PURPOSE
ARE DISCLAIMED. IN NO EVENT SHALL THE REGENTS OR CONTRIBUTORS BE LIABLE
FOR ANY DIRECT, INDIRECT, INCIDENTAL, SPECIAL, EXEMPLARY, OR CONSEQUENTIAL
DAMAGES (INCLUDING, BUT NOT LIMITED TO, PROCUREMENT OF SUBSTITUTE GOODS
OR SERVICES; LOSS OF USE, DATA, OR PROFITS; OR BUSINESS INTERRUPTION)
HOWEVER CAUSED AND ON ANY THEORY OF LIABILITY, WHETHER IN CONTRACT, STRICT
LIABILITY, OR TORT (INCLUDING NEGLIGENCE OR OTHERWISE) ARISING IN ANY WAY
OUT OF THE USE OF THIS SOFTWARE, EVEN IF ADVISED OF THE POSSIBILITY OF
SUCH DAMAGE.

EU: Sony Europe B.V.
Da Vincilaan 7-D1, 1930 Zaventem, Belgium
UK: Sony Europe B.V.
The Heights, Brooklands, Weybridge,
Surrey KT13 0XW, United Kingdom
CH: Sony Europe B.V., Hoofddorp,
Schlieren/Switzerland Branch
Wiesenstrasse 5, 8952 Schlieren, Switzerland

EC REP
Sony Belgium, bijkantoor van
Sony Europe B.V.
Da Vincilaan 7-D1, 1930 Zaventem,
Belgium

Sony Corporation
1-7-1 Konan Minato-ku Tokyo,
108-0075 Japan