5-056-875-**91** (1)
2025-07

Hibridni grafični tiskalnik

Navodila za uporabo

Pred uporabo naprave pozorno preberite ta navodila in jih shranite za prihodnjo uporabo.

UP-X899MD

© 2025 Sony Corporation

Kazalo vsebine

Začetek

Pregled 12
Lokacija in funkcija delov in upravljalnih elementov 13
Sprednja plošča 13
Zadnja plošča 13

Priprava

Povezovanje z računalnikom 15
Namestitev gonilnika tiskalnika v računalnik 16
Povezava z UPA-WU10 16
Papir 17
Papir, ki ga lahko uporabite 17
Vstavljanje papirja 18

Uporaba

Začetek tiskalnega opravila 20
Tiskanje iz video opreme 20
Tiskanje iz računalnika 21
Rezanje tiskanega papirja 22
Preklic tiskalnega opravila 22
Izdelava kopij zadnjega izpisa 22
Podajanje papirja 22
Prilagajanje kontrasta in svetlosti 23
Prilagoditve in nastavitve z menijem 24
Struktura menija 24
Seznam menija 25
Osnovno delovanje menija 27
Tiskanje seznama nastavitev 29
Shranjevanje slik na USB ključ 29

Drugo

Vzdrževanje zmogljivosti enote 31
O varnosti 31
O namestitvi 31
Opombe o prenašanju enote 31
Pri kondenzaciji 31
O potrošnih delih 31
Uporaba skupaj z električnimi kirurškimi noži in podobnimi napravami 31
Čiščenje ohišja 32
Čiščenje toplotne glave 32
Čiščenje tiskalnega valjčka 33
Tehnični podatki 34
Odpravljanje težav 36
Sporočila o napaki 37
Licenca 38

Navodila za uporabo/predvidena uporaba

Tiskalnik Sony UP-X899MD je kompakten črno-beli digitalni tiskalnik, namenjen uporabi v zdravstvu. Zasnovan je za povezavo z medicinskimi slikovnimi sistemi, kot so mobilna c-roka, ultrazvok, laboratorij za srčno kateterizacijo in drugi združljivi slikovni sistemi. Tiskalnik izdela tiskane kopije fotografij, ki jih ti sistemi zajamejo, za pacientovo kartoteko ali za napotitev.

Regulativne informacije, pomembne v skladu z Evropsko uredbo o medicinskih pripomočkih 2017/745, kakor je bila spremenjena (MDR)

Namen tiskalnika je namenjen izdelavi natisnjenih kopij fotografij, ki jih zajamejo medicinski slikovni sistemi z namenom pregleda in kot pomoč pri nadaljnjih odločitvah za zdravljenje.

Opomba

- Slike, ki jih ustvari ta oprema, niso primerne za diagnostično uporabo.
- Ta oprema je namenjena zdravstvenim delavcem.
- Ta oprema je namenjena uporabi v zdravniških prostorih, kot so klinike, prostori za preglede in operacijske dvorane.

Kontraindikacije

Ne obstajajo znane točno določene situacije, v katerih bi bila uporaba te naprave kontraindicirana.

Populacija pacientov

Ne veljajo nikakršne omejitve glede populacije pacientov.

Opozorilo

Te naprave ne izpostavljajte dežju ali vlagi, s čimer zmanjšate tveganje požara ali električnega udara.

Ne odpirajte ohišja, sicer lahko pride do električnega udara. Servisne posege sme opravljati le ustrezno usposobljeno osebje.

Spreminjanje te opreme ni dovoljeno.

Opozorilo

To napravo lahko priključite le v ozemljeno električno omrežje, da preprečite nevarnost električnega udara.

Opozorilo

Če želite odklopiti električno napajanje, iztaknite napajalni kabel.
Ko enoto nameščate, v električno napeljavo vgradite zlahka dostopen odklopnik ali priključite napajalni kabel v zlahka dostopno stensko vtičnico v bližini enote.
Električne zdravstvene opreme ne postavljajte na mesta, kjer je težko iztakniti napajalni kabel.
Če med delovanjem enote pride do napake, iztaknite vtič napajalnega kabla ali z odklopnikom prekinite električno napajanje.

Simboli na izdelkih



Glejte navodila za uporabo
Za dele naprave, pri katerih je prikazan ta simbol, upoštevajte napotke v navodilih za uporabo.



Ta simbol označuje izdelovalca in je prikazan zraven njegovega imena in naslova.



Ta simbol označuje uvoznika in je naveden poleg imena ter naslova registriranega sedeža uvoznika.



Ta simbol označuje predstavnika Evropske skupnosti in je prikazan zraven imena in naslova predstavnika Evropske skupnosti.



Ta simbol označuje odgovorno osebo v Združenem kraljestvu ter je naveden ob imenu in naslovu odgovorne osebe v Združenem kraljestvu.



Ta simbol označuje švicarskega pooblaščenega zastopnika ter je naveden ob imenu in naslovu švicarskega pooblaščenega zastopnika.



Ta simbol označuje medicinski pripomoček v Evropski skupnosti.



Ta simbol označuje datum proizvodnje.



Ta simbol označuje serijsko številko.



Ta simbol označuje enolični identifikator pripomočka (UDI) in je naveden zraven črtne kode, ki predstavlja enolično identifikacijo pripomočka.



Ta simbol označuje sponko za izenačitev potencialov, ki skrbi za izenačitev potencialov na različnih delih sistema.



Temperatura med shranjevanjem in prevozom
Ta simbol označuje razpon temperature, ki je sprejemljiv za okolje shranjevanja in prevoza.



Vlažnost med shranjevanjem in prevozom
Ta simbol označuje razpon vlažnosti, ki je sprejemljiv za okolje shranjevanja in prevoza.



Tlak med shranjevanjem in prevozom
Ta simbol označuje razpon atmosferskega tlaka, ki je sprejemljiv za okolje shranjevanja in prevoza.



Ta simbol označuje ostre robove.

Za pripomočke



Ta simbol označuje identifikacijsko kodo.



Ta simbol označuje »Ne uporabljajte ponovno«.

Za stranke v Evropi

Kakršno koli resno težavo, do katere pride v povezavi z napravo, morate prijaviti proizvajalcu in pristojnemu organu države članice, v kateri ima uporabnik in/ali bolnik stalno bivališče.

Pomembni varnostni napotki in opombe za uporabo v medicinskem okolju

1. Vsa oprema, priključena na to napravo, mora biti overjena ali skladna s standardi IEC 60601-1, IEC 60950-1, IEC 62368-1, IEC 60065 oziroma drugimi standardi IEC/ISO, ki so veljavni za to opremo.

2. Poleg tega mora biti celoten sistem skladen s standardi IEC 60601-1. Vsaka oseba, ki priključi dodatno opremo na signalni vhod ali signalni izhod te naprave, je del medicinskega sistema in je odgovorna za njegovo skladnost z zahtevami standardov IEC 60601-1. V primeru dvoma se posvetujte z ustrezno usposobljenim servisnim osebjem Sony.

3. Ob priklopu opreme na druge naprave se lahko poveča uhajavi tok.

4. Vsa dodatna oprema, priključena na to napravo, ki deluje na podlagi priključitve na tržno napajanje in ni skladna s standardi IEC 60601-1, mora vključevati izolacijski transformator, ki je skladen s standardi IEC 60601-1, oprema pa mora biti priključena na tržno električno napajanje preko transformatorja.

5. Ta oprema proizvaja in uporablja ter lahko tudi oddaja radiofrekvenčno energijo. Če je ne namestite in uporabljate v skladu z navodili, lahko povzroča motnje v delovanju druge opreme. Če ta naprava povzroča motnje (kar lahko preverite tako, da iz nje iztaknete električni napajalni kabel), poskusite težavo odpraviti z naslednjimi ukrepi:
   – Premestite to napravo na drugo mesto glede na položaj motene opreme.
   – To napravo in moteno opremo priključite v ločeni veji električnega omrežja.

   Za več informacij se posvetujte s kvalificiranim servisnim osebjem Sony.
   (Veljaven standard: IEC 60601-1-2)

Pomembne opombe v zvezi z elektromagnetno združljivostjo (EMC) pri uporabi v medicinskem okolju

- V zvezi z napravo UP-X899MD je treba upoštevati posebne previdnostne ukrepe glede EMC in jo je treba namestiti ter uporabljati v skladu z informacijami o EMC, navedenimi v navodilih za uporabo.
- Naprava UP-X899MD je zasnovana za uporabo v okolju ustanove za strokovno zdravstveno varstvo.
- Na delovanje naprave UP-X899MD lahko vpliva prenosna in mobilna oprema za RF komunikacijo, kot so mobilni telefoni.

Opozorilo

- Prenosno RF-komunikacijsko opremo morate uporabljati tako, da je najmanj 30 cm oddaljena od katerega koli dela naprave UP-X899MD. V nasprotnem primeru lahko pride slabšega delovanja te opreme.
- Če napravo UP-X899MD uporabljate zraven druge opreme, na njej ali pod njo, je treba z opazovanjem preveriti normalno delovanje v izbrani postavitvi.
- Uporaba dodatne opreme in kablov, ki niso navedeni v specifikacijah, z izjemo nadomestnih delov, ki jih prodaja družba Sony Corporation, lahko povzroči povečano elektromagnetno emisijo naprave UP-X899MD ali njeno zmanjšano odpornost na tovrstno emisijo.

<table>
<tr><th colspan="3">Elektromagnetna emisija – smernice in deklaracija izdelovalca</th></tr>
<tr><td colspan="3">Naprava UP-X899MD je namenjena za uporabo v spodaj opredeljenem elektromagnetnem okolju. Stranka oz. uporabnik morata zagotoviti, da bo naprava UP-X899MD v uporabi v takšnem okolju.</td></tr>
<tr><td>Preizkus emisije</td><td>Skladnost</td><td>Elektromagnetno okolje – smernice</td></tr>
<tr><td>RF emisija

CISPR 11</td><td>Skupina 1</td><td>Naprava UP-X899MD uporablja RF-energijo le za lastno delovanje, zato so njene RF-emisije zelo majhne in verjetno ne bo povzročala nobenih motenj elektronske opreme v bližini.</td></tr>
<tr><td>RF emisija

CISPR 11
CISPR 32</td><td>Razred B</td><td rowspan="3">Naprava UP-X899MD je primerna za uporabo v vseh okoljih, vključno z domačim bivalnim okoljem in drugimi okolji, ki so priključena neposredno v nizkonapetostno električno omrežje za oskrbo stanovanjskih stavb.</td></tr>
<tr><td>Harmonična emisija

IEC 61000-3-2</td><td>Razred A</td></tr>
<tr><td>Emisija zaradi nihanja napetosti (fliker)

IEC 61000-3-3</td><td>Skladno</td></tr>
</table>

Elektromagnetna odpornost – smernice in deklaracija izdelovalca			
Naprava UP-X899MD je namenjena za uporabo v spodaj opredeljenem elektromagnetnem okolju. Stranka oz. uporabnik morata zagotoviti, da bo naprava UP-X899MD v uporabi v takšnem okolju.			
Preizkus odpornosti	Preizkus po IEC 60601	Skladnostna raven	Elektromagnetno okolje – smernice
Elektrostatična razelektritev (ESD) IEC 61000-4-2	±8 kV kontakt ±15 kV zrak	±8 kV kontakt ±15 kV zrak	Tla morajo biti iz lesa, betona ali keramičnih ploščic. Če so talne obloge iz umetnih snovi, priporočamo, da je relativna vlažnost vsaj 30%.
Hiter električni prehodni pojav/ sunek IEC 61000-4-4	±2 kV za napajalne vode ±1 kV za vhodne/ izhodne vode	±2 kV za napajalne vode ±1 kV za vhodne/ izhodne vode	Kakovost električnega napajanja mora biti primerna za tipično komercialno ali bolnišnično okolje.
Napetostni udar IEC 61000-4-5	±1 kV med vodnikoma ±2 kV med vodnikom in ozemljitvijo	±1 kV v diferenčnem načinu delovanja ±2 kV v asimetričnem načinu delovanja	Kakovost električnega napajanja mora biti primerna za tipično komercialno ali bolnišnično okolje.
Padci napetosti, kratke prekinitve napajanja in nihanja napetosti na vhodnih napajalnih vodih IEC 61000-4-11	0% U_T (100% padec U_T) v trajanju 0,5/1 cikla [a] 40% U_T (60% padec U_T) v trajanju 5 ciklov 70% U_T (30% padec U_T) v trajanju 25/30 ciklov [a] (v trajanju 0,5 sekunde) 0% U_T (100% padec U_T) v trajanju 250/300 ciklov [a] (v trajanju 5 sekunde)	0% U_T (100% padec U_T) v trajanju 0,5/1 cikla [a] 40% U_T (60% padec U_T) v trajanju 5 ciklov 70% U_T (30% padec U_T) v trajanju 25/30 ciklov [a] (v trajanju 0,5 sekunde) 0% U_T (100% padec U_T) v trajanju 250/300 ciklov [a] (v trajanju 5 sekunde)	Kakovost električnega napajanja mora biti primerna za tipično komercialno ali bolnišnično okolje. Če uporabnik naprave UP-X899MD potrebuje neprekinjeno delovanje tudi med prekinitvijo glavnega napajanja, priporočamo, da napravo UP-X899MD napajate iz sistema za brezprekinitveno napajanje (UPS) ali baterije.
Magnetno polje zaradi frekvence električnega napajanja (50/60 Hz) IEC 61000-4-8	30 A/m	30 A/m	Magnetna polja zaradi frekvence električnega napajanja morajo biti na ravneh, ki so karakteristične za tipično lokacijo v tipičnem komercialnem ali bolnišničnem okolju.

Bližnja magnetna polja IEC 61000-4-39	65 A/m 134,2 kHz Impulzna modulacija 2,1 kHz 7,5 A/m 13,56 MHz Impulzna modulacija 50 kHz	65 A/m 134,2 kHz Impulzna modulacija 2,1 kHz 7,5 A/m 13,56 MHz Impulzna modulacija 50 kHz	Bližnja magnetna polja naprave UP-X899MD morajo biti na ravneh, ki so karakteristične za tipično lokacijo v tipičnem komercialnem ali bolnišničnem okolju.
OPOMBA: U_T je napetost električnega napajanja AC pred izvedbo preizkusa.			
a Primer: 10/12 pomeni 10 ciklov pri 50 Hz ali 12 ciklov pri 60 Hz.			

Elektromagnetna odpornost – smernice in deklaracija izdelovalca			
Naprava UP-X899MD je namenjena za uporabo v spodaj opredeljenem elektromagnetnem okolju. Stranka oz. uporabnik morata zagotoviti, da bo naprava UP-X899MD v uporabi v takšnem okolju.			
Preizkus odpornosti	Preizkus po IEC 60601	Skladnostna raven	Elektromagnetno okolje – smernice
RF prevajanje IEC 61000-4-6	3 Vrms od 150 kHz do 80 MHz zunaj pasov ISM [c] 6 Vrms od 150 kHz do 80 MHz v pasovih ISM [c]	3 Vrms 6 Vrms	Prenosne in mobilne RF komunikacijske opreme ne uporabljajte bližje napravi UP-X899MD (vključno s kabli) kot znaša priporočena oddaljenost, izračunana na podlagi uporabe frekvence oddajnika v spodnji enačbi. **Priporočena oddaljenost** $d = 1{,}2\sqrt{P}$

RF sevanje IEC 61000-4-3	3 V/m od 80 MHz do 2,7 GHz	3 V/m	IEC 60601-1-2: 2007 $d = 1{,}2\sqrt{P}$ od 80 MHz do 800 MHz $d = 2{,}3\sqrt{P}$ od 800 MHz do 2,5 GHz IEC 60601-1-2: 2014 + A1: 2020 $d = 2{,}0\sqrt{P}$ od 80 MHz do 2,7 GHz Pri tem je P maksimalna nazivna izhodna moč oddajnika v vatih (W) po podatkih izdelovalca, d pa je priporočena oddaljenost v metrih (m). Jakost polja nepremičnih RF oddajnikov, ugotovljena s terensko elektromagnetno meritvijo [a], mora biti manjša od skladnostne ravni v vsakem od frekvenčnih razponov [b]. Do motenj lahko prihaja v bližini opreme, označene z naslednjim simbolom: 

OPOMBA 1: Pri 80 MHz in 800 MHz velja višji frekvenčni razpon.

OPOMBA 2: Te smernice morda ne veljajo v vseh okoliščinah. Na širjenje elektromagnetne energije vpliva absorbcija struktur, objektov in ljudi ter odboj od njih.

a Jakosti polja nepremičnih oddajnikov, kot so bazne postaje za radijske telefone (mobilne/brezvrvične) in prizemne mobilne radijske naprave, amaterske radijske postaje, AM in FM radijski oddajniki ter TV oddajniki, ni mogoče natančno predvideti na teoretičen način. Oceno elektromagnetnega okolja zaradi vpliva nepremičnih RF oddajnikov je mogoče opraviti le na podlagi terenske elektromagnetne meritve. Če izmerjena jakost polja na lokaciji, kjer je v uporabi naprava UP-X899MD, presega zgoraj navedeno RF skladnostno raven, je treba z opazovanjem preveriti normalno delovanje naprave UP-X899MD. Če v delovanju opazite neobičajnosti, bodo morda potrebni dodatni ukrepi, kot so preusmeritev ali premestitev naprave UP-X899MD.

b Nad frekvenčnim razponom od 150 kHz do 80 MHz mora biti jakost polja manjša od 3 V/m.

c Pasovi ISM (namenjeni industrijski, znanstveni in medicinski uporab) med 150 kHz in 80 MHz so od 6,765 MHz do 6,795 MHz, od 13,553 MHz do 13,567 MHz, od 26,957 MHz do 27,283 MHz in od 40,66 MHz do 40,70 MHz.

Priporočena oddaljenost med prenosno in mobilno RF-komunikacijsko opremo in napravo UP-X899MD

Naprava UP-X899MD je namenjena za uporabo v elektromagnetnem okolju, v katerem je moteče RF sevanje pod nadzorom. Stranka oz. uporabnik naprave UP-X899MD lahko pomaga preprečiti elektromagnetne motnje tako, da ohranja najmanjšo priporočeno oddaljenost med prenosno in mobilno RF komunikacijsko opremo (oddajniki) in napravo UP-X899MD v skladu z maksimalno izhodno močjo komunikacijske opreme, kot je navedeno spodaj.

Nazivna maksimalna izhodna moč oddajnika W	Oddaljenost glede na frekvenco oddajnika m				
	IEC 60601-1-2 : 2007			IEC 60601-1-2 : 2014 + A1: 2020	
	od 150 kHz do 80 MHz $d = 1{,}2\sqrt{P}$	od 80 MHz do 800 MHz $d = 1{,}2\sqrt{P}$	od 800 MHz do 2,5 GHz $d = 2{,}3\sqrt{P}$	od 150 kHz do 80 MHz $d = 1{,}2\sqrt{P}$	od 80 MHz do 2,7 GHz $d = 2{,}0\sqrt{P}$
0,01	0,12	0,12	0,23	0,12	0,20
0,1	0,38	0,38	0,73	0,38	0,63
1	1,2	1,2	2,3	1,2	2,0
10	3,8	3,8	7,3	3,8	6,3
100	12	12	23	12	20

Pri oddajnikih z nazivno maksimalno izhodno močjo, ki ni navedena v zgornji tabeli, lahko priporočeno oddaljenost d v metrih (m) ocenite z enačbo, v kateri uporabite frekvenco oddajnika, pri čemer je P nazivna maksimalna izhodna moč oddajnika v vatih (W) po podatkih izdelovalca.

OPOMBA 1: Pri 80 MHz in 800 MHz velja oddaljenost za višji frekvenčni razpon.

OPOMBA 2: Te smernice morda ne veljajo v vseh okoliščinah. Na širjenje elektromagnetne energije vpliva absorbcija struktur, objektov in ljudi ter odboj od njih.

Elektromagnetna odpornost – smernice in deklaracija izdelovalca					
Naprava UP-X899MD je namenjena za uporabo v elektromagnetnem okolju, v katerem je moteče RF sevanje pod nadzorom. Prenosno RF-komunikacijsko opremo morate uporabljati tako, da je najmanj 30 cm oddaljena od katerega koli dela naprave UP-X899MD. V nasprotnem primeru lahko pride slabšega delovanja te opreme.					
Preizkus odpornosti	Pas [a]	Storitev [a]	Modulacija	Preizkus po IEC 60601	Skladnostna raven
Bližnja polja od RF-brezžičen komunikacijske opreme IEC 61000-4-3	380 – 390 MHz	TETRA 400	Impulzna modulacija 18 Hz	27 V/m	27 V/m
	430 – 470 MHz	GMRS 460 FRS 460	FM Odstopanje ±5 kHz 1 kHz sinus	28 V/m	28 V/m
	704 – 787 MHz	Pas LTE 13, 17	Impulzna modulacija 217 Hz	9 V/m	9 V/m
	800 – 960 MHz	GSM 800/900 TETRA 800 iDEN 820 CDMA 850 Pas LTE 5	Impulzna modulacija 18 Hz	28 V/m	28 V/m
	1.700 – 1.990 MHz	GSM 1800 CDMA 1900 GSM 1900 DECT Pas LTE 1, 3, 4, 25 UMTS	Impulzna modulacija 217 Hz	28 V/m	28 V/m
	2.400 – 2.570 MHz	Bluetooth WLAN 802.11 b/g/n RFID 2450 Pas LTE 7	Impulzna modulacija 217 Hz	28 V/m	28 V/m
	5.100 – 5.800 MHz	WLAN 802.11 a/n	Impulzna modulacija 217 Hz	9 V/m	9 V/m
OPOMBA: Te smernice morda ne veljajo v vseh okoliščinah. Na širjenje elektromagnetne energije vpliva absorbcija struktur, objektov in ljudi ter odboj od njih.					
a Za nekatere storitve so vključene samo frekvence vezave navzgor.					

Opozorilo

Enoto ali pripomočke je potrebno zavreči v skladu z državnimi ali območnimi zakoni in predpisi navedene bolnišnice v povezavi z onesnaževanjem okolja.

Opozorilo glede priključitve električnega napajanja

Uporabite napajalni kabel, ki je primeren za uporabo v lokalnem električnem omrežju.

1. Uporabite odobren napajalni kabel (3-žilni) / priključek / vtič z ozemljenimi kontakti, ki je v skladu z državnimi varnostnimi predpisi (če ti obstajajo).
2. Uporabite napajalni kabel (3-žilni) / priključek / vtič z ustreznimi nazivnimi karakteristikami (napetost, tok).

Če imate dodatna vprašanja v zvezi z uporabo zgoraj omenjenega napajalnega kabla / priključka / vtiča, se posvetujte z ustrezno usposobljenim servisnim osebjem.

Pomembno

Ploščica s podatki je nameščena na spodnji stranici naprave.



Opozorilo

Naprave ne uporabljajte v magnetnoresonančnem (MR) okolju.
Na ta način lahko pride do okvare, požara in neželenega premikanja.

Ta oprema ni primerna za uporabo na lokacijah, kjer bodo verjetno prisotni otroci.

Pregled

Ta enota je tiskalnik, ki tiska slike s segrevanjem toplotne glave glede na vhodne podatke slike in pritiskom glave na poseben termični papir za tiskanje, da se slika natisne na papir. Ima naslednje značilnosti.

Tiho, visokokakovostno in hitro tiskanje
- Ima tankoplastno toplotno glavo z vgrajenim visokohitrostnim pogonom IC in na voljo tiskanje slik visoke ločljivosti 12,8 pik/mm.
- Visokokakovostno tiskanje slik (960 × 1280 pik) je na voljo v približno 2 sekundah na tiskanje pri visoki hitrosti (ko je možnosti [HI] izbrana v možnosti [-SPEED] v meniju [CONFIG.]).
- Na voljo je črno-belo tiskanje z do 256 odtenki stopnjevanja.
- Vgrajeni tokokrogi za popravljanje temperature preprečujejo temperaturne spremembe, ki lahko povzročijo zamegljene natise.

Opomba

Tiskanje preklopi na način varčevanja z energijo (LOW) pri temperaturi okolja 15 °C ali manj.

Tiskanje iz video opreme ali računalnika
Tiskate lahko iz video vhodov NTSC in PAL. Ta enota ima tudi priključek USB (tip C), ki ustreza napravi Hi-Speed USB (združljiv z USB 2,0), tako da lahko natisnete digitalno sliko iz računalnika.
Za preklop na tiskanje iz video opreme ali računalnikov ni potrebno izvesti nobenega postopka.

Izboljšana krivulja gama
Na voljo so štiri nove krivulje gama. Na krivuljo gama, ki ustreza prejšnjemu modelu, lahko preklopite tudi tako, da v meniju [DIGITAL] izberete [898/897] v možnosti [-DRIVER].

Shranjevanje slik na USB ključ
Ta enota ima priključek OPTION (USB tipa A), ki ustreza napravi Hi-Speed USB (združljiv z USB 2.0), tako da lahko natisnjeno sliko shranite na USB ključ.
Upoštevajte, da prilagoditve z gumbom CONTR/ BRIGHT niso uporabljene za slike, shranjene na USB ključu.

Enostavno vstavljanje papirja
Brezplačen dostop do vratne plošče omogoča, da papir za enostavno vstavljanje spustite v enoto.

Lokacija in funkcija delov in upravljalnih elementov

Če želite več podrobnosti, si oglejte številke strani, na katere se sklicujete v oklepajih ( ).

Sprednja plošča

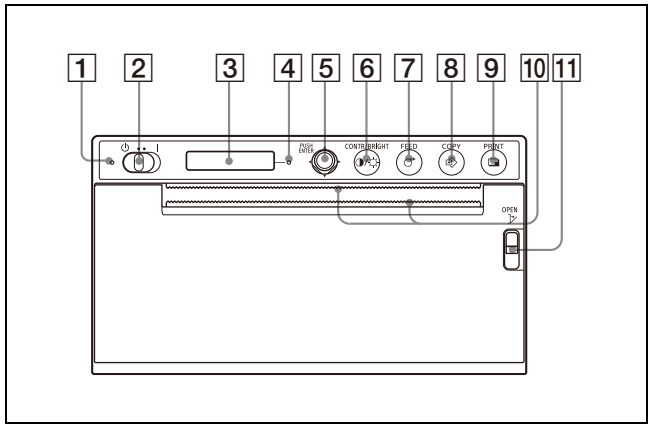

1 **Indikator LED za stanje pripravljenosti**
Sveti oranžno, ko je v stanju pripravljenosti. Izklopi se, ko je stikalo za stanje pripravljenosti/ON nastavljeno na vklop in je napajanje vklopljeno.

2 **Stikalo⏻ (Stanje pripravljenosti)/I (ON) (18, 20, 27, 32)**
Prestavite stikalo na stran **I**, napajanje se vklopi in osvetlitev ozadja na LCD-prikazovalniku sveti belo. Prestavite stikalo na stran ⏻, da preklopite v stanje pripravljenosti.

Opomba

Ko je stikalo za stanje pripravljenosti/ON nastavljeno na stanje pripravljenosti ali ko izklopite in znova vklopite glavno napajanje, počakajte približno pet sekund in vklopite enoto.

3 **LCD (20, 24)**
Med delovanjem menija so prikazani elementi menija in nastavitve.

4 **Indikator alarma**
Sveti oranžno, ko se pojavi napaka.
Na zaslonu LCD se prikaže sporočilo o napaki.

5 **Ročica menija (27, 33)**
Uporabite za izvajanje postopkov menija.

6 **◑/☼ Gumb CONTR/BRIGHT (kontrast/svetlost) (23)**
Prilagodite kontrast in svetlost natisov.
Z vsakim pritiskom gumba preklapljate med menijema [CONT] (kontrast) in [BRIG] (svetlost).

7 **Gumb FEED (19, 22)**
Pridržite za podajanje papirja.
Enota bo še naprej podajala papir, dokler držite gumb FEED. Pritisnite med tiskalnim opravilom, da prekličete tiskalno opravilo.

8 **Gumb COPY (22)**
Pritisnite, da natisnete drugo kopijo prejšnjega izpisa.
Vsakič, ko pritisnete ta gumb, lahko naredite samo eno kopijo, ne glede na količino tiskanja, nastavljeno v meniju.

9 **Gumb PRINT (20, 30)**
Pritisnite za tiskanje slike, ki je trenutno prikazana na video monitorju, ko je prisoten vhod video signala.

10 **Rezalniki papirja**
Uporabite za rezanje papirja po tiskanju.
Rezila so nameščena nad in pod izhodno režo.

11 **Ročica OPEN (18)**
Pritisnite ročico navzdol, da odprete ploščo vrat.
Ročico lahko upravljate tudi, ko napajalni kabel ni priključen in je enota v stanju pripravljenosti.

Zadnja plošča

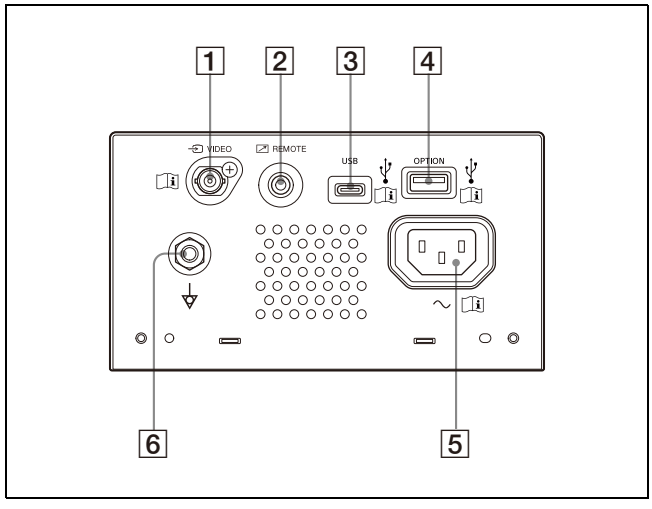

1 **priključek VIDEO vhod (tip BNC)**
Priključite na izhodni video priključek video opreme.

Opozorilo
Tega priključka in pacientov se ne smete nikoli dotakniti hkrati.
Če se ju dotaknete hkrati, se lahko pri tem proizvede napetost, ki lahko v primeru okvare naprave škoduje pacientu.
Pred priklopom in izklopom priključkov vedno izključite napajalni kabel.

2 **Priključek REMOTE (daljinsko upravljanje) (15)**
Uporabite za upravljanje z daljinskim stikalom, itd.

3 **Priključek USB (tip C)**
Omogoča povezavo z računalnikom, opremljenim z vmesnikom USB, s kablom USB, ki je združljiv z vmesnikom Hi-Speed USB (na prodaj posebej).

4 **Priključek OPTION (USB tip A) (29)**
Priključite USB ključ.
Ta priključek napaja tudi dodatno opremo.

Opomba

Uporabite USB ključ, formatiran z FAT32.

5 **Priključek AC IN**
Uporabite določen napajalni kabel.

6 **Ekvipotencialni terminal**
Uporablja se za povezavo z vtičem za izenačitev potenciala, da različni deli sistema dosežejo enak potencial.

Opomba

Za povezavo s sistemom za brezžično tiskanje UPA-WU10 (naprodaj ločeno) se uporabljata priključek USB in priključek OPTION.

Za navodila za povezavo glejte »Povezava z UPA-WU10« (stran 16).

Povezovanje z računalnikom

Opozorilo

Uporaba te enote za zdravstvene namene
Priključki te opreme niso izolirani.
Priključujte le naprave, ki so skladne s standardom IEC 60601-1.
Če priključite napravo informacijske tehnologije ali napravo AV, ki uporablja izmenični tok, lahko zaradi uhajanja toka pride do električnega udara na pacientu ali upravljavcu naprave.
Če se uporabi takšne naprave ni mogoče izogniti, izolirajte njeno napajanje tako, da priključite izolacijski pretvornik, ali tako, da med priključne kable namestite izolator.
Ko izvedete te ukrepe, preverite, ali je zmanjšano tveganje v skladu s standardom IEC 60601-1.

Opombe

- Enoto priključite po odklopu napajalnega kabla.
- Napajalni kabel priklopite na koncu.
- Preden enoto povežete z računalnikom, izklopite enoto, računalnik, monitor in vse periferne naprave, povezane z računalnikom.
- Preden enoto priključite na računalnik, izključite napajalni kabel iz enote. Napajalni kabel priključite na enoto šele po priključitvi enote in računalnika.
- Upoštevajte postopke za povezavo, ki so opisani v priročniku računalnika.
- Prepričajte se, da so kabli varno priključeni na obeh koncih.
- Programska oprema pogona enote, priložena enoti, ni primerna za uporabo enote, priključene v omrežje.
- Delovanje tiskalnika ni zagotovljeno, če ga prek zvezdišča povežete z računalnikom prek kabla USB.
- Dveh ali več enot ni mogoče povezati z enim računalnikom.

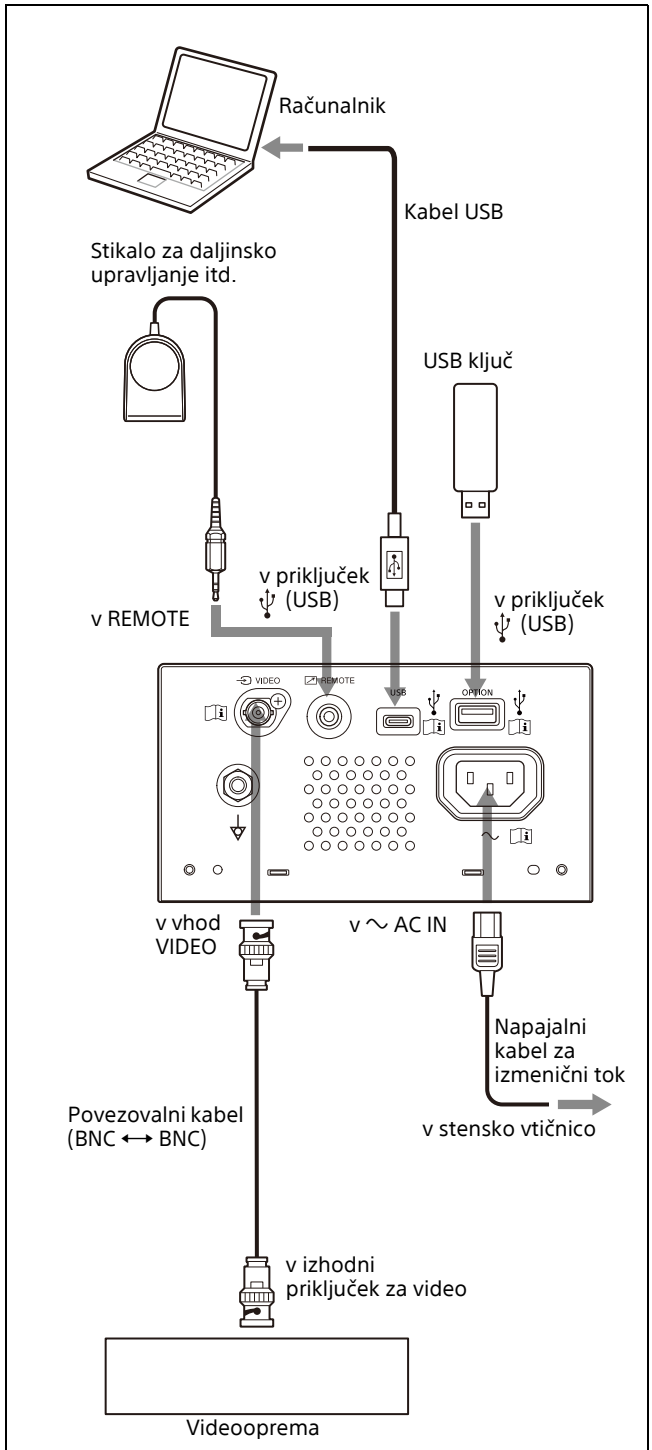

Za podrobnosti o povezavi s sistemom za brezžično tiskanje UPA-WU10 glejte »Povezava z UPA-WU10« (stran 16).

Namestitev gonilnika tiskalnika v računalnik

Ko uporabljate Windows 10/11, namestite priloženi gonilnik tiskalnika v računalnik, preden to enoto povežete z računalnikom. Za navodila za namestitev si oglejte »Navodila za namestitev in nastavitev« na priloženem CD-ROM-u in datoteki Readme.
Tiskate lahko tudi z gonilnikom za UP-X898MD, UP-D898MD ali UP-D897 tako, da v možnosti [-DRIVER] v meniju [DIGITAL] izberete [DRV:898] ali [DRV:897] (stran 26).

Opomba

Ko je enota vklopljena, računalnika, ki je priključen na to enoto, ne preklopite v stanje pripravljenosti (začasno ustavljen) ali v način začasne zaustavitve. Pojavi se lahko okvara.

Povezava z UPA-WU10

Za uporabo sistema za brezžično tiskanje UPA-WU10 (naprodaj ločeno) sta potrebna dva kabla USB za povezavo tiskalnika s sprejemnikom za brezžično tiskanje UPA-WU10 (UPA-WU10R).

Opomba

Preden tiskalnik priključite na UPA-WU10, namestite gonilnik tiskalnika v računalnik.

Kabli

- Kabel USB tipa A do tipa C, združljiv z Hi-Speed USB (ni priložen)
- Kabel USB, priložen napravi UPA-WU10 (USB tipa A do tipa B)

1 Za priključitev tiskalnika na sprejemnik za brezžično tiskanje uporabite zgornje kable USB.

① S kablom USB tipa A do tipa C priključite priključek USB tiskalnika (tip C) na priključek PRINTER UPA-WU10 (tip A).

② S kablom USB, ki je priložen napravi UPA-WU10, priključite priključek OPTION (tip A) tiskalnika na priključek ⎓ (DC IN) (tip-B) sprejemnika za brezžičnega tiskanja.

Sprejemnik za brezžično tiskanje

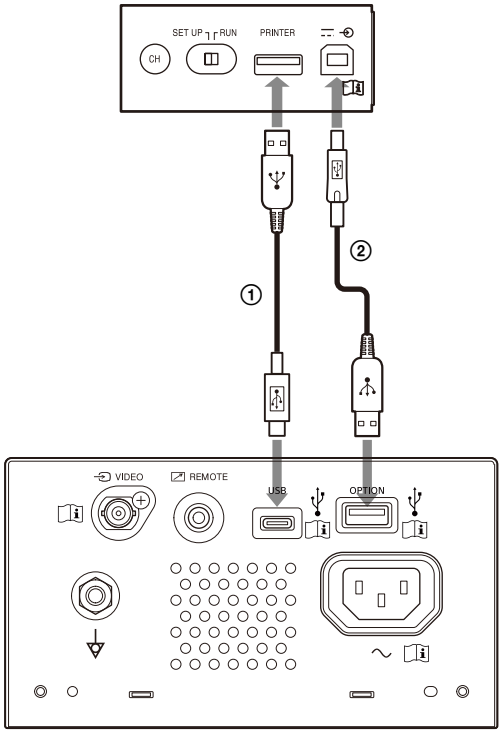

Tiskalnik

2 Napravo UPA-WU10 namestite, kot je opisano v navodilih za uporabo naprave UPA-WU10.

Papir

Uporabljajte samo papir Sony UPP-110S/110HD/110HG, namenjen uporabi s to enoto. Tiskanja visoke kakovosti ni mogoče zagotoviti, če s to enoto uporabite drug papir, saj lahko ta papir poškoduje enoto.
UPP-110HA ne morete uporabljati, kot je določeno za tiskalnik serije UP-880/890MD.

Papir, ki ga lahko uporabite

Značilnosti papirja za tiskanje so naslednje.

Značilnosti tiskanja	Vrsta papirja
TYPE I (normalno)	UPP-110S
TYPE II (visoka gostota)	UPP-110HD
TYPE V (visoki sijaj)	UPP-110HG

Opombe o shranjevanju papirja in ravnanju s papirjem

Ne uporabljajte ponovno
To lahko povzroči okvare in negativno vpliva na kakovost tiskanja.

Shranjevanje neuporabljenega papirja
Papir shranjujte na naslednjih mestih.
Shranjevanje kjerkoli drugje lahko povzroči razbarvanje papirja.
- Hladno, temno mesto pod 30 °C
- Temna, suha lokacija, stran od sončne svetlobe in notranje razsvetljave
- Mesto, kjer ni možen stik z alkoholom ali drugimi hlapnimi organskimi topili, celofanskim trakom, vinil kloridom itd.

Vstavljanje papirja
- Pri vstavljanju s papirjem ravnajte previdno, da se tiskalne površine ne dotaknete s prsti. Kontrolni gel, prstni odtisi ali znoj lahko povzročijo zameglitev slik.
- Ko odstranite nalepko z vodilnega roba papirja,pred tiskanjem izvlecite papir od 15 cm do 20 cm. Lepilo za nalepke, ki ostane na papirju, lahko pokvari sliko.
- Če ponovno uporabite papir, ki ste ga odstranili enkrat,pred tiskanjem izvlecite 15 cm – 20 cm. Če je prisoten prah itd., lahko pokvari sliko.

Shranjevanje izpisov
- Papir shranjujte na naslednjih mestih. Shranjevanje na drugem mestu lahko povzroči razbarvanje papirja ali zbledele natise.
  – Hladno, temno mesto pod 30 °C (shranjujte med papirjem, ki ne vsebuje plastike, ali v polipropilenski vrečki itd.)
  – Temna, suha lokacija, stran od neposredne sončne svetlobe in notranje razsvetljave
  – Mesto, kjer ni možen stik z alkoholom ali drugimi hlapnimi organskimi topili, celofanskim trakom, vinil kloridom itd.
- Papirja ne zlagajte z mokrimi diazo kopijami (načrt). Prav tako se prepričajte, da natisnjene strani niso obrnjene ena proti drugi. To lahko povzroči razbarvanje papirja ali zbledele natise.
- Pri lepljenju papirja uporabite dvostranski trak ali lepilo na vodni osnovi.

Odstranjevanje papirja
Papirja ne zažigajte.
Odstranjevanje papirja je treba izvajati v skladu z lokalno ali nacionalno zakonodajo in ustreznimi bolnišničnimi predpisi.

Vstavljanje papirja

Pri vstavljanju papirja upoštevajte opombe simbolov na enoti.

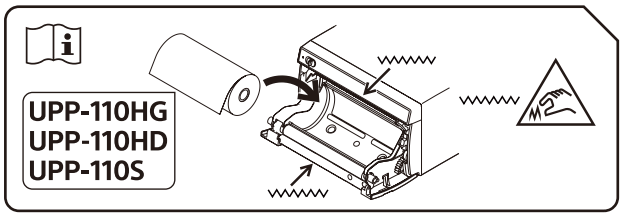

Opozorilo
Rezalniki papirja so nameščeni v napravo. Ko vstavljate papir, pazite, da se ne dotaknete rezalnikov papirja. Če se dotaknete rezalnikov papirja, lahko pride do telesnih poškodb.

Opozorilo
Notranjosti vrat in pacienta se ne dotikajte hkrati. Če pride do okvare naprave, se lahko v napravi proizvede napetost, ki je lahko nevarna za pacienta.

Opombe

- Pred vstavljanjem papirja si oglejte »Papir« (stran 17).
- Pazite, da se pri vstavljanju papirja s prsti ne dotaknete tiskalne površine. Kontrolni gel, prstni odtisi, znoj in gube lahko zmanjšajo kakovost tiskanja, na primer zamegljene slike.
- Uporabljajte samo papir UPP-110S/110HD/110HG (stran 17).
- Nastavite [-PP.TYPE] v meniju [CONFIG.] za papir, ki ga želite uporabiti. (stran 26) Na zaslonu LCD lahko potrdite trenutno izbran medij. Več podrobnosti preberite v poglavju »Trenutno izbran papir« (stran 20).

Opozorilo

Rezalniki papirja so nameščeni v napravo. Ko vstavljate papir, pazite, da se ne dotaknete rezalnikov papirja. Če se dotaknete rezalnikov papirja, lahko pride do telesnih poškodb.

1 Stikalo za stanje pripravljenosti/stikalo ON nastavite v položaj ON.
Če papirja še niste vstavili, indikator alarma sveti oranžno in na LCD-zaslonu se prikaže sporočilo »EMPTY«.

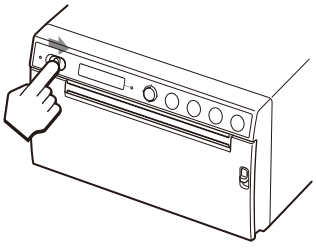

2 Pritisnite ročico OPEN navzdol, da odprete vrata.

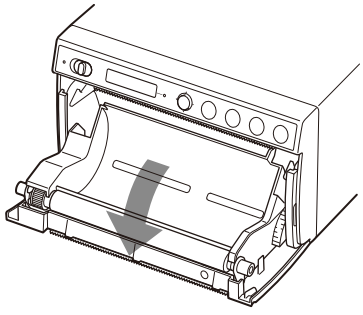

3 Odstranite nalepko z vodilnega roba papirja, izvlecite približno 15 cm – 20 cm papirja in zvitek papirja nastavite na pladenj za papir.

Opomba

Pri vstavljanju/odstranjevanju papirja na pladenj za papir/iz njega pazite, da papir ne pade na tla ali ga položite na mizo itd., pri čemer naj bo površina papirja obrnjena navzdol. V nasprotnem primeru se lahko na papirju nabere umazanija, zaradi česar bo neuporaben.

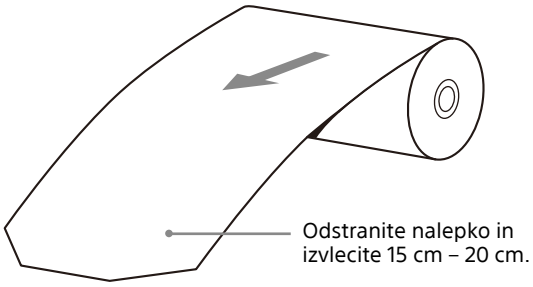

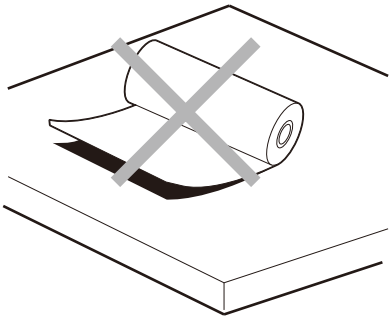

Vstavite papir v smeri, ki je prikazana na diagramu.
Tiskanje ni mogoče, če je papir obrnjen.

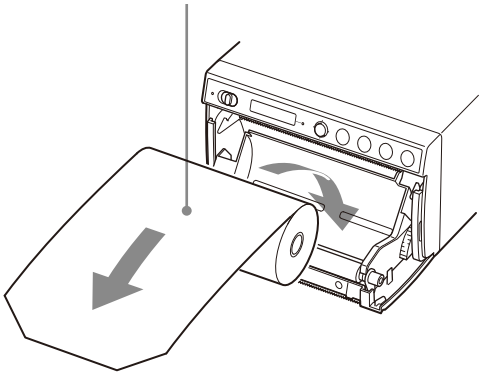

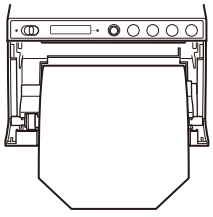

Prepričajte se, da je papir poravnan.

4 Ploščo vrat zaprite tako, da ga potisnete.

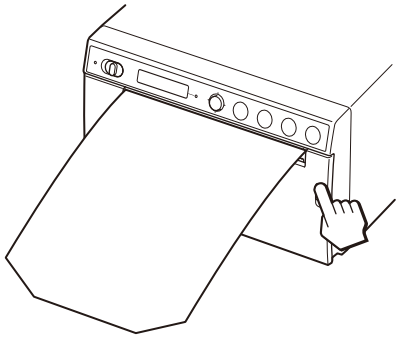

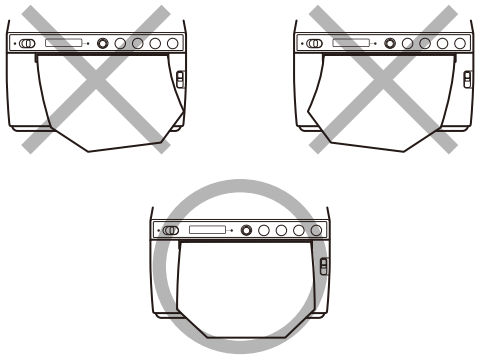

Opombe

- Vstavljanje papirja pod kotom lahko povzroči zastoje papirja.
- Če v 3. koraku niste izvlekli dovolj papirja, pritisnite gumb FEED, da iz enote podate še nekaj papirja, ne da bi izvlekli papir.

Začetek tiskalnega opravila

Tiskanje iz video opreme

Pred začetkom tiskalnega opravila vedno preverite naslednje točke:
- Je enota pravilno povezana? (stran 15)
- Je papir pravilno vstavljen? (stran 18)
- So nastavitve menija in prilagoditve pravilno izvedene? (stran 24)
- Je video vir priključen?

Začetek tiskalnega opravila

Z menijem lahko nastavite smer tiskanja, velikost slike in vse vrste nastavitev za tiskanje.
V tem poglavju so opisani postopki po dokončanju vseh vrst nastavitev v meniju.

1 Stikalo za stanje pripravljenosti/stikalo ON nastavite v položaj ON.
Zadnja luč na LCD-zaslonu sveti belo in na LCD-zaslonu je prikazano »READY«.
Indikator LED za stanje pripravljenosti, ki je svetil oranžno, je izklopljen.

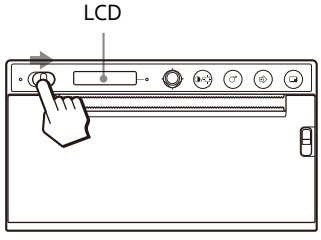

2 Ko želite tiskati, pritisnite gumb PRINT.
Zaslon, ki je trenutno prikazan, ko pritisnete gumb, se natisne.
Slika, prikazana v trenutku, ko pritisnete gumb PRINT, se zajame v pomnilnik in takoj natisne.

Ko se na zaslonu LCD prikaže sporočilo
Če se pojavi težava, indikator alarma sveti oranžno in prikažejo se naslednja sporočila.

Sporočilo	Vzrok in priporočen ukrep
EMPTY:XX	Papir ni vstavljen. Vstavite papir.
DOOR:XX	Plošča vrat je odprta. Zaprite vrata.

XX označuje izbrani papir.
»S« pomeni UPP-110S, »HD« pomeni UPP-110HD, »HG« pa UPP-110HG.

Ko enota preneha tiskati
Pri neprekinjenem tiskanju skoraj črnih slik lahko termično vezje za zaščito glave izklopi enoto, da prepreči pregrevanje toplotne glave. V tem primeru se na LCD-zaslonu prikaže sporočilo »COOLING«. Enoto pustite delovati, dokler se glava ne ohladi in to sporočilo izgine.

Trenutno izbran papir
Na zaslonu LCD lahko preverite vrsto papirja, ki je trenutno izbrana. Trenutno izbrana vrsta papirja je prikazana na desnem robu zaslona LCD, ko pritisnete ročico OPEN navzdol in odprete ploščo vrat.

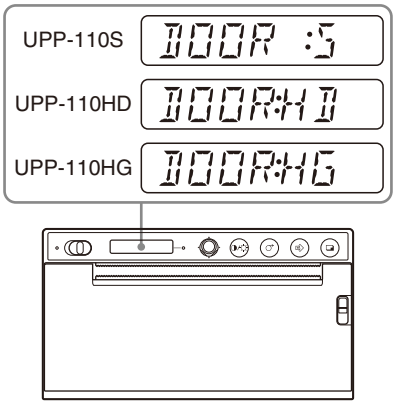

Če je natisnjena slika zamegljena
Hitro premikajoča se slika je lahko pri tiskanju zamegljena. V tem primeru v meniju [VIDEO] v [-FIELD] izberite [FIED:ON] in natisnite. Ko izberete možnost [FIED:ON], se ločljivost nekoliko zmanjša.

Izbira smeri tiskanja

Smer tiskanja in velikost slike lahko izberete z naslednjimi elementi v meniju [VIDEO].

- [-SIDE]: Izbere smer, v kateri naj bo slika natisnjena.

Za izbiro smeri tiskanja

Smer tiskanja lahko izberete s tipko [-SIDE] v meniju [VIDEO].

Če želite tiskati v isti smeri, kot je prikazana na videomonitorju: izberite [SIDE:OFF].

Če želite natisniti sliko, zasukano za 90 stopinj v nasprotni smeri urinega kazalca: izberite [SIDE:ON].

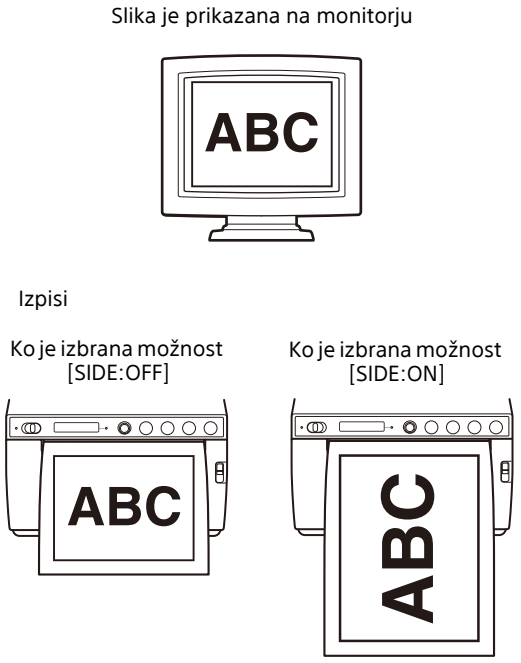

Tiskanje iz računalnika

Pred začetkom tiskalnega opravila vedno preverite naslednje točke:

- Je enota pravilno povezana? (stran 15)
- Ali je gonilnik tiskalnika nameščen? (stran 16)
- Je papir pravilno vstavljen? (stran 18)
- So nastavitve menija in prilagoditve pravilno izvedene? (stran 24)

Začetek tiskalnega opravila

1 Stikalo za stanje pripravljenosti/stikalo ON nastavite v položaj ON.
Zadnja luč na LCD-zaslonu sveti belo in na LCD-zaslonu je prikazano »READY«.

Indikator LED za stanje pripravljenosti, ki je svetil oranžno, je izklopljen.

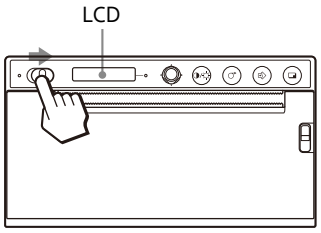

2 Računalnik upravljajte s programsko opremo.

Ko se na zaslonu LCD prikaže sporočilo

Če se pojavi težava, indikator alarma sveti oranžno in prikažejo se naslednja sporočila.

Sporočilo	Vzrok in priporočen ukrep
EMPTY:XX	Papir ni vstavljen. Vstavite papir.
DOOR:XX	Plošča vrat je odprta. Zaprite vrata.

XX označuje izbrani papir.
»S« pomeni UPP-110S, »HD« pomeni UPP-110HD, »HG« pa UPP-110HG.

Ko enota preneha tiskati

Pri neprekinjenem tiskanju skoraj črnih slik lahko termično vezje za zaščito glave izklopi enoto, da prepreči pregrevanje toplotne glave. V tem primeru se na LCD-zaslonu prikaže sporočilo »COOLING«. Enoto pustite delovati, dokler se glava ne ohladi in to sporočilo izgine.

Trenutno izbran papir

Na zaslonu LCD lahko preverite vrsto papirja, ki je trenutno izbrana. Trenutno izbrana vrsta papirja je prikazana na desnem robu zaslona LCD, ko pritisnete ročico OPEN navzdol in odprete ploščo vrat.

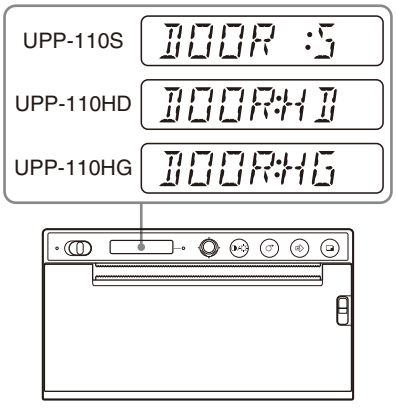

Rezanje tiskanega papirja

Rezanje z zgornjim rezalnikom papirja

Držite rob papirja in ga v loku prerežite navzgor.

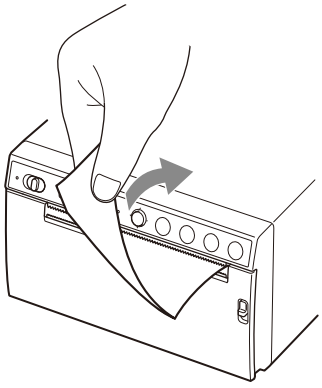

Rezanje s spodnjim rezalnikom papirja

Držite vogal papirja in ga povlecite navzdol pod kotom, da odrežete papir.

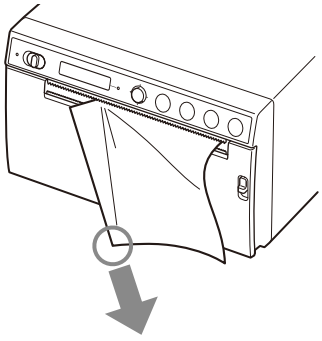

Opombe

- Če papir razrežete tako, da ga povlečete vodoravno, se bo papir v enoti nagnil in lahko povzroči napačno tiskanje.
  Če je papir nagnjen, ga znova pravilno vstavite. (stran 18)
- Pri rezanju s spodnjim rezalnikom papirja papir morda ne bo rezan čisto, če držite sredino sprednjega roba papirja.

Preklic tiskalnega opravila

Med tiskanjem pritisnite gumb FEED. Tiskanje se ustavi.

Izdelava kopij zadnjega izpisa

Pritisnite gumb COPY. Enota natisne kopijo zadnjega izpisa. Ne glede na količino tiskanja, nastavljeno v meniju, lahko naredite samo eno kopijo.

Opombe

- Če pritisnete gumb COPY takoj po vklopu, se bo oglasil zvočni signal, saj v pomnilniku ni nič shranjeno.
- Če izklopite napajanje, bo slika, shranjena v pomnilniku, izgubljena.

Tiskanje več kopij istega izpisa

Pritisnite gumb COPY in ga znova pritisnite, ko se tiska prva slika. Vsakič, ko pritisnete gumb COPY, se sproži kratek zvočni signal. Izdelate lahko do 20 izvodov, vključno s prvim natisom.

Opomba

Največje število natisov, natisnjenih s pritiskom gumba PRINT, je prav tako vključeno v največje število natisov. Če na primer pritisnete gumb COPY, potem ko ste petkrat pritisnili gumb PRINT in natisnili pet natisov, se število več kopij istega izpisa spremeni v 15.

Prekinitev kopiranja

Med tiskanjem pritisnite gumb FEED.

Tiskanje kopij v različnih smereh

Zadnjo shranjeno video sliko lahko kopirate v drugo smer. Izberite smer v možnosti »Izbira smeri tiskanja« (stran 21) in pritisnite gumb COPY.

Podajanje papirja

Za podajanje papirja pritisnite gumb FEED. Enota bo še naprej podajala papir, dokler držite gumb FEED. Papirja iz enote ne poskušajte izvleči z roko.

Prilagajanje kontrasta in svetlosti

Kontrast in svetlost natisov lahko prilagodite z gumbom CONTR/BRIGHT in ročico menija.
Z vsakim pritiskom gumba preklapljate med menijema [CONT] (kontrast) in [BRIG] (svetlost).

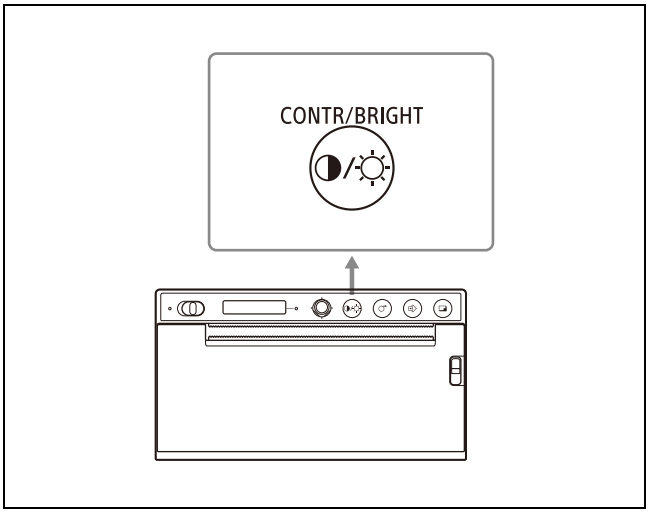

Za prilagoditev kontrasta

1. Pritisnite gumb CONTR/BRIGHT, da odprete meni [CONT].
2. Z ročico menija prilagodite kontrast.
   Za povečanje kontrasta: ročico menija nagnite navzgor. Najvišja vrednost je 16.
   Za zmanjšanje kontrasta: ročico menija nagnite navzdol. Najnižja vrednost je –16.

Opomba

Funkcija prilagajanja kontrasta je enakovredna [Light] krmilnika gostote, ki je priložen gonilniku tiskalnika. Vrednost, ki jo prilagodite z upravljanjem kontrasta, se doda vrednosti, ki je že nastavljena kot [Light] (Svetloba).

Za prilagoditev svetlosti

1. Pritisnite gumb CONTR/BRIGHT, da odprete meni [BRIG].
2. Prilagodite svetlost z ročico menija.
   Za povečanje svetlosti: nagnite ročico menija navzgor. Najvišja vrednost je 16.
   Za zmanjšanje svetlosti: nagnite ročico menija navzdol. Najnižja vrednost je –16.

Prilagoditve in nastavitve z menijem

Prilagodite lahko nastavitve in prilagoditve, ki ustrezajo vašim zahtevam. Te nastavitve in prilagoditve se ohranijo, tudi če enoto izklopite.

Struktura menija

Vsebina, prikazana na LCD-zaslonu, se zaporedoma spreminja med upravljanjem ročice menija, kot je prikazano v naslednjem diagramu poteka menija, in nastavite lahko nastavitve za vsak element.

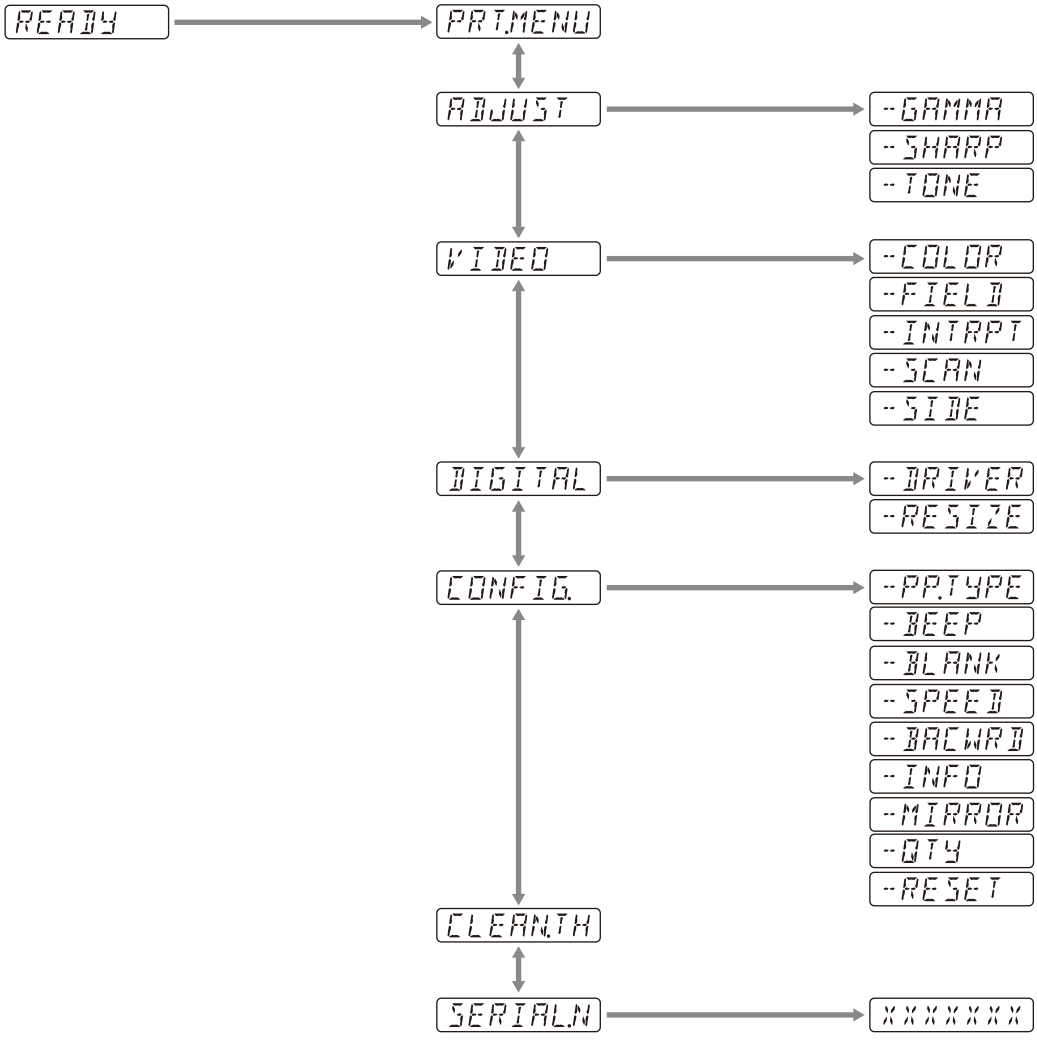

Vsebina, prikazana na LCD-zaslonu, se med upravljanjem gumba CONTR/BRIGHT spreminja v zaporedju, kot je prikazano v naslednjem diagramu poteka menija, vi pa lahko nastavite kontrast in svetlost.

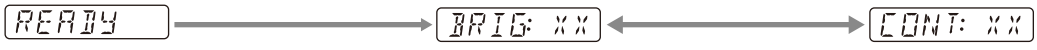

Seznam menija

Nastavitve elementov menija so prikazane v naslednji tabeli.
Nastavitve, ki so priložene [ ], so privzete nastavitve.

Element	Opis	Nastavitev	
PRT.MENU	Natisne trenutne nastavitve po seznamu menijev.	-MENU:OK	Natisne tako, da potisnete ročico menija ali jo nagnete v desno.
ADJUST	Prikaže meni za prilagajanje kakovosti slike.	-GAMMA	Izberite vrsto gama. GAMA4: Trdo stopnjevanje-2 GAMA3: Trdo stopnjevanje [GAMA2]: Standard GAMA1: Mehko stopnjevanje Ko v možnosti [-DRIVER] izberete [898/897], se krivulja gama preklopi na krivuljo, ki ustreza prejšnjemu modelu.
		-SHARP	Poudari oris izpisa. Prilagodi ostrino izpisa na 15 ravni, od 0 do [7] do 14. Višja kot je vrednost, bolj je obris poudarjen. Nastavite na »0«, da ga izklopite. Privzeta vrednost je »7«.
		-TONE	Prilagodi gostoto poltonov. Nastavite lahko med –16 – [0] – +16.
VIDEO	Prikaže meni za video.	-COLOR	Izberite barvo glede na vhodni signal. COLR:ON: Video signal za barvno tiskanje. [COLR:OFF]: Video signal za tiskanje v črno-beli barvi.
		-FIELD	Izberite način pomnilnika. FIED:ON: Preprečuje zameglitev slike pri fotografiranju v hitrem gibanju (kot je zajemanje udarjene žoge). [FIED:OFF]: to je standardna nastavitev.
		-INTRPT	Ko se tiskanje ustavi, izberite delovanje. INTR:ON: Če znova pritisnete gumb PRINT, da prekličete postopek tiskanja in želite natisniti posnetek zaslona v trenutku, ko pritisnete gumb PRINT, izberite to možnost. [INTR:OFF]: tudi če med tiskanjem znova pritisnete gumb PRINT, se tiskanje nadaljuje. Če želite natisniti posnetek zaslona v trenutku, ko pritisnete gumb PRINT po končanem tiskanju, izberite to možnost.
		-SCAN[1)]	Izberite sliko, ki jo želite natisniti. Območje tiskanja se zmanjša v vrstnem redu SC:WD2 [SC:WD1] SC:NOR
		-SIDE[2)]	Izbere smer, v kateri naj bo slika natisnjena. SIDE:ON: Natisne sliko, ki je obrnjena za 90 stopinj v nasprotni smeri urinega kazalca. [SIDE:OFF]: sliko natisne v isti smeri, kot je prikazana na monitorju.

Element	Opis	Nastavitev	
DIGITAL	Prikaže meni nastavitev za tiskanje iz računalnika.	-DRIVER	Izberite gonilnik tiskalnika, ki ga želite uporabiti za to enoto. [DRV:899]: uporabite gonilnik za UP-X899MD, UP-D899MD. DRV:898: Uporabite gonilnik za UP-X898MD, UP-D898MD. DRV:897: Uporabite gonilnik za UP-D897. Če je velikost papirja 3840×1280 ali 4096×1280 izbrana z gonilnikom UP-X898MD/UP-D898MD ali gonilnikom UP-897, bo natisnjena samo največja velikost papirja, ki jo je mogoče natisniti na tej enoti (2560×1280). Sistema za brezžično tiskanje UPA-WU10 ni mogoče uporabljati z [DRV:897].
		-RESIZE	Izberite, ali naj bo slika povečana ali ne. [RSIZ:OFF]: natisne sliko v prvotni velikosti. RSIZ:ON: Natisne sliko v večji velikosti glede na velikost papirja, ki je nastavljena z gonilnikom tiskalnika.
CONFIG.	Prikaže nastavitve za delovanje.	-PP.TYPE	Izberite papir, ki ga želite uporabiti. [P.TYPE:HG]: uporabite UPP-110HG. P.TYPE:HD: uporabite UPP-110HD. P.TYPE:S: uporabite UPP-110S.
		-BEEP	Izberite, ali se bo zvok delovanja vklopil. Zvoki napak se slišijo ne glede na nastavitev. BEEP:OFF: zvok delovanja se ne oglasi. [BEEP:ON]: Zasliši se zvok delovanja.
		-BLANK	Prilagodite dolžino zgornjega praznega prostora (BACW:OFF) ali spodnjega praznega prostora (BACW:ON). BLANK:MIN: minimizira prazen prostor. [BLANK:S]: skrajša prazen prostor. BLANK:L: podaljša prazen prostor.
		-SPEED	Izbira hitrosti tiskanja. Ko uporabljate papir UPP-110HD, ne morete izbrati [HI] (hitro tiskanje). LOW: natisne pri nastavitvi varčevanja z energijo (nizka hitrost). [HI]: tiskanje pri visoki hitrosti. Tiskanje v načinu LOW pri 15 °C ali manj.
		-BACWRD[3)]	Izbere smer tiskanja. BACW: ON: začne tiskati v obratni smeri (z vrha zaslona). [BACW:OFF]: začne tiskati v normalni smeri (od dna zaslona).
		-INFO	Izberite, ali naj bodo pogoji tiskanja natisnjeni pod sliko. INFO:ADJ: natisne vrednost prilagoditve kakovosti slike. INFO:STR: natisne ime poti/ime datoteke slike, shranjene v USB ključu. [INFO:OFF]: ne natisne informacij.
		-MIRROR	Natisne sliko obrnjeno desno in levo. MIRR:ON: sliko obrne desno in levo. [MIRR:OFF]: ne obrne slike.
		-QTY	Nastavi količino tiskanja. QTY:[1] - 10: natisnete lahko 1–10 izvodov istega izpisa.
		-RESET	Ponastavi elemente menija na privzeto nastavitev (inicializacija). [RESET:OK]: ponastavi nastavitve na privzete vrednosti.
CLEAN.TH	Začne čiščenje glave.	-CLEAN:OK	Čiščenje glave zaženete tako, da potisnete ročico menija ali jo nagnete v desno.
SERIAL.N	Prikaže serijske številke izdelka.		

1) Razpon slike, ki jo želite natisniti, je naslednji.

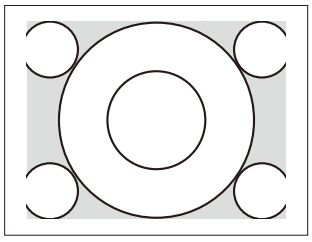

Ko je izbrana možnost
»SC:NOR«

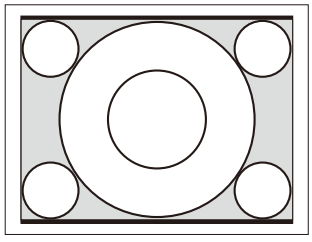

Ko je izbrana možnost
»SC:WD1«

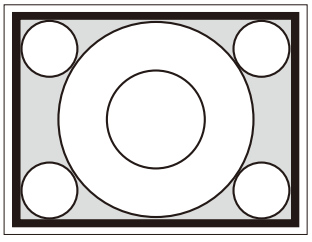

Ko je izbrana možnost
»SC:WD2«

2) Smer tiskanja natisnjenih slik je naslednja.

Slika je prikazana na monitorju

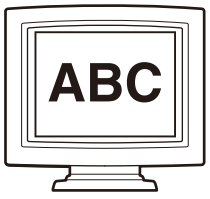

Izpisi

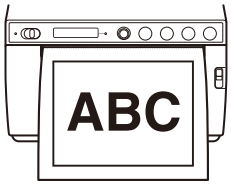

Ko je izbrana možnost
[SIDE:OFF]

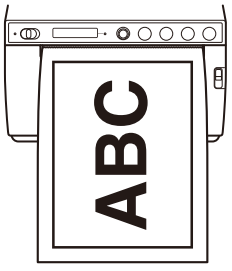

Ko je izbrana možnost
[SIDE:ON]

3) Smer tiskanja je naslednja.

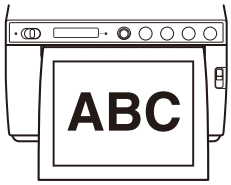

Ko je izbrana možnost
[BACW:OFF]

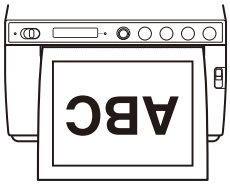

Ko je izbrana možnost
[BACW:ON]

Osnovno delovanje menija

V tem razdelku so opisani osnovni postopki menija, ki so skupni vsakemu meniju, pri čemer so za primer uporabljene nastavitve za smer tiskanja. Pri uporabi ročice menija sta »potiskanje« in »nagibanje v desno« enako dejanje.

1 Stikalo za stanje pripravljenosti/stikalo ON nastavite v položaj ON.
Zadnja luč na LCD-zaslonu sveti belo, indikator LED za stanje pripravljenosti, ki je svetil oranžno, pa je izklopljen.

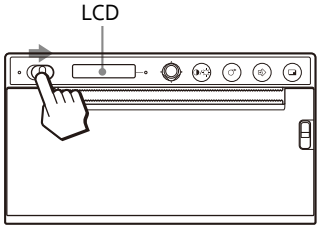

2 Preverite, ali je na LCD-zaslonu prikazano sporočilo »READY« in pritisnite ročico menija ali jo nagnite v desno.

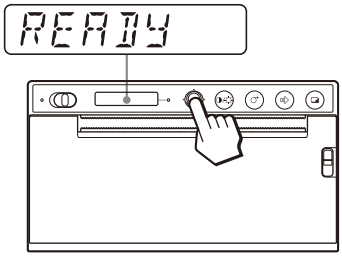

Enota preide v način menija.
Element menija je prikazan na LCD-zaslonu.

3 Prikaz [CONFIG.] z nagibanjem ročice menija navzgor ali navzdol.

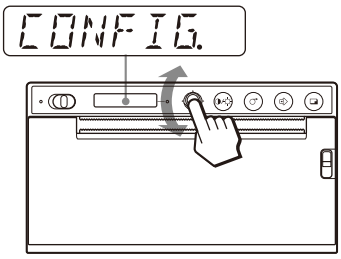

4 Potisnite ročico menija ali jo nagnite v desno. Enota preide v način menija, v katerem lahko nastavite stanje tiskanja. V meniju je napis »-« pred imenom.

5 Prikaz [-BACWRD] z nagibanjem ročice menija navzgor ali navzdol.

6 Potisnite ročico menija ali jo nagnite v desno.

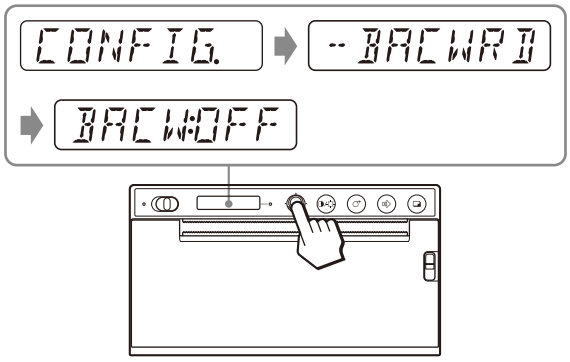

Enota preide v način, v katerem lahko izberete smer tiskanja.
Na LCD-zaslonu se prikaže tovarniška nastavitev [BACW:OFF]. [BACW:OFF] je trenutna nastavitev.
Spremenite to nastavitev na [BACW:ON].

7 Prikaz [BACW:ON] tako, da nagnete ročico menija navzgor, nato pa potisnite ročico menija ali jo nagnite v desno.

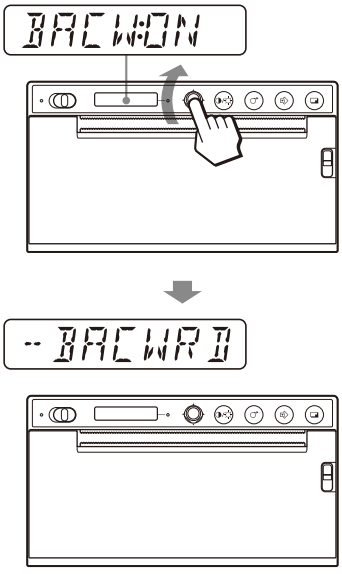

[BACW:ON] je registriran kot smer tiskanja.
Na LCD-zaslonu je prikazano [-BACWRD].

Opomba

Če po tem, ko ste prikazali element menija ali nastavitev, preteče približno 20 sekund, ne da bi opravili kakršno koli dejanje v meniju, se zaslon na LCD-prikazovalniku vrne na »READY« in enota zapusti način menija.
V takem primeru se nastavitev [-BACWRD] ne spremeni.

Preklic nastavitve
Vrnite se na 5. ali 3. korak tako, da v 7. koraku nagnete ročico menija v levo.

Nadaljevanje postopkov menija
Nastavitve tako, da ponovite korake od 3 do 7.

Zaključek postopkov menija
Prikažite »READY« tako, da po 7. koraku nagnete ročico menija v levo.
Enota zapusti način menija.

Funkcija zaklepanja menija
Če se prikaže sporočilo »LOCK« in zaslišite alarm, ko pritisnete ročico menija, je ročica menija onemogočena, ker je funkcija delovanja menija zaklenjena. Če želite izvesti postopke v meniju, glejte element »LOCK« v »Sporočila o napaki« (stran 37).

Tiskanje seznama nastavitev

Natisnete lahko trenutne nastavitve menija.

1. Potisnite ročico menija ali jo nagnite v desno. Prikaže se seznam menijev in enota preide v način menija.
2. Prikažite [PRT.MENU] tako, da nagnete ročico menija navzgor ali navzdol, nato pa potisnite ročico menija ali jo nagnite v desno.
3. Potrdite, da je prikazano [MENU:OK], nato pa pritisnite ročico menija ali jo nagnite v desno. Enota začne tiskati trenutne nastavitve menija.
   Na zaslonu LCD se prikaže [PRT.MENU].
4. Ročico menija nagnite v levo.
   Prikaže se napis »READY« in enota preide v običajni način tiskanja.

Shranjevanje slik na USB ključ

Opozorilo

Uporaba te enote za zdravstvene namene
Priključek ni izoliran.
V napravo ne priklapljajte nobene druge naprave, razen USB ključa ali sistema za brezžično tiskanje UPA-WU10 z napajanjem iz te naprave.
Če priklopite napravo, ki uporablja izmenični tok, lahko pride do uhajanja toka iz naprave, kar lahko pacientu ali operaterju povzroči električni udar.

Ko v priključek OPTION (USB tip A) na zadnji plošči enote vstavite USB ključ, se slika, ki jo zajame enota, med tiskanjem shrani kot bitna slikovna datoteka v USB ključ. Slikovne datoteke, shranjene v USB ključu, si lahko ogledate z računalnikom, opremljenim s priključkom USB (tip A).

Mapa, kjer so shranjene slikovne datoteke
Slikovne datoteke bodo shranjene v mapo \\SONY\UP-X899MD\SN.[Serijska številka te naprave] v USB ključu. Če mapa ne obstaja, bo ustvarjena.

Ime datoteke slike
Vsakič, ko pritisnete gumb PRINT za tiskanje, so slikovne datoteke zaporedoma oštevilčene od UP_000000.bmp do UP_999999.bmp in shranjene kot bitne slikovne datoteke v USB ključ. Pri razdeljenih zaslonih je vsak zaslon shranjen tudi kot datoteka. Nova slika se shrani samo med tiskanjem. Ko je natisnjena, se ne bo shranila.

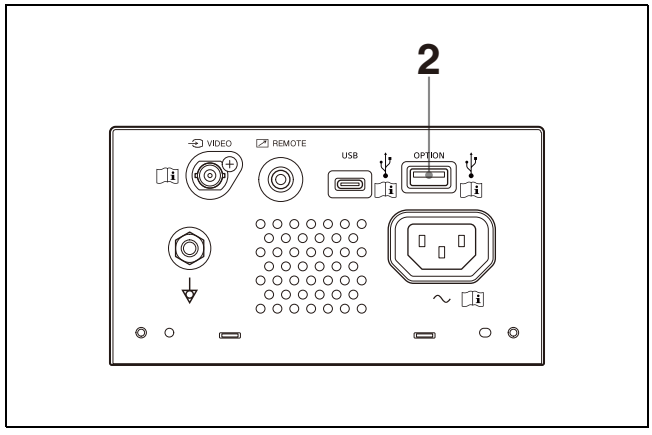

1. Vklopite napajanje te enote.
2. USB ključ vstavite v priključek OPTION (USB tipa A) te enote.

3 Pritisnite gumb PRINT, da natisnete VIDEO signal.
Tiskajte iz računalnika, če tiskate slike, shranjene v računalniku.
Enota začne tiskati.
Ko je tiskanje končano, se slika shrani tudi v USB ključ. Med pisanjem se na LCD-zaslonu prikaže »STORING«. Ko je pisanje končano, »STORING« izgine.

Odstranitev USB ključa
Medtem ko je na zaslonu LCD prikazano »STORING«, enota zapisuje podatke v USB ključ. Če odstranite USB ključ, podatki ne bodo pravilno zapisani in podatki v USB ključu so lahko poškodovani.

Ko je na zaslonu LCD prikazano »NO SPACE«
USB ključ je poln ali pa je bilo shranjeno največje število slik, zato shranjevanje nadaljnjih slik ni možno. V tem primeru izbrišite nepotrebne datoteke iz USB ključa z računalnikom ali uporabite nov USB ključ.

Opombe

- Naprave USB z lastnim napajanjem, kot je trdi disk, ne priključite v priključek OPTION (USB tipa A) te enote. V nasprotnem primeru lahko pride do okvare.
- Naprave USB, ki zahteva več kot 500 mA, ne priključite niti začasno, tudi če je napajana prek priključka OPTION (USB tipa A).
- Kot oblika zapisa datoteke za shranjevanje je podprt samo BMP.
- Slik, shranjenih v USB ključu, ni mogoče ponovno natisniti.
- Slike je mogoče shraniti v USB ključ, vendar shranjenih slik ni mogoče brati ali brisati. Za branje ali brisanje slik uporabite računalnik, opremljen s priključkom USB (tip A).
- Pred uporabo USB ključa s to napravo varnostno kopirajte datoteke iz USB ključa. Ne moremo jamčiti, da se datoteke, shranjene v USB ključu, ne bodo poškodovale ali izbrisale, ko bodo uporabljene v tej enoti.

Opombe o priključku OPTION (USB tipa A)

- Združljiv je z USB masovnim pomnilnikom. (Delovanje za vse vrste USB ključev ni zagotovljeno.)
- Povezava priključka OPTION (USB tipa A) z USB ključem prek zvezdišča ni zagotovljena.
- Združljiv je z USB Hi-Speed.
- Ustrezen datotečni sistem je FAT32.
- Če ima USB ključ funkcijo zaklepanja, ga pred uporabo onemogočite.
- USB ključa z več kot enim pogonom ni mogoče uporabiti.
- USB ključi s posebnimi funkcijami (kot je šifriranje) niso podprti.
- USB-ključke ali dodatno opremo lahko priključite neposredno v priključek. Ne uporabljajte USB-podaljškov itd.

Vzdrževanje zmogljivosti enote

O varnosti

- Pred uporabo preverite delovno napetost. Enoto uporabljajte samo z virom napajanja, navedenim v poglavju »Tehnični podatki« (stran 34).
- Takoj prenehajte z uporabo, če v omarico steče tekočina ali nanjo pade trden predmet. Enoto izključite iz električnega omrežja in naj jo pregleda usposobljeno osebje.
- Če enote ne boste uporabljali dlje časa, jo izključite iz stenske vtičnice. Napajalni kabel odklopite tako, da ga primete za vtič. Kabla nikoli ne vlecite.
- Omarice ne razstavljajte. Servisne posege sme opravljati le ustrezno usposobljeno osebje.

Opozorilo

Rezalniki papirja so nameščeni v napravo. Ko vstavljate papir, pazite, da se ne dotaknete rezalnikov papirja. Če se dotaknete rezalnikov papirja, lahko pride do telesnih poškodb.

O namestitvi

- Enoto postavite na ravno in stabilno površino. Če enoto uporabljate na neravni površini, lahko pride do okvare enote.
- Enote ne nameščajte v bližino virov toplote. Izogibajte se mestom v bližini radiatorjev ali zračnih kanalov ali mest, ki so izpostavljena neposredni sončni svetlobi ali prekomernemu prahu, vlagi, mehanskim udarcem ali vibracijam.
- Zagotovite ustrezno kroženje zraka, da preprečite kopičenje toplote. Enote ne postavljajte na površine, kot so preproge, odeje itd., ali v bližino materialov, kot so zavese in draperije.

Opozorilo

Za preprečevanje notranjega pregrevanja naj bo okoli tiskalnika dovolj prostora (najmanj 10 cm). Ne ovirajte prezračevalnih odprtin na desni in levi strani tiskalnika ter na zadnji strani.

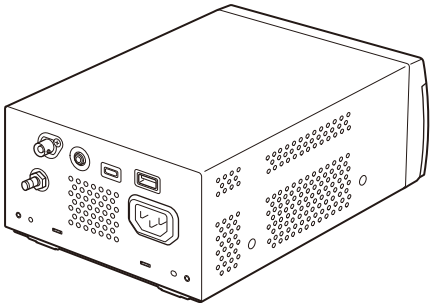

Opombe o prenašanju enote

- Pazite, da z enoto ne udarite ali jo spustite, da pade.
- Ne prenašajte ali premikajte enote, ko je papir vstavljen. S tem lahko povzročite okvaro.

Pri kondenzaciji

Če to enoto hitro premestite s hladnega v topel prostor ali če se v prostoru temperatura nenadno dvigne, se lahko na zunanji površini enote in/ali v njeni notranjosti nabere vlaga. Ta postopek se imenuje kondenzacija. V primeru kondenzacije enoto izklopite in počakajte, da kondenzat izgine, in šele nato uporabite enoto. Če enoto uporabljate, ko je na njej kondenzat, se lahko okvari.

O potrošnih delih

Pričakovana življenjska doba elektrolitskega kondenzatorja je približno 5 let pri običajnih delovnih temperaturah in običajni uporabi (8 ur na dan in 25 dni na mesec).
Če uporaba presega navedeno običajno pogostost uporabe, se lahko življenjska doba ustrezno skrajša.

Uporaba skupaj z električnimi kirurškimi noži in podobnimi napravami

Če je ta enota sočasno v uporabi z električnim kirurškim nožem ipd., lahko pride do motenj na sliki, popačenja slike ali drugih nepravilnosti, ki so posledica močnih radijskih valov ali visokih napetosti iz naprave. To ni okvara.

Kadar je ta enota sočasno v uporabi z napravo, ki oddaja močne radijske valove ali visoke napetosti, preverite ta učinek pred uporabo takšnih naprav. Nato to enoto namestite na način, ki zmanjša motnje zaradi radijskih valov.

Čiščenje ohišja

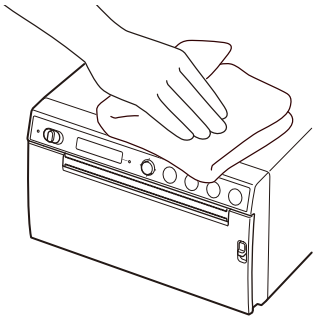

Opomba

Pred čiščenjem tiskalnika stikalo za stanje pripravljenosti/ON nastavite v stanje pripravljenosti in **odklopite napajalni kabel**.

Če na pokrovu tiskalnika uporabite topila (npr. benzen ali razredčevalec, jedke, alkalne ali abrazivne detergente ali kemične čistilne krpe), lahko s tem poškodujete zunanjost ohišja. Upoštevajte naslednje:

- Zunanjost tiskalnika čistite s 50 do 70 v/v% koncentracijo izopropilnega alkohola ali 76,9 do 81,4 v/v% koncentracijo etanola.
- Trdovratne madeže lahko odstranite z mehko krpo, kot je mehka čistilna krpa, ki jo rahlo navlažite z blago raztopino detergenta, nato pa jih očistite z zgoraj omenjeno kemikalijo.
- Zunanjosti ohišja ne drgnite s prekomerno silo, ker lahko s tem povzročite praske.
- Zunanjost tiskalnika ne sme biti dlje časa v stiku z izdelki iz gume ali iz vinilne smole. Zaradi tega lahko pride do poškodb zunanjosti ali do odpadanja vrhnje plasti.

Čiščenje toplotne glave

Če je natis umazan ali se na natisih pojavijo bele črte, očistite toplotno glavo s priloženo čistilnim listom.
Opravite postopek čiščenja glave s pomočjo menija.

Opozorilo

Rezalniki papirja so nameščeni v napravo. Pri čiščenju toplotne glave pazite, da se ne dotaknete rezalnikov papirja. Če se dotaknete rezalnikov papirja, lahko pride do telesnih poškodb.

1 Stikalo za stanje pripravljenosti/stikalo ON nastavite v položaj ON.

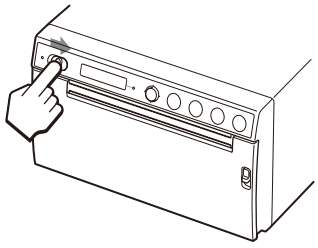

2 Pritisnite ročico OPEN navzdol, da odprete vrata.

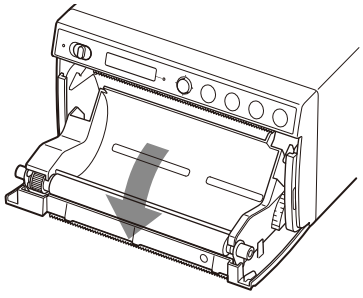

Če je papir vstavljen v pladenj za papir, ga odstranite.

Opomba

Pazite, da se površina papirja ne dotakne drugih predmetov. V nasprotnem primeru lahko pride do nepravilnega tiskanja zaradi umazanije na papirju.

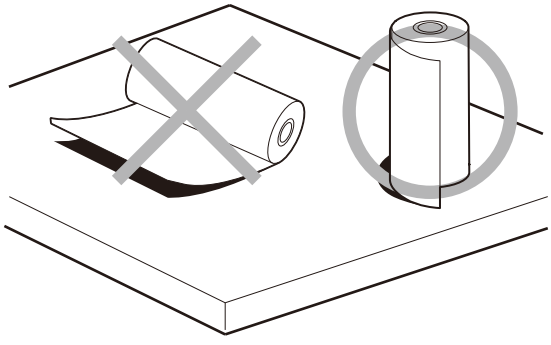

3 Priloženi čistilni list vstavite v utor pladnja za papir.
Čistilni list vstavite tako, da se prilega utoru.

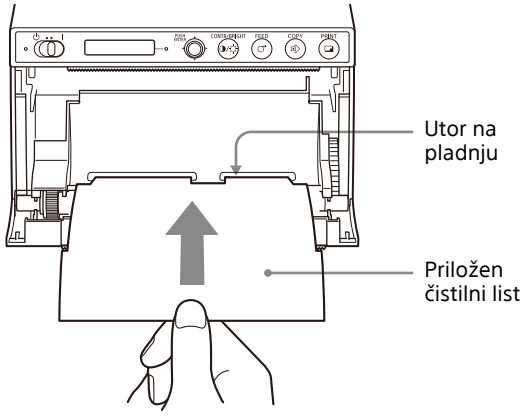

4 Ploščo vrat zaprite tako, da ga potisnete.

5 Pritisnite ročico menija.
Prikaže se element menija.

6 Prikažite [CLEAN.TH] tako, da nagnete ročico menija navzgor ali navzdol, nato pa pritisnite ročico menija.

7 Preverite, ali je prikazano [CLEAN:OK], nato pa pritisnite ročico menija.
Enota začne čistiti toplotno glavo.
Na LCD-zaslonu je prikazano [CLEAN:TH].
Čiščenje je končano, ko se čistilni list ustavi.

8 Pritisnite ročico OPEN navzdol, da odprete vrata in odstranite čistilni list.

9 Ploščo vrat zaprite tako, da ga potisnete.

Opomba

Toplotno glavo očistite samo, ko je to potrebno. Če toplotno glavo čistite prepogosto, lahko pride do okvare.

Čiščenje tiskalnega valjčka

Ko se površina tiskalnega valjčka umaže, papir ne bo gladko podajan, kar povzroči zastoje papirja in neskladno kakovost tiskanja. Stikalo za stanje pripravljenosti/ON preklopite v položaj ON, da vklopite napajanje, nato pa približno eno sekundo pritisnite gumb FEED, da iz enote podate še nekaj papirja. Valjček je verjetno umazan, če papir zlahka izvlečete z roko.

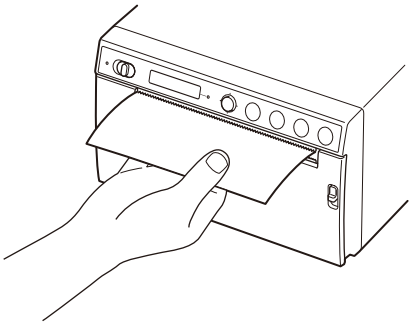

Ko je tiskalni valjček umazan, ga očistite z mehko krpo, navlaženo s koncentracijo etanola od 76,9 do 81,4 v/v%.

Opozorilo

Rezalniki papirja so nameščeni v napravo. Pazite, da se ne dotaknete rezalnikov papirja. Če se dotaknete rezalnikov papirja, lahko pride do telesnih poškodb.

1 Stikalo za stanje pripravljenosti/stikalo ON nastavite v položaj ON.

2 Pritisnite ročico OPEN navzdol, da odprete vrata.
Če je papir vstavljen v pladenj za papir, ga odstranite.

Opomba

Pazite, da se površina papirja ne dotakne drugih predmetov. V nasprotnem primeru lahko pride do nepravilnega tiskanja zaradi umazanije na papirju.

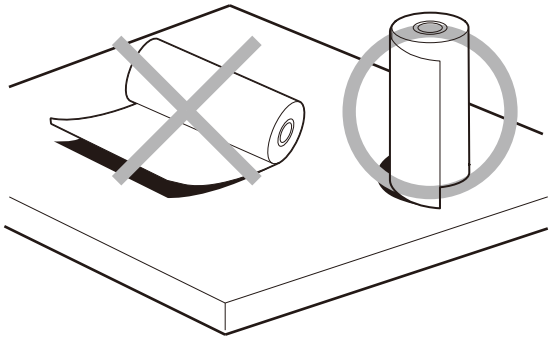

3 Tiskalni valjček nežno očistite z mehko krpo, navlaženo z etanolom.

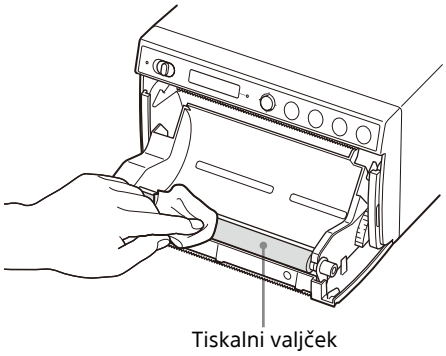

Opombe

- Ko se površina tiskalnega valjčka popolnoma posuši, ga obrnite, da očistite še en del.
- Tiskalnega valjčka ne obračajte z rokami. Uporabite gumb FEED, da ga obrnete. Pritisnite gumb FEED, da samodejno obrnete tiskalni valjček.

4 Pritisnite gumb FEED.
Tiskalni valjček se obrne za približno 120 stopinj.

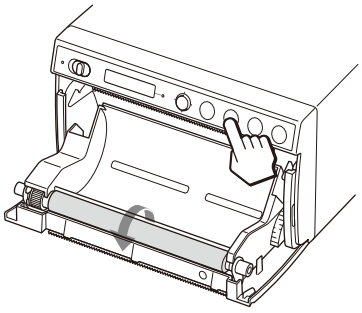

Opombe

- Pazite, da se prsti ne ujamejo v vrtljivi valj tiskalnega valjčka.
- Čiščenje začnite šele, ko se tiskalni valjček popolnoma zaustavi.

5 Ponavljajte koraka 3 in 4, dokler tiskalni valjček ni očiščen.

6 Ko se valj tiskalni valjček popolnoma posuši, zaprite vrata tako, da ga potisnete.

Tehnični podatki

Zahteve za napajanje
Od 100 V do 240 V ∿, 50/60 Hz
Vhodni tok Od 0,75 A do 0,5 A
Obratovalna temperatura
Od 10 °C do 40 °C
Obratovalna vlažnost
Od 20% do 80% (kondenzacija ni dovoljena)
Obratovalni tlak
Od 700 hPa do 1.060 hPa
Temperatura pri shranjevanju in prevozu
Od –20 °C do +60 °C
Vlažnost pri shranjevanju in prevozu
Od 20% do 90% (kondenzacija ni dovoljena)
Tlak pri shranjevanju in prevozu
Od 700 hPa do 1.060 hPa
Mere 154 × 88 × 208 mm (W/H/D)
Masa 2,0 kg (samo tiskalnik)
Toplotna glava
Toplotna glava za tanek film, 1280 pik
Velikost slike (Standardna velikost tiska)
100 × 75 mm
Hitrost tiskanja
Približno 2 s/sliko (960 × 1280 pik) (ko je izbrana nastavitev [HI] v možnosti [-SPEED] v meniju [CONFIG.])
Približno 3,8 s/sliko (960 × 1280 pik) (ko je izbrana nastavitev [LOW] v možnosti [-SPEED] v meniju [CONFIG.])
Vhodni priključek
VIDEO IN (vrsta BNC)
Kompozitni video signali NTSC ali PAL: 1,0 Vp-p, 75 ohmov (samodejno razlikovanje med NTSC/PAL)
Vmesniki Priključek OPTION (USB tip A)
Priključek USB: tip C (za prejem podatkov)
REMOTE priključek (stereo mini vtičnica)

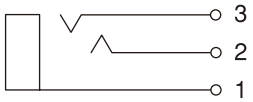

1 GND
2 PRINT SIGNAL (TTL)
Vhod LOW impulza čez 100 m zažene tiskanje.
3 PRINT BUSY (TTL)
Preklopi na HIGH med tiskanjem.

Priložena dodatna oprema

List za čiščenje toplotne glave (1)
CD-ROM (vključuje večjezična navodila za uporabo, datoteko Readme in gonilnik tiskalnika) (1)
Pred uporabo tega tiskalnika (1)
Seznam s podatki za stik s servisnimi centri (1)
Papir za toplotno tiskanje UPP-110HG/SET (visoki sijaj) (1)
Information for Customers in Europe (Informacije za stranke v Evropi) (1)

Dodatna oprema

Papir za toplotno tiskanje
UPP-110HG (visoki sijaj)
UPP-110HD (visoka gostota)
UPP-110S (visoka kakovost)
Sistem za brezžično tiskanje UPA-WU10[1)]

1) Glede razpoložljivosti izdelka se obrnite na trgovca Sony.

Pridržujemo si pravico, da brez predhodnega obvestila spremenimo dizajn in te tehnične podatke.

Zdravstveni tehnični podatki

Zaščita pred električnim udarom: razred I
Zaščita pred škodljivim vdorom vode: običajna
Stopnja varnosti v prisotnosti vnetljive mešanice anestetika z zrakom, kisikom ali dušikovim oksidom: ni primerno za uporabo v prisotnosti vnetljive mešanice anestetika z zrakom, kisikom ali dušikovim oksidom
Način delovanja: neprekinjen

Opombe

- Pred uporabo vedno preverite, ali naprava pravilno deluje. SONY NI ODGOVOREN ZA NOBENO ŠKODO, VKLJUČNO Z ODŠKODNINO ALI POVRAČILOM ZARADI NEZMOŽNOSTI TISKANJA KAKRŠNE KOLI VSEBINE ALI IZGUBE PODATKOV ZARADI NEDELOVANJA TE NAPRAVE ALI NJENIH MEDIJEV ZA TISKANJE, POVEZANE PROGRAMSKE OPREME, ZUNANJIH NAPRAV ZA SHRANJEVANJE PODATKOV ALI KAKRŠNIH KOLI DRUGIH ZUNANJIH NAPRAV, VENDAR NE OMEJENO NANJE.
- SONY NI ODGOVOREN ZA NOBENO ŠKODO, VKLJUČNO Z ODŠKODNINO ALI POVRAČILOM ALI ZARADI IZGUBE OBSTOJEČEGA ALI PRIČAKOVANEGA DOBIČKA ZARADI NEDELOVANJA TE NAPRAVE V GARANCIJSKEM OBDOBJU ALI PO NJENEM IZTEKU ALI IZ KAKRŠNEGA KOLI DRUGEGA RAZLOGA.
- SONY NI ODGOVOREN ZA NOBENE ZAHTEVKE UPORABNIKOV TE NAPRAVE ALI TRETJIH OSEB.
- SONY NI ODGOVOREN ZA PREKINITEV ALI UKINITEV KATERE KOLI STORITVE, KI JE POVEZANA S TO ENOTO IN DO KATERE LAHKO ZARADI KAKRŠNIH KOLI OKOLIŠČIN.

Za preskusno delovanje enote se uporablja priložen papir za toplotno tiskanje (visoki sijaj) (UPP-110HG/SET). Upoštevajte, da lahko pride do razbarvanja glede na okolje prevoza in shranjevanja. Če želite doseči učinkovitost tiskanja v skladu s specifikacijami, kupite papir za tiskalnik (naprodaj posebej) (stran 17).

Odpravljanje težav

Preden pokličete servis, preverite spodaj opisane težave in rešitve. Če težave ne morete odpraviti, se obrnite na najbližjega pooblaščenega prodajalca.

Simptom	Vzroki/priporočeni ukrepi
Prvih nekaj odtisov z majhnimi pikami.	Sta pravkar vstavili nov zvitek papirja? →Pritisnite gumb FEED in ga pridržite, da podate približno 15 cm – 20 cm, nato pa ga sprostite.
Tiskalno opravilo se ne zažene, ko pritisnete gumb PRINT. Ali pa se tiskanje ne začne niti z računalnikom.	• Ni podajanja papirja. →Je napajanje vklopljeno? →Je enota pravilno povezana? →Je zvitek papirja zrahljan? →Ali je pri tiskanju video slike vhodni video signal slike? • Oglasi se alarm. →Ali se je toplotna glava pregrela? Toplotna glava se lahko pregreje, če enota neprekinjeno tiska temno sliko. Počakajte, da se glava ohladi. →Je papir pravilno vstavljen? • Podajanje papirja poteka, tiskanje pa se ne začne. →Je papir vstavljen z napačno stranjo navzgor? (stran 18)
Črne obrobe ali manjkajoči deli okoli natisa.	Spremenite nastavitev elementa menija [-SCAN].
Zastoji papirja.	• Pritisnite ročico OPEN navzdol, da odprete vratca, odstranite tiskalni papir ali zvitek papirja in nato previdno izvlecite zagozdeni papir iz enote. • Kondenzacija v enoti? →Če ste enoto pravkar prinesli v toplo sobo iz hladnega prostora, se je lahko v notranjosti enote pojavila kondenzacija. Izklopite enoto in pustite delovati 1-2 uri (dokler se ne segreje na sobno temperaturo), nato poskusite znova tiskati.
Izpisi so umazani.	• Je toplotna glava umazana? →Toplotno glavo očistite s priloženim čistilnim listom. (stran 32) • Umazan tiskalni valjček? →Tiskalni valjček očistite z mehko krpo, navlaženo z etilnim alkoholom. (stran 33)
Enota preneha tiskati, medtem ko tiska skoraj črne slike in na LCD-zaslonu se prikaže sporočilo [COOLING].	Pri neprekinjenem tiskanju skoraj črnih slik lahko termično vezje za zaščito glave izklopi enoto, da prepreči pregrevanje toplotne glave. Aktiviran je zaščitni tokokrog, ki preprečuje pregrevanje toplotne glave. →Enoto pustite delovati, dokler se glava ne ohladi in to sporočilo izgine.
Bele črte ali majhne črke na zaslonu niso jasno natisnjene.	Ali je pri tiskanju video slike izbrana možnost [COLR:ON] v [-COLOR] v meniju [VIDEO] za črno-bele vhodne signale? →Izberite [COLR:OFF].
Na celotnem zaslonu se pojavijo majhni kvadratki.	Ali je pri tiskanju video slike izbrana možnost [COLR: OFF] v [-COLOR] v meniju [VIDEO] za barvne vhodne signale? →Izberite [COLR:ON].
Natis je presvetel ali pretemen.	• Je možnost [-PP.TYPE] v meniju [CONFIG.] pravilno nastavljena? • Je možnost [-GAMMA] v meniju [ADJUST] pravilno nastavljena?
Podajanje papirja ne poteka gladko.	Umazan tiskalni valjček? →Očistite tiskalni valjček. (stran 33)
Tiskanje je prekinjeno. Pri tiskanju enota izprazni nekaj centimetrov belega papirja in se ustavi. Tiskanje ni mogoče. Postopka FEED ni mogoče izvesti. Ko je papir pravilno vstavljen, se prikaže sporočilo »EMPTY«.	Ali sončna svetloba ali žarnica, ki vključuje močno infrardečo svetlobo, svetita na izhod papirja? →Enota ima infrardeči svetlobni senzor, ki zazna tiskalni papir. Če svetloba neposredno sveti na izhod papirja, zaznavanje papirja morda ne bo pravilno delovalo. Izhoda papirja ne izpostavljajte neposredni svetlobi.

Sporočila o napaki

Sporočila se prikažejo na zaslonu LCD v naslednjih pogojih. Za odpravljanje težave izvedite popravne ukrepe, ki so prikazani poleg sporočil.

Sporočila	Opis in priporočen ukrep
DOOR	Plošča vrat je odprta. →Zaprite ploščo vrat, da se varno zaklene.
EMPTY	• Ni vstavljenega papirja. • Papir je porabljen. →Vstavite nekaj papirja.
COOLING	Aktiviran je zaščitni tokokrog, ki preprečuje pregrevanje toplotne glave. →Počakajte, da sporočilo izgine. Tiskanje se bo nato samodejno nadaljevalo.
LOCK	Če je ročica menija ali gumb CONTR/ BRIGHT zaklenjen →Če želite izvesti postopke v meniju, izklopite napajanje, nato pritisnite in držite ročico menija ter znova vklopite napajanje. Če se prikaže sporočilo »UNLOCK«, se ključavnica sprosti.
ERROR	V enoti se je pojavila tehnična težava. →Znova zaženite enoto. Če prikaz ne izgine, se obrnite na najbližjega pooblaščenega prodajalca.
NO.INPUT	Gumb PRINT je pritisnjen, ko video signal ni vstavljen. →Priključek za VIDEO vhod priključite na video opremo prek kabla BNC in po vnosu video signala pritisnite gumb PRINT.
STOR.ERR	Shranjevanje slike na USB ključ, povezan s priključkom USB, ni uspelo. • USB ključ ni model z manj kot 64 GB prostora. →Uporabite USB ključ z manj kot 64 GB prostora. • USB ključ ni formatiran z FAT32. →Uporabite USB ključ, formatiran z FAT32. • Funkcija zaščite pred zapisovanjem na USB ključa je nastavljena. →Onemogočite zaščito pred pisanjem. • USB ključ ima več kot eno particijo, zato ga enota prepozna kot več pogonov. → Uporabite USB ključ, ki ima samo eno particijo. • USB ključ ima varnostne funkcije, kot je preverjanje pristnosti prstnih odtisov. →Enota ne prepozna vseh funkcij vseh USB ključev. • USB ključ ne deluje pravilno. →Uporabite nov USB ključ.
NO.SPACE	Na USB ključu ni dovolj prostora. →USB ključ zamenjajte s pomnilnikom, ki ima prazen prostor.

Licenca

Ta enota vključuje programsko opremo »FreeRTOS«, »FreeRTOS-Plus-FAT«, »zlib«, »FreeType« in »newlib«. Te programske aplikacije ponujamo na osnovi licenčnih pogodb z lastniki avtorskih pravic. Z upoštevanjem zahtev lastnikov avtorskih pravic do te programske opreme vas moramo obvestiti o naslednjem.

FreeRTOS

FreeRTOS Kernel V11.1.0
Copyright (C) 2021 Amazon.com, Inc. or its affiliates. All Rights Reserved.

SPDX-License-Identifier:MIT

Permission is hereby granted, free of charge, to any person obtaining a copy of this software and associated documentation files (the "Software"), to deal in the Software without restriction, including without limitation the rights to use, copy, modify, merge, publish, distribute, sublicense, and/or sell copies of the Software, and to permit persons to whom the Software is furnished to do so, subject to the following conditions:

The above copyright notice and this permission notice shall be included in all copies or substantial portions of the Software.

THE SOFTWARE IS PROVIDED "AS IS", WITHOUT WARRANTY OF ANY KIND, EXPRESS OR
IMPLIED, INCLUDING BUT NOT LIMITED TO THE WARRANTIES OF MERCHANTABILITY, FITNESS
FOR A PARTICULAR PURPOSE AND NONINFRINGEMENT. IN NO EVENT SHALL THE AUTHORS OR
COPYRIGHT HOLDERS BE LIABLE FOR ANY CLAIM, DAMAGES OR OTHER LIABILITY, WHETHER
IN AN ACTION OF CONTRACT, TORT OR OTHERWISE, ARISING FROM, OUT OF OR IN
CONNECTION WITH THE SOFTWARE OR THE USE OR OTHER DEALINGS IN THE SOFTWARE.

https://www.FreeRTOS.org
https://github.com/FreeRTOS

FreeRTOS-Plus-FAT

FreeRTOS+FAT V2.3.3
Copyright (C) 2021 Amazon.com, Inc. or its affiliates. All Rights Reserved.

Permission is hereby granted, free of charge, to any person obtaining a copy of this software and associated documentation files (the "Software"), to deal in the Software without restriction, including without limitation the rights to use, copy, modify, merge, publish, distribute, sublicense, and/or sell copies of the Software, and to permit persons to whom the Software is furnished to do so, subject to the following conditions:

The above copyright notice and this permission notice shall be included in all copies or substantial portions of the Software.

THE SOFTWARE IS PROVIDED "AS IS", WITHOUT WARRANTY OF ANY KIND, EXPRESS OR
IMPLIED, INCLUDING BUT NOT LIMITED TO THE WARRANTIES OF MERCHANTABILITY, FITNESS
FOR A PARTICULAR PURPOSE AND NONINFRINGEMENT. IN NO EVENT SHALL THE AUTHORS OR
COPYRIGHT HOLDERS BE LIABLE FOR ANY CLAIM, DAMAGES OR OTHER LIABILITY, WHETHER
IN AN ACTION OF CONTRACT, TORT OR OTHERWISE, ARISING FROM, OUT OF OR IN
CONNECTION WITH THE SOFTWARE OR THE USE OR OTHER DEALINGS IN THE SOFTWARE.

https://www.FreeRTOS.org
https://github.com/FreeRTOS

zlib

(C) 1995-2022 Jean-loup Gailly and Mark Adler

This software is provided 'as-is', without any express or implied warranty. In no event will the authors be held liable for any damages arising from the use of this software.

Permission is granted to anyone to use this software for any purpose, including commercial applications, and to alter it and redistribute it freely, subject to the following restrictions:

1. The origin of this software must not be misrepresented; you must not claim that you wrote the original software. If you use this software in a product, an acknowledgment in the product documentation would be appreciated but is not required.
2. Altered source versions must be plainly marked as such, and must not be misrepresented as being the original software.
3. This notice may not be removed or altered from any source distribution.

Jean-loup Gailly Mark Adler
jloup@gzip.org madler@alumni.caltech.edu

If you use the zlib library in a product, we would appreciate *not* receiving lengthy legal documents to sign. The sources are provided for free but without warranty of any kind. The library has been entirely written by Jean-loup Gailly and Mark Adler; it does not include third-party code.

If you redistribute modified sources, we would appreciate that you include in the file ChangeLog history information documenting your changes.

FreeType

FREETYPE LICENSES

The FreeType 2 font engine is copyrighted work and cannot be used legally without a software license. In order to make this project usable to a vast majority of developers, we distribute it under two mutually exclusive open-source licenses.

This means that *you* must choose *one* of the two licenses described below, then obey all its terms and conditions when using FreeType 2 in any of your projects or products.

- The FreeType License, found in the file `docs/FTL.TXT`, which is similar to the original BSD license *with* an advertising clause that forces you to explicitly cite the FreeType project in your product's documentation. All details are in the license file. This license is suited to products which don't use the GNU General Public License.

  Note that this license is compatible to the GNU General Public License version 3, but not version 2.

- The GNU General Public License version 2, found in `docs/GPLv2.TXT` (any later version can be used also), for programs which already use the GPL. Note that the FTL is incompatible with GPLv2 due to its advertisement clause.

The contributed BDF and PCF drivers come with a license similar to that of the X Window System. It is compatible to the above two licenses (see files `src/bdf/README` and `src/pcf/README`). The same holds for the source code files `src/base/fthash.c` and `include/freetype/internal/fthash.h`; they wer part of the BDF driver in earlier FreeType versions.

The gzip module uses the zlib license (see `src/gzip/zlib.h`) which too is compatible to the above two licenses.

The MD5 checksum support (only used for debugging in development builds) is in the public domain.

--- end of LICENSE.TXT ---

newlib

• Red Hat Incorporated
Copyright (c) 1994-2009 Red Hat, Inc. All rights reserved.

This copyrighted material is made available to anyone wishing to use, modify, copy, or redistribute it subject to the terms and conditions of the BSD License. This program is distributed in the hope that it will be useful, but WITHOUT ANY WARRANTY expressed or implied, including the implied warranties of MERCHANTABILITY or FITNESS FOR A PARTICULAR PURPOSE. A copy of this license is available at http://www.opensource.org/licenses. Any Red Hat trademarks that are incorporated in the source code or documentation are not subject to the BSD License and may only be used or replicated with the express permission of Red Hat, Inc.

• University of California, Berkeley
Copyright (c) 1981-2000 The Regents of the University of California.
All rights reserved.

Redistribution and use in source and binary forms, with or without modification, are permitted provided that the following conditions are met:

* Redistributions of source code must retain the above copyright notice, this list of conditions and the following disclaimer.
* Redistributions in binary form must reproduce the above copyright notice, this list of conditions and the following disclaimer in the documentation and/or other materials provided with the distribution.
* Neither the name of the University nor the names of its contributors may be used to endorse or promote products derived from this software without specific prior written permission.

THIS SOFTWARE IS PROVIDED BY THE COPYRIGHT HOLDERS AND CONTRIBUTORS "AS IS" AND ANY EXPRESS OR IMPLIED WARRANTIES, INCLUDING, BUT NOT LIMITED TO, THE IMPLIED WARRANTIES OF MERCHANTABILITY AND FITNESS FOR A PARTICULAR PURPOSE ARE DISCLAIMED.
IN NO EVENT SHALL THE COPYRIGHT OWNER OR CONTRIBUTORS BE LIABLE FOR ANY DIRECT, INDIRECT, INCIDENTAL, SPECIAL, EXEMPLARY, OR CONSEQUENTIAL DAMAGES (INCLUDING, BUT NOT LIMITED TO, PROCUREMENT OF SUBSTITUTE GOODS OR SERVICES; LOSS OF USE, DATA, OR

PROFITS; OR BUSINESS INTERRUPTION) HOWEVER CAUSED AND ON ANY THEORY OF LIABILITY, WHETHER IN CONTRACT, STRICT LIABILITY, OR TORT (INCLUDING NEGLIGENCE OR OTHERWISE) ARISING IN ANY WAY OUT OF THE USE OF THIS SOFTWARE, EVEN IF ADVISED OF THE POSSIBILITY OF SUCH DAMAGE.

• David M. Gay (AT&T 1991, Lucent 1998)

The author of this software is David M. Gay.

Copyright (c) 1991 by AT&T.

Permission to use, copy, modify, and distribute this software for any purpose without fee is hereby granted, provided that this entire notice is included in all copies of any software which is or includes a copy or modification of this software and in all copies of the supporting documentation for such software.

THIS SOFTWARE IS BEING PROVIDED "AS IS", WITHOUT ANY EXPRESS OR IMPLIED WARRANTY. IN PARTICULAR, NEITHER THE AUTHOR NOR AT&T MAKES ANY REPRESENTATION OR WARRANTY OF ANY KIND CONCERNING THE MERCHANTABILITY
OF THIS SOFTWARE OR ITS FITNESS FOR ANY PARTICULAR PURPOSE.

The author of this software is David M. Gay.

Copyright (C) 1998-2001 by Lucent Technologies
All Rights Reserved

Permission to use, copy, modify, and distribute this software and its documentation for any purpose and without fee is hereby granted, provided that the above copyright notice appear in all copies and that both that the copyright notice and this permission notice and warranty disclaimer appear in supporting documentation, and that the name of Lucent or any of its entities not be used in advertising or publicity pertaining to distribution of the software without specific, written prior permission.

LUCENT DISCLAIMS ALL WARRANTIES WITH REGARD TO THIS SOFTWARE, INCLUDING ALL IMPLIED WARRANTIES OF MERCHANTABILITY AND FITNESS. IN NO EVENT SHALL LUCENT OR ANY OF ITS ENTITIES BE LIABLE FOR ANY SPECIAL, INDIRECT OR CONSEQUENTIAL DAMAGES OR ANY DAMAGES WHATSOEVER RESULTING FROM LOSS OF USE, DATA OR PROFITS, WHETHER IN AN ACTION OF CONTRACT, NEGLIGENCE OR OTHER TORTIOUS ACTION, ARISING OUT OF OR IN CONNECTION WITH THE USE OR PERFORMANCE OF THIS SOFTWARE.

• Advanced Micro Devices

Copyright 1989, 1990 Advanced Micro Devices, Inc.

This software is the property of Advanced Micro Devices, Inc (AMD) which specifically grants the user the right to modify, use and distribute this software provided this notice is not removed or altered. All other rights are reserved by AMD.

AMD MAKES NO WARRANTY OF ANY KIND, EXPRESS OR IMPLIED, WITH REGARD TO THIS
SOFTWARE. IN NO EVENT SHALL AMD BE LIABLE FOR INCIDENTAL OR CONSEQUENTIAL
DAMAGES IN CONNECTION WITH OR ARISING FROM THE FURNISHING, PERFORMANCE, OR
USE OF THIS SOFTWARE.

So that all may benefit from your experience, please report any problems or suggestions about this software to the 29K Technical Support Center at 800-29-29-AMD (800-292-9263) in the USA, or 0800-89-1131 in the UK, or 0031-11-1129 in Japan, toll free. The direct dial number is 512-462-4118.

Advanced Micro Devices, Inc.
29K Support Products
Mail Stop 573
5900 E. Ben White Blvd.
Austin, TX 78741
800-292-9263

• Sun Microsystems

Copyright (C) 1993 by Sun Microsystems, Inc. All rights reserved.

Developed at SunPro, a Sun Microsystems, Inc. business.
Permission to use, copy, modify, and distribute this software is freely granted, provided that this notice is preserved.

• Hewlett Packard

(c) Copyright 1986 HEWLETT-PACKARD COMPANY

To anyone who acknowledges that this file is provided "AS IS" without any express or implied warranty:
permission to use, copy, modify, and distribute this file for any purpose is hereby granted without fee, provided that the above copyright notice and this notice appears in all copies, and that the name of Hewlett-Packard Company not be used in advertising or publicity pertaining to distribution of the software without specific, written prior permission. Hewlett-Packard Company makes no representations about the suitability of this software for any purpose.

• Hans-Peter Nilsson

Copyright (C) 2001 Hans-Peter Nilsson

Permission to use, copy, modify, and distribute this software is freely granted, provided that the above copyright notice, this notice and the following disclaimer are preserved with no changes.

THIS SOFTWARE IS PROVIDED ``AS IS'' AND WITHOUT ANY EXPRESS OR IMPLIED WARRANTIES, INCLUDING, WITHOUT LIMITATION, THE IMPLIED WARRANTIES OF MERCHANTABILITY AND FITNESS FOR A PARTICULAR PURPOSE.

• Christopher G. Demetriou

Copyright (c) 2001 Christopher G. Demetriou
All rights reserved.

Redistribution and use in source and binary forms, with or without modification, are permitted provided that the following conditions are met:
1. Redistributions of source code must retain the above copyright notice, this list of conditions and the following disclaimer.
2. Redistributions in binary form must reproduce the above copyright notice, this list of conditions and the following disclaimer in the documentation and/or other materials provided with the distribution.
3. The name of the author may not be used to endorse or promote products derived from this software without specific prior written permission.

THIS SOFTWARE IS PROVIDED BY THE AUTHOR ``AS IS'' AND ANY EXPRESS OR IMPLIED WARRANTIES, INCLUDING, BUT NOT LIMITED TO, THE IMPLIED WARRANTIES
OF MERCHANTABILITY AND FITNESS FOR A PARTICULAR PURPOSE ARE DISCLAIMED.
IN NO EVENT SHALL THE AUTHOR BE LIABLE FOR ANY DIRECT, INDIRECT, INCIDENTAL, SPECIAL, EXEMPLARY, OR CONSEQUENTIAL DAMAGES (INCLUDING, BUT
NOT LIMITED TO, PROCUREMENT OF SUBSTITUTE GOODS OR SERVICES; LOSS OF USE,
DATA, OR PROFITS; OR BUSINESS INTERRUPTION) HOWEVER CAUSED AND ON ANY
THEORY OF LIABILITY, WHETHER IN CONTRACT, STRICT LIABILITY, OR TORT (INCLUDING NEGLIGENCE OR OTHERWISE) ARISING IN ANY WAY OUT OF THE USE OF
THIS SOFTWARE, EVEN IF ADVISED OF THE POSSIBILITY OF SUCH DAMAGE.

• SuperH, Inc.

Copyright 2002 SuperH, Inc. All rights reserved

This software is the property of SuperH, Inc (SuperH) which specifically grants the user the right to modify, use and distribute this software provided this notice is not removed or altered. All other rights are reserved by SuperH.

SUPERH MAKES NO WARRANTY OF ANY KIND, EXPRESS OR IMPLIED, WITH REGARD TO
THIS SOFTWARE. IN NO EVENT SHALL SUPERH BE LIABLE FOR INDIRECT, SPECIAL, INCIDENTAL OR CONSEQUENTIAL DAMAGES IN CONNECTION WITH OR ARISING FROM
THE FURNISHING, PERFORMANCE, OR USE OF THIS SOFTWARE.

So that all may benefit from your experience, please report any problems or suggestions about this software to the SuperH Support Center via e-mail at softwaresupport@superh.com .

SuperH, Inc.
405 River Oaks Parkway
San Jose
CA 95134
USA

• Royal Institute of Technology

Copyright (c) 1999 Kungliga Tekniska Hogskolan
(Royal Institute of Technology, Stockholm, Sweden).
All rights reserved.

Redistribution and use in source and binary forms, with or without modification, are permitted provided that the following conditions are met:

1. Redistributions of source code must retain the above copyright notice, this list of conditions and the following disclaimer.

2. Redistributions in binary form must reproduce the above copyright notice, this list of conditions and the following disclaimer in the documentation and/or other materials provided with the distribution.

3. Neither the name of KTH nor the names of its contributors may be used to endorse or promote products derived from this software without specific prior written permission.

THIS SOFTWARE IS PROVIDED BY KTH AND ITS CONTRIBUTORS ``AS IS'' AND ANY EXPRESS OR IMPLIED WARRANTIES, INCLUDING, BUT NOT LIMITED TO, THE IMPLIED WARRANTIES OF MERCHANTABILITY AND FITNESS FOR A PARTICULAR PURPOSE ARE DISCLAIMED. IN NO EVENT SHALL KTH OR ITS CONTRIBUTORS BE LIABLE FOR ANY DIRECT, INDIRECT, INCIDENTAL, SPECIAL, EXEMPLARY, OR CONSEQUENTIAL DAMAGES (INCLUDING, BUT NOT LIMITED TO, PROCUREMENT OF
SUBSTITUTE GOODS OR SERVICES; LOSS OF USE, DATA, OR PROFITS; OR BUSINESS INTERRUPTION) HOWEVER CAUSED AND ON ANY THEORY OF LIABILITY,
WHETHER IN CONTRACT, STRICT LIABILITY, OR TORT (INCLUDING NEGLIGENCE OR
OTHERWISE) ARISING IN ANY WAY OUT OF THE USE OF THIS SOFTWARE, EVEN IF ADVISED OF THE POSSIBILITY OF SUCH DAMAGE.

• Alexey Zelkin

Copyright (c) 2000, 2001 Alexey Zelkin <phantom@FreeBSD.org>

All rights reserved.

Redistribution and use in source and binary forms, with or without
modification, are permitted provided that the following conditions
are met:
1. Redistributions of source code must retain the above copyright
   notice, this list of conditions and the following disclaimer.
2. Redistributions in binary form must reproduce the above copyright
   notice, this list of conditions and the following disclaimer in the
   documentation and/or other materials provided with the distribution.

THIS SOFTWARE IS PROVIDED BY THE AUTHOR AND CONTRIBUTORS ``AS IS'' AND
ANY EXPRESS OR IMPLIED WARRANTIES, INCLUDING, BUT NOT LIMITED TO, THE
IMPLIED WARRANTIES OF MERCHANTABILITY AND FITNESS FOR A PARTICULAR PURPOSE
ARE DISCLAIMED. IN NO EVENT SHALL THE AUTHOR OR CONTRIBUTORS BE LIABLE
FOR ANY DIRECT, INDIRECT, INCIDENTAL, SPECIAL, EXEMPLARY, OR CONSEQUENTIAL
DAMAGES (INCLUDING, BUT NOT LIMITED TO, PROCUREMENT OF SUBSTITUTE GOODS
OR SERVICES; LOSS OF USE, DATA, OR PROFITS; OR BUSINESS INTERRUPTION)
HOWEVER CAUSED AND ON ANY THEORY OF LIABILITY, WHETHER IN CONTRACT, STRICT
LIABILITY, OR TORT (INCLUDING NEGLIGENCE OR OTHERWISE) ARISING IN ANY WAY
OUT OF THE USE OF THIS SOFTWARE, EVEN IF ADVISED OF THE POSSIBILITY OF
SUCH DAMAGE.

• Andrey A. Chernov

Copyright (C) 1997 by Andrey A. Chernov, Moscow, Russia.
All rights reserved.

Redistribution and use in source and binary forms, with or without
modification, are permitted provided that the following conditions
are met:
1. Redistributions of source code must retain the above copyright
   notice, this list of conditions and the following disclaimer.
2. Redistributions in binary form must reproduce the above copyright
   notice, this list of conditions and the following disclaimer in the
   documentation and/or other materials provided with the distribution.

THIS SOFTWARE IS PROVIDED BY THE AUTHOR ``AS IS'' AND
ANY EXPRESS OR IMPLIED WARRANTIES, INCLUDING, BUT NOT LIMITED TO, THE
IMPLIED WARRANTIES OF MERCHANTABILITY AND FITNESS FOR A PARTICULAR PURPOSE
ARE DISCLAIMED. IN NO EVENT SHALL THE REGENTS OR CONTRIBUTORS BE LIABLE
FOR ANY DIRECT, INDIRECT, INCIDENTAL, SPECIAL, EXEMPLARY, OR CONSEQUENTIAL
DAMAGES (INCLUDING, BUT NOT LIMITED TO, PROCUREMENT OF SUBSTITUTE GOODS
OR SERVICES; LOSS OF USE, DATA, OR PROFITS; OR BUSINESS INTERRUPTION)
HOWEVER CAUSED AND ON ANY THEORY OF LIABILITY, WHETHER IN CONTRACT, STRICT
LIABILITY, OR TORT (INCLUDING NEGLIGENCE OR OTHERWISE) ARISING IN ANY WAY
OUT OF THE USE OF THIS SOFTWARE, EVEN IF ADVISED OF THE POSSIBILITY OF
SUCH DAMAGE.

• FreeBSD

Copyright (c) 1997-2002 FreeBSD Project.
All rights reserved.

Redistribution and use in source and binary forms, with or without
modification, are permitted provided that the following conditions
are met:
1. Redistributions of source code must retain the above copyright
   notice, this list of conditions and the following disclaimer.
2. Redistributions in binary form must reproduce the above copyright
   notice, this list of conditions and the following disclaimer in the
   documentation and/or other materials provided with the distribution.

THIS SOFTWARE IS PROVIDED BY THE AUTHOR AND CONTRIBUTORS ``AS IS'' AND
ANY EXPRESS OR IMPLIED WARRANTIES, INCLUDING, BUT NOT LIMITED TO, THE
IMPLIED WARRANTIES OF MERCHANTABILITY AND FITNESS FOR A PARTICULAR PURPOSE
ARE DISCLAIMED. IN NO EVENT SHALL THE AUTHOR OR CONTRIBUTORS BE LIABLE
FOR ANY DIRECT, INDIRECT, INCIDENTAL, SPECIAL, EXEMPLARY, OR CONSEQUENTIAL
DAMAGES (INCLUDING, BUT NOT LIMITED TO, PROCUREMENT OF SUBSTITUTE GOODS
OR SERVICES; LOSS OF USE, DATA, OR PROFITS; OR BUSINESS INTERRUPTION)
HOWEVER CAUSED AND ON ANY THEORY OF LIABILITY, WHETHER IN CONTRACT, STRICT
LIABILITY, OR TORT (INCLUDING NEGLIGENCE OR OTHERWISE) ARISING IN ANY WAY
OUT OF THE USE OF THIS SOFTWARE, EVEN IF ADVISED OF THE POSSIBILITY OF
SUCH DAMAGE.

• S. L. Moshier

Author: S. L. Moshier.

Copyright (c) 1984,2000 S.L. Moshier

Permission to use, copy, modify, and distribute this software for any
purpose without fee is hereby granted, provided that this entire notice
is included in all copies of any software which is or includes a copy
or modification of this software and in all copies of the supporting
documentation for such software.

THIS SOFTWARE IS BEING PROVIDED "AS IS", WITHOUT ANY EXPRESS OR IMPLIED
WARRANTY. IN PARTICULAR, THE AUTHOR MAKES NO REPRESENTATION
OR WARRANTY OF ANY KIND CONCERNING THE MERCHANTABILITY OF THIS
SOFTWARE OR ITS FITNESS FOR ANY PARTICULAR PURPOSE.

• Citrus Project

Copyright (c)1999 Citrus Project,
All rights reserved.

Redistribution and use in source and binary forms, with or without
modification, are permitted provided that the following conditions
are met:
1. Redistributions of source code must retain the above copyright
   notice, this list of conditions and the following disclaimer.
2. Redistributions in binary form must reproduce the above copyright
   notice, this list of conditions and the following disclaimer in the
   documentation and/or other materials provided with the distribution.

THIS SOFTWARE IS PROVIDED BY THE AUTHOR AND CONTRIBUTORS ``AS IS'' AND
ANY EXPRESS OR IMPLIED WARRANTIES, INCLUDING, BUT NOT LIMITED TO, THE
IMPLIED WARRANTIES OF MERCHANTABILITY AND FITNESS FOR A PARTICULAR PURPOSE
ARE DISCLAIMED. IN NO EVENT SHALL THE AUTHOR OR CONTRIBUTORS BE LIABLE
FOR ANY DIRECT, INDIRECT, INCIDENTAL, SPECIAL, EXEMPLARY, OR CONSEQUENTIAL
DAMAGES (INCLUDING, BUT NOT LIMITED TO, PROCUREMENT OF SUBSTITUTE GOODS
OR SERVICES; LOSS OF USE, DATA, OR PROFITS; OR BUSINESS INTERRUPTION)
HOWEVER CAUSED AND ON ANY THEORY OF LIABILITY, WHETHER IN CONTRACT, STRICT
LIABILITY, OR TORT (INCLUDING NEGLIGENCE OR OTHERWISE) ARISING IN ANY WAY
OUT OF THE USE OF THIS SOFTWARE, EVEN IF ADVISED OF THE POSSIBILITY OF
SUCH DAMAGE.

• Todd C. Miller

Copyright (c) 1998 Todd C. Miller <Todd.Miller@courtesan.com>
All rights reserved.

Redistribution and use in source and binary forms, with or without
modification, are permitted provided that the following conditions
are met:
1. Redistributions of source code must retain the above copyright
   notice, this list of conditions and the following disclaimer.
2. Redistributions in binary form must reproduce the above copyright
   notice, this list of conditions and the following disclaimer in the
   documentation and/or other materials provided with the distribution.
3. The name of the author may not be used to endorse or promote products
   derived from this software without specific prior written permission.

THIS SOFTWARE IS PROVIDED ``AS IS'' AND ANY EXPRESS OR IMPLIED WARRANTIES,
INCLUDING, BUT NOT LIMITED TO, THE IMPLIED WARRANTIES OF MERCHANTABILITY
AND FITNESS FOR A PARTICULAR PURPOSE ARE DISCLAIMED. IN NO EVENT SHALL
THE AUTHOR BE LIABLE FOR ANY DIRECT, INDIRECT, INCIDENTAL, SPECIAL,
EXEMPLARY, OR CONSEQUENTIAL DAMAGES (INCLUDING, BUT NOT LIMITED TO,
PROCUREMENT OF SUBSTITUTE GOODS OR SERVICES; LOSS OF USE, DATA, OR PROFITS;
OR BUSINESS INTERRUPTION) HOWEVER CAUSED AND ON ANY THEORY OF LIABILITY,
WHETHER IN CONTRACT, STRICT LIABILITY, OR TORT (INCLUDING NEGLIGENCE OR
OTHERWISE) ARISING IN ANY WAY OUT OF THE USE OF THIS SOFTWARE, EVEN IF
ADVISED OF THE POSSIBILITY OF SUCH DAMAGE.

• DJ Delorie (i386 / arm)
Copyright (C) 1991 DJ Delorie
All rights reserved.

Redistribution, modification, and use in source and binary forms is permitted
provided that the above copyright notice and following paragraph are
duplicated in all such forms.

This file is distributed WITHOUT ANY WARRANTY; without even the implied
warranty of MERCHANTABILITY or FITNESS FOR A PARTICULAR PURPOSE.

• Mike Barcroft

Copyright (c) 2001 Mike Barcroft <mike@FreeBSD.org>
All rights reserved.

Redistribution and use in source and binary forms, with or without
modification, are permitted provided that the following conditions
are met:
1. Redistributions of source code must retain the above copyright
   notice, this list of conditions and the following disclaimer.
2. Redistributions in binary form must reproduce the above copyright
   notice, this list of conditions and the following disclaimer in the
   documentation and/or other materials provided with the distribution.

THIS SOFTWARE IS PROVIDED BY THE AUTHOR AND CONTRIBUTORS ``AS IS'' AND
ANY EXPRESS OR IMPLIED WARRANTIES, INCLUDING, BUT NOT LIMITED TO, THE
IMPLIED WARRANTIES OF MERCHANTABILITY AND FITNESS FOR A PARTICULAR PURPOSE
ARE DISCLAIMED. IN NO EVENT SHALL THE AUTHOR OR CONTRIBUTORS BE LIABLE

FOR ANY DIRECT, INDIRECT, INCIDENTAL, SPECIAL, EXEMPLARY, OR CONSEQUENTIAL
DAMAGES (INCLUDING, BUT NOT LIMITED TO, PROCUREMENT OF SUBSTITUTE GOODS
OR SERVICES; LOSS OF USE, DATA, OR PROFITS; OR BUSINESS INTERRUPTION) HOWEVER CAUSED AND ON ANY THEORY OF LIABILITY, WHETHER IN CONTRACT, STRICT
LIABILITY, OR TORT (INCLUDING NEGLIGENCE OR OTHERWISE) ARISING IN ANY WAY
OUT OF THE USE OF THIS SOFTWARE, EVEN IF ADVISED OF THE POSSIBILITY OF SUCH DAMAGE.

• Arm Ltd

Copyright (c) 2009-2018 Arm Ltd
All rights reserved.

Redistribution and use in source and binary forms, with or without
modification, are permitted provided that the following conditions
are met:
1. Redistributions of source code must retain the above copyright
notice, this list of conditions and the following disclaimer.
2. Redistributions in binary form must reproduce the above copyright
notice, this list of conditions and the following disclaimer in the
documentation and/or other materials provided with the distribution.
3. The name of the company may not be used to endorse or promote
products derived from this software without specific prior written
permission.

• Ed Schouten - Free BSD

Copyright (c) 2008 Ed Schouten <ed@FreeBSD.org>
All rights reserved.

Redistribution and use in source and binary forms, with or without
modification, are permitted provided that the following conditions
are met:
1. Redistributions of source code must retain the above copyright
notice, this list of conditions and the following disclaimer.
2. Redistributions in binary form must reproduce the above copyright
notice, this list of conditions and the following disclaimer in the
documentation and/or other materials provided with the distribution.

THIS SOFTWARE IS PROVIDED BY THE AUTHOR AND CONTRIBUTORS ``AS IS'' AND
ANY EXPRESS OR IMPLIED WARRANTIES, INCLUDING, BUT NOT LIMITED TO, THE IMPLIED WARRANTIES OF MERCHANTABILITY AND FITNESS FOR A PARTICULAR PURPOSE
ARE DISCLAIMED. IN NO EVENT SHALL THE AUTHOR OR CONTRIBUTORS BE LIABLE
FOR ANY DIRECT, INDIRECT, INCIDENTAL, SPECIAL, EXEMPLARY, OR CONSEQUENTIAL
DAMAGES (INCLUDING, BUT NOT LIMITED TO, PROCUREMENT OF SUBSTITUTE GOODS
OR SERVICES; LOSS OF USE, DATA, OR PROFITS; OR BUSINESS INTERRUPTION) HOWEVER CAUSED AND ON ANY THEORY OF LIABILITY, WHETHER IN CONTRACT, STRICT
LIABILITY, OR TORT (INCLUDING NEGLIGENCE OR OTHERWISE) ARISING IN ANY WAY
OUT OF THE USE OF THIS SOFTWARE, EVEN IF ADVISED OF THE POSSIBILITY OF SUCH DAMAGE.

• Andrew Turner (arm-* targets)

Copyright (c) 2013 Andrew Turner <andrew@FreeBSD.ORG>
All rights reserved.

Redistribution and use in source and binary forms, with or without
modification, are permitted provided that the following conditions
are met:
1. Redistributions of source code must retain the above copyright
notice, this list of conditions and the following disclaimer.
2. Redistributions in binary form must reproduce the above copyright
notice, this list of conditions and the following disclaimer in the
documentation and/or other materials provided with the distribution.

THIS SOFTWARE IS PROVIDED BY THE AUTHOR AND CONTRIBUTORS ``AS IS'' AND
ANY EXPRESS OR IMPLIED WARRANTIES, INCLUDING, BUT NOT LIMITED TO, THE IMPLIED WARRANTIES OF MERCHANTABILITY AND FITNESS FOR A PARTICULAR PURPOSE
ARE DISCLAIMED. IN NO EVENT SHALL THE AUTHOR OR CONTRIBUTORS BE LIABLE
FOR ANY DIRECT, INDIRECT, INCIDENTAL, SPECIAL, EXEMPLARY, OR CONSEQUENTIAL
DAMAGES (INCLUDING, BUT NOT LIMITED TO, PROCUREMENT OF SUBSTITUTE GOODS
OR SERVICES; LOSS OF USE, DATA, OR PROFITS; OR BUSINESS INTERRUPTION) HOWEVER CAUSED AND ON ANY THEORY OF LIABILITY, WHETHER IN CONTRACT, STRICT
LIABILITY, OR TORT (INCLUDING NEGLIGENCE OR OTHERWISE) ARISING IN ANY WAY
OUT OF THE USE OF THIS SOFTWARE, EVEN IF ADVISED OF THE POSSIBILITY OF SUCH DAMAGE.

• BSD-2-Clause-FreeBSD David Schultz (arm-* targets)

SPDX-License-Identifier: BSD-2-Clause-FreeBSD

Copyright (c) 2004-2011 David Schultz <das@FreeBSD.ORG>
All rights reserved.

Redistribution and use in source and binary forms, with or without
modification, are permitted provided that the following conditions
are met:
1. Redistributions of source code must retain the above copyright
notice, this list of conditions and the following disclaimer.
2. Redistributions in binary form must reproduce the above copyright
notice, this list of conditions and the following disclaimer in the
documentation and/or other materials provided with the distribution.

THIS SOFTWARE IS PROVIDED BY THE AUTHOR AND CONTRIBUTORS ``AS IS'' AND
ANY EXPRESS OR IMPLIED WARRANTIES, INCLUDING, BUT NOT LIMITED TO, THE IMPLIED WARRANTIES OF MERCHANTABILITY AND FITNESS FOR A PARTICULAR PURPOSE
ARE DISCLAIMED. IN NO EVENT SHALL THE AUTHOR OR CONTRIBUTORS BE LIABLE
FOR ANY DIRECT, INDIRECT, INCIDENTAL, SPECIAL, EXEMPLARY, OR CONSEQUENTIAL
DAMAGES (INCLUDING, BUT NOT LIMITED TO, PROCUREMENT OF SUBSTITUTE GOODS
OR SERVICES; LOSS OF USE, DATA, OR PROFITS; OR BUSINESS INTERRUPTION) HOWEVER CAUSED AND ON ANY THEORY OF LIABILITY, WHETHER IN CONTRACT, STRICT
LIABILITY, OR TORT (INCLUDING NEGLIGENCE OR OTHERWISE) ARISING IN ANY WAY
OUT OF THE USE OF THIS SOFTWARE, EVEN IF ADVISED OF THE POSSIBILITY OF SUCH DAMAGE.

• ARM Ltd (1)
Copyright (c) 2008-2015 ARM Ltd
All rights reserved.

Redistribution and use in source and binary forms, with or without
modification, are permitted provided that the following conditions
are met:
1. Redistributions of source code must retain the above copyright
notice, this list of conditions and the following disclaimer.
2. Redistributions in binary form must reproduce the above copyright
notice, this list of conditions and the following disclaimer in the
documentation and/or other materials provided with the distribution.
3. The name of the company may not be used to endorse or promote
products derived from this software without specific prior written
permission.

THIS SOFTWARE IS PROVIDED BY ARM LTD ``AS IS'' AND ANY EXPRESS OR IMPLIED
WARRANTIES, INCLUDING, BUT NOT LIMITED TO, THE IMPLIED WARRANTIES OF
MERCHANTABILITY AND FITNESS FOR A PARTICULAR PURPOSE ARE DISCLAIMED.
IN NO EVENT SHALL ARM LTD BE LIABLE FOR ANY DIRECT, INDIRECT, INCIDENTAL,
SPECIAL, EXEMPLARY, OR CONSEQUENTIAL DAMAGES (INCLUDING, BUT NOT LIMITED
TO, PROCUREMENT OF SUBSTITUTE GOODS OR SERVICES; LOSS OF USE, DATA, OR
PROFITS; OR BUSINESS INTERRUPTION) HOWEVER CAUSED AND ON ANY THEORY OF
LIABILITY, WHETHER IN CONTRACT, STRICT LIABILITY, OR TORT (INCLUDING
NEGLIGENCE OR OTHERWISE) ARISING IN ANY WAY OUT OF THE USE OF THIS
SOFTWARE, EVEN IF ADVISED OF THE POSSIBILITY OF SUCH DAMAGE.

• ARM Ltd (2)
Copyright (c) 2012-2014 ARM Ltd
All rights reserved.

Redistribution and use in source and binary forms, with or without
modification, are permitted provided that the following conditions
are met:
1. Redistributions of source code must retain the above copyright
notice, this list of conditions and the following disclaimer.
2. Redistributions in binary form must reproduce the above copyright
notice, this list of conditions and the following disclaimer in the
documentation and/or other materials provided with the distribution.
3. The name of the company may not be used to endorse or promote
products derived from this software without specific prior written
permission.

THIS SOFTWARE IS PROVIDED BY ARM LTD ``AS IS'' AND ANY EXPRESS OR IMPLIED
WARRANTIES, INCLUDING, BUT NOT LIMITED TO, THE IMPLIED WARRANTIES OF
MERCHANTABILITY AND FITNESS FOR A PARTICULAR PURPOSE ARE DISCLAIMED.
IN NO EVENT SHALL ARM LTD BE LIABLE FOR ANY DIRECT, INDIRECT, INCIDENTAL,
SPECIAL, EXEMPLARY, OR CONSEQUENTIAL DAMAGES (INCLUDING, BUT NOT LIMITED
TO, PROCUREMENT OF SUBSTITUTE GOODS OR SERVICES; LOSS OF USE, DATA, OR
PROFITS; OR BUSINESS INTERRUPTION) HOWEVER CAUSED AND ON ANY THEORY OF
LIABILITY, WHETHER IN CONTRACT, STRICT LIABILITY, OR TORT (INCLUDING
NEGLIGENCE OR OTHERWISE) ARISING IN ANY WAY OUT OF THE USE OF THIS
SOFTWARE, EVEN IF ADVISED OF THE POSSIBILITY OF SUCH DAMAGE.

• ARM Ltd (3)
Optimized strstr function.
Copyright (c) 2018 Arm Ltd. All rights reserved.
SPDX-License-Identifier: BSD-3-Clause
Redistribution and use in source and binary forms, with or without
modification, are permitted provided that the following conditions
are met:
1. Redistributions of source code must retain the above copyright
notice, this list of conditions and the following disclaimer.
2. Redistributions in binary form must reproduce the above copyright
notice, this list of conditions and the following disclaimer in the
documentation and/or other materials provided with the distribution.
3. The name of the company may not be used to endorse or promote
products derived from this software without specific prior written

permission.
THIS SOFTWARE IS PROVIDED BY ARM LTD ``AS IS'' AND ANY EXPRESS OR IMPLIED
WARRANTIES, INCLUDING, BUT NOT LIMITED TO, THE IMPLIED WARRANTIES OF
MERCHANTABILITY AND FITNESS FOR A PARTICULAR PURPOSE ARE DISCLAIMED.
IN NO EVENT SHALL ARM LTD BE LIABLE FOR ANY DIRECT, INDIRECT, INCIDENTAL,
SPECIAL, EXEMPLARY, OR CONSEQUENTIAL DAMAGES (INCLUDING, BUT NOT LIMITED
TO, PROCUREMENT OF SUBSTITUTE GOODS OR SERVICES; LOSS OF USE, DATA, OR
PROFITS; OR BUSINESS INTERRUPTION) HOWEVER CAUSED AND ON ANY THEORY OF
LIABILITY, WHETHER IN CONTRACT, STRICT LIABILITY, OR TORT (INCLUDING
NEGLIGENCE OR OTHERWISE) ARISING IN ANY WAY OUT OF THE USE OF THIS
SOFTWARE, EVEN IF ADVISED OF THE POSSIBILITY OF SUCH DAMAGE.

- ARM Ltd (4)

Copyright (c) 2015 ARM Ltd.
All rights reserved.
Redistribution and use in source and binary forms, with or without
modification, are permitted provided that the following conditions are met:
* Redistributions of source code must retain the above copyright
notice, this list of conditions and the following disclaimer.
* Redistributions in binary form must reproduce the above copyright
notice, this list of conditions and the following disclaimer in the
documentation and/or other materials provided with the distribution.
* Neither the name of the Linaro nor the
names of its contributors may be used to endorse or promote products
derived from this software without specific prior written permission.
THIS SOFTWARE IS PROVIDED BY THE COPYRIGHT HOLDERS AND CONTRIBUTORS
"AS IS" AND ANY EXPRESS OR IMPLIED WARRANTIES, INCLUDING, BUT NOT
LIMITED TO, THE IMPLIED WARRANTIES OF MERCHANTABILITY AND FITNESS FOR
A PARTICULAR PURPOSE ARE DISCLAIMED. IN NO EVENT SHALL THE COPYRIGHT
HOLDER OR CONTRIBUTORS BE LIABLE FOR ANY DIRECT, INDIRECT, INCIDENTAL,
SPECIAL, EXEMPLARY, OR CONSEQUENTIAL DAMAGES (INCLUDING, BUT NOT
LIMITED TO, PROCUREMENT OF SUBSTITUTE GOODS OR SERVICES; LOSS OF USE,
DATA, OR PROFITS; OR BUSINESS INTERRUPTION) HOWEVER CAUSED AND ON ANY
THEORY OF LIABILITY, WHETHER IN CONTRACT, STRICT LIABILITY, OR TORT
(INCLUDING NEGLIGENCE OR OTHERWISE) ARISING IN ANY WAY OUT OF THE USE
OF THIS SOFTWARE, EVEN IF ADVISED OF THE POSSIBILITY OF SUCH DAMAGE.

- The Regents of the University of California (1)

Copyright (c) 1990 The Regents of the University of California.
All rights reserved.

Redistribution and use in source and binary forms are permitted
provided that the above copyright notice and this paragraph are
duplicated in all such forms and that any documentation,
and/or other materials related to such
distribution and use acknowledge that the software was developed
by the University of California, Berkeley. The name of the
University may not be used to endorse or promote products derived
from this software without specific prior written permission.
THIS SOFTWARE IS PROVIDED ``AS IS'' AND WITHOUT ANY EXPRESS OR
IMPLIED WARRANTIES, INCLUDING, WITHOUT LIMITATION, THE IMPLIED
WARRANTIES OF MERCHANTABILITY AND FITNESS FOR A PARTICULAR PURPOSE.

- The Regents of the University of California (2)

Copyright (c) 1990, 2007 The Regents of the University of California.
All rights reserved.

Redistribution and use in source and binary forms are permitted
provided that the above copyright notice and this paragraph are
duplicated in all such forms and that any documentation,
and/or other materials related to such
distribution and use acknowledge that the software was developed
by the University of California, Berkeley. The name of the
University may not be used to endorse or promote products derived
from this software without specific prior written permission.
THIS SOFTWARE IS PROVIDED ``AS IS'' AND WITHOUT ANY EXPRESS OR
IMPLIED WARRANTIES, INCLUDING, WITHOUT LIMITATION, THE IMPLIED
WARRANTIES OF MERCHANTABILITY AND FITNESS FOR A PARTICULAR PURPOSE.

- The Regents of the University of California (3)

Copyright (c) 1990 The Regents of the University of California.
All rights reserved.

Redistribution and use in source and binary forms, with or without
modification, are permitted provided that the following conditions
are met:
1. Redistributions of source code must retain the above copyright
notice, this list of conditions and the following disclaimer.
2. Redistributions in binary form must reproduce the above copyright
notice, this list of conditions and the following disclaimer in the
documentation and/or other materials provided with the distribution.
3. Neither the name of the University nor the names of its contributors
may be used to endorse or promote products derived from this software
without specific prior written permission.

THIS SOFTWARE IS PROVIDED BY THE REGENTS AND CONTRIBUTORS ``AS IS'' AND
ANY EXPRESS OR IMPLIED WARRANTIES, INCLUDING, BUT NOT LIMITED TO, THE
IMPLIED WARRANTIES OF MERCHANTABILITY AND FITNESS FOR A PARTICULAR PURPOSE
ARE DISCLAIMED. IN NO EVENT SHALL THE REGENTS OR CONTRIBUTORS BE LIABLE
FOR ANY DIRECT, INDIRECT, INCIDENTAL, SPECIAL, EXEMPLARY, OR CONSEQUENTIAL
DAMAGES (INCLUDING, BUT NOT LIMITED TO, PROCUREMENT OF SUBSTITUTE GOODS
OR SERVICES; LOSS OF USE, DATA, OR PROFITS; OR BUSINESS INTERRUPTION)
HOWEVER CAUSED AND ON ANY THEORY OF LIABILITY, WHETHER IN CONTRACT, STRICT
LIABILITY, OR TORT (INCLUDING NEGLIGENCE OR OTHERWISE) ARISING IN ANY WAY
OUT OF THE USE OF THIS SOFTWARE, EVEN IF ADVISED OF THE POSSIBILITY OF
SUCH DAMAGE.

- The Regents of the University of California (4)

Copyright (c) 1987, 2000 Regents of the University of California.
All rights reserved.

Redistribution and use in source and binary forms are permitted
provided that: (1) source distributions retain this entire copyright
notice and comment, and (2) distributions including binaries display
the following acknowledgement: ``This product includes software
developed by the University of California, Berkeley and its contributors''
in the documentation or other materials provided with the distribution.
Neither the name of the University nor the names of its
contributors may be used to endorse or promote products derived
from this software without specific prior written permission.
THIS SOFTWARE IS PROVIDED ``AS IS'' AND WITHOUT ANY EXPRESS OR
IMPLIED WARRANTIES, INCLUDING, WITHOUT LIMITATION, THE IMPLIED
WARRANTIES OF MERCHANTABILITY AND FITNESS FOR A PARTICULAR PURPOSE.

- The Regents of the University of California (5)

Copyright (c) 1992, 1993
The Regents of the University of California. All rights reserved.

Redistribution and use in source and binary forms, with or without
modification, are permitted provided that the following conditions
are met:
1. Redistributions of source code must retain the above copyright
notice, this list of conditions and the following disclaimer.
2. Redistributions in binary form must reproduce the above copyright
notice, this list of conditions and the following disclaimer in the
documentation and/or other materials provided with the distribution.
3. Neither the name of the University nor the names of its contributors
may be used to endorse or promote products derived from this software
without specific prior written permission.

THIS SOFTWARE IS PROVIDED BY THE REGENTS AND CONTRIBUTORS ``AS IS'' AND
ANY EXPRESS OR IMPLIED WARRANTIES, INCLUDING, BUT NOT LIMITED TO, THE
IMPLIED WARRANTIES OF MERCHANTABILITY AND FITNESS FOR A PARTICULAR PURPOSE
ARE DISCLAIMED. IN NO EVENT SHALL THE REGENTS OR CONTRIBUTORS BE LIABLE
FOR ANY DIRECT, INDIRECT, INCIDENTAL, SPECIAL, EXEMPLARY, OR CONSEQUENTIAL
DAMAGES (INCLUDING, BUT NOT LIMITED TO, PROCUREMENT OF SUBSTITUTE GOODS
OR SERVICES; LOSS OF USE, DATA, OR PROFITS; OR BUSINESS INTERRUPTION)
HOWEVER CAUSED AND ON ANY THEORY OF LIABILITY, WHETHER IN CONTRACT, STRICT
LIABILITY, OR TORT (INCLUDING NEGLIGENCE OR OTHERWISE) ARISING IN ANY WAY
OUT OF THE USE OF THIS SOFTWARE, EVEN IF ADVISED OF THE POSSIBILITY OF
SUCH DAMAGE.

EU: Sony Europe B.V.
Da Vincilaan 7-D1, 1930 Zaventem, Belgium
UK: Sony Europe B.V.
The Heights, Brooklands, Weybridge,
Surrey KT13 0XW, United Kingdom
CH: Sony Europe B.V., Hoofddorp,
Schlieren/Switzerland Branch
Wiesenstrasse 5, 8952 Schlieren, Switzerland

EC REP
Sony Belgium, bijkantoor van
Sony Europe B.V.
Da Vincilaan 7-D1, 1930 Zaventem,
Belgium

Sony Corporation
1-7-1 Konan Minato-ku Tokyo,
108-0075 Japan