5-056-874-**41** (1)
2025-07

Stampante grafica ibrida

Istruzioni per l’uso

Leggere attentamente questo manuale prima di utilizzare l’unità, e conservarlo per riferimenti futuri.

UP-X899MD

© 2025 Sony Corporation

Sommario

Operazioni preliminari

Descrizione generale 12
Posizione e funzione delle parti e dei comandi 13
Pannello anteriore 13
Pannello posteriore 14

Operazioni preliminari

Collegamento a un computer 15
Installazione del driver della stampante sul computer 16
Connessione all'UPA-WU10 16
Carta 17
Tipi di carta utilizzabili 17
Caricamento della carta 18

Utilizzo

Avvio di una stampa 20
Stampa dall'apparecchiatura video 20
Stampa dal computer 21
Taglio della carta stampata 22
Annullamento di una stampa 22
Esecuzione di copie dell'ultima stampa 22
Alimentazione della carta 22
Regolazione del contrasto e della luminosità 23
Regolazione e impostazione delle opzioni tramite il menu 24
Struttura del menu 24
Elenco dei menu 25
Operazioni di base con i menu 27
Stampa dell'elenco delle impostazioni 29
Memorizzazione di immagini su un'unità flash USB 29

Altro

Mantenimento delle prestazioni ottimali dell'unità 31
Sicurezza 31
Installazione 31
Trasporto dell'unità 31
Condensazione 31
Componenti di consumo 31
Utilizzo con elettrobisturi e dispositivi analoghi 32
Pulizia esterna 32
Pulizia della testina termica 32
Pulizia del rullo di pressione 33
Caratteristiche tecniche 35
Ricerca e risoluzione dei problemi 36
Messaggi di errore 37
Licenza 38

Indicazioni per l'uso / Uso previsto

La stampante Sony UP-X899MD è una stampante digitale monocromatica compatta, per uso medicale. È progettata per essere collegata a sistemi di imaging medicale come archi a C mobili, ultrasuoni, laboratori di cateterismo cardiaco e altri sistemi di imaging compatibili. La stampante produce copie su carta di immagini fisse acquisite da questi sistemi per la cartella clinica del paziente o per i referral.

Informazioni obbligatorie rilevanti ai sensi del Regolamento europeo sui dispositivi medici 2017/745 e successive modifiche (MDR)

La stampante è concepita per produrre copie su carta di immagini fisse acquisite da sistemi di imaging medicali per facilitarne il riesame e per supportare ulteriori decisioni cliniche.

Note

- Le immagini generate da questa apparecchiatura non possono essere utilizzate per uso diagnostico.
- Questa apparecchiatura è riservata ai medici professionisti.
- Questa apparecchiatura è destinata all'uso in ambienti medicali, quali cliniche, ambulatori e sale operatorie.

Controindicazioni

Non sono note situazioni specifiche che controindicano l'uso di questo dispositivo.

Popolazione di pazienti

La popolazione di pazienti non è soggetta ad alcuna limitazione.

Avvertenza

Per ridurre il rischio di incendi o scosse elettriche, non esporre questo apparato alla pioggia o all'umidità.

Per evitare scosse elettriche, non aprire l'involucro. Per l'assistenza rivolgersi unicamente a personale qualificato.

Non sono consentite modifiche a questa apparecchiatura.

Avvertenza

Per evitare il rischio di scosse elettriche e folgorazione, questo apparecchio deve essere collegato solo ad una presa di corrente dotata di conduttore di terra di protezione.

Avvertenza

Per interrompere l'alimentazione, scollegare la spina di alimentazione.
Durante l'installazione dell'apparecchio, incorporare un dispositivo di scollegamento prontamente accessibile nel cablaggio fisso, oppure collegare la spina di alimentazione ad una presa di corrente facilmente accessibile vicina all'apparecchio.
Non collocare l'apparecchiatura elettromedicale in luoghi in cui risulti difficile scollegare la spina di alimentazione.
Qualora si verifichi un guasto durante il funzionamento dell'apparecchio, azionare il dispositivo di scollegamento in modo che interrompa il flusso di corrente oppure scollegare la spina di alimentazione.

Simboli sui prodotti



Fare riferimento alle istruzioni per l'uso
Seguire le istruzioni per l'uso relative ai componenti dell'unità sui quali è riportato questo simbolo.



Questo simbolo indica il fabbricante ed è riportato in corrispondenza del nome e dell'indirizzo del fabbricante stesso.



Questo simbolo indica l'importatore ed appare accanto al nome e all'indirizzo della sede sociale dell'importatore stesso.



Questo simbolo indica il rappresentante per la Comunità Europea ed appare accanto a nome e indirizzo del rappresentante per la Comunità Europea.



Questo simbolo indica il responsabile per il Regno Unito ed appare accanto a nome e indirizzo del responsabile per il Regno Unito.



Questo simbolo indica il rappresentante autorizzato per la Svizzera ed appare accanto a nome e indirizzo del rappresentante autorizzato per la Svizzera.



Questo simbolo indica il dispositivo medico nella Comunità Europea.



Questo simbolo indica la data di fabbricazione.

SN Questo simbolo indica il numero di serie.

UDI Questo simbolo indica l'identificativo univoco del dispositivo (UDI) ed è riportato accanto alla rappresentazione tramite codice a barre dell'identificazione univoca del dispositivo.


Questo simbolo indica il morsetto equipotenziale utilizzato per portare allo stesso potenziale le varie parti del sistema.


Temperatura di immagazzinaggio e trasporto
Questo simbolo indica l'intervallo di temperatura accettabile per gli ambienti di conservazione e trasporto.


Umidità di immagazzinaggio e trasporto
Questo simbolo indica i valori di umidità accettabili per gli ambienti di conservazione e trasporto.


Pressione di immagazzinaggio e trasporto
Questo simbolo indica i valori di pressione atmosferica accettabili per gli ambienti di conservazione e trasporto.


Questo simbolo indica la presenza di spigoli vivi.

Per accessori

LOT Questo simbolo indica il codice del lotto.


Questo simbolo indica "Non riutilizzare".

Per i clienti in Europa

Qualsiasi incidente grave verificatosi in relazione al dispositivo deve essere segnalato al fabbricante e all'autorità competente dello Stato membro in cui è stabilito l'utilizzatore e/o il paziente.

Importanti avvertenze per l'uso in ambienti medicali

1. Tutti i dispositivi collegati a questo apparecchio devono essere certificati o conformi agli standard IEC 60601-1, IEC 60950-1, IEC 62368-1, IEC 60065 o altri standard IEC/ISO applicabili ai dispositivi.
2. Inoltre, il sistema nel suo complesso deve essere conforme agli standard IEC 60601-1. Tutti i dispositivi periferici connessi alla sezione di ingresso/uscita del segnale di questo apparecchio vengono a formare un sistema per utilizzo medicale ed è quindi responsabilità dell'utilizzatore assicurarsi che il sistema, nel suo complesso, sia conforme agli standard IEC 60601-1. In caso di dubbi, rivolgersi a un rappresentante di assistenza Sony.
3. Il collegamento dell'apparecchio ad altri dispositivi può aumentare la corrente di dispersione.
4. Su tutti i dispositivi periferici collegati all'apparecchio e alimentati con normale alimentazione di tipo commerciale e non conformi agli standard IEC 60601-1 dovrà essere incorporato un trasformatore di isolamento conforme agli standard IEC 60601-1 attraverso il quale eseguire il collegamento all'alimentazione di tipo commerciale.
5. L'apparecchio genera, utilizza e può irradiare energia in radiofrequenza. Se non è installato e utilizzato in conformità con il manuale di istruzioni, può causare interferenze su altri dispositivi. Qualora l'apparecchio dovesse causare interferenze (confermate scollegando il cavo di alimentazione dall'apparecchio stesso) provare a risolvere il problema come indicato di seguito.
   – Spostare l'apparecchio rispetto ai dispositivi interessati.
   – Collegare l'apparecchio e i dispositivi interessati a rami di circuito diversi.

   Per ulteriori informazioni rivolgersi a personale di assistenza tecnica Sony qualificato.
   (Standard applicabile: IEC 60601-1-2)

Importanti avvisi relativi alla compatibilità elettromagnetica (EMC) per l'uso in ambienti medicali

- Il prodotto UP-X899MD necessita di precauzioni speciali per quanto riguarda l'EMC e deve essere installato e messo in servizio in conformità con le informazioni EMC fornite nelle istruzioni per l'uso.
- Il prodotto UP-X899MD è destinato all'uso professionale in una struttura sanitaria.
- Le apparecchiature portatili e mobili per la comunicazione in RF come i telefoni cellulari possono interferire sul funzionamento del prodotto UP-X899MD.

Avvertenza

- Le apparecchiature portatili per la comunicazione in RF possono essere utilizzate solo a una distanza non inferiore a 30 cm dal prodotto UP-X899MD. In caso contrario, si potrebbe determinare un degrado delle prestazioni di questo apparecchio.
- Se si utilizza il prodotto UP-X899MD accanto o impilato su altre apparecchiature, controllarlo per verificarne il funzionamento corretto nella configurazione specifica.
- L'uso di accessori e cavi differenti da quelli specificati (fatto salvo per i pezzi di ricambio forniti da Sony Corporation) può provocare un aumento delle emissioni o una minore immunità del prodotto UP-X899MD.

<table>
<tr><th colspan="3">Guida e dichiarazione del fabbricante – emissioni elettromagnetiche</th></tr>
<tr><td colspan="3">Il prodotto UP-X899MD è destinato all'uso nell'ambiente elettromagnetico specificato qui di seguito.
L'acquirente o l'operatore del prodotto UP-X899MD deve garantire l'utilizzo in questo tipo di ambiente.</td></tr>
<tr><td>Test delle emissioni</td><td>Conformità</td><td>Ambiente elettromagnetico – Guida</td></tr>
<tr><td>Emissioni RF

CISPR 11</td><td>Gruppo 1</td><td>Il prodotto UP-X899MD utilizza energia RF solo per il proprio funzionamento interno. Di conseguenza, produce emissioni RF molto basse, che raramente provocano interferenze con apparecchiature elettroniche poste nelle vicinanze.</td></tr>
<tr><td>Emissioni RF

CISPR 11
CISPR 32</td><td>Classe B</td><td rowspan="3">Il prodotto UP-X899MD è adatto per l'uso in qualsiasi ambiente, compresi quelli domestici o quelli collegati alla rete di alimentazione pubblica a bassa tensione che alimenta edifici ad uso domestico.</td></tr>
<tr><td>Emissioni armoniche

IEC 61000-3-2</td><td>Classe A</td></tr>
<tr><td>Fluttuazioni di tensione/
Emissioni di sfarfallii

IEC 61000-3-3</td><td>Conforme</td></tr>
</table>

Guida e dichiarazione del fabbricante – immunità elettromagnetica			
Il prodotto UP-X899MD è destinato all'uso nell'ambiente elettromagnetico specificato qui di seguito. L'acquirente o l'operatore del prodotto UP-X899MD deve garantire l'utilizzo in questo tipo di ambiente.			
Test di immunità	Livello del test IEC 60601	Livello di conformità	Ambiente elettromagnetico – Guida
Scarica elettrostatica (ESD) IEC 61000-4-2	±8 kV contatto ±15 kV aria	±8 kV contatto ±15 kV aria	I pavimenti devono essere in legno, cemento o piastrelle in ceramica. Se i pavimenti sono ricoperti in materiali sintetici, è consigliabile che il livello di umidità relativa sia almeno del 30%.
Transienti elettrici brevi/ picchi IEC 61000-4-4	±2 kV per le linee di alimentazione ±1 kV per le linee di ingresso/ uscita	±2 kV per le linee di alimentazione ±1 kV per le linee di ingresso/ uscita	La qualità della corrente di alimentazione generale deve essere quella di un tipico ambiente commerciale od ospedaliero.
Sovratensione IEC 61000-4-5	±1 kV tra linea e linea ±2 kV tra linea e terra	±1 kV modalità differenziale ±2 kV modalità comune	La qualità della corrente di alimentazione generale deve essere quella di un tipico ambiente commerciale od ospedaliero.
Cali di tensione, brevi interruzioni e variazioni di tensione sulle linee di ingresso della corrente IEC 61000-4-11	0% U_T (calo del 100% in U_T) per 0,5/1 cicli [a] 40% U_T (calo del 60% in U_T) per 5 cicli 70% U_T (calo del 30% in U_T) per 25/30 cicli [a] (per 0,5 sec) 0% U_T (calo del 100% in U_T) per 250/300 cicli [a] (per 5 sec)	0% U_T (calo del 100% in U_T) per 0,5/1 cicli [a] 40% U_T (calo del 60% in U_T) per 5 cicli 70% U_T (calo del 30% in U_T) per 25/30 cicli [a] (per 0,5 sec) 0% U_T (calo del 100% in U_T) per 250/300 cicli [a] (per 5 sec)	La qualità della corrente di alimentazione generale deve essere quella di un tipico ambiente commerciale od ospedaliero. Se l'operatore del prodotto UP-X899MD necessita di un funzionamento continuo durante le interruzioni della corrente, utilizzare un gruppo di continuità o una batteria per alimentare il prodotto UP-X899MD.
Campo elettromagnetico della frequenza di alimentazione (50/60 Hz) IEC 61000-4-8	30 A/m	30 A/m	I campi magnetici della frequenza di alimentazione devono trovarsi ai livelli tipici di un ambiente commerciale od ospedaliero.

Campi magnetici di prossimità IEC 61000-4-39	65 A/m 134,2 kHz Modulazione di impulso 2,1 kHz 7,5 A/m 13,56 MHz Modulazione di impulso 50 kHz	65 A/m 134,2 kHz Modulazione di impulso 2,1 kHz 7,5 A/m 13,56 MHz Modulazione di impulso 50 kHz	I campi magnetici di prossimità di UP-X899MD devono trovarsi ai livelli tipici di un ambiente commerciale od ospedaliero.
NOTA: U_T indica la tensione di alimentazione di rete prima dell'applicazione del livello di test.			
a Ad esempio, 10/12 significa 10 cicli a 50 Hz o 12 cicli a 60 Hz.			

Guida e dichiarazione del fabbricante – immunità elettromagnetica			
Il prodotto UP-X899MD è destinato all'uso nell'ambiente elettromagnetico specificato qui di seguito. L'acquirente o l'operatore del prodotto UP-X899MD deve garantire l'utilizzo in questo tipo di ambiente.			
Test di immunità	Livello del test IEC 60601	Livello di conformità	Ambiente elettromagnetico – Guida
			Le apparecchiature portatili e mobili di comunicazione a RF devono essere a una distanza, da qualsiasi parte del prodotto UP-X899MD (compresi i cavi) non inferiore a quella di separazione raccomandata, calcolata in base all'equazione applicabile alla frequenza del trasmettitore. **Distanza di separazione raccomandata**
RF condotte IEC 61000-4-6	3 Vrms Da 150 kHz a 80 MHz fuori dalle bande ISM [c] 6 Vrms Da 150 kHz a 80 MHz all'interno delle bande ISM [c]	3 Vrms 6 Vrms	$d = 1{,}2\sqrt{P}$

RF irradiate IEC 61000-4-3	3 V/m Da 80 MHz a 2,7 GHz	3 V/m	IEC 60601-1-2: 2007 $d = 1{,}2\sqrt{P}$ da 80 MHz a 800 MHz $d = 2{,}3\sqrt{P}$ da 800 MHz a 2,5 GHz IEC 60601-1-2: 2014 + A1: 2020 $d = 2{,}0\sqrt{P}$ da 80 MHz a 2,7 GHz In cui P è il massimo valore della corrente di uscita in watt (W) dichiarato dal fabbricante del trasmettitore e d è la distanza di separazione consigliata in metri (m). L'intensità di campo di trasmettitori a RF fissi, determinata mediante indagine elettromagnetica sul posto, [a] deve essere inferiore al livello di conformità per ogni intervallo di frequenze. [b] Possono verificarsi interferenze in prossimità di apparecchiature contrassegnate dal simbolo: 

NOTA 1: A 80 MHz e 800 MHz, si applica l'intervallo delle frequenze più elevate.

NOTA 2: Queste linee guida non sono valide in tutte le situazioni. La propagazione delle onde elettromagnetiche è influenzata dal loro assorbimento e dalla loro riflessione da parte di strutture, oggetti e persone.

a L'intensità di campo prodotta da trasmettitori fissi come le stazioni base di radiotelefoni (cellulari/ cordless) e radiomobili terrestri, radio amatoriali, trasmissioni radio AM e FM e trasmissioni TV non può essere prevista teoricamente con precisione. Per valutare l'ambiente elettromagnetico generato da trasmettitori fissi a RF, occorre prendere in considerazione l'esecuzione di un'indagine sul campo. Se l'intensità di campo misurata nella sede di impiego del prodotto UP-X899MD supera il livello di conformità RF indicato sopra, osservare il funzionamento del prodotto UP-X899MD per verificare che sia normale. Se si riscontra un funzionamento anomalo, possono essere necessarie altre misure, come un diverso orientamento o lo spostamento del prodotto UP-X899MD.

b Negli intervalli di frequenza compresi tra 150 kHz e 80 MHz, l'intensità di campo deve essere inferiore a 3 V/m.

c Le bande ISM (industriali, scientifiche e medicali) fra 150 kHz e 80 MHz comprendono le bande da 6,765 MHz a 6,795 MHz; da 13,553 MHz a 13,567 MHz; da 26,957 MHz a 27,283 MHz; e da 40,66 MHz a 40,70 MHz.

Distanze di separazione raccomandate tra apparecchiature portatili e mobili di comunicazione in RF e il prodotto UP-X899MD

Il prodotto UP-X899MD è destinato all'uso in un ambiente elettromagnetico in cui i disturbi provocati da RF irradiate sono controllati. L'acquirente o l'operatore del prodotto UP-X899MD può contribuire a prevenire interferenze elettromagnetiche mantenendo la distanza minima tra apparecchiature portatili e mobili di comunicazione a RF (trasmettitori) e il prodotto UP-X899MD, raccomandata qui di seguito in base alla massima potenza di uscita dell'apparecchio di comunicazione.

Massima potenza in uscita nominale del trasmettitore W	Distanza di separazione in base alla frequenza del trasmettitore m				
	IEC 60601-1-2 : 2007			IEC 60601-1-2 : 2014 + A1: 2020	
	Da 150 kHz a 80 MHz $d = 1{,}2\sqrt{P}$	Da 80 MHz a 800 MHz $d = 1{,}2\sqrt{P}$	Da 800 MHz a 2,5 GHz $d = 2{,}3\sqrt{P}$	Da 150 kHz a 80 MHz $d = 1{,}2\sqrt{P}$	Da 80 MHz a 2,7 GHz $d = 2{,}0\sqrt{P}$
0,01	0,12	0,12	0,23	0,12	0,20
0,1	0,38	0,38	0,73	0,38	0,63
1	1,2	1,2	2,3	1,2	2,0
10	3,8	3,8	7,3	3,8	6,3
100	12	12	23	12	20

Per trasmettitori con valori di massima potenza in uscita diversi da quelli indicati sopra, la distanza di separazione raccomandata d in metri (m) può essere stimata attraverso l'equazione applicabile alla frequenza del trasmettitore, dove P è la massima potenza in uscita del trasmettitore in watt (W) dichiarata dal fabbricante del trasmettitore.

NOTA 1: A 80 MHz e 800 MHz, si applica la distanza di separazione per l'intervallo delle frequenze più elevate.

NOTA 2: Queste linee guida non sono valide in tutte le situazioni. La propagazione delle onde elettromagnetiche è influenzata dal loro assorbimento e dalla loro riflessione da parte di strutture, oggetti e persone.

Guida e dichiarazione del fabbricante – immunità elettromagnetica					
Il prodotto UP-X899MD è destinato all'uso in un ambiente elettromagnetico in cui i disturbi provocati da RF irradiate sono controllati. Le apparecchiature portatili per la comunicazione in RF possono essere utilizzate solo a una distanza non inferiore a 30 cm dal prodotto UP-X899MD. In caso contrario, si potrebbe determinare un degrado delle prestazioni di questo apparecchio.					
Test di immunità	Banda [a]	Servizio [a]	Modulazione	Livello del test IEC 60601	Livello di conformità
Campi di prossimità da dispositivi di comunicazione wireless RF IEC 61000-4-3	380 – 390 MHz	TETRA 400	Modulazione di impulso 18 Hz	27 V/m	27 V/m
	430 – 470 MHz	GMRS 460 FRS 460	FM Deviazione ±5 kHz Sinusoidale a 1 kHz	28 V/m	28 V/m
	704 – 787 MHz	Banda LTE 13, 17	Modulazione di impulso 217 Hz	9 V/m	9 V/m
	800 – 960 MHz	GSM 800/900 TETRA 800 iDEN 820 CDMA 850 Banda LTE 5	Modulazione di impulso 18 Hz	28 V/m	28 V/m
	1.700 – 1.990 MHz	GSM 1800 CDMA 1900 GSM 1900 DECT Banda LTE 1, 3, 4, 25 UMTS	Modulazione di impulso 217 Hz	28 V/m	28 V/m
	2.400 – 2.570 MHz	Bluetooth WLAN 802.11 b/g/n RFID 2450 Banda LTE 7	Modulazione di impulso 217 Hz	28 V/m	28 V/m
	5.100 – 5.800 MHz	WLAN 802.11 a/n	Modulazione di impulso 217 Hz	9 V/m	9 V/m
NOTA: Queste linee guida potrebbero non essere applicabili in tutte le situazioni. La propagazione delle onde elettromagnetiche è influenzata dal loro assorbimento e dalla loro riflessione da parte di strutture, oggetti e persone.					
a Per alcuni servizi, sono incluse solo le frequenze di uplink.					

Attenzione

Per lo smaltimento dell'apparecchio o degli accessori, è necessario rispettare le leggi del paese e le normative dell'ospedale specifico relative all'inquinamento ambientale.



Avvertenza per il collegamento dell'alimentazione

Per l'alimentazione elettrica locale utilizzare un cavo di alimentazione adeguato.

1. Utilizzare un cavo di alimentazione (a 3 conduttori) / connettore per l'apparecchio / spina con terminali di messa a terra approvati che siano conformi alle normative sulla sicurezza in vigore in ogni paese, se applicabili.

2. Utilizzare un cavo di alimentazione (a 3 conduttori) / connettore per l'apparecchio / spina conformi alla rete elettrica (voltaggio, ampere).

In caso di domande relative all'uso del cavo di alimentazione / connettore per l'apparecchio / spina di cui sopra, rivolgersi a personale qualificato.

Importante

La targhetta di identificazione è situata sul lato inferiore.



Attenzione

Non utilizzare il dispositivo in ambienti in cui sono attivi apparecchi di risonanza magnetica. Questo potrebbe dar luogo a malfunzionamenti, incendi o spostamenti indesiderati.

Questa apparecchiatura non è idonea per l'uso in ambienti in cui possono essere presenti bambini.

Descrizione generale

Questa unità utilizza il riscaldamento di una testina termica in contatto con una speciale carta termica per stampare le immagini contenute nei dati di immagine ricevuti in ingresso. Ha le caratteristiche descritte di seguito.

Stampa silenziosa, veloce e di elevata qualità

- Testina termica a film sottile con CI di controllo ad alta velocità incorporato e in grado di stampare immagini ad alta risoluzione da 12,8 punti/mm.
- Stampa ad alta velocità di immagini di elevata qualità (960 × 1280 punti) in circa 2 secondi per stampa (con l'opzione [-SPEED] impostata su [HI] nel menu [CONFIG.]).
- Stampa monocromatica a 256 gradazioni.
- Circuiti di correzione della temperatura incorporati per la prevenzione di variazioni indesiderate della temperatura che potrebbero compromettere la nitidezza delle stampe ottenute.

Nota

A temperature ambiente pari o inferiori a 15 °C, la stampante entra automaticamente in modalità di risparmio energetico (LOW).

Consente la stampa direttamente da apparecchiature video o computer

Consente la stampa da video in ingresso nei formati NTSC e PAL. L'unità è dotata anche di un connettore USB (tipo C) di tipo Hi-Speed USB (conforme a USB 2.0) per la stampa di immagini digitali da computer.
Non è richiesta l'esecuzione di alcuna operazione speciale per la commutazione fra la stampa da apparecchiature video a computer.

Curva di gamma migliorata

Sono ora disponibili quattro nuove curve di gamma. È possibile selezionare la curva di gamma corrispondente al modello precedente selezionando [898/897] nella voce [-DRIVER] del menu [DIGITAL].

Memorizzazione delle immagini su unità flash USB

L'unità è dotata di un connettore OPTION (USB tipo A) di tipo Hi-Speed USB (conforme a USB 2.0) per la memorizzazione delle immagini stampate su un'unità flash USB.
Si osservi che le regolazioni effettuate con il pulsante CONTR/BRIGHT non sono applicate alle immagini salvate su un'unità flash USB.

Facile caricamento della carta

Lo sportello di apertura accessibile senza difficoltà consente di caricare facilmente la carta nell'unità.

Posizione e funzione delle parti e dei comandi

Per ulteriori informazioni, consultare le rispettive pagine indicate tra parentesi ( ).

Pannello anteriore

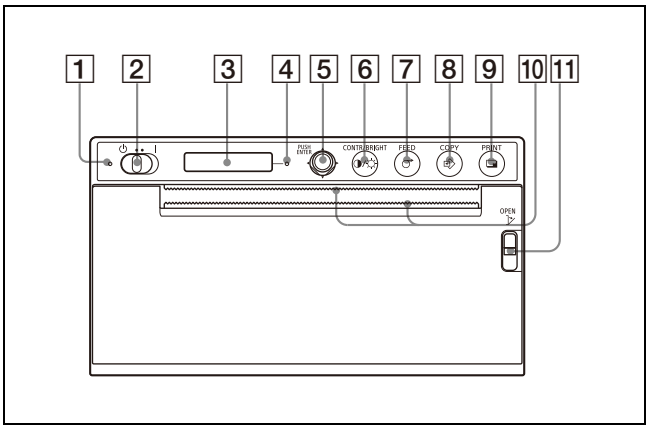

1 **LED Standby**
Illuminato con luce arancione quando l'unità è in standby.
Si spegne quando il selettore Standby/ON si trova sulla posizione ON e l'alimentazione è accesa.

2 **Selettore ⏻ (Standby) / I (ON) (18, 20, 27, 32)**
Spostare il selettore verso **I**. L'alimentazione si accende e il display LCD si illumina in bianco.
Spostare il selettore verso ⏻ per entrare in standby.

Nota

Dopo aver spostato su Standby il selettore Standby/ON, oppure in caso di spegnimento e riaccensione dell'alimentazione elettrica, attendere almeno cinque secondi prima di riaccendere l'unità.

3 **Display LCD (20, 24)**
Consente l'utilizzo dei menu visualizzandone le voci e le impostazioni.

4 **LED di allarme**
Si illumina con luce arancione in caso di errore.
Il relativo messaggio di errore è visualizzato sul display LCD.

5 **Levetta del menu (27, 33)**
Consente di interagire con i menu.

6 **◑/☼ Pulsante CONTR/BRIGHT (contrasto/luminosità) (23)**
Consente la regolazione del contrasto e della luminosità delle stampe.
Premere il pulsante per passare dal menu [CONT] (contrasto) al menu [BRIG] (luminosità) e viceversa.

7 **Pulsante FEED (19, 22)**
Mantenere premuto per alimentare la carta. L'unità continuerà ad alimentare la carta finché il pulsante FEED rimane premuto.
Mentre è in corso una stampa, premere questo pulsante per annullarla.

8 **Pulsante COPY (22)**
Premere questo pulsante per eseguire una copia della stampa precedente.
Ad ogni pressione del pulsante viene eseguita una sola copia della stampa, indipendentemente dal numero di stampe impostato nel menu.

9 **Pulsante PRINT (20, 30)**
Premere questo pulsante per stampare l'immagine visualizzata sul monitor video quando è presente un segnale video in ingresso.

10 **Dispositivi di taglio carta**
Consentono il taglio della carta dopo la stampa.
I dispositivi di taglio carta sono situati sui due bordi superiore e inferiore dell'apertura di uscita carta.

11 **Levetta OPEN (18)**
Abbassare la levetta per aprire lo sportello.
La levetta può essere azionata anche quando il cavo di alimentazione non è collegato e quando l'unità è in standby.

Pannello posteriore

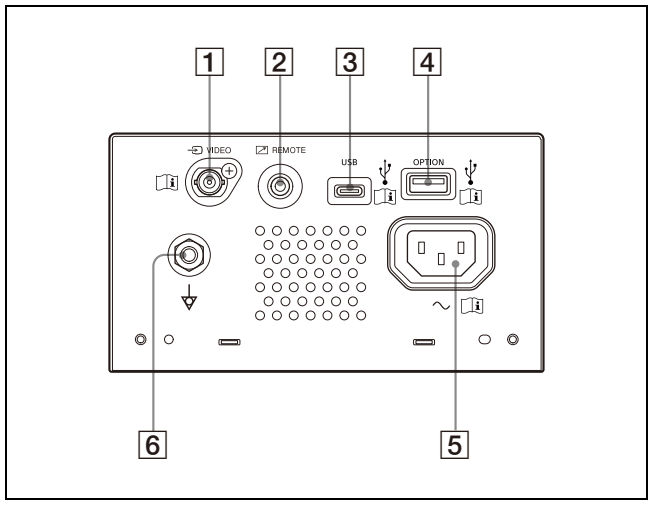

1 **Connettore di ingresso VIDEO (BNC)**
Consente il collegamento al connettore di uscita video dell'apparecchiatura video.

Attenzione
Fare in modo di non toccare contemporaneamente questo terminale e i pazienti.
In caso di problemi di funzionamento dell'unità, ciò potrebbe generare tensione potenzialmente dannosa per i pazienti.
Scollegare sempre il cavo di alimentazione prima di collegare e scollegare i connettori.

2 **Connettore REMOTE (dispositivo di comando a distanza) (15)**
Consente l'utilizzo di un comando a distanza.

3 **Connettore USB (tipo C)**
Consente il collegamento a un computer dotato di interfaccia USB, utilizzando un cavo USB compatibile con Hi-Speed USB (venduto separatamente).

4 **Connettore OPTION (USB tipo A) (30)**
Consente il collegamento di un'unità flash USB.
Questo connettore fornisce anche alimentazione a eventuali accessori opzionali.

Nota

Utilizzare un'unità flash USB formattata in formato FAT32.

5 **Connettore di ingresso alimentazione CA**
Utilizzare il cavo di alimentazione specificato.

6 **Terminale di collegamento equipotenziale**
Consente il collegamento a una presa equipotenziale per portare allo stesso potenziale tutti i componenti del sistema.

Nota

Per il collegamento al sistema di stampa wireless UPA-WU10 (venduto separatamente) è necessario utilizzare sia il connettore USB sia il connettore OPTION.

Per informazioni sulla connessione, fare riferimento a "Connessione all'UPA-WU10" (pagina 16).

Collegamento a un computer

Avvertenza

Utilizzo dell'apparecchiatura per scopi medici
I connettori di questa apparecchiatura non sono isolati.
Non collegare dispositivi che non sono conformi alla normativa IEC 60601-1.
Se viene collegato un dispositivo informatico o AV che utilizza corrente alternata, è possibile che eventuali dispersioni di corrente possano causare scosse elettriche al paziente o all'operatore.
Se l'utilizzo di tali dispositivi non può essere evitato, assicurarsi di utilizzare un trasformatore di isolamento per l'alimentazione del dispositivo o connettere un modulo di isolamento in serie ai cavi di connessione.
Dopo aver implementato queste misure, verificare che il rischio ridotto risulti conforme alle norme IEC 60601-1.

Note

- Collegare l'unità dopo aver scollegato il cavo di alimentazione.
- Collegare il cavo di alimentazione per ultimo.
- Prima di procedere con il collegamento dell'unità al computer, spegnere l'unità, il computer, il monitor e tutti i dispositivi periferici collegati al computer.
- Prima di procedere con il collegamento dell'unità al computer, scollegare il cavo di alimentazione dall'unità. Collegare il cavo di alimentazione all'unità solo dopo aver collegato l'unità al computer.
- Seguire le procedure di collegamento descritte nel manuale del computer.
- Accertarsi che i cavi siano collegati saldamente a entrambe le estremità.
- Il driver software fornito con l'unità non è idoneo per l'utilizzo dell'unità tramite una rete.
- Non è possibile garantire il funzionamento corretto della stampante se questa è collegata al computer tramite un hub USB.
- Non è possibile collegare due o più unità a un singolo computer.

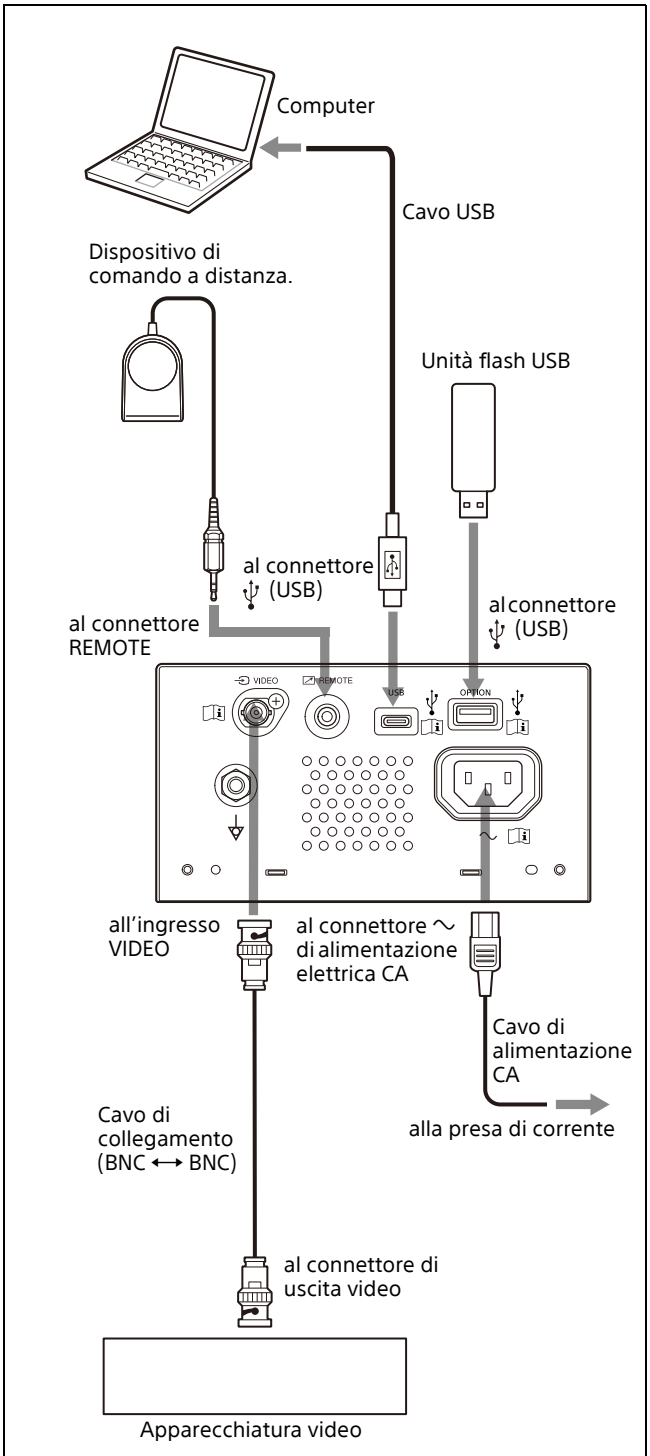

Per informazioni dettagliate sul collegamento al sistema di stampa wireless UPA-WU10, fare riferimento a "Connessione all'UPA-WU10" (pagina 16).

Installazione del driver della stampante sul computer

Quando si utilizza Windows 10/11, installare sul computer il driver della stampante fornito prima di collegare l'unità al computer. Per istruzioni sull'installazione, fare riferimento alla "Guida per l'installazione e la configurazione" sul CD-ROM fornito e al file Readme.
La stampa può essere eseguita anche utilizzando il driver per le stampanti UP-X898MD, UP-D898MD o UP-D897 selezionando le corrispondenti opzioni [DRV:898] o [DRV:897] nella voce [-DRIVER] del menu [DIGITAL] (pagina 26).

Nota

Mentre l'unità è accesa, evitare che il computer collegato ad essa entri in modalità di standby o sospensione. Questo potrebbe causare malfunzionamenti.

Connessione all'UPA-WU10

Per utilizzare il sistema di stampa wireless UPA-WU10 (venduto separatamente), è necessario collegare la stampante al ricevitore per stampa wireless UPA-WU10 (UPA-WU10R) mediante due cavi USB.

Nota

Prima di procedere al collegamento della stampante all'UPA-WU10, accertarsi di installare il driver della stampante sul computer.

Cavi

- Cavo USB da tipo A a tipo C, compatibile con Hi-Speed USB (non incluso)
- Cavo USB incluso con l'UPA-WU10 (da USB tipo A a USB tipo B)

1 Utilizzare i cavi USB sopra indicati per collegare la stampante al ricevitore per stampa wireless.

① Utilizzare il cavo USB da tipo A a tipo C per collegare il connettore USB della stampante (tipo C) al connettore PRINTER dell'UPA-WU10 (tipo A).

② Utilizzare il cavo USB fornito con l'UPA-WU10 per collegare il connettore OPTION della stampante (tipo A) al connettore del ricevitore per stampa wireless ⎓ (DC IN) (tipo B).

Ricevitore per stampa wireless

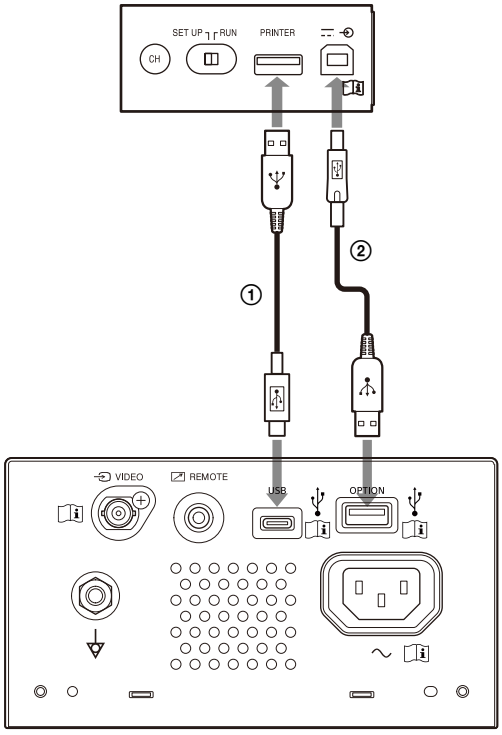

Stampante

2 Configurare l'UPA-WU10 come descritto nelle Istruzioni per l'uso dell'UPA-WU10 stesso.

Carta

Utilizzare esclusivamente carta Sony UPP-110S/110HD/110HG designata specificatamente per l'uso con questa unità. Se si utilizza una carta diversa con questa unità, non è possibile garantire un'elevata qualità di stampa e tale carta potrebbe danneggiare l'unità stessa.
Non è possibile utilizzare carta tipo UPP-110HA specifica per le stampanti serie UP-880/890MD.

Tipi di carta utilizzabili

Di seguito si indicano le caratteristiche della carta per la stampa.

Caratteristiche di stampa	Tipo di carta
TYPE I (normale)	UPP-110S
TYPE II (alta densità)	UPP-110HD
TYPE V (alta lucidità)	UPP-110HG

Note sulla conservazione e il maneggio della carta



Non riutilizzare
Il riutilizzo può causare malfunzionamenti e compromettere la qualità della stampa.

Conservazione della carta non ancora utilizzata
Conservare la carta in ambienti con le caratteristiche indicate di seguito. La conservazione in ambienti diversi potrebbe causare lo scolorimento della carta.
- In un luogo fresco e buio, a una temperatura inferiore a 30 °C
- In un luogo buio e asciutto, al riparo dalla luce solare e da altre sorgenti di illuminazione
- In un luogo non in contatto con alcool o altri solventi organici volatili, nastro adesivo in cellophane, materiali clorovinilici, ecc.

Caricamento della carta
- Maneggiare con cura la carta durante il caricamento ed evitare di toccare la superficie di stampa con le dita. La presenza di gel per procedure mediche, sudore o impronte digitali potrebbe compromettere la nitidezza delle immagini.
- Dopo aver tolto l'etichetta dal bordo anteriore della carta, estrarre 15 cm – 20 cm di carta prima di eseguire la stampa. La presenza di residui di adesivo di etichetta sulla carta potrebbe compromettere la qualità dell'immagine.
- Se si riutilizza carta precedentemente rimossa, estrarre 15 cm – 20 cm di carta prima della stampa. La presenza di polvere o sporco potrebbe compromettere la qualità dell'immagine.

Conservazione delle stampe
- Conservare la carta in ambienti con le caratteristiche indicate di seguito. La conservazione in ambienti diversi potrebbe causare lo scolorimento della carta o lo sbiadimento delle immagini.
  – In un luogo fresco e buio a temperatura inferiore a 30 °C (conservare tra fogli di carta non contenente plastica oppure in un sacchetto di polipropilene, ecc.)
  – In un luogo buio e asciutto, al riparo dalla luce solare diretta e da altre sorgenti di illuminazione
  – In un luogo non in contatto con alcool o altri solventi organici volatili, nastro adesivo in cellophane, materiali clorovinilici, ecc.
- Non impilare la carta insieme a copie realizzate con tecniche di serigrafia o cianografia (diazo umido). Assicurarsi inoltre che le facce stampate non sia in contatto l'una con l'altra. Questo potrebbe causare lo scolorimento della carta o lo sbiadimento delle immagini.
- Per incollare le stampe, utilizzare nastro biadesivo o colla a base d'acqua.

Smaltimento della carta
Non incenerire la carta.
Lo smaltimento della carta deve essere effettuato in conformità con la legislazione locale o nazionale pertinente e con le norme in vigore nella struttura sanitaria specifica.

Caricamento della carta

Per il caricamento della carta assicurarsi di osservare le note relative ai simboli di avvertenza presenti sull'unità stessa.

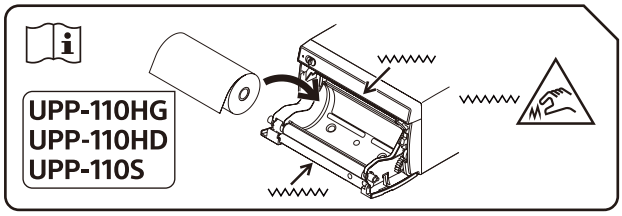

Attenzione
L'apparecchio è dotato di dispositivi di taglio carta. Fare attenzione a non toccare i dispositivi di taglio carta quando si carica la carta. Non toccare i dispositivi di taglio carta per evitare di ferirsi.

Attenzione
Non toccare contemporaneamente le parti all'interno dello sportello e il paziente.
In caso di malfunzionamento, l'apparecchio potrebbe generare tensioni pericolose per il paziente.

Note

- Prima di caricare la carta, vedere "Carta" (pagina 17).
- Assicurarsi di non toccare la superficie di stampa con le dita durante il caricamento della carta. La presenza di gel per procedure mediche, sudore, impronte digitali o pieghe o sgualcimenti potrebbe avere effetti negativi sulla qualità e nitidezza delle immagini.
- Utilizzare esclusivamente carta UPP-110S/ 110HD/110HG (pagina 17).
- Assicurarsi di avere impostato [-PP.TYPE] nel menu [CONFIG.] sul tipo di carta utilizzato. (pagina 26) È possibile verificare il tipo di carta attualmente selezionato sul display LCD. Per informazioni, vedere "Carta attualmente selezionata" (pagina 20).

Attenzione
L'apparecchio è dotato di dispositivi di taglio carta. Fare attenzione a non toccare i dispositivi di taglio carta quando si carica la carta. Non toccare i dispositivi di taglio carta per evitare di ferirsi.

1 Spostare il selettore Standby/ON su ON per accendere l'alimentazione.
Se non è stata caricata carta, il LED di allarme si illumina con luce arancione e il display LCD visualizza il messaggio "EMPTY".

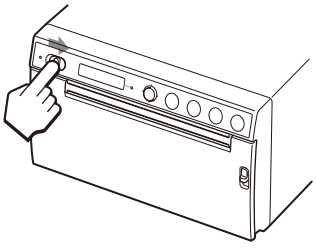

2 Abbassare la levetta OPEN per aprire lo sportello.

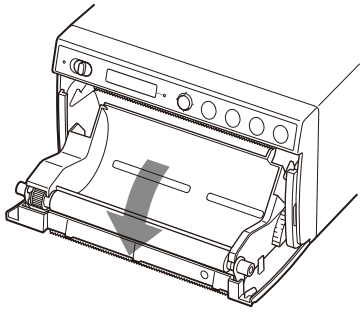

3 Rimuovere l'etichetta dal bordo anteriore della carta, estrarre circa 15 cm – 20 cm di carta, quindi collocare il rotolo di carta nell'apposito vassoio.

Nota

Durante la rimozione o il caricamento della carta nel vassoio, assicurarsi di non lasciarla cadere o appoggiarla sul piano di lavoro, ecc. con la superficie della carta rivolta verso il basso. Se la carta dovesse sporcarsi, potrebbe diventare inutilizzabile.

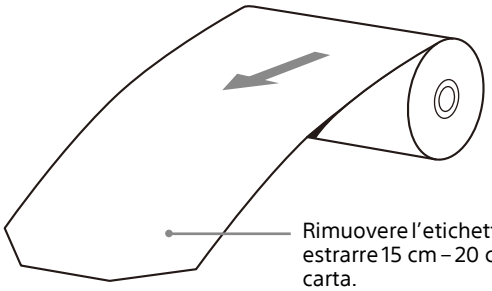

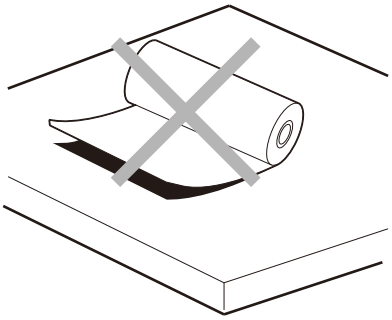

Caricare la carta nel senso indicato dalla figura.
La stampa non è possibile se la carta è al rovescio.

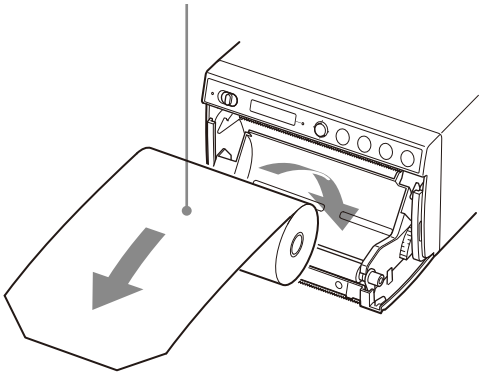

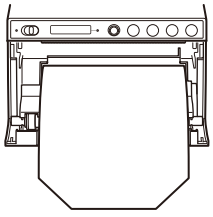

Assicurarsi che la carta sia correttamente allineata.

4 Chiudere lo sportello esercitando una leggera pressione su di esso.

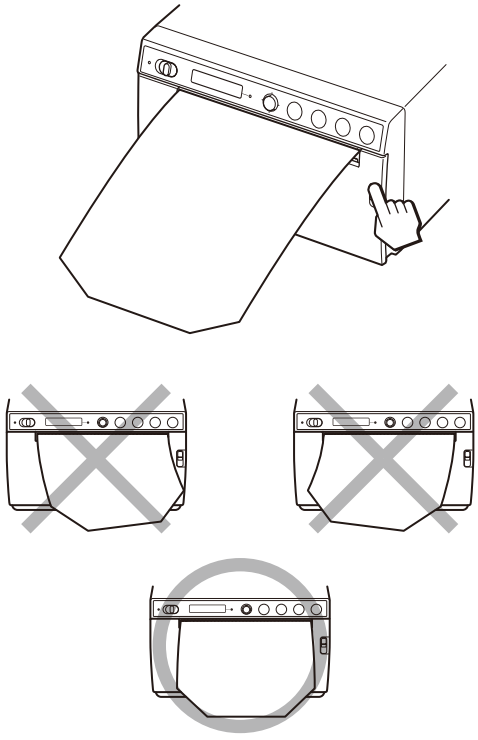

Note

- Se la carta dovesse essere caricata di sbieco, si potrebbero verificare inceppamenti.
- Se al punto 3 non è stata estratta una quantità sufficiente di carta, premere il pulsante FEED per estrarre altra carta dall'unità senza tirarla con le mani.

Avvio di una stampa

Stampa dall'apparecchiatura video

Prima di avviare una stampa, controllare sempre quanto segue:
- L'unità è collegata correttamente? (pagina 15)
- La carta è caricata correttamente? (pagina 18)
- Le impostazioni e le regolazioni nel menu sono state eseguite correttamente? (pagina 24)
- È presente una sorgente video in ingresso?

Avvio di una stampa

È possibile impostare la direzione di stampa, le dimensioni dell'immagine e tutte le altre impostazioni necessarie per la stampa utilizzando il menu.
Questa sezione descrive le operazioni dopo aver completato tutte le impostazioni necessarie tramite il menu.

1 Spostare il selettore Standby/ON su ON per accendere l'alimentazione.
Il display LCD si illumina in bianco e visualizza il messaggio "READY".
Il LED di standby che era illuminato con luce arancione si spegne.

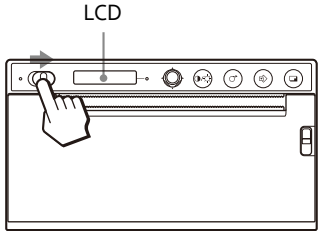

2 Premere il pulsante PRINT nel momento in cui si desidera avviare la stampa.
Viene stampata l'immagine visualizzata sullo schermo nel momento in cui viene premuto il pulsante.
L'immagine visualizzata sullo schermo nel momento in cui viene premuto il pulsante PRINT viene acquisita in memoria e stampata immediatamente.

Messaggi visualizzati sul display LCD
In caso di problemi, il LED di allarme si illumina con luce arancione e vengono visualizzati i seguenti messaggi.

Messaggio	Causa e soluzione
EMPTY:XX	Non è caricata carta. Caricare la carta.
DOOR:XX	Lo sportello è aperto. Chiudere lo sportello.

XX indica la carta selezionata.
"S" indica UPP-110S, "HD" indica UPP-110HD e "HG" indica UPP-110HG.

Arresto dell'unità
Qualora l'unità stampi in maniera continuata immagini quasi completamente nere, il circuito di protezione della testina termica potrebbe intervenire e spegnere l'unità per evitarne il surriscaldamento. Il tal caso, il display LCD visualizza il messaggio "COOLING". Attendere il raffreddamento della testina termica e la scomparsa del messaggio.

Carta attualmente selezionata
È possibile verificare il tipo di carta attualmente selezionato sul display LCD. Il tipo di carta attualmente selezionato viene visualizzato sul bordo destro del display LCD quando si abbassa la levetta OPEN e si apre lo sportello.

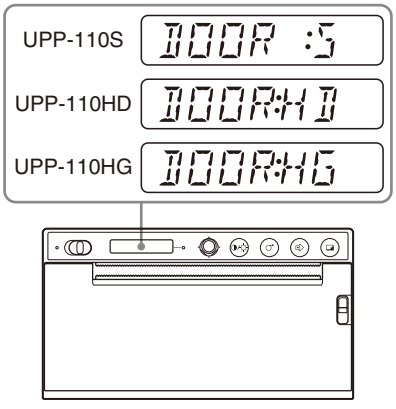

L'immagine stampata appare "mossa"
Le immagini in movimento rapido possono risultare mosse o poco nitide al momento della stampa. In tal caso, selezionare [FIED:ON] in [-FIELD] nel menu [VIDEO] prima di eseguire la stampa. Quando è selezionato [FIED:ON], la risoluzione sarà leggermente ridotta.

Selezione della direzione di stampa

È possibile selezionare la direzione di stampa e il formato dell'immagine utilizzando le seguenti voci del menu [VIDEO].

- [-SIDE]: seleziona la direzione in cui viene stampata l'immagine.

Per selezionare la direzione di stampa

È possibile selezionare la direzione di stampa utilizzando [-SIDE] nel menu [VIDEO].

Per stampare l'immagine nella stessa direzione in cui è visualizzata sul monitor video: selezionare [SIDE:OFF].

Per stampare l'immagine ruotata di 90 gradi in senso antiorario: selezionare [SIDE:ON].

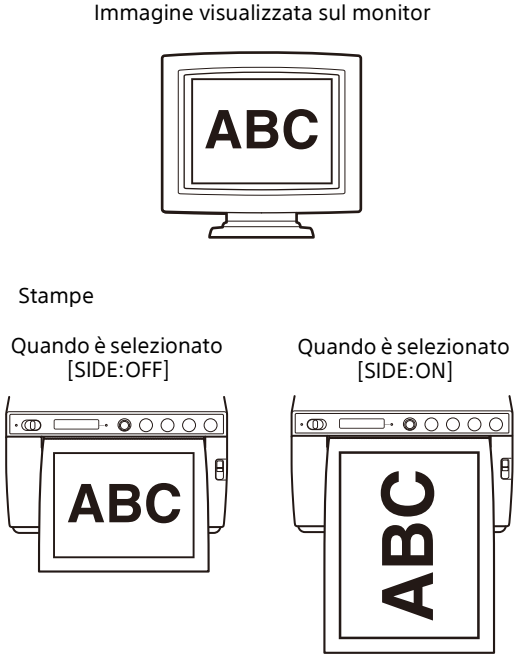

Stampa dal computer

Prima di avviare una stampa, controllare sempre quanto segue:

- L'unità è collegata correttamente? (pagina 15)
- Il driver della stampante è installato? (pagina 16)
- La carta è caricata correttamente? (pagina 18)
- Le impostazioni e le regolazioni nel menu sono state eseguite correttamente? (pagina 24)

Avvio di una stampa

1 Spostare il selettore Standby/ON su ON per accendere l'alimentazione.
Il display LCD si illumina in bianco e visualizza il messaggio "READY".
Il LED di standby che era illuminato con luce arancione si spegne.

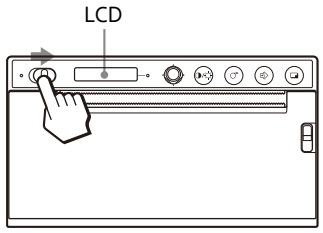

2 Utilizzare il computer servendosi del software applicativo.

Messaggi visualizzati sul display LCD

In caso di problemi, il LED di allarme si illumina con luce arancione e vengono visualizzati i seguenti messaggi.

Messaggio	Causa e soluzione
EMPTY:XX	Non è caricata carta. Caricare la carta.
DOOR:XX	Lo sportello è aperto. Chiudere lo sportello.

XX indica la carta selezionata.
"S" indica UPP-110S, "HD" indica UPP-110HD e "HG" indica UPP-110HG.

Arresto dell'unità

Qualora l'unità stampi in maniera continuata immagini quasi completamente nere, il circuito di protezione della testina termica potrebbe intervenire e spegnere l'unità per evitarne il surriscaldamento. Il tal caso, il display LCD visualizza il messaggio "COOLING". Attendere il raffreddamento della testina termica e la scomparsa del messaggio.

Carta attualmente selezionata

È possibile verificare il tipo di carta attualmente selezionato sul display LCD. Il tipo di carta attualmente selezionato viene visualizzato sul bordo destro del display LCD quando si abbassa la levetta OPEN e si apre lo sportello.

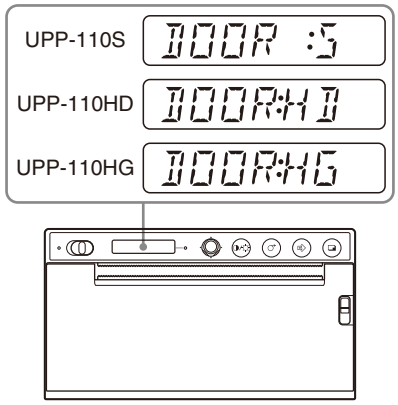

Taglio della carta stampata

Taglio con il dispositivo di taglio superiore

Afferrando il bordo della carta, tagliarla tirandola ad arco verso l'alto.

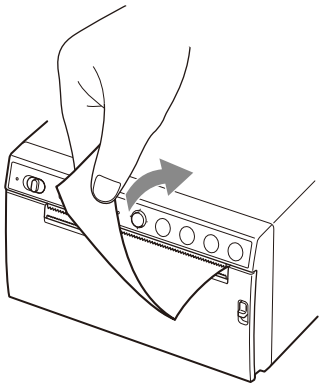

Taglio con il dispositivo di taglio inferiore

Afferrando l'angolo della carta, tagliarla tirandola verso il basso diagonalmente.

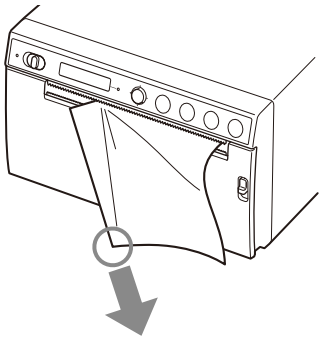

Note

- Se si cerca di tagliare la carta tirandola orizzontalmente, la carta all'interno dell'unità potrebbe disallinearsi e causare errori di stampa.
  Qualora la carta si disallineasse, ricaricarla correttamente. (pagina 18)
- Il taglio della carta con il dispositivo di taglio inferiore potrebbe non dare i risultati ottimali se la carta viene afferrata al centro del bordo anteriore.

Annullamento di una stampa

Premere il pulsante FEED durante la stampa. La stampa si arresta.

Esecuzione di copie dell'ultima stampa

Premere il pulsante COPY. L'unità esegue una copia dell'ultima stampa. Potrà essere eseguita una sola copia, indipendentemente dal numero di stampe impostato nel menu.

Note

- Se si preme il pulsante COPY immediatamente dopo aver acceso l'unità, verrà emesso un avviso acustico in quanto la memoria non contiene nessuna immagine.
- Se si spegne l'unità, l'immagine contenuta nella memoria andrà persa.

Esecuzione di più copie della stessa stampa
Premere il pulsante COPY e, durante la stampa della prima immagine, premerlo nuovamente. Ogni volta che si preme il pulsante COPY, l'unità emette un segnale acustico. Può essere effettuato un massimo di 20 copie, compresa la prima.

Nota

Il numero di stampe eseguite premendo il pulsante PRINT è incluso nel numero massimo di stampe consentito. Ad esempio, se si preme il pulsante COPY dopo aver eseguito cinque stampe premendo il pulsante PRINT cinque volte, potranno essere stampate solo altre 15 copie della stessa stampa.

Interruzione della stampa
Premere il pulsante FEED durante la stampa.

Esecuzione di copie in direzioni diverse
L'ultima immagine video salvata nella memoria può essere copiata in una direzione diversa. Selezionare la direzione in "Selezione della direzione di stampa" (pagina 21), quindi premere il pulsante COPY.

Alimentazione della carta

Per alimentare la carta, premere il pulsante FEED. L'unità continuerà ad alimentare la carta finché il pulsante FEED rimane premuto. Non tentare di estrarre la carta manualmente dall'unità.

Regolazione del contrasto e della luminosità

È possibile regolare il contrasto e la luminosità delle stampe utilizzando il pulsante CONTR/BRIGHT e la levetta del menu.
Premere il pulsante per passare dal menu [CONT] (contrasto) al menu [BRIG] (luminosità) e viceversa.

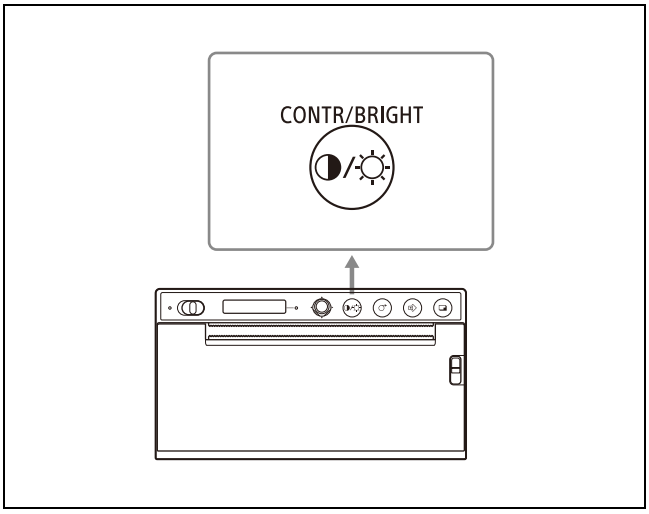

Regolazione del contrasto

1 Premere il pulsante CONTR/BRIGHT per aprire il menu [CONT].

2 Utilizzare la levetta del menu per regolare il contrasto.
Per aumentare il contrasto: spingere la levetta del menu verso l'alto. Il massimo è 16.
Per diminuire il contrasto: spingere la levetta del menu verso il basso. Il minimo è –16.

Nota

La funzione di regolazione del contrasto è equivalente a [Light] nel controllo della densità del driver della stampante. Il valore regolato utilizzando il comando Contrast viene addizionato al valore già impostato in [Light].

Regolazione della luminosità

1 Premere il pulsante CONTR/BRIGHT per aprire il menu [BRIG].

2 Utilizzare la levetta del menu per regolare la luminosità.
Per aumentare la luminosità: spingere la levetta del menu verso l'alto. Il massimo è 16.
Per diminuire la luminosità: spingere la levetta del menu verso il basso. Il minimo è –16.

Regolazione e impostazione delle opzioni tramite il menu

È possibile eseguire regolazioni e impostazioni in base alle proprie esigenze. Queste impostazioni e regolazioni vengono mantenute anche dopo aver spento l'unità.

Struttura del menu

Azionando la levetta del menu, le indicazioni visualizzate sul display LCD cambiano in sequenza, seguendo la struttura riprodotta di seguito, per consentire di eseguire le regolazioni desiderate per ciascuna voce.

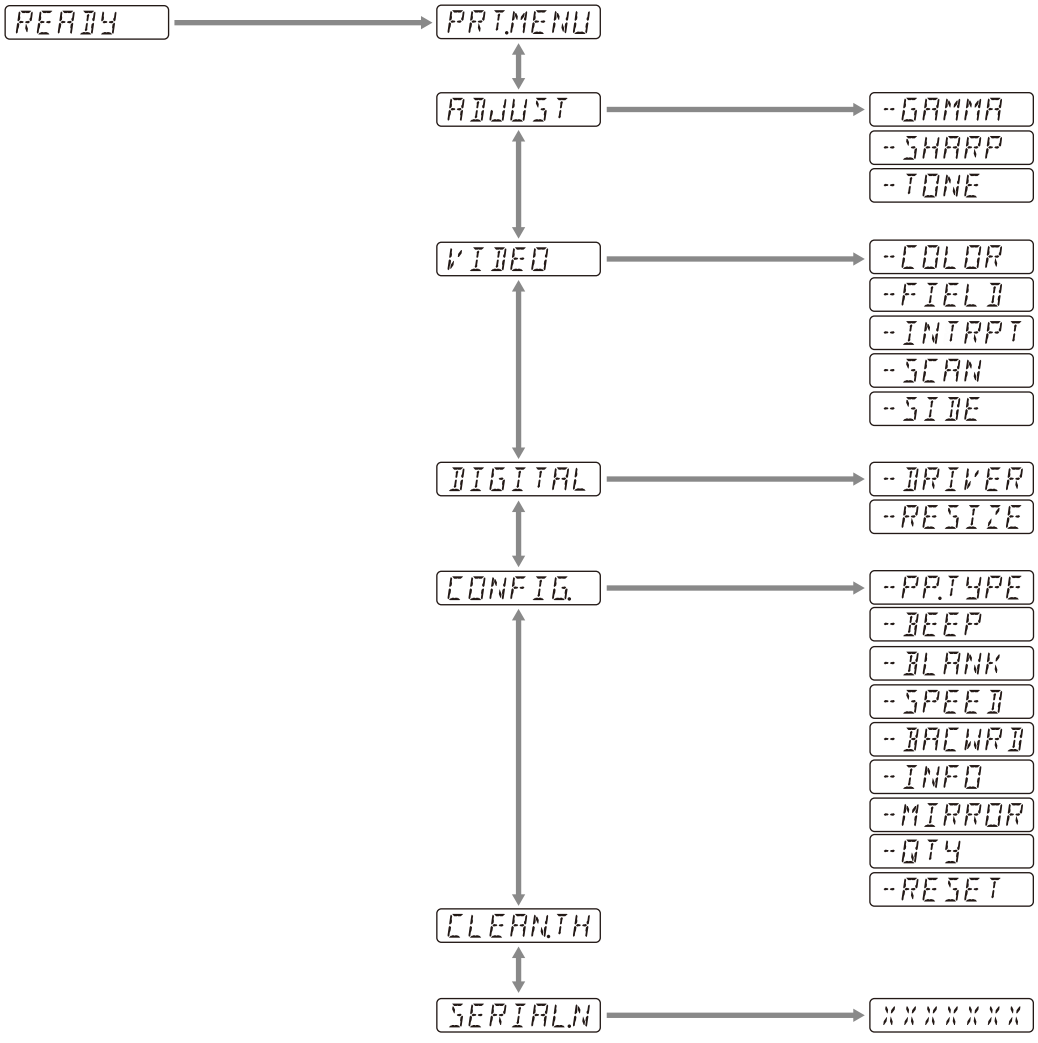

Azionando il pulsante CONTR/BRIGHT, le indicazioni visualizzate sul display LCD cambiano in sequenza, seguendo la struttura riprodotta di seguito, per consentire di eseguire le regolazioni di contrasto e luminosità desiderate.

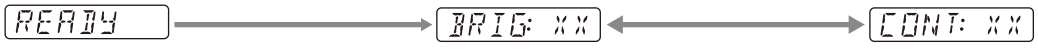

Elenco dei menu

La seguente tabella mostra le impostazioni relative a ciascuna voce di menu.
Le impostazioni predefinite sono racchiuse in un riquadro [ ].

Voce	Descrizione	Impostazione	
PRT.MENU	Stampa le impostazioni correnti in base all'elenco dei menu.	-MENU:OK	Stampare premendo la levetta del menu o spingendola verso destra.
ADJUST	Visualizza il menu per la regolazione della qualità dell'immagine.	-GAMMA	Seleziona il tipo di gamma. GAMA4: gradazione dura - 2 GAMA3: gradazione dura [GAMA2]: standard GAMA1: gradazione morbida Se si seleziona [898/897] in [-DRIVER], viene utilizzata la curva di gamma corrispondente al modello precedente.
		-SHARP	Evidenzia i contorni della stampa. Regola la nitidezza della stampa su uno dei 15 livelli disponibili, da 0 a [7] a 14. Più alto è il valore, più definiti sono i contorni. Impostare su "0" per disattivare. Il valore predefinito è "7".
		-TONE	Regola la densità dei mezzitoni. È possibile impostare un valore compreso fra –16 - [0] - +16.
VIDEO	Visualizza il menu per il video.	-COLOR	Seleziona il colore in base al segnale di ingresso. COLR:ON: segnale video per la stampa a colori. [COLR:OFF]: segnale video per la stampa in bianco e nero.
		-FIELD	Seleziona la modalità di memoria. FIED:ON: evita le immagini mosse in caso di riprese di soggetti in movimento rapido (ad esempio una palla da tennis colpita da una racchetta). [FIED:OFF]: questa è l'impostazione standard.
		-INTRPT	Seleziona l'operazione da eseguire in caso di interruzione della stampa. INTR:ON: selezionare questa opzione per annullare la stampa in corso premendo il pulsante PRINT una seconda volta e stampare la schermata presente al momento in cui il pulsante PRINT viene premuto. [INTR:OFF]: la stampa continua anche se il pulsante PRINT viene premuto una seconda volta durante la stampa. Selezionare questa opzione se, al termine della stampa in corso, si desidera stampare la schermata presente nel momento in cui viene premuto il pulsante PRINT.
		-SCAN[1)]	Seleziona un'immagine da stampare. L'area di stampa si riduce nel seguente ordine: SC:WD2 [SC:WD1] SC:NOR
		-SIDE[2)]	Seleziona la direzione in cui viene stampata l'immagine. SIDE:ON: stampa l'immagine ruotata di 90 gradi in senso antiorario. [SIDE:OFF]: stampa l'immagine nella stessa direzione in cui è visualizzata sul monitor.

Voce	Descrizione	Impostazione	
DIGITAL	Visualizza il menu delle impostazioni per la stampa da un computer.	-DRIVER	Seleziona il driver da utilizzare per questa unità. [DRV:899]: utilizza il driver per i modelli UP-X899MD, UP-D899MD. DRV:898: utilizza il driver per i modelli UP-X898MD, UP-D898MD. DRV:897: utilizza il driver per il modello UP-D897. Se si seleziona un formato carta per 3840×1280 o 4096×1280 utilizzando il driver UP-X898MD/UP-D898MD o UP-897, verrà stampato solo il formato carta più grande supportato da questa unità (2560×1280). Il sistema di stampa wireless UPA-WU10 non può essere utilizzato con l'opzione [DRV:897].
		-RESIZE	Specifica se l'immagine deve essere ingrandita o meno. [RSIZ:OFF]: stampa l'immagine nelle sue dimensioni originali. RSIZ:ON: stampa l'immagine ingrandita, in base al formato carta specificato dal driver della stampante.
CONFIG.	Visualizza impostazioni per il funzionamento dell'unità.	-PP.TYPE	Seleziona la carta da utilizzare. [P.TYPE:HG]: utilizza carta UPP-110HG. P.TYPE:HD: utilizza carta UPP-110HD. P.TYPE:S: utilizza carta UPP-110S.
		-BEEP	Specifica se devono essere emessi segnali acustici associati alle operazioni. I segnali acustici di errore vengono sempre emessi, indipendentemente da questa impostazione. BEEP:OFF: non vengono emessi segnali acustici associati alle operazioni. [BEEP:ON]: vengono emessi segnali acustici associati alle operazioni.
		-BLANK	Regola la lunghezza dello spazio vuoto superiore (BACW:OFF) o dello spazio vuoto inferiore (BACW:ON). BLANK:MIN: riduce lo spazio vuoto al minimo. [BLANK:S]: riduce lo spazio vuoto. BLANK:L: aumenta lo spazio vuoto.
		-SPEED	Seleziona la velocità di stampa. Quando si utilizza la carta UPP-110HD, non è possibile selezionare [HI] (stampa ad alta velocità). LOW: stampa con l'impostazione di risparmio energetico (bassa velocità). [HI]: stampa ad alta velocità. Stampa in modalità LOW a temperature pari o inferiori a 15 °C.
		-BACWRD[3)]	Seleziona la direzione di stampa. BACW:ON: avvia la stampa nella direzione inversa (dal lato superiore dello schermo). [BACW:OFF]: avvia la stampa nella direzione normale (dal lato inferiore dello schermo).
		-INFO	Specifica se stampare o meno informazioni sulla stampa sotto all'immagine. INFO:ADJ: stampa il valore di regolazione della qualità dell'immagine. INFO:STR: stampa il percorso e nome di file dell'immagine memorizzata sull'unità flash USB. [INFO:OFF]: non stampa nessuna informazione.
		-MIRROR	Stampa l'immagine speculare dell'immagine. MIRR:ON: inverte l'immagine lungo l'asse verticale. [MIRR:OFF]: non inverte l'immagine.
		-QTY	Specifica il numero di stampe da eseguire. QTY:[1] - 10: consente di eseguire da 1 a 10 copie della stessa stampa.
		-RESET	Ripristina i valori predefiniti delle voci di menu (inizializzazione). [RESET:OK]: ripristina le impostazioni predefinite.

Voce	Descrizione	Impostazione	
CLEAN.TH	Avvia la pulizia della testina di stampa.	-CLEAN:OK	Avviare la pulizia della testina premendo la levetta del menu o spingendola verso destra.
SERIAL.N	Visualizza i numeri di serie del prodotto.		

1) Le dimensioni dell'area di stampa sono le seguenti:

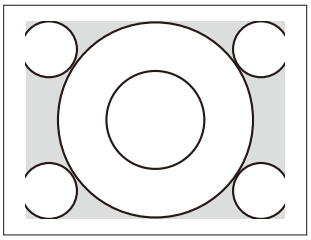

Quando è selezionato "SC:NOR"

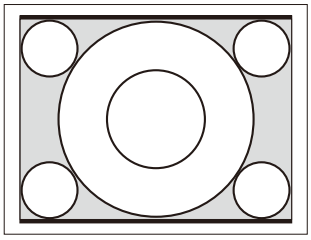

Quando è selezionato "SC:WD1"

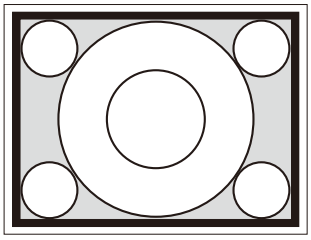

Quando è selezionato "SC:WD2"

2) La direzione di stampa delle immagini stampate è la seguente:

Immagine visualizzata sul monitor

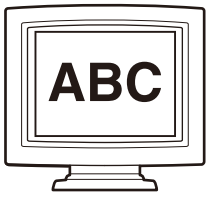

Stampe

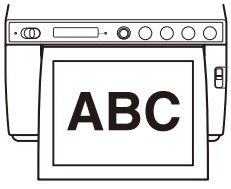

Quando è selezionato [SIDE:OFF]

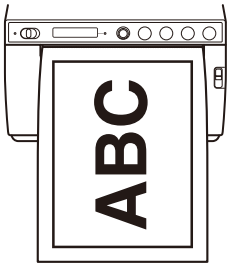

Quando è selezionato [SIDE:ON]

3) La direzione di stampa è la seguente:

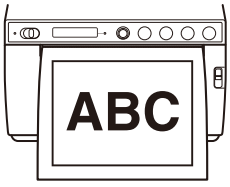

Quando è selezionato [BACW:OFF]

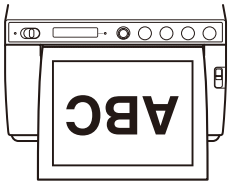

Quando è selezionato [BACW:ON]

Operazioni di base con i menu

Questa sezione descrive le operazioni di base comuni a ciascun menu, prendendo come esempio le impostazioni per la direzione di stampa.
Quando si aziona la levetta del menu, "premere" e "spingere verso destra" eseguono la stessa azione.

1 Spostare il selettore Standby/ON su ON per accendere l'alimentazione.
Il display LCD si illumina in bianco e il LED di standby che era illuminato con luce arancione si spegne.

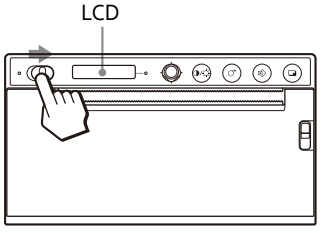

2 Verificare che il display LCD visualizzi "READY" e premere o spingere verso destra la levetta del menu.

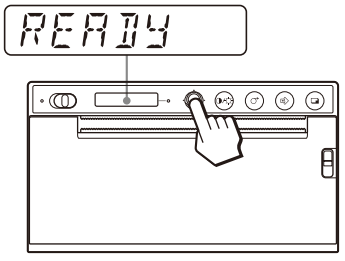

L'unità entra in modalità menu.
Il display LCD visualizza le voci del menu.

3 Visualizzare [CONFIG.] spingendo la levetta del menu verso l'alto o verso il basso.

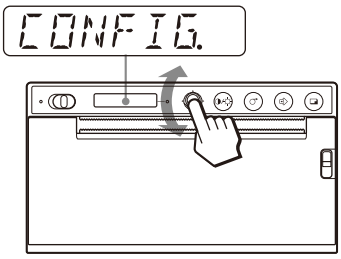

4 Premere la levetta del menu o spingerla verso destra.
L'unità entra nella modalità menu in cui è possibile impostare le condizioni di stampa. I menu sono contrassegnati da un trattino "-" di fronte al nome.

5 Visualizzare [-BACWRD] spingendo la levetta del menu verso l'alto o verso il basso.

6 Premere la levetta del menu o spingerla verso destra.

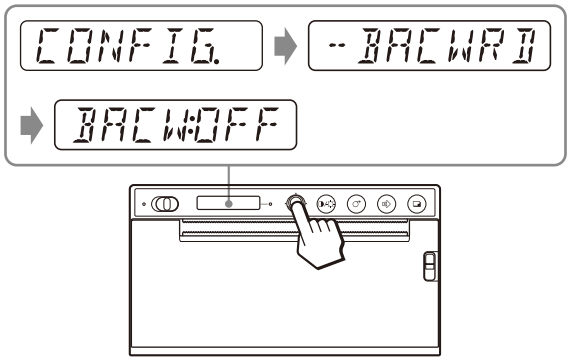

L'unità entra nella modalità in cui è possibile selezionare la direzione di stampa.
Il display LCD visualizza l'impostazione predefinita [BACW:OFF]. [BACW:OFF] è l'impostazione attiva.
Cambiare questa impostazione a [BACW:ON].

7 Visualizzare [BACW:ON] spingendo la levetta del menu verso l'alto, quindi premere la levetta del menu o spingerla verso destra.

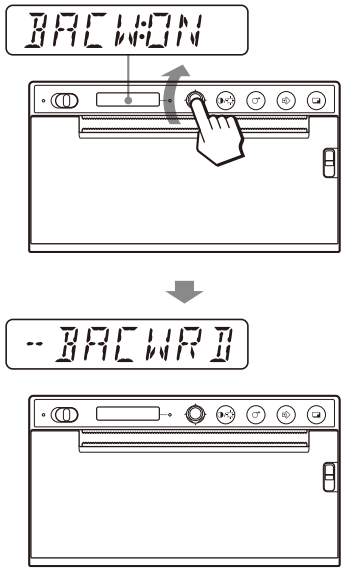

[BACW:ON] viene registrato come direzione di stampa.
Il display LCD visualizza [-BACWRD].

Nota

Se, dopo aver visualizzato una voce di menu o un'impostazione trascorrono 20 secondi circa senza che sia stata effettuata nessuna operazione, il display LCD torna a visualizzare "READY" e l'unità esce dalla modalità menu. In tal caso, l'impostazione di [-BACWRD] non viene modificata.

Per annullare l'impostazione
Tornare al passo 5 o 3 spingendo la levetta del menu verso sinistra al passo 7.

Per continuare le operazioni con il menu
Eseguire le impostazioni ripetendo i passi da 3 a 7.

Per concludere le operazioni con i menu
Visualizzare "READY" spingendo verso sinistra la levetta del menu dopo il passo 7.
L'unità esce dalla modalità menu.

Funzione di blocco del menu
Se è visualizzato il messaggio "LOCK" e, quando si cerca di premere la levetta del menu, viene emesso un avviso acustico, questo significa che la levetta del menu è disabilitata perché è attiva la funzione di blocco del menu. Per utilizzare il menu, fare riferimento alla voce "LOCK" in "Messaggi di errore" (pagina 37).

Stampa dell’elenco delle impostazioni

È possibile stampare le impostazioni correnti del menu.

1. Premere la levetta del menu o spingerla verso destra.
   Viene visualizzato l’elenco dei menu e l’unità entra in modalità menu.
2. Visualizzare [PRT.MENU] spingendo la levetta del menu verso l’alto o verso il basso, quindi premere la levetta del menu o spingerla verso destra.
3. Verificare che il display visualizzi [MENU:OK] e quindi premere o spingere verso destra la levetta del menu.
   L’unità inizia a stampare le impostazioni correnti del menu.
   Il display LCD visualizza [PRT.MENU].
4. Spingere verso sinistra la levetta del menu.
   Viene visualizzato il messaggio “READY” e l’unità entra nella modalità di stampa normale.

Memorizzazione di immagini su un’unità flash USB

Avvertenza

Utilizzo dell’apparecchiatura per scopi medici
Il connettore non è isolato.
Non connettere alcun dispositivo differente da un’unità flash USB o un sistema di stampa wireless UPA-WU10 alimentato esclusivamente dall’apparecchio.
Se è collegato un dispositivo che utilizza corrente alternata, una dispersione di corrente proveniente dal dispositivo può provocare scossa elettrica al paziente o all’operatore.

Se è inserita un’unità flash USB nel connettore OPTION (USB tipo A) sul pannello posteriore dell’unità, l’immagine acquisita dall’unità viene salvata come file di immagine bitmap su tale unità flash USB durante la stampa. I file di immagine salvati sull’unità flash USB possono essere visualizzati utilizzando un computer dotato di connettore USB (tipo A).

Cartella in cui sono memorizzati i file immagine
I file di immagini sono memorizzati nella cartella \\SONY\UP-X899MD\SN.[numero di serie di questo dispositivo] dell’unità flash USB. Se la cartella non esiste, verrà creata.

Nome di file dell’immagine
Ogni volta che si preme il pulsante PRINT per stampare, i file di immagine vengono numerati da UP_000000.bmp a UP_999999.bmp in sequenza e salvati come file di immagine bitmap sull’unità flash USB. Per le schermate suddivise, viene salvata come file ciascuna schermata. La nuova immagine viene salvata solo al momento della stampa. Al termine della stampa non è salvata.

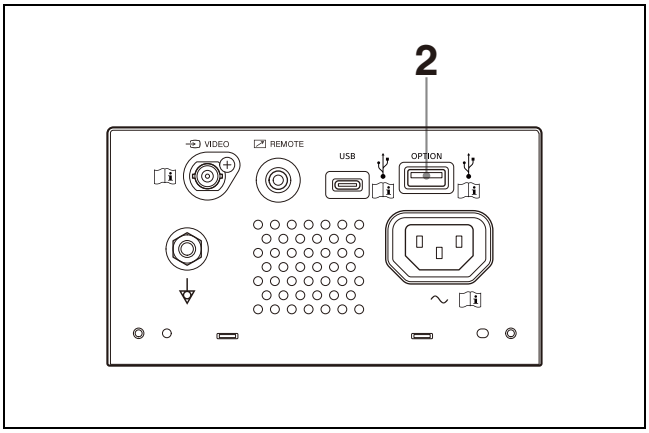

1 Accendere l'unità.

2 Inserire l'unità flash USB nel connettore OPTION (USB tipo A) dell'unità.

3 Premere il pulsante PRINT per stampare il segnale VIDEO in ingresso.
Stampare dal computer se si desidera stampare immagini memorizzate sul computer stesso.
L'unità inizia a stampare.
Al termine della stampa, l'immagine viene memorizzata anche sull'unità flash USB.
Durante la scrittura, il display LCD visualizza il messaggio "STORING". Al termine della scrittura, il messaggio "STORING" scompare.

Rimozione dell'unità flash USB
Mentre il display LCD visualizza il messaggio "STORING", l'unità sta memorizzando dati sull'unità flash USB. Se si rimuove l'unità flash USB, tali dati non verranno scritti correttamente e si potrebbero danneggiare eventuali altri dati sull'unità flash USB.

Se il display LCD visualizza il messaggio "NO SPACE"
L'unità flash USB è piena oppure è stato raggiunto il numero massimo di immagini che può essere memorizzato e quindi non è possibile memorizzare altre immagini. In questo caso, eliminare i file non necessari dall'unità flash USB utilizzando un computer oppure utilizzare una nuova unità flash USB.

Note

- Non collegare al connettore OPTION (USB tipo A) di questa unità dispositivi USB con una alimentazione propria, ad esempio dischi rigidi. Questo potrebbe causare malfunzionamenti.
- Non collegare dispositivi USB che richiedono, anche solo temporaneamente, più di 500 mA, anche se alimentati dal connettore OPTION (USB tipo A).
- L'unico formato di file supportato per il salvataggio è BMP.
- Le immagini memorizzate sull'unità flash USB non possono essere stampate di nuovo.
- È possibile memorizzare immagini sull'unità flash USB, ma non è possibile leggere o eliminare immagini salvate. Per leggere o eliminare immagini salvate utilizzare un computer dotato di connettore USB (tipo A).
- Eseguire il backup dei file dell'unità flash USB sul computer prima di utilizzare l'unità flash USB con questo dispositivo. Non è possibile garantire che i file memorizzati su un'unità flash USB non vengano danneggiati o eliminati quando vengono utilizzati su questa unità.

Note sul connettore OPTION (USB tipo A)
- È compatibile con le memorie di massa USB. (Non è garantito il funzionamento corretto con tutti i tipi di unità flash USB).
- Il collegamento del connettore OPTION (USB tipo A) all'unità flash USB tramite un hub non è garantito.
- È compatibile con USB Hi-Speed.
- Il file system corrispondente è FAT32.
- Se l'unità flash USB dispone di una funzione di blocco, assicurarsi di disabilitarla prima di utilizzare l'unità.
- Non è possibile utilizzare unità flash USB con più di una partizione.
- Le unità flash USB con funzioni speciali (ad esempio la crittografia) non sono supportate.
- È possibile collegare unità flash USB o accessori opzionali inserendoli direttamente nel connettore. Non utilizzare prolunghe USB o simili.

Mantenimento delle prestazioni ottimali dell'unità

Sicurezza

- Controllare la tensione di funzionamento prima dell'uso. Utilizzare l'unità solo con una delle sorgenti di alimentazione specificate in "Caratteristiche tecniche" (pagina 35).
- Interrompere immediatamente l'utilizzo in caso di versamento di liquidi o caduta di oggetti all'interno dell'unità. Scollegare l'unità e richiederne il controllo da parte di personale qualificato.
- Scollegare sempre l'unità dalla presa di corrente a parete se si prevede di non utilizzarla per periodi di tempo prolungati. Scollegare il cavo di alimentazione afferrandone la spina. Non tirare mai il cavo stesso.
- Non smontare l'unità. Per l'assistenza rivolgersi unicamente a personale qualificato.

Attenzione

L'apparecchio è dotato di dispositivi di taglio carta. Fare attenzione a non toccare i dispositivi di taglio carta quando si carica la carta. Non toccare i dispositivi di taglio carta per evitare di ferirsi.

Installazione

- Collocare l'unità su una superficie piana e stabile.
  Qualora si cerchi di utilizzare l'unità mentre è appoggiata su una superficie irregolare, è probabile che si verifichino malfunzionamenti.
- Non installare l'unità in prossimità di sorgenti di calore. Evitare di collocare l'unità vicino a termosifoni o grate di ventilazione, nonché in luoghi esposti alla luce solare diretta, in cui sono possibili urti o vibrazioni eccessive, oppure in cui sono presenti livelli elevati di polvere o umidità.
- Garantire una adeguata circolazione dell'aria per evitare l'accumulo di calore. Non collocare l'unità su tappeti, coperte o superfici analoghe, né accanto a tende o drappeggi.

Attenzione

Per evitare surriscaldamenti interni, mantenere uno spazio sufficiente attorno alla stampante (almeno 10 cm). Non ostruire le aperture di ventilazione sui lati destro e sinistro della stampante e sul pannello posteriore.

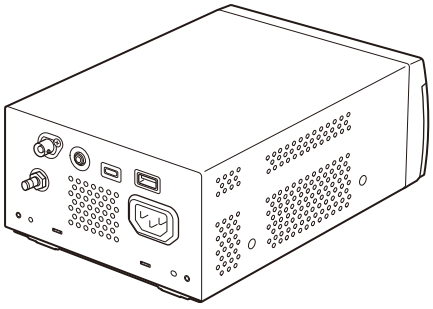

Trasporto dell'unità

- Esercitare ogni cautela per evitare urti o cadute dell'unità.
- Non trasportare o spostare l'unità mentre è caricata carta. Questo potrebbe causare malfunzionamenti.

Condensazione

Qualora l'unità venga spostata rapidamente da un ambiente freddo a uno caldo, oppure se la temperatura ambiente dovesse aumentare improvvisamente, è possibile che si formi umidità sulle superfici esterne dell'unità e/o al suo interno. Questo fenomeno è denominato condensazione. In tal caso, spegnere l'unità ed attendere la scomparsa della condensazione prima di riavviarla. L'utilizzo dell'unità mentre è presente condensazione può causare danni all'unità stessa.

Componenti di consumo

La vita utile prevista del condensatore elettrolitico è di circa 5 anni a temperature normali e in condizioni di utilizzo normale (8 ore al giorno per 25 giorni al mese).
Se le condizioni di utilizzo eccedono i valori normali sopra indicati, la vita prevista si ridurrà proporzionalmente.

Utilizzo con elettrobisturi e dispositivi analoghi

Se questo apparecchio viene utilizzato insieme ad elettrobisturi o dispositivi analoghi, l'immagine potrebbe apparire disturbata, deformata o presentare altre anomalie causate da emissioni di onde in radiofrequenza o dalle elevate tensioni presenti sul dispositivo. Questo non indica la presenza di un guasto.
Se si desidera utilizzare questo apparecchio insieme a dispositivi che generano emissioni in radiofrequenza di forte intensità o su cui sono presenti tensioni elevate, è necessario verificarne l'effetto sull'apparecchio prima dell'uso e installare l'apparecchio in modo da ridurre al minimo gli effetti e le interferenze di tali emissioni in radiofrequenza.

Pulizia esterna

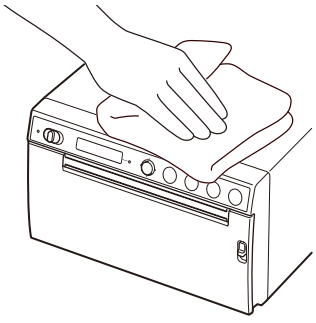

Nota

Prima di procedere con la pulizia della stampante, spostare il selettore Standby/ON su Standby e quindi **scollegare il cavo di alimentazione**.

L'utilizzo di solventi quali benzene o diluenti, oppure detergenti acidi, alcalini o abrasivi, oppure panni per pulizia chimici potrebbe danneggiare la finitura delle superfici esterne della stampante. Fare attenzione alle indicazioni seguenti:

- Pulire le superfici esterne della stampante con una soluzione di alcol isopropilico al 50–70% v/v oppure di etanolo al 76,9–81,4% v/v.
- Lo sporco più ostinato può essere rimosso con un panno morbido leggermente inumidito con una soluzione detergente neutra, pulendo quindi la superficie con la soluzione sopra indicata.
- Non forzare inutilmente per strofinare la superficie della stampante con un panno sporco. La superficie della stampante potrebbe graffiarsi.
- Non lasciare la superficie della stampante in contatto con prodotti in gomma o resine viniliche per periodi prolungati. La finitura potrebbe deteriorarsi o il rivestimento staccarsi.

Pulizia della testina termica

Qualora le stampe risultino sporche, oppure se appaiono strisce bianche sulle stampe, pulire la testina termica utilizzando il foglio di pulizia in dotazione.
Eseguire l'operazione di pulizia della testina utilizzando il menu.

Attenzione

L'apparecchio è dotato di dispositivi di taglio carta. Durante la pulizia della testina, fare attenzione a non toccare i dispositivi di taglio carta. Non toccare i dispositivi di taglio carta per evitare di ferirsi.

1 Spostare il selettore Standby/ON su ON per accendere l'alimentazione.

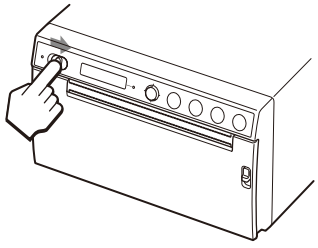

2 Abbassare la levetta OPEN per aprire lo sportello.

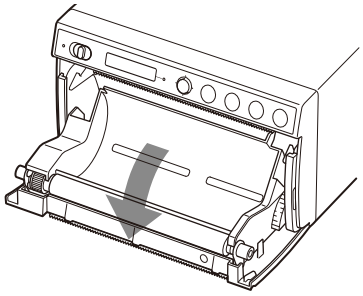

Se è presente carta nel vassoio carta, rimuoverla.

Nota

Evitare con cura che la superfici della carta tocchi altri oggetti. In caso contrario, se la carta dovesse sporcarsi, si potrebbero verificare difetti nelle stampe.

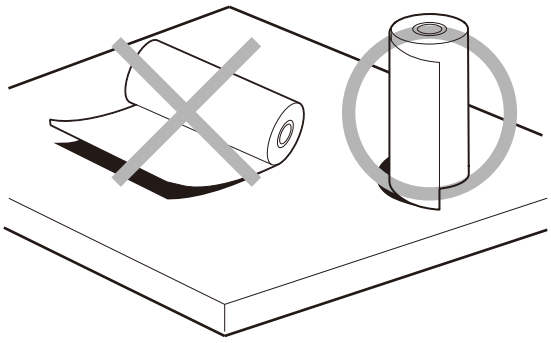

3 Inserire il foglio di pulizia in dotazione nell'apposita scanalatura presente sul vassoio carta.
Inserire il foglio di pulizia in modo che entri correttamente nella scanalatura.

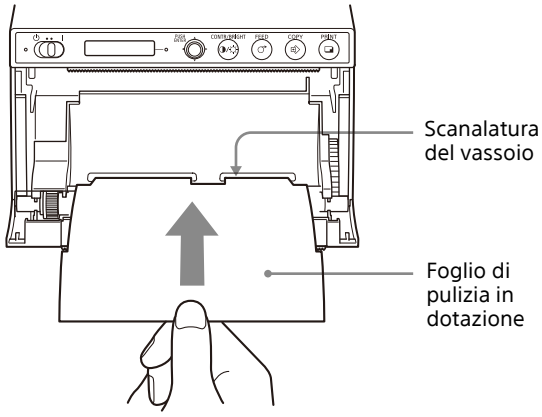

4 Chiudere lo sportello esercitando una leggera pressione su di esso.

5 Premere la levetta del menu.
Viene visualizzata la voce di menu.

6 Visualizzare [CLEAN.TH] spingendo la levetta del menu verso l'alto o verso il basso, quindi premere la levetta del menu.

7 Verificare che il display visualizzi [CLEAN:OK] e quindi premere la levetta del menu.
L'unità avvia la pulizia della testina termica.
Il display LCD visualizza [CLEAN:TH].
Al termine della pulizia, il foglio di pulizia si ferma.

8 Abbassare la levetta OPEN per aprire lo sportello, quindi rimuovere il foglio di pulizia.

9 Chiudere lo sportello esercitando una leggera pressione su di esso.

Nota

Pulire la testina termica solo quando necessario. Una pulizia eccessivamente frequente della testina termica potrebbe causare malfunzionamenti.

Pulizia del rullo di pressione

Se il rullo di pressione è sporco, la carta non viene alimentata correttamente, causando inceppamenti e qualità di stampa inaffidabile. Spostare il selettore Standby/ON su ON per accendere l'alimentazione, quindi premere il pulsante FEED per circa un secondo per estrarre una certa quantità di carta. È probabile che il rullo sia sporco qualora sia possibile estrarre facilmente la carta tirandola con la mano.

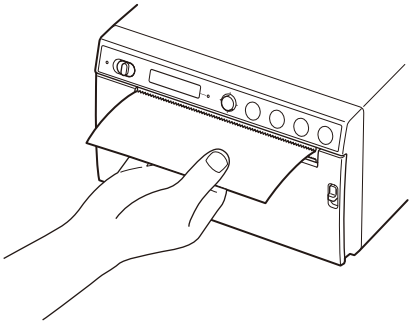

Pulire il rullo di pressione con un panno morbido, inumidito con una soluzione di etanolo al 76,9–81,4% v/v.

Attenzione

L'apparecchio è dotato di dispositivi di taglio carta. Evitare di toccare i dispositivi di taglio carta. Non toccare i dispositivi di taglio carta per evitare di ferirsi.

1 Spostare il selettore Standby/ON su ON per accendere l'alimentazione.

2 Abbassare la levetta OPEN per aprire lo sportello.
Se è presente carta nel vassoio carta, rimuoverla.

Nota

Evitare con cura che la superficie della carta tocchi altri oggetti. In caso contrario, se la carta dovesse sporcarsi, si potrebbero verificare difetti nelle stampe.

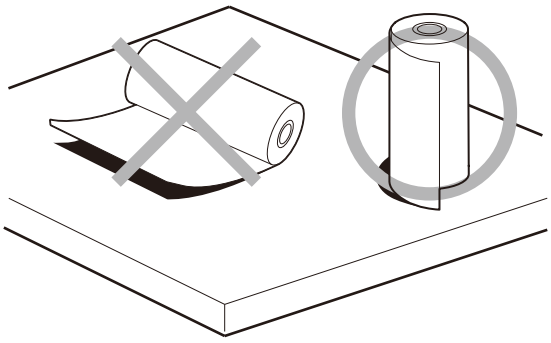

3 Pulire gentilmente il rullo di pressione utilizzando un panno morbido inumidito con etanolo.

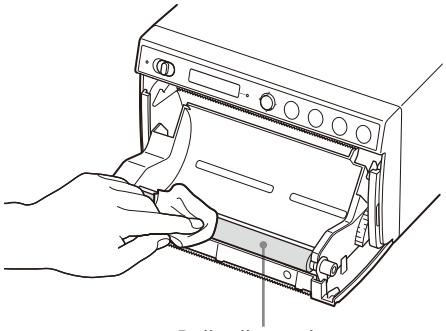

Note

- Dopo aver pulito una sezione della superficie del rullo di pressione, attendere che si asciughi, quindi ruotare il rullo di pressione e pulirne un'altra sezione.
- Non ruotare il rullo di pressione con le mani. Ruotarlo solo utilizzando il pulsante FEED. Premere il pulsante FEED per ruotare automaticamente il rullo di pressione.

4 Premere il pulsante FEED.
Il rullo di pressione ruota di circa 120 gradi.

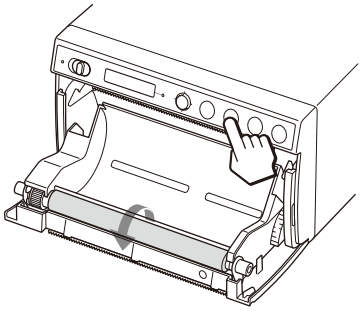

Note

- Fare attenzione a non intrappolare le dita sotto al rullo di pressione durante il suo movimento.
- Procedere con la pulizia solo dopo l'arresto completo del rullo di pressione.

5 Ripetere i passi 3 e 4 fino ad ottenere la pulizia completa del rullo di pressione.

6 Chiudere lo sportello, esercitando una leggera pressione su di esso, solo dopo la completa asciugatura del rullo di pressione.

Caratteristiche tecniche

Alimentazione
Da 100 V a 240 V ∼, 50/60 Hz
Assorbimento di corrente
Da 0,75 A a 0,5 A
Temperatura di funzionamento
Da 10 °C a 40 °C
Umidità di funzionamento
Da 20% a 80% (non è consentita la presenza di condensa)
Pressione atmosferica di funzionamento
Da 700 hPa a 1.060 hPa
Temperatura di immagazzinaggio e trasporto
Da –20 °C a +60 °C
Umidità di immagazzinaggio e trasporto
Da 20% a 90% (non è consentita la presenza di condensa)
Pressione atmosferica di immagazzinaggio e trasporto
Da 700 hPa a 1.060 hPa
Dimensioni 154 × 88 × 208 mm (l/a/p)
Peso 2,0 kg (solo stampante)
Testina termica
Testina termica di tipo thin film, 1280 punti
Dimensioni immagine
(Dimensioni di stampa standard)
100 × 75 mm
Velocità di stampa
Circa 2 sec. per immagine (960 × 1280 punti) (quando è selezionato [HI] nell'opzione [-SPEED] del menu [CONFIG.])
Circa 3,8 sec. per immagine (960 × 1280 punti) (quando è selezionato [LOW] nell'opzione [-SPEED] del menu [CONFIG.])
Connettori di ingresso
VIDEO IN (tipo BNC)
Segnali video composito NTSC o PAL: 1,0 Vp-p, 75 ohm (formato NTSC/PAL identificato automaticamente)
Interfacce Connettore OPTION (USB tipo A)
Connettore USB: tipo C (per la ricezione di dati)
Connettore REMOTE (mini jack stereo)

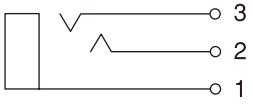

1 GND
2 PRINT SIGNAL (TTL)
L'immissione in ingresso di un impulso LOW di durata superiore a 100 msec. avvia la stampa.
3 PRINT BUSY (TTL)
Passa a HIGH durante la stampa.

Accessori forniti
Foglio di pulizia della testina termica (1)
CD-ROM (contenente le istruzioni per l'uso in più lingue, file Readme e driver della stampante) (1)
Prima dell'utilizzo della stampante (1)
Elenco dei centri di assistenza (1)
Supporti di stampa termica UPP-110HG/SET (alta lucidità) (1)
Information for Customers in Europe (Informazioni per i clienti in Europa) (1)

Accessori opzionali
Supporti di stampa termica
UPP-110HG (alta lucidità)
UPP-110HD (alta densità)
UPP-110S (alta qualità)
Sistema di stampa wireless UPA-WU10[1)]

1) Per informazioni sulla disponibilità del prodotti, rivolgersi al proprio rivenditore Sony.

Disegno e caratteristiche tecniche soggetti a modifiche senza preavviso.

Caratteristiche per ambienti medicali
Protezione contro scosse elettriche:
Classe I
Protezione contro infiltrazioni di acqua dannose:
Ordinaria
Grado di sicurezza in presenza di miscela anestetica infiammabile con aria o con ossigeno o protossido d'azoto:
Apparecchio non adatto all'uso in presenza di miscela anestetica infiammabile con aria o con ossigeno o protossido d'azoto
Modo di funzionamento:
Continuo

Note

- Prima dell'uso, verificare sempre che l'apparecchio funzioni correttamente. SONY NON POTRÀ ESSERE RITENUTA RESPONSABILE PER DANNI DI ALCUN TIPO, INCLUSI, MA NON LIMITATAMENTE A, COMPENSI O RIMBORSI IN SEGUITO ALLA MANCATA STAMPA DI QUALSIASI TIPO DI CONTENUTO O ALLA PERDITA DI DATI DOVUTA A ERRORI DELL'APPARECCHIO O DEI RELATIVI SUPPORTI DI STAMPA, DEL SOFTWARE ASSOCIATO, DELLE PERIFERICHE DI ARCHIVIAZIONE ESTERNE O DI ALTRE PERIFERICHE ESTERNE.
- SONY NON POTRÀ ESSERE RITENUTA RESPONSABILE PER DANNI DI ALCUN GENERE, INCLUSI, MA NON LIMITATAMENTE A, COMPENSI O RIMBORSI IN SEGUITO ALLA PERDITA DI PROFITTI ATTUALI O FUTURI A CAUSA DEL MANCATO FUNZIONAMENTO DEL PRESENTE APPARECCHIO, DURANTE IL PERIODO COPERTO DA GARANZIA O IN SEGUITO ALLA SCADENZA DELLA STESSA, NÉ PER NESSUN'ALTRA RAGIONE.
- SONY NON SARÀ RESPONSABILE PER RICHIESTE O RICORSI DI NESSUN TIPO PRESENTATI DA UTENTI DI QUESTO APPARATO O DA TERZI.
- SONY NON SARÀ RESPONSABILE PER LA CANCELLAZIONE O LA MANCATA CONTINUAZIONE PER QUALSIASI CAUSA O CIRCOSTANZA DI SERVIZI CORRELATI A QUESTO APPARATO.

Il supporto di stampa termica (alta lucidità) (UPP-110HG/SET) fornito è incluso per l'esecuzione di prove. Si osservi che potrebbero verificarsi scolorimenti in determinate condizioni di trasporto e di conservazione. Per ottenere prestazioni di stampa conformi alle specifiche, acquistare la carta per stampante appropriata (venduta separatamente) (pagina 17).

Ricerca e risoluzione dei problemi

Prima di rivolgersi al servizio di assistenza, cercare di risolvere eventuali problemi facendo riferimento alle soluzioni descritte di seguito. Se il problema persiste, rivolgersi al più vicino rivenditore autorizzato.

Sintomo	Cause / rimedi
Prime stampe macchiate con piccoli puntini.	È stato appena installato un nuovo rotolo di carta? →Premere e mantenere premuto il pulsante FEED per alimentare circa 15 cm – 20 cm di carta, quindi rilasciarlo.
La stampa non si avvia quando si preme il pulsante PRINT. Oppure, la stampa non si avvia nemmeno se richiesta dal computer.	• La carta non viene alimentata. →Alimentazione accesa? →L'unità è collegata correttamente? →Rotolo di carta parzialmente srotolato? →Se si desidera stampare un'immagine video, è effettivamente presente in entrata il segnale video dell'immagine? • Emissione di avviso acustico. →La testina termica si è surriscaldata? La testina termica potrebbe surriscaldarsi in caso di stampa continuata di immagini molto scure. Attendere il raffreddamento della testina. →La carta è caricata correttamente? • La carta viene alimentata ma la stampa non si avvia. →La carta è caricata con lato sbagliato rivolto verso l'alto? (pagina 18)
Bordi neri o parti mancanti intorno alla stampa.	Modificare il valore della voce di menu [-SCAN].
Inceppamento della carta.	• Abbassare la levetta OPEN per aprire lo sportello, rimuovere la stampa o il rotolo di carta, quindi estrarre con cautela la carta inceppata dall'unità. • Si è formata condensazione nell'unità? →Se l'unità è stata appena trasferita da un ambiente freddo a un ambiente caldo, potrebbe essersi formata della condensazione all'interno dell'unità stessa. Spegnere l'unità e attendere per 1–2 ore (fino a quando non raggiunge la temperatura ambiente), quindi riprovare a stampare.

Sintomo	Cause / rimedi
Stampe sporche.	• Testina termica sporca? →Pulire la testina termica servendosi del foglio di pulizia fornito. (pagina 32) • Rullo di pressione sporco? →Pulire gentilmente il rullo di pressione utilizzando un panno morbido inumidito con alcol etilico. (pagina 33)
Durante la stampa continuata di numerose immagini molto scure, l'unità si arresta e il display LCD mostra il messaggio [COOLING].	Qualora l'unità stampi in maniera continuata immagini quasi completamente nere, il circuito di protezione della testina termica potrebbe intervenire e spegnere l'unità per evitarne il surriscaldamento. Si è attivato il circuito di protezione che impedisce il surriscaldamento della testina termica. →Attendere il raffreddamento della testina termica e la scomparsa del messaggio.
Le piccole scritte o le linee bianche presenti sullo schermo non vengono stampate chiaramente.	Per la stampa dell'immagine video, è stato selezionato [COLR:ON] nella voce [-COLOR] del menu [VIDEO] for segnali di ingresso in bianco e nero? →Selezionare [COLR:OFF].
Sull'intero schermo appaiono piccoli quadrati.	Per la stampa dell'immagine video, è stato selezionato [COLR:OFF] nella voce [-COLOR] del menu [VIDEO] for segnali di ingresso a colori? →Selezionare [COLR:ON].
La stampa è troppo chiara o troppo scura.	• Il valore di [-PP.TYPE] nel menu [CONFIG.] è impostato correttamente? • Il valore di [-GAMMA] nel menu [ADJUST] è impostato correttamente?
La carta non viene alimentata correttamente.	Rullo di pressione sporco? →Pulire il rullo di pressione. (pagina 33)
La stampa si interrompe. Durante la stampa, l'unità espelle alcuni centimetri di carta bianca e si ferma. Impossibile stampare. Impossibile eseguire l'operazione di FEED. Il display mostra il messaggio "EMPTY" anche se la carta è caricata correttamente.	L'uscita carta è esposta a luce solare o luce proveniente da lampada a incandescenza contenente una forte componente a infrarossi? →L'unità è dotata di un sensore di luce a infrarossi che rileva la carta di stampa. Se l'uscita carta viene esposta direttamente a una sorgente luminosa, il rilevamento della carta potrebbe non funzionare correttamente. Riparare l'uscita carta dall'esposizione a luce diretta.

Messaggi di errore

Qualora si verifichino le condizioni descritte di seguito, il display LCD visualizza opportuni messaggi informativi. Risolvere il problema eseguendo le azioni correttive indicate accanto al messaggio.

Messaggi	Descrizione e soluzione
DOOR	Lo sportello è aperto. →Chiudere correttamente lo sportello.
EMPTY	• Non è caricata carta. • La carta è esaurita. →Caricare altra carta.
COOLING	Si è attivato il circuito di protezione che impedisce il surriscaldamento della testina termica. →Attendere la scomparsa del messaggio. La stampa riprenderà automaticamente.
LOCK	La levetta del menu o il pulsante CONTR/BRIGHT sono bloccati →Per eseguire operazioni con i menu, spegnere la stampante, quindi premere e mantenere premuta la levetta del menu riaccendendo la stampante. Se viene visualizzato il messaggio "UNLOCK", il blocco è rilasciato.
ERROR	L'unità ha riscontrato un problema tecnico. →Riavviare l'unità. Se il messaggio non scompare, rivolgersi al rivenditore autorizzato più vicino.
NO.INPUT	È stato premuto il pulsante PRINT mentre non è presente in ingresso nessun segnale video. →Collegare il connettore di ingresso VIDEO all'apparecchiatura video servendosi di un cavo BNC, quindi premere il pulsante PRINT mentre è presente in ingresso un segnale video.

Messaggi	Descrizione e soluzione
STOR.ERR	L'unità flash USB collegata al connettore USB non è riuscita a salvare l'immagine. • La capacità dell'unità flash USB non è inferiore a 64 GB. →Utilizzare un'unità flash USB con una capacità inferiore a 64 GB. • L'unità flash USB non è formattata in FAT32. →Utilizzare un'unità flash USB formattata in formato FAT32. • È attiva la funzione di protezione da scrittura dell'unità flash USB. →Disattivare la protezione da scrittura. • Sull'unità flash USB sono presenti più di una partizione che l'unità riconosce come più unità diverse. → Utilizzare un'unità flash USB con una sola partizione. • L'unità flash USB dispone di funzioni di sicurezza quali ad esempio l'autenticazione tramite impronta digitale. →L'unità non riconosce tutte le funzioni di tutte le unità flash USB. • L'unità flash USB non funziona correttamente. →Utilizzare una unità flash USB nuova.
NO.SPACE	Lo spazio disponibile sull'unità flash USB non è sufficiente. →Sostituire l'unità flash USB con una con spazio sufficiente.

Licenza

Questa unità include il software "FreeRTOS", "FreeRTOS-Plus-FAT","zlib","FreeType"e"newlib". Queste applicazioni software sono fornite sulla base di accordi di licenza con i rispettivi detentori dei diritti di copyright. In base ai requisiti dei proprietari di copyright di tali applicazioni software, abbiamo l'obbligo di informarvi di quanto segue.

FreeRTOS

FreeRTOS Kernel V11.1.0
Copyright (C) 2021 Amazon.com, Inc. or its affiliates. All Rights Reserved.

SPDX-License-Identifier:MIT

Permission is hereby granted, free of charge, to any person obtaining a copy of this software and associated documentation files (the "Software"), to deal in the Software without restriction, including without limitation the rights to use, copy, modify, merge, publish, distribute, sublicense, and/or sell copies of the Software, and to permit persons to whom the Software is furnished to do so, subject to the following conditions:

The above copyright notice and this permission notice shall be included in all copies or substantial portions of the Software.

THE SOFTWARE IS PROVIDED "AS IS", WITHOUT WARRANTY OF ANY KIND, EXPRESS OR
IMPLIED, INCLUDING BUT NOT LIMITED TO THE WARRANTIES OF MERCHANTABILITY, FITNESS
FOR A PARTICULAR PURPOSE AND NONINFRINGEMENT. IN NO EVENT SHALL THE AUTHORS OR
COPYRIGHT HOLDERS BE LIABLE FOR ANY CLAIM, DAMAGES OR OTHER LIABILITY, WHETHER
IN AN ACTION OF CONTRACT, TORT OR OTHERWISE, ARISING FROM, OUT OF OR IN
CONNECTION WITH THE SOFTWARE OR THE USE OR OTHER DEALINGS IN THE SOFTWARE.

https://www.FreeRTOS.org
https://github.com/FreeRTOS

FreeRTOS-Plus-FAT

FreeRTOS+FAT V2.3.3
Copyright (C) 2021 Amazon.com, Inc. or its affiliates. All Rights Reserved.

Permission is hereby granted, free of charge, to any person obtaining a copy of this software and associated documentation files (the "Software"), to deal in the Software without restriction, including without limitation the rights to use, copy, modify, merge, publish, distribute, sublicense, and/or sell copies of the Software, and to permit persons to whom the Software is furnished to do so, subject to the following conditions:

The above copyright notice and this permission notice shall be included in all copies or substantial portions of the Software.

THE SOFTWARE IS PROVIDED "AS IS", WITHOUT WARRANTY OF ANY KIND, EXPRESS OR
IMPLIED, INCLUDING BUT NOT LIMITED TO THE WARRANTIES OF MERCHANTABILITY, FITNESS
FOR A PARTICULAR PURPOSE AND NONINFRINGEMENT. IN NO EVENT SHALL THE AUTHORS OR
COPYRIGHT HOLDERS BE LIABLE FOR ANY CLAIM, DAMAGES OR OTHER LIABILITY, WHETHER
IN AN ACTION OF CONTRACT, TORT OR OTHERWISE, ARISING FROM, OUT OF OR IN
CONNECTION WITH THE SOFTWARE OR THE USE OR OTHER DEALINGS IN THE SOFTWARE.

https://www.FreeRTOS.org
https://github.com/FreeRTOS

zlib

(C) 1995-2022 Jean-loup Gailly and Mark Adler

This software is provided 'as-is', without any express or implied warranty. In no event will the authors be held liable for any damages arising from the use of this software.

Permission is granted to anyone to use this software for any purpose, including commercial applications, and to alter it and redistribute it freely, subject to the following restrictions:

1. The origin of this software must not be misrepresented; you must not

claim that you wrote the original software. If you use this software in a product, an acknowledgment in the product documentation would be appreciated but is not required.
2. Altered source versions must be plainly marked as such, and must not be misrepresented as being the original software.
3. This notice may not be removed or altered from any source distribution.

Jean-loup Gailly Mark Adler
jloup@gzip.org madler@alumni.caltech.edu

If you use the zlib library in a product, we would appreciate *not* receiving lengthy legal documents to sign. The sources are provided for free but without warranty of any kind. The library has been entirely written by Jean-loup Gailly and Mark Adler; it does not include third-party code.

If you redistribute modified sources, we would appreciate that you include in the file ChangeLog history information documenting your changes.

FreeType

FREETYPE LICENSES

The FreeType 2 font engine is copyrighted work and cannot be used legally without a software license. In order to make this project usable to a vast majority of developers, we distribute it under two mutually exclusive open-source licenses.

This means that *you* must choose *one* of the two licenses described below, then obey all its terms and conditions when using FreeType 2 in any of your projects or products.

- The FreeType License, found in the file `docs/FTL.TXT`, which is similar to the original BSD license *with* an advertising clause that forces you to explicitly cite the FreeType project in your product's documentation. All details are in the license file. This license is suited to products which don't use the GNU General Public License.

  Note that this license is compatible to the GNU General Public License version 3, but not version 2.

- The GNU General Public License version 2, found in `docs/GPLv2.TXT` (any later version can be used also), for programs which already use the GPL. Note that the FTL is incompatible with GPLv2 due to its advertisement clause.

The contributed BDF and PCF drivers come with a license similar to that of the X Window System. It is compatible to the above two licenses (see files `src/bdf/README` and `src/pcf/README`). The same holds for the source code files `src/base/fthash.c` and `include/freetype/internal/fthash.h`; they wer part of the BDF driver in earlier FreeType versions.

The gzip module uses the zlib license (see `src/gzip/zlib.h`) which too is compatible to the above two licenses.

The MD5 checksum support (only used for debugging in development builds) is in the public domain.

--- end of LICENSE.TXT ---

newlib

• Red Hat Incorporated
Copyright (c) 1994-2009 Red Hat, Inc. All rights reserved.

This copyrighted material is made available to anyone wishing to use, modify, copy, or redistribute it subject to the terms and conditions of the BSD License. This program is distributed in the hope that it will be useful, but WITHOUT ANY WARRANTY expressed or implied, including the implied warranties of MERCHANTABILITY or FITNESS FOR A PARTICULAR PURPOSE. A copy of this license is available at http://www.opensource.org/licenses. Any Red Hat trademarks that are incorporated in the source code or documentation are not subject to the BSD License and may only be used or replicated with the express permission of Red Hat, Inc.

• University of California, Berkeley
Copyright (c) 1981-2000 The Regents of the University of California.
All rights reserved.

Redistribution and use in source and binary forms, with or without modification, are permitted provided that the following conditions are met:

* Redistributions of source code must retain the above copyright notice, this list of conditions and the following disclaimer.
* Redistributions in binary form must reproduce the above copyright notice, this list of conditions and the following disclaimer in the documentation and/or other materials provided with the distribution.
* Neither the name of the University nor the names of its contributors may be used to endorse or promote products derived from this software without specific prior written permission.

THIS SOFTWARE IS PROVIDED BY THE COPYRIGHT HOLDERS AND CONTRIBUTORS "AS IS" AND ANY EXPRESS OR IMPLIED WARRANTIES, INCLUDING, BUT NOT LIMITED TO, THE IMPLIED WARRANTIES OF MERCHANTABILITY AND FITNESS FOR A PARTICULAR PURPOSE ARE DISCLAIMED.
IN NO EVENT SHALL THE COPYRIGHT OWNER OR CONTRIBUTORS BE LIABLE FOR ANY DIRECT, INDIRECT, INCIDENTAL, SPECIAL, EXEMPLARY, OR CONSEQUENTIAL DAMAGES (INCLUDING, BUT NOT LIMITED TO, PROCUREMENT OF SUBSTITUTE GOODS OR SERVICES; LOSS OF USE, DATA, OR PROFITS; OR BUSINESS INTERRUPTION) HOWEVER CAUSED AND ON ANY THEORY OF LIABILITY, WHETHER IN CONTRACT, STRICT LIABILITY, OR TORT (INCLUDING NEGLIGENCE OR OTHERWISE) ARISING IN ANY WAY OUT OF THE USE OF THIS SOFTWARE, EVEN IF ADVISED OF THE POSSIBILITY OF SUCH DAMAGE.

• David M. Gay (AT&T 1991, Lucent 1998)

The author of this software is David M. Gay.

Copyright (c) 1991 by AT&T.

Permission to use, copy, modify, and distribute this software for any purpose without fee is hereby granted, provided that this entire notice is included in all copies of any software which is or includes a copy or modification of this software and in all copies of the supporting documentation for such software.

THIS SOFTWARE IS BEING PROVIDED "AS IS", WITHOUT ANY EXPRESS OR IMPLIED WARRANTY. IN PARTICULAR, NEITHER THE AUTHOR NOR AT&T MAKES ANY REPRESENTATION OR WARRANTY OF ANY KIND CONCERNING THE MERCHANTABILITY
OF THIS SOFTWARE OR ITS FITNESS FOR ANY PARTICULAR PURPOSE.

The author of this software is David M. Gay.

Copyright (C) 1998-2001 by Lucent Technologies
All Rights Reserved

Permission to use, copy, modify, and distribute this software and its documentation for any purpose and without fee is hereby granted, provided that the above copyright notice appear in all copies and that both that the copyright notice and this permission notice and warranty disclaimer appear in supporting documentation, and that the name of Lucent or any of its entities not be used in advertising or publicity pertaining to distribution of the software without specific, written prior permission.

LUCENT DISCLAIMS ALL WARRANTIES WITH REGARD TO THIS SOFTWARE, INCLUDING ALL IMPLIED WARRANTIES OF MERCHANTABILITY AND FITNESS. IN NO EVENT SHALL LUCENT OR ANY OF ITS ENTITIES BE LIABLE FOR ANY SPECIAL, INDIRECT OR CONSEQUENTIAL DAMAGES OR ANY DAMAGES WHATSOEVER RESULTING FROM LOSS OF USE, DATA OR PROFITS, WHETHER IN AN ACTION OF CONTRACT, NEGLIGENCE OR OTHER TORTIOUS ACTION, ARISING OUT OF OR IN CONNECTION WITH THE USE OR PERFORMANCE OF THIS SOFTWARE.

• Advanced Micro Devices

Copyright 1989, 1990 Advanced Micro Devices, Inc.

This software is the property of Advanced Micro Devices, Inc (AMD) which specifically grants the user the right to modify, use and distribute this software provided this notice is not removed or altered. All other rights are reserved by AMD.

AMD MAKES NO WARRANTY OF ANY KIND, EXPRESS OR IMPLIED, WITH REGARD TO THIS
SOFTWARE. IN NO EVENT SHALL AMD BE LIABLE FOR INCIDENTAL OR CONSEQUENTIAL
DAMAGES IN CONNECTION WITH OR ARISING FROM THE FURNISHING, PERFORMANCE, OR
USE OF THIS SOFTWARE.

So that all may benefit from your experience, please report any problems or suggestions about this software to the 29K Technical Support Center at 800-29-29-AMD (800-292-9263) in the USA, or 0800-89-1131 in the UK, or 0031-11-1129 in Japan, toll free. The direct dial number is 512-462-4118.

Advanced Micro Devices, Inc.
29K Support Products
Mail Stop 573
5900 E. Ben White Blvd.
Austin, TX 78741
800-292-9263

• Sun Microsystems

Copyright (C) 1993 by Sun Microsystems, Inc. All rights reserved.

Developed at SunPro, a Sun Microsystems, Inc. business.
Permission to use, copy, modify, and distribute this
software is freely granted, provided that this notice is preserved.

• Hewlett Packard

(c) Copyright 1986 HEWLETT-PACKARD COMPANY

To anyone who acknowledges that this file is provided "AS IS"
without any express or implied warranty:
permission to use, copy, modify, and distribute this file
for any purpose is hereby granted without fee, provided that
the above copyright notice and this notice appears in all
copies, and that the name of Hewlett-Packard Company not be
used in advertising or publicity pertaining to distribution
of the software without specific, written prior permission.
Hewlett-Packard Company makes no representations about the
suitability of this software for any purpose.

• Hans-Peter Nilsson

Copyright (C) 2001 Hans-Peter Nilsson

Permission to use, copy, modify, and distribute this software is

freely granted, provided that the above copyright notice, this notice and the following disclaimer are preserved with no changes.

THIS SOFTWARE IS PROVIDED ``AS IS'' AND WITHOUT ANY EXPRESS OR IMPLIED WARRANTIES, INCLUDING, WITHOUT LIMITATION, THE IMPLIED WARRANTIES OF MERCHANTABILITY AND FITNESS FOR A PARTICULAR PURPOSE.

• Christopher G. Demetriou

Copyright (c) 2001 Christopher G. Demetriou
All rights reserved.

Redistribution and use in source and binary forms, with or without modification, are permitted provided that the following conditions are met:
1. Redistributions of source code must retain the above copyright notice, this list of conditions and the following disclaimer.
2. Redistributions in binary form must reproduce the above copyright notice, this list of conditions and the following disclaimer in the documentation and/or other materials provided with the distribution.
3. The name of the author may not be used to endorse or promote products derived from this software without specific prior written permission.

THIS SOFTWARE IS PROVIDED BY THE AUTHOR ``AS IS'' AND ANY EXPRESS OR IMPLIED WARRANTIES, INCLUDING, BUT NOT LIMITED TO, THE IMPLIED WARRANTIES
OF MERCHANTABILITY AND FITNESS FOR A PARTICULAR PURPOSE ARE DISCLAIMED.
IN NO EVENT SHALL THE AUTHOR BE LIABLE FOR ANY DIRECT, INDIRECT, INCIDENTAL, SPECIAL, EXEMPLARY, OR CONSEQUENTIAL DAMAGES (INCLUDING, BUT
NOT LIMITED TO, PROCUREMENT OF SUBSTITUTE GOODS OR SERVICES; LOSS OF USE,
DATA, OR PROFITS; OR BUSINESS INTERRUPTION) HOWEVER CAUSED AND ON ANY
THEORY OF LIABILITY, WHETHER IN CONTRACT, STRICT LIABILITY, OR TORT (INCLUDING NEGLIGENCE OR OTHERWISE) ARISING IN ANY WAY OUT OF THE USE OF
THIS SOFTWARE, EVEN IF ADVISED OF THE POSSIBILITY OF SUCH DAMAGE.

• SuperH, Inc.

Copyright 2002 SuperH, Inc. All rights reserved

This software is the property of SuperH, Inc (SuperH) which specifically grants the user the right to modify, use and distribute this software provided this notice is not removed or altered. All other rights are reserved by SuperH.

SUPERH MAKES NO WARRANTY OF ANY KIND, EXPRESS OR IMPLIED, WITH REGARD TO
THIS SOFTWARE. IN NO EVENT SHALL SUPERH BE LIABLE FOR INDIRECT, SPECIAL, INCIDENTAL OR CONSEQUENTIAL DAMAGES IN CONNECTION WITH OR ARISING FROM
THE FURNISHING, PERFORMANCE, OR USE OF THIS SOFTWARE.

So that all may benefit from your experience, please report any problems or suggestions about this software to the SuperH Support Center via e-mail at softwaresupport@superh.com .

SuperH, Inc.
405 River Oaks Parkway
San Jose
CA 95134
USA

• Royal Institute of Technology

Copyright (c) 1999 Kungliga Tekniska Hogskolan
(Royal Institute of Technology, Stockholm, Sweden).
All rights reserved.

Redistribution and use in source and binary forms, with or without modification, are permitted provided that the following conditions are met:

1. Redistributions of source code must retain the above copyright notice, this list of conditions and the following disclaimer.

2. Redistributions in binary form must reproduce the above copyright notice, this list of conditions and the following disclaimer in the documentation and/or other materials provided with the distribution.

3. Neither the name of KTH nor the names of its contributors may be used to endorse or promote products derived from this software without specific prior written permission.

THIS SOFTWARE IS PROVIDED BY KTH AND ITS CONTRIBUTORS ``AS IS'' AND ANY EXPRESS OR IMPLIED WARRANTIES, INCLUDING, BUT NOT LIMITED TO, THE IMPLIED WARRANTIES OF MERCHANTABILITY AND FITNESS FOR A PARTICULAR PURPOSE ARE DISCLAIMED. IN NO EVENT SHALL KTH OR ITS CONTRIBUTORS BE LIABLE FOR ANY DIRECT, INDIRECT, INCIDENTAL, SPECIAL, EXEMPLARY, OR CONSEQUENTIAL DAMAGES (INCLUDING, BUT NOT LIMITED TO, PROCUREMENT OF
SUBSTITUTE GOODS OR SERVICES; LOSS OF USE, DATA, OR PROFITS; OR BUSINESS INTERRUPTION) HOWEVER CAUSED AND ON ANY THEORY OF LIABILITY,
WHETHER IN CONTRACT, STRICT LIABILITY, OR TORT (INCLUDING NEGLIGENCE OR
OTHERWISE) ARISING IN ANY WAY OUT OF THE USE OF THIS SOFTWARE, EVEN IF ADVISED OF THE POSSIBILITY OF SUCH DAMAGE.

• Alexey Zelkin

Copyright (c) 2000, 2001 Alexey Zelkin <phantom@FreeBSD.org>
All rights reserved.

Redistribution and use in source and binary forms, with or without modification, are permitted provided that the following conditions are met:
1. Redistributions of source code must retain the above copyright notice, this list of conditions and the following disclaimer.
2. Redistributions in binary form must reproduce the above copyright notice, this list of conditions and the following disclaimer in the documentation and/or other materials provided with the distribution.

THIS SOFTWARE IS PROVIDED BY THE AUTHOR AND CONTRIBUTORS ``AS IS'' AND
ANY EXPRESS OR IMPLIED WARRANTIES, INCLUDING, BUT NOT LIMITED TO, THE IMPLIED WARRANTIES OF MERCHANTABILITY AND FITNESS FOR A PARTICULAR PURPOSE
ARE DISCLAIMED. IN NO EVENT SHALL THE AUTHOR OR CONTRIBUTORS BE LIABLE
FOR ANY DIRECT, INDIRECT, INCIDENTAL, SPECIAL, EXEMPLARY, OR CONSEQUENTIAL
DAMAGES (INCLUDING, BUT NOT LIMITED TO, PROCUREMENT OF SUBSTITUTE GOODS
OR SERVICES; LOSS OF USE, DATA, OR PROFITS; OR BUSINESS INTERRUPTION)
HOWEVER CAUSED AND ON ANY THEORY OF LIABILITY, WHETHER IN CONTRACT, STRICT
LIABILITY, OR TORT (INCLUDING NEGLIGENCE OR OTHERWISE) ARISING IN ANY WAY
OUT OF THE USE OF THIS SOFTWARE, EVEN IF ADVISED OF THE POSSIBILITY OF SUCH DAMAGE.

• Andrey A. Chernov

Copyright (C) 1997 by Andrey A. Chernov, Moscow, Russia.
All rights reserved.

Redistribution and use in source and binary forms, with or without modification, are permitted provided that the following conditions are met:
1. Redistributions of source code must retain the above copyright notice, this list of conditions and the following disclaimer.
2. Redistributions in binary form must reproduce the above copyright notice, this list of conditions and the following disclaimer in the documentation and/or other materials provided with the distribution.

THIS SOFTWARE IS PROVIDED BY THE AUTHOR ``AS IS'' AND
ANY EXPRESS OR IMPLIED WARRANTIES, INCLUDING, BUT NOT LIMITED TO, THE IMPLIED WARRANTIES OF MERCHANTABILITY AND FITNESS FOR A PARTICULAR PURPOSE
ARE DISCLAIMED. IN NO EVENT SHALL THE REGENTS OR CONTRIBUTORS BE LIABLE
FOR ANY DIRECT, INDIRECT, INCIDENTAL, SPECIAL, EXEMPLARY, OR CONSEQUENTIAL
DAMAGES (INCLUDING, BUT NOT LIMITED TO, PROCUREMENT OF SUBSTITUTE GOODS
OR SERVICES; LOSS OF USE, DATA, OR PROFITS; OR BUSINESS INTERRUPTION)
HOWEVER CAUSED AND ON ANY THEORY OF LIABILITY, WHETHER IN CONTRACT, STRICT
LIABILITY, OR TORT (INCLUDING NEGLIGENCE OR OTHERWISE) ARISING IN ANY WAY
OUT OF THE USE OF THIS SOFTWARE, EVEN IF ADVISED OF THE POSSIBILITY OF SUCH DAMAGE.

• FreeBSD

Copyright (c) 1997-2002 FreeBSD Project.
All rights reserved.

Redistribution and use in source and binary forms, with or without modification, are permitted provided that the following conditions are met:
1. Redistributions of source code must retain the above copyright notice, this list of conditions and the following disclaimer.
2. Redistributions in binary form must reproduce the above copyright notice, this list of conditions and the following disclaimer in the documentation and/or other materials provided with the distribution.

THIS SOFTWARE IS PROVIDED BY THE AUTHOR AND CONTRIBUTORS ``AS IS'' AND
ANY EXPRESS OR IMPLIED WARRANTIES, INCLUDING, BUT NOT LIMITED TO, THE IMPLIED WARRANTIES OF MERCHANTABILITY AND FITNESS FOR A PARTICULAR PURPOSE
ARE DISCLAIMED. IN NO EVENT SHALL THE AUTHOR OR CONTRIBUTORS BE LIABLE
FOR ANY DIRECT, INDIRECT, INCIDENTAL, SPECIAL, EXEMPLARY, OR CONSEQUENTIAL
DAMAGES (INCLUDING, BUT NOT LIMITED TO, PROCUREMENT OF SUBSTITUTE GOODS
OR SERVICES; LOSS OF USE, DATA, OR PROFITS; OR BUSINESS INTERRUPTION)
HOWEVER CAUSED AND ON ANY THEORY OF LIABILITY, WHETHER IN CONTRACT, STRICT
LIABILITY, OR TORT (INCLUDING NEGLIGENCE OR OTHERWISE) ARISING IN ANY WAY
OUT OF THE USE OF THIS SOFTWARE, EVEN IF ADVISED OF THE POSSIBILITY OF SUCH DAMAGE.

• S. L. Moshier

Author: S. L. Moshier.

Copyright (c) 1984,2000 S.L. Moshier

Permission to use, copy, modify, and distribute this software for any purpose without fee is hereby granted, provided that this entire notice is included in all copies of any software which is or includes a copy

or modification of this software and in all copies of the supporting documentation for such software.

THIS SOFTWARE IS BEING PROVIDED "AS IS", WITHOUT ANY EXPRESS OR IMPLIED WARRANTY. IN PARTICULAR, THE AUTHOR MAKES NO REPRESENTATION OR WARRANTY OF ANY KIND CONCERNING THE MERCHANTABILITY OF THIS SOFTWARE OR ITS FITNESS FOR ANY PARTICULAR PURPOSE.

• Citrus Project

Copyright (c)1999 Citrus Project,
All rights reserved.

Redistribution and use in source and binary forms, with or without modification, are permitted provided that the following conditions are met:
1. Redistributions of source code must retain the above copyright notice, this list of conditions and the following disclaimer.
2. Redistributions in binary form must reproduce the above copyright notice, this list of conditions and the following disclaimer in the documentation and/or other materials provided with the distribution.

THIS SOFTWARE IS PROVIDED BY THE AUTHOR AND CONTRIBUTORS ``AS IS'' AND
ANY EXPRESS OR IMPLIED WARRANTIES, INCLUDING, BUT NOT LIMITED TO, THE IMPLIED WARRANTIES OF MERCHANTABILITY AND FITNESS FOR A PARTICULAR PURPOSE
ARE DISCLAIMED. IN NO EVENT SHALL THE AUTHOR OR CONTRIBUTORS BE LIABLE
FOR ANY DIRECT, INDIRECT, INCIDENTAL, SPECIAL, EXEMPLARY, OR CONSEQUENTIAL
DAMAGES (INCLUDING, BUT NOT LIMITED TO, PROCUREMENT OF SUBSTITUTE GOODS
OR SERVICES; LOSS OF USE, DATA, OR PROFITS; OR BUSINESS INTERRUPTION) HOWEVER CAUSED AND ON ANY THEORY OF LIABILITY, WHETHER IN CONTRACT, STRICT
LIABILITY, OR TORT (INCLUDING NEGLIGENCE OR OTHERWISE) ARISING IN ANY WAY
OUT OF THE USE OF THIS SOFTWARE, EVEN IF ADVISED OF THE POSSIBILITY OF SUCH DAMAGE.

• Todd C. Miller

Copyright (c) 1998 Todd C. Miller <Todd.Miller@courtesan.com>
All rights reserved.

Redistribution and use in source and binary forms, with or without modification, are permitted provided that the following conditions are met:
1. Redistributions of source code must retain the above copyright notice, this list of conditions and the following disclaimer.
2. Redistributions in binary form must reproduce the above copyright notice, this list of conditions and the following disclaimer in the documentation and/or other materials provided with the distribution.
3. The name of the author may not be used to endorse or promote products derived from this software without specific prior written permission.

THIS SOFTWARE IS PROVIDED ``AS IS'' AND ANY EXPRESS OR IMPLIED WARRANTIES,
INCLUDING, BUT NOT LIMITED TO, THE IMPLIED WARRANTIES OF MERCHANTABILITY
AND FITNESS FOR A PARTICULAR PURPOSE ARE DISCLAIMED. IN NO EVENT SHALL
THE AUTHOR BE LIABLE FOR ANY DIRECT, INDIRECT, INCIDENTAL, SPECIAL, EXEMPLARY, OR CONSEQUENTIAL DAMAGES (INCLUDING, BUT NOT LIMITED TO, PROCUREMENT OF SUBSTITUTE GOODS OR SERVICES; LOSS OF USE, DATA, OR PROFITS;
OR BUSINESS INTERRUPTION) HOWEVER CAUSED AND ON ANY THEORY OF LIABILITY,
WHETHER IN CONTRACT, STRICT LIABILITY, OR TORT (INCLUDING NEGLIGENCE OR
OTHERWISE) ARISING IN ANY WAY OUT OF THE USE OF THIS SOFTWARE, EVEN IF ADVISED OF THE POSSIBILITY OF SUCH DAMAGE.

• DJ Delorie (i386 / arm)
Copyright (C) 1991 DJ Delorie
All rights reserved.

Redistribution, modification, and use in source and binary forms is permitted provided that the above copyright notice and following paragraph are duplicated in all such forms.

This file is distributed WITHOUT ANY WARRANTY; without even the implied warranty of MERCHANTABILITY or FITNESS FOR A PARTICULAR PURPOSE.

• Mike Barcroft

Copyright (c) 2001 Mike Barcroft <mike@FreeBSD.org>
All rights reserved.

Redistribution and use in source and binary forms, with or without modification, are permitted provided that the following conditions are met:
1. Redistributions of source code must retain the above copyright notice, this list of conditions and the following disclaimer.
2. Redistributions in binary form must reproduce the above copyright notice, this list of conditions and the following disclaimer in the documentation and/or other materials provided with the distribution.

THIS SOFTWARE IS PROVIDED BY THE AUTHOR AND CONTRIBUTORS ``AS IS'' AND
ANY EXPRESS OR IMPLIED WARRANTIES, INCLUDING, BUT NOT LIMITED TO, THE IMPLIED WARRANTIES OF MERCHANTABILITY AND FITNESS FOR A PARTICULAR PURPOSE
ARE DISCLAIMED. IN NO EVENT SHALL THE AUTHOR OR CONTRIBUTORS BE LIABLE
FOR ANY DIRECT, INDIRECT, INCIDENTAL, SPECIAL, EXEMPLARY, OR CONSEQUENTIAL
DAMAGES (INCLUDING, BUT NOT LIMITED TO, PROCUREMENT OF SUBSTITUTE GOODS
OR SERVICES; LOSS OF USE, DATA, OR PROFITS; OR BUSINESS INTERRUPTION) HOWEVER CAUSED AND ON ANY THEORY OF LIABILITY, WHETHER IN CONTRACT, STRICT
LIABILITY, OR TORT (INCLUDING NEGLIGENCE OR OTHERWISE) ARISING IN ANY WAY
OUT OF THE USE OF THIS SOFTWARE, EVEN IF ADVISED OF THE POSSIBILITY OF SUCH DAMAGE.

• Arm Ltd

Copyright (c) 2009-2018 Arm Ltd
All rights reserved.

Redistribution and use in source and binary forms, with or without modification, are permitted provided that the following conditions are met:
1. Redistributions of source code must retain the above copyright notice, this list of conditions and the following disclaimer.
2. Redistributions in binary form must reproduce the above copyright notice, this list of conditions and the following disclaimer in the documentation and/or other materials provided with the distribution.
3. The name of the company may not be used to endorse or promote products derived from this software without specific prior written permission.

• Ed Schouten - Free BSD

Copyright (c) 2008 Ed Schouten <ed@FreeBSD.org>
All rights reserved.

Redistribution and use in source and binary forms, with or without modification, are permitted provided that the following conditions are met:
1. Redistributions of source code must retain the above copyright notice, this list of conditions and the following disclaimer.
2. Redistributions in binary form must reproduce the above copyright notice, this list of conditions and the following disclaimer in the documentation and/or other materials provided with the distribution.

THIS SOFTWARE IS PROVIDED BY THE AUTHOR AND CONTRIBUTORS ``AS IS'' AND
ANY EXPRESS OR IMPLIED WARRANTIES, INCLUDING, BUT NOT LIMITED TO, THE IMPLIED WARRANTIES OF MERCHANTABILITY AND FITNESS FOR A PARTICULAR PURPOSE
ARE DISCLAIMED. IN NO EVENT SHALL THE AUTHOR OR CONTRIBUTORS BE LIABLE
FOR ANY DIRECT, INDIRECT, INCIDENTAL, SPECIAL, EXEMPLARY, OR CONSEQUENTIAL
DAMAGES (INCLUDING, BUT NOT LIMITED TO, PROCUREMENT OF SUBSTITUTE GOODS
OR SERVICES; LOSS OF USE, DATA, OR PROFITS; OR BUSINESS INTERRUPTION) HOWEVER CAUSED AND ON ANY THEORY OF LIABILITY, WHETHER IN CONTRACT, STRICT
LIABILITY, OR TORT (INCLUDING NEGLIGENCE OR OTHERWISE) ARISING IN ANY WAY
OUT OF THE USE OF THIS SOFTWARE, EVEN IF ADVISED OF THE POSSIBILITY OF SUCH DAMAGE.

• Andrew Turner (arm-* targets)

Copyright (c) 2013 Andrew Turner <andrew@FreeBSD.ORG>
All rights reserved.

Redistribution and use in source and binary forms, with or without modification, are permitted provided that the following conditions are met:
1. Redistributions of source code must retain the above copyright notice, this list of conditions and the following disclaimer.
2. Redistributions in binary form must reproduce the above copyright notice, this list of conditions and the following disclaimer in the documentation and/or other materials provided with the distribution.

THIS SOFTWARE IS PROVIDED BY THE AUTHOR AND CONTRIBUTORS ``AS IS'' AND
ANY EXPRESS OR IMPLIED WARRANTIES, INCLUDING, BUT NOT LIMITED TO, THE IMPLIED WARRANTIES OF MERCHANTABILITY AND FITNESS FOR A PARTICULAR PURPOSE
ARE DISCLAIMED. IN NO EVENT SHALL THE AUTHOR OR CONTRIBUTORS BE LIABLE
FOR ANY DIRECT, INDIRECT, INCIDENTAL, SPECIAL, EXEMPLARY, OR CONSEQUENTIAL
DAMAGES (INCLUDING, BUT NOT LIMITED TO, PROCUREMENT OF SUBSTITUTE GOODS
OR SERVICES; LOSS OF USE, DATA, OR PROFITS; OR BUSINESS INTERRUPTION) HOWEVER CAUSED AND ON ANY THEORY OF LIABILITY, WHETHER IN CONTRACT, STRICT
LIABILITY, OR TORT (INCLUDING NEGLIGENCE OR OTHERWISE) ARISING IN ANY WAY
OUT OF THE USE OF THIS SOFTWARE, EVEN IF ADVISED OF THE POSSIBILITY OF SUCH DAMAGE.

• BSD-2-Clause-FreeBSD David Schultz (arm-* targets)

SPDX-License-Identifier: BSD-2-Clause-FreeBSD

Copyright (c) 2004-2011 David Schultz <das@FreeBSD.ORG>
All rights reserved.

Redistribution and use in source and binary forms, with or without

modification, are permitted provided that the following conditions
are met:
1. Redistributions of source code must retain the above copyright
notice, this list of conditions and the following disclaimer.
2. Redistributions in binary form must reproduce the above copyright
notice, this list of conditions and the following disclaimer in the
documentation and/or other materials provided with the distribution.

THIS SOFTWARE IS PROVIDED BY THE AUTHOR AND CONTRIBUTORS ``AS IS'' AND
ANY EXPRESS OR IMPLIED WARRANTIES, INCLUDING, BUT NOT LIMITED TO, THE
IMPLIED WARRANTIES OF MERCHANTABILITY AND FITNESS FOR A PARTICULAR PURPOSE
ARE DISCLAIMED. IN NO EVENT SHALL THE AUTHOR OR CONTRIBUTORS BE LIABLE
FOR ANY DIRECT, INDIRECT, INCIDENTAL, SPECIAL, EXEMPLARY, OR CONSEQUENTIAL
DAMAGES (INCLUDING, BUT NOT LIMITED TO, PROCUREMENT OF SUBSTITUTE GOODS
OR SERVICES; LOSS OF USE, DATA, OR PROFITS; OR BUSINESS INTERRUPTION)
HOWEVER CAUSED AND ON ANY THEORY OF LIABILITY, WHETHER IN CONTRACT, STRICT
LIABILITY, OR TORT (INCLUDING NEGLIGENCE OR OTHERWISE) ARISING IN ANY WAY
OUT OF THE USE OF THIS SOFTWARE, EVEN IF ADVISED OF THE POSSIBILITY OF
SUCH DAMAGE.

• ARM Ltd (1)
Copyright (c) 2008-2015 ARM Ltd
All rights reserved.

Redistribution and use in source and binary forms, with or without
modification, are permitted provided that the following conditions
are met:
1. Redistributions of source code must retain the above copyright
notice, this list of conditions and the following disclaimer.
2. Redistributions in binary form must reproduce the above copyright
notice, this list of conditions and the following disclaimer in the
documentation and/or other materials provided with the distribution.
3. The name of the company may not be used to endorse or promote
products derived from this software without specific prior written
permission.

THIS SOFTWARE IS PROVIDED BY ARM LTD ``AS IS'' AND ANY EXPRESS OR IMPLIED
WARRANTIES, INCLUDING, BUT NOT LIMITED TO, THE IMPLIED WARRANTIES OF
MERCHANTABILITY AND FITNESS FOR A PARTICULAR PURPOSE ARE DISCLAIMED.
IN NO EVENT SHALL ARM LTD BE LIABLE FOR ANY DIRECT, INDIRECT, INCIDENTAL,
SPECIAL, EXEMPLARY, OR CONSEQUENTIAL DAMAGES (INCLUDING, BUT NOT LIMITED
TO, PROCUREMENT OF SUBSTITUTE GOODS OR SERVICES; LOSS OF USE, DATA, OR
PROFITS; OR BUSINESS INTERRUPTION) HOWEVER CAUSED AND ON ANY THEORY OF
LIABILITY, WHETHER IN CONTRACT, STRICT LIABILITY, OR TORT (INCLUDING
NEGLIGENCE OR OTHERWISE) ARISING IN ANY WAY OUT OF THE USE OF THIS
SOFTWARE, EVEN IF ADVISED OF THE POSSIBILITY OF SUCH DAMAGE.

• ARM Ltd (2)
Copyright (c) 2012-2014 ARM Ltd
All rights reserved.

Redistribution and use in source and binary forms, with or without
modification, are permitted provided that the following conditions
are met:
1. Redistributions of source code must retain the above copyright
notice, this list of conditions and the following disclaimer.
2. Redistributions in binary form must reproduce the above copyright
notice, this list of conditions and the following disclaimer in the
documentation and/or other materials provided with the distribution.
3. The name of the company may not be used to endorse or promote
products derived from this software without specific prior written
permission.

THIS SOFTWARE IS PROVIDED BY ARM LTD ``AS IS'' AND ANY EXPRESS OR IMPLIED
WARRANTIES, INCLUDING, BUT NOT LIMITED TO, THE IMPLIED WARRANTIES OF
MERCHANTABILITY AND FITNESS FOR A PARTICULAR PURPOSE ARE DISCLAIMED.
IN NO EVENT SHALL ARM LTD BE LIABLE FOR ANY DIRECT, INDIRECT, INCIDENTAL,
SPECIAL, EXEMPLARY, OR CONSEQUENTIAL DAMAGES (INCLUDING, BUT NOT LIMITED
TO, PROCUREMENT OF SUBSTITUTE GOODS OR SERVICES; LOSS OF USE, DATA, OR
PROFITS; OR BUSINESS INTERRUPTION) HOWEVER CAUSED AND ON ANY THEORY OF
LIABILITY, WHETHER IN CONTRACT, STRICT LIABILITY, OR TORT (INCLUDING
NEGLIGENCE OR OTHERWISE) ARISING IN ANY WAY OUT OF THE USE OF THIS
SOFTWARE, EVEN IF ADVISED OF THE POSSIBILITY OF SUCH DAMAGE.

• ARM Ltd (3)
Optimized strstr function.
Copyright (c) 2018 Arm Ltd. All rights reserved.
SPDX-License-Identifier: BSD-3-Clause
Redistribution and use in source and binary forms, with or without
modification, are permitted provided that the following conditions
are met:
1. Redistributions of source code must retain the above copyright
notice, this list of conditions and the following disclaimer.
2. Redistributions in binary form must reproduce the above copyright
notice, this list of conditions and the following disclaimer in the
documentation and/or other materials provided with the distribution.
3. The name of the company may not be used to endorse or promote
products derived from this software without specific prior written
permission.
THIS SOFTWARE IS PROVIDED BY ARM LTD ``AS IS'' AND ANY EXPRESS OR IMPLIED
WARRANTIES, INCLUDING, BUT NOT LIMITED TO, THE IMPLIED WARRANTIES OF
MERCHANTABILITY AND FITNESS FOR A PARTICULAR PURPOSE ARE DISCLAIMED.
IN NO EVENT SHALL ARM LTD BE LIABLE FOR ANY DIRECT, INDIRECT, INCIDENTAL,
SPECIAL, EXEMPLARY, OR CONSEQUENTIAL DAMAGES (INCLUDING, BUT NOT LIMITED
TO, PROCUREMENT OF SUBSTITUTE GOODS OR SERVICES; LOSS OF USE, DATA, OR
PROFITS; OR BUSINESS INTERRUPTION) HOWEVER CAUSED AND ON ANY THEORY OF
LIABILITY, WHETHER IN CONTRACT, STRICT LIABILITY, OR TORT (INCLUDING
NEGLIGENCE OR OTHERWISE) ARISING IN ANY WAY OUT OF THE USE OF THIS
SOFTWARE, EVEN IF ADVISED OF THE POSSIBILITY OF SUCH DAMAGE.

• ARM Ltd (4)
Copyright (c) 2015 ARM Ltd.
All rights reserved.
Redistribution and use in source and binary forms, with or without
modification, are permitted provided that the following conditions are met:
* Redistributions of source code must retain the above copyright
notice, this list of conditions and the following disclaimer.
* Redistributions in binary form must reproduce the above copyright
notice, this list of conditions and the following disclaimer in the
documentation and/or other materials provided with the distribution.
* Neither the name of the Linaro nor the
names of its contributors may be used to endorse or promote products
derived from this software without specific prior written permission.
THIS SOFTWARE IS PROVIDED BY THE COPYRIGHT HOLDERS AND CONTRIBUTORS
"AS IS" AND ANY EXPRESS OR IMPLIED WARRANTIES, INCLUDING, BUT NOT
LIMITED TO, THE IMPLIED WARRANTIES OF MERCHANTABILITY AND FITNESS FOR
A PARTICULAR PURPOSE ARE DISCLAIMED. IN NO EVENT SHALL THE COPYRIGHT
HOLDER OR CONTRIBUTORS BE LIABLE FOR ANY DIRECT, INDIRECT, INCIDENTAL,
SPECIAL, EXEMPLARY, OR CONSEQUENTIAL DAMAGES (INCLUDING, BUT NOT
LIMITED TO, PROCUREMENT OF SUBSTITUTE GOODS OR SERVICES; LOSS OF USE,
DATA, OR PROFITS; OR BUSINESS INTERRUPTION) HOWEVER CAUSED AND ON ANY
THEORY OF LIABILITY, WHETHER IN CONTRACT, STRICT LIABILITY, OR TORT
(INCLUDING NEGLIGENCE OR OTHERWISE) ARISING IN ANY WAY OUT OF THE USE
OF THIS SOFTWARE, EVEN IF ADVISED OF THE POSSIBILITY OF SUCH DAMAGE.

• The Regents of the University of California (1)
Copyright (c) 1990 The Regents of the University of California.
All rights reserved.

Redistribution and use in source and binary forms are permitted
provided that the above copyright notice and this paragraph are
duplicated in all such forms and that any documentation,
and/or other materials related to such
distribution and use acknowledge that the software was developed
by the University of California, Berkeley. The name of the
University may not be used to endorse or promote products derived
from this software without specific prior written permission.
THIS SOFTWARE IS PROVIDED ``AS IS'' AND WITHOUT ANY EXPRESS OR
IMPLIED WARRANTIES, INCLUDING, WITHOUT LIMITATION, THE IMPLIED
WARRANTIES OF MERCHANTABILITY AND FITNESS FOR A PARTICULAR PURPOSE.

• The Regents of the University of California (2)
Copyright (c) 1990, 2007 The Regents of the University of California.
All rights reserved.

Redistribution and use in source and binary forms are permitted
provided that the above copyright notice and this paragraph are
duplicated in all such forms and that any documentation,
and/or other materials related to such
distribution and use acknowledge that the software was developed
by the University of California, Berkeley. The name of the
University may not be used to endorse or promote products derived
from this software without specific prior written permission.
THIS SOFTWARE IS PROVIDED ``AS IS'' AND WITHOUT ANY EXPRESS OR
IMPLIED WARRANTIES, INCLUDING, WITHOUT LIMITATION, THE IMPLIED
WARRANTIES OF MERCHANTABILITY AND FITNESS FOR A PARTICULAR PURPOSE.

• The Regents of the University of California (3)
Copyright (c) 1990 The Regents of the University of California.
All rights reserved.

Redistribution and use in source and binary forms, with or without
modification, are permitted provided that the following conditions
are met:
1. Redistributions of source code must retain the above copyright
notice, this list of conditions and the following disclaimer.
2. Redistributions in binary form must reproduce the above copyright
notice, this list of conditions and the following disclaimer in the
documentation and/or other materials provided with the distribution.
3. Neither the name of the University nor the names of its contributors
may be used to endorse or promote products derived from this software
without specific prior written permission.

THIS SOFTWARE IS PROVIDED BY THE REGENTS AND CONTRIBUTORS ``AS IS'' AND
ANY EXPRESS OR IMPLIED WARRANTIES, INCLUDING, BUT NOT LIMITED TO, THE

IMPLIED WARRANTIES OF MERCHANTABILITY AND FITNESS FOR A PARTICULAR PURPOSE
ARE DISCLAIMED. IN NO EVENT SHALL THE REGENTS OR CONTRIBUTORS BE LIABLE
FOR ANY DIRECT, INDIRECT, INCIDENTAL, SPECIAL, EXEMPLARY, OR CONSEQUENTIAL
DAMAGES (INCLUDING, BUT NOT LIMITED TO, PROCUREMENT OF SUBSTITUTE GOODS
OR SERVICES; LOSS OF USE, DATA, OR PROFITS; OR BUSINESS INTERRUPTION)
HOWEVER CAUSED AND ON ANY THEORY OF LIABILITY, WHETHER IN CONTRACT, STRICT
LIABILITY, OR TORT (INCLUDING NEGLIGENCE OR OTHERWISE) ARISING IN ANY WAY
OUT OF THE USE OF THIS SOFTWARE, EVEN IF ADVISED OF THE POSSIBILITY OF
SUCH DAMAGE.

- The Regents of the University of California (4)

Copyright (c) 1987, 2000 Regents of the University of California.
All rights reserved.

Redistribution and use in source and binary forms are permitted
provided that: (1) source distributions retain this entire copyright
notice and comment, and (2) distributions including binaries display
the following acknowledgement: ``This product includes software
developed by the University of California, Berkeley and its contributors''
in the documentation or other materials provided with the distribution.
Neither the name of the University nor the names of its
contributors may be used to endorse or promote products derived
from this software without specific prior written permission.
THIS SOFTWARE IS PROVIDED ``AS IS'' AND WITHOUT ANY EXPRESS OR
IMPLIED WARRANTIES, INCLUDING, WITHOUT LIMITATION, THE IMPLIED
WARRANTIES OF MERCHANTABILITY AND FITNESS FOR A PARTICULAR PURPOSE.

- The Regents of the University of California (5)

Copyright (c) 1992, 1993
The Regents of the University of California. All rights reserved.

Redistribution and use in source and binary forms, with or without
modification, are permitted provided that the following conditions
are met:
1. Redistributions of source code must retain the above copyright
notice, this list of conditions and the following disclaimer.
2. Redistributions in binary form must reproduce the above copyright
notice, this list of conditions and the following disclaimer in the
documentation and/or other materials provided with the distribution.
3. Neither the name of the University nor the names of its contributors
may be used to endorse or promote products derived from this software
without specific prior written permission.

THIS SOFTWARE IS PROVIDED BY THE REGENTS AND CONTRIBUTORS ``AS IS'' AND
ANY EXPRESS OR IMPLIED WARRANTIES, INCLUDING, BUT NOT LIMITED TO, THE
IMPLIED WARRANTIES OF MERCHANTABILITY AND FITNESS FOR A PARTICULAR PURPOSE
ARE DISCLAIMED. IN NO EVENT SHALL THE REGENTS OR CONTRIBUTORS BE LIABLE
FOR ANY DIRECT, INDIRECT, INCIDENTAL, SPECIAL, EXEMPLARY, OR CONSEQUENTIAL
DAMAGES (INCLUDING, BUT NOT LIMITED TO, PROCUREMENT OF SUBSTITUTE GOODS
OR SERVICES; LOSS OF USE, DATA, OR PROFITS; OR BUSINESS INTERRUPTION)
HOWEVER CAUSED AND ON ANY THEORY OF LIABILITY, WHETHER IN CONTRACT, STRICT
LIABILITY, OR TORT (INCLUDING NEGLIGENCE OR OTHERWISE) ARISING IN ANY WAY
OUT OF THE USE OF THIS SOFTWARE, EVEN IF ADVISED OF THE POSSIBILITY OF
SUCH DAMAGE.

EU: Sony Europe B.V.
Da Vincilaan 7-D1, 1930 Zaventem, Belgium
UK: Sony Europe B.V.
The Heights, Brooklands, Weybridge,
Surrey KT13 0XW, United Kingdom
CH: Sony Europe B.V., Hoofddorp,
Schlieren/Switzerland Branch
Wiesenstrasse 5, 8952 Schlieren, Switzerland

EC REP
Sony Belgium, bijkantoor van
Sony Europe B.V.
Da Vincilaan 7-D1, 1930 Zaventem,
Belgium

CH REP
Sony Europe B.V., Hoofddorp,
Schlieren/Switzerland Branch
Wiesenstrasse 5, 8952 Schlieren,
Switzerland

Sony Corporation
1-7-1 Konan Minato-ku Tokyo,
108-0075 Japan

5-056-875-**11** (1)
2025-07

Hybrid grafikkskriver

Bruksanvisning

Les bruksanvisningen nøye før du bruker enheten og ta vare på den for fremtidig bruk.

UP-X899MD

© 2025 Sony Corporation

Innhold

Kom i gang

Oversikt 11
Plassering og funksjon for deler og betjeningsenheter 12
Frontpanel 12
Bakpanel 12

Klargjøring

Koble til en datamaskin 14
Installere skriverdriveren på datamaskinen 15
Koble til UPA-WU10 15
Papir 16
Papir du kan bruke 16
Legge inn papir 17

Drift

Starte en utskriftsjobb 19
Skrive ut fra videoutstyret 19
Skrive ut fra datamaskinen 20
Kutte papir med utskrift 21
Avbryte en utskriftsjobb 21
Lage kopier av siste utskrift 21
Mate papir 21
Justere kontrasten og lysstyrken 22
Justeringer og innstillinger ved hjelp av menyen 23
Menystruktur 23
Menyliste 24
Grunnleggende bruk av menyer 26
Skrive ut listen med innstillinger 28
Lagre bilder på en USB-flashstasjon 28

Annet

Opprettholde enhetens ytelser 30
Om sikkerhet 30
Om installasjon 30
Merknader om å bære enheten 30
Om kondensering 30
Om utskiftbare deler 30
Bruk med elektrokirurgiske kniver og lignende enheter 30
Rengjøre kabinettet 31
Rengjøre det termiske hodet 31
Rengjøring av valsen 32
Spesifikasjoner 33
Feilsøking 35
Feilmeldinger 36
Lisens 37

Angivelser av bruk / beregnet bruk

Sony UP-X899MD-skriveren er en kompakt, svart/hvitt digital skriver av medisinsk kvalitet. Den er designet for å kobles til medisinske avbildningssystemer som mobil c-arm, ultralyd, hjertekateteriseringslaboratorium og andre kompatible avbildningssystemer. Skriveren produserer papirutskrifter av stillbilder som er tatt av disse systemene for pasientjournalen eller for henvisninger.

Regulatorisk informasjon som er relevant i henhold til den europeiske forordningen om medisinsk utstyr 2017/745 med endringer (MDR)

Skriveren er ment å produsere papirutskrifter av stillbilder som er tatt med medisinske avbildningssystemer for gjennomgang og for å støtte ytterligere kliniske beslutninger.

Merknader

- Bilder som sendes fra dette utstyret kan ikke brukes til å stille diagnose.
- Dette utstyret er for medisinske fagfolk.
- Dette utstyret er for bruk i medisinske miljøer, som f.eks. sykehus, undersøkelsesrom og operasjonssaler.

Kontraindikasjoner

Det finnes ingen kjente situasjoner som kontraindikerer bruk av denne enheten.

Pasientpopulasjon

Pasientpopulasjon er ikke gjenstand for noen restriksjoner.

Advarsel

For å redusere risikoen for brann eller støt, må ikke enheten utsettes for regn eller fuktighet.

For å unngå elektrisk støt må du ikke åpne kabinettet. Service skal bare utføres av kvalifisert personell.

Ingen modifikasjoner av dette utstyret er tillatt.

Advarsel

For å unngå risiko for elektrisk støt skal dette utstyret kun kobles til strømnett med vernejording.

Advarsel

For å koble fra hovedstrømforsyningen, dra ut kontakten.
Ved installasjon av enheten, bygg inn en komplett frakoplingskomponent i ledningen, eller sett kontakten i en lett tilgjengelig stikkontakt i nærheten av enheten.
Ikke plasser det medisinske elektriske utstyret slik at det blir vanskelig å dra ut kontakten.
Hvis det skulle oppstå en feil under drift, betjen frakoplingskomponenten for å slå av strømtilførselen, eller dra ut kontakten.

Symboler på produktene



Se i bruksanvisningen
Følg instruksjonene i bruksanvisningen for deler av enheten hvor dette symbolet vises.



Dette symbolet indikerer produsenten og er plassert ved siden av produsentens navn og adresse.



Dette symbolet indikerer importøren, og vises ved siden av importørens navn og registrerte kontoradresse.



Dette symbolet indikerer EU-representanten og er plassert ved siden av EU-representantens navn og adresse.



Dette symbolet indikerer den ansvarlige personen i Storbritannia, og vises ved siden av den ansvarlige personen i Storbritannias navn og adresse.



Dette symbolet indikerer den sveitsiske autoriserte representanten, og vises ved siden av den sveitsiske autoriserte representantens navn og adresse.



Dette symbolet indikerer det medisinske utstyret i Den europeiske union.



Dette symbolet indikerer produksjonsdatoen.



Dette symbolet indikerer serienummeret.



Dette symbolet indikerer utstyrets Unik produktidentifisering (UDI), og vises ved siden av strekkoden som representerer utstyrets Unik produktidentifikasjon.



Dette symbolet indikerer ekvipotensialpluggen som kobler alle de ulike delene av systemet til samme potensial.

Temperatur ved lagring og transport
Dette symbolet indikerer akseptabelt temperaturområde for lagrings- og transportmiljøer.

Fuktighet ved lagring og transport
Dette symbolet indikerer akseptabelt fuktighetsområde for lagrings- og transportmiljøer.

Lufttrykk ved lagring og transport
Dette symbolet indikerer akseptabelt område for lufttrykk for lagrings- og transportmiljøer.

Dette symbolet indikerer en skarp kant.

For tilbehør

LOT Dette symbolet indikerer batchkoden.

Dette symbolet indikerer "Ikke bruk mer enn én gang".

For kunder i Europa

Enhver alvorlig hendelse som har inntruffet i forhold til enheten skal rapporteres til produsenten og til den kompetente myndigheten i medlemslandet der brukeren og/eller pasienten har tilhørighet.

Viktige advarsler og merknader for bruk i medisinske omgivelser

1. Alt utstyr tilkoplet denne enheten, skal være sertifisert i henhold til standarden IEC 60601-1, IEC 60950-1, IEC 62368-1, IEC 60065 eller andre relevante IEC-/ISO-standarder som er aktuelle for utstyret.

2. Videre skal alle konfigurasjoner samsvare med systemstandarden IEC 60601-1. Alle som kobler tilleggsutstyr til signalinngangsdelen eller signalutgangsdelen konfigurerer et medisinsk system, og er derfor ansvarlige for at systemet samsvarer med kravene i systemstandarden IEC 60601-1. Hvis du er i tvil, må du konsultere kvalifisert Sony servicepersonell.

3. Lekkasjestrømmen kan øke når enheten er koblet til annet utstyr.

4. For alt tilleggsutstyr som er koblet til enheten som drives fra strømnettet, og som ikke er i samsvar med standarden IEC 60601-1, skal det være montert en isolasjonstransformator som er i samsvar med standarden IEC 60601-1, og det aktuelle utstyret skal være koblet til strømnettet via transformatoren.

5. Denne enheten genererer, bruker og kan utstråle radiofrekvensenergi. Hvis enheten ikke kan installeres og brukes i henhold til brukerhåndboken, kan dette føre til interferens med annet utstyr. Hvis denne enheten forårsaker interferens (noe som kan avgjøres ved å plugge ut strømledningen fra enheten), kan du prøve å gjøre følgende:
   – Flytt enheten bort fra det mottakelige utstyret.
   – Plugg denne enheten og det mottakelige utstyret i forskjellige forgreningskoplinger.
   For mer informasjon, rådfør deg med kvalifisert Sony servicepersonell.
   (Gjeldende standard: IEC 60601-1-2)

Viktige merknader om elektromagnetisk kompatibilitet ved bruk i helsesektoren

- Produktet UP-X899MD krever at det tas spesielle forholdsregler med hensyn til elektromagnetisk kompatibilitet, og den må installeres og tas i bruk i samsvar med informasjonen om elektromagnetisk kompatibilitet i bruksanvisningen.
- Produktet UP-X899MD er konstruert for bruk i et helsefaglig miljø.
- Bærbart og mobilt radiokommunikasjonsutstyr, som f.eks. mobiltelefoner, kan forstyrre produktet UP-X899MD.

Advarsel

- Bærbart RF-kommunikasjonsutstyr skal ikke brukes nærmere enn 30 cm fra noen del av UP-X899MD. Ellers kan det medføre reduserte ytelser for dette utstyret.
- Hvis produktet UP-X899MD skal brukes rett ved siden av eller stablet med annet utstyr, må det verifiseres at den fungerer som den skal i den konfigurasjonen den vil bli brukt i.
- Bruk av annet tilbehør og andre kabler enn spesifisert, med unntak av reservedeler solgt av Sony Corporation, kan resultere i økt stråling fra eller redusert immunitet mot stråling for produktet UP-X899MD.

<table>
<tr><th colspan="3">Veiledning og produsenterklæring – elektromagnetisk stråling</th></tr>
<tr><td colspan="3">Produktet UP-X899MD er konstruert for bruk i det elektromagnetiske miljøet som er spesifisert nedenfor. Kunden eller brukeren av produktet UP-X899MD må forvisse seg om at den brukes i et slikt miljø.</td></tr>
<tr><td>Strålingstest</td><td>Kompatibilitet</td><td>Elektromagnetisk miljø – en veiledning</td></tr>
<tr><td>Utsendelse av radiofrekvente stråler

CISPR 11</td><td>Gruppe 1</td><td>Produktet UP-X899MD bruker radiofrekvent energi kun for sine interne funksjoner. Utsendelsen av radiofrekvente stråler er derfor meget lavintensiv, og innebærer ikke noen sannsynlighet for interferens med elektronisk utstyr i nærheten.</td></tr>
<tr><td>Utsendelse av radiofrekvente stråler

CISPR 11
CISPR 32</td><td>Klasse B</td><td rowspan="3">Produktet UP-X899MD passer til bruk i alle omgivelser, inklusive boliger og slike som er direkte tilkoblet det offentlige lavspenningsnettet som forsyner bolighus med strøm.</td></tr>
<tr><td>Utsendelse av harmoniske strømmer

IEC 61000-3-2</td><td>Klasse A</td></tr>
<tr><td>Spenningsfluktuasjoner/ flimmer

IEC 61000-3-3</td><td>Oppfyller kravene</td></tr>
</table>

Veiledning og produsenterklæring – immunitet mot elektromagnetisk stråling			
Produktet UP-X899MD er konstruert for bruk i det elektromagnetiske miljøet som er spesifisert nedenfor. Kunden eller brukeren av produktet UP-X899MD må forvisse seg om at den brukes i et slikt miljø.			
Immunitetsprøving	IEC 60601 prøvingsnivå	Kompatibilitetsnivå	Elektromagnetisk miljø – en veiledning
Elektrostatisk utladning (ESD) IEC 61000-4-2	±8 kV kontakt ±15 kV luft	±8 kV kontakt ±15 kV luft	Gulv bør være av tre, betong eller keramikkfliser. Hvis gulvene er dekket med syntetisk materiale, anbefales en relativ luftfuktighet på minst 30%.
Elektrisk hurtig transient/burst IEC 61000-4-4	±2 kV for strømforsynings-ledninger ±1 kV for inngangs-/ utgangsledninger	±2 kV for strømforsynings-ledninger ±1 kV for inngangs-/ utgangsledninger	Nettstrømkvaliteten bør være som for et vanlig næringslivs- eller sykehusmiljø.
Overspenning IEC 61000-4-5	±1 kV linje(r) til linje(r) ±2 kV linje(r) til jord	±1 kV differensialmodus ±2 kV fellesmodus	Nettstrømkvaliteten bør være som for et vanlig næringslivs- eller sykehusmiljø.
Spenningsfall, korte avbrudd og spennings-variasjoner på strømforsyningens inngangsledninger IEC 61000-4-11	0% U_T (100% fall i U_T) for 0,5/1 sykler [a] 40% U_T (60% fall i U_T) for 5 sykler 70% U_T (30% fall i U_T) for 25/30 sykler [a] (i 0,5 sek) 0% U_T (100% fall i U_T) for 250/300 sykler [a] (i 5 sek)	0% U_T (100% fall i U_T) for 0,5/1 sykler [a] 40% U_T (60% fall i U_T) for 5 sykler 70% U_T (30% fall i U_T) for 25/30 sykler [a] (i 0,5 sek) 0% U_T (100% fall i U_T) for 250/300 sykler [a] (i 5 sek)	Nettstrømkvaliteten bør være som for et vanlig næringslivs- eller sykehusmiljø. Hvis brukeren av produktet UP-X899MD trenger kontinuerlig bruk under brudd på nettstrømmen, anbefales det å drive produktet UP-X899MD med strøm fra en avbruddsfri strømforsyning eller et batteri.
Kraftfrekvens (50/60 Hz) magnetisk felt IEC 61000-4-8	30 A/m	30 A/m	Magnetfeltene ved kraftfrekvensen bør være på karakteristiske nivåer for et typisk sted i et typisk næringslivs- eller sykehusmiljø.
Nærhetsmagnetfelt IEC 61000-4-39	65 A/m 134,2 kHz Pulsmodulasjon 2,1 kHz 7,5 A/m 13,56 MHz Pulsmodulasjon 50 kHz	65 A/m 134,2 kHz Pulsmodulasjon 2,1 kHz 7,5 A/m 13,56 MHz Pulsmodulasjon 50 kHz	Nærhetsmagnetfeltene til UP-X899MD bør være på karakteristiske nivåer for et typisk sted i et typisk næringslivs- eller sykehusmiljø.
MERK: U_T er vekselstrømsnettspenningen før påtrykking av prøvingsnivået.			
a For eksempel vil 10/12 tilsvare 10 sykler ved 50 Hz eller 12 sykler ved 60 Hz.			

Veiledning og produsenterklæring – immunitet mot elektromagnetisk stråling			
Produktet UP-X899MD er konstruert for bruk i det elektromagnetiske miljøet som er spesifisert nedenfor. Kunden eller brukeren av produktet UP-X899MD må forvisse seg om at den brukes i et slikt miljø.			
Immunitetsprøving	IEC 60601 prøvingsnivå	Kompatibilitetsnivå	Elektromagnetisk miljø – en veiledning
			Bærbart og mobilt radiokommunikasjonsutstyr bør ikke brukes nærmere noen del av produktet UP-X899MD, inklusive kabler, enn den anbefalte avstanden, beregnet ved hjelp av likningen for avstanden ved ulike senderfrekvenser. **Anbefalt avstand**
Ledningsbundne radiofrekvenser IEC 61000-4-6	3 Vrms 150 kHz til 80 MHz utenfor ISM-bånd [c]	3 Vrms	$d = 1{,}2\sqrt{P}$
	6 Vrms 150 kHz til 80 MHz i ISM-bånd [c]	6 Vrms	
Utstrålte radiofrekvenser IEC 61000-4-3	3 V/m 80 MHz til 2,7 GHz	3 V/m	IEC 60601-1-2: 2007 $d = 1{,}2\sqrt{P}$ 80 MHz til 800 MHz $d = 2{,}3\sqrt{P}$ 800 MHz til 2,5 GHz IEC 60601-1-2: 2014 + A1: 2020 $d = 2{,}0\sqrt{P}$ 80 MHz til 2,7 GHz Hvor P er senderens maksimale nominelle utgangseffekt i watt (W) i henhold til produsenten av senderen, og d er den anbefalte avstanden i meter (m). Feltstyrker fra faste radiosendere, som fastslått i en elektromagnetisk feltstudie, [a] bør være lavere enn kompatibilitetsnivået i hvert enkelt frekvensområde. [b] Interferens kan forekomme i nærheten av utstyr merket med følgende symbol: 
MERK 1: Ved 80 MHz og 800 MHz gjelder det høyeste frekvensområdet. MERK 2: Disse retningslinjene gjelder kanskje ikke i alle situasjoner. Elektromagnetisk utbredelse påvirkes av absorpsjon og refleksjon fra strukturer, gjenstander og personer.			

a Feltstyrker fra faste sendere, som f.eks. basestasjoner for radiotelefoner (mobiltelefoner/trådløse telefoner) og landbaserte mobile radioer, amatørradio, AM- og FM-radiosendinger og TV-sendinger kan ikke forutsies nøyaktig på teoretisk grunnlag. For å vurdere det elektromagnetiske miljøet som følge av faste radiofrekvente sendere, bør det vurderes å gjennomføre en elektromagnetisk feltstudie. Hvis den målte feltstyrken på stedet der produktet UP-X899MD brukes, overstiger det gjeldende RF-kompatibilitetsnivået ovenfor, må det verifiseres at produktet UP-X899MD fungerer som den skal. Hvis det registreres noe unormalt, kan det være nødvendig med ekstratiltak, som f.eks. å snu eller flytte produktet UP-X899MD.

b Over frekvensområdet 150 kHz til 80 MHz bør feltstyrkene være mindre enn 3 V/m.

c ISM (industri, vitenskap og medisin)-båndene mellom 150 kHz og 80 MHz er 6,765 MHz til 6,795 MHz; 13,553 MHz til 13,567 MHz; 26,957 MHz til 27,283 MHz; og 40,66 MHz til 40,70 MHz.

Anbefalt avstand mellom bærbart og mobilt RF-kommunikasjonsutstyr og produktet UP-X899MD

Produktet UP-X899MD er konstruert for bruk i et elektromagnetisk miljø der utstrålte, radiofrekvente forstyrrelser er under kontroll. Kunden eller brukeren av produktet UP-X899MD kan bidra til å motvikre elektromagnetisk interferens ved å sørge for at minsteavstanden mellom bærbart og mobilt RF-kommunikasjonsutstyr (sendere) og produktet UP-X899MD overholdes som anbefalt nedenfor, i henhold til kommunikasjonsutstyrets maksimale utgangseffekt.

Nominell, maksimal utgangseffekt for senderen W	Avstand i henhold til senderens frekvens m				
	IEC 60601-1-2 : 2007			IEC 60601-1-2 : 2014 + A1: 2020	
	150 kHz til 80 MHz $d = 1,2 \sqrt{P}$	80 MHz til 800 MHz $d = 1,2 \sqrt{P}$	800 MHz til 2,5 GHz $d = 2,3 \sqrt{P}$	150 kHz til 80 MHz $d = 1,2 \sqrt{P}$	80 MHz til 2,7 GHz $d = 2,0 \sqrt{P}$
0,01	0,12	0,12	0,23	0,12	0,20
0,1	0,38	0,38	0,73	0,38	0,63
1	1,2	1,2	2,3	1,2	2,0
10	3,8	3,8	7,3	3,8	6,3
100	12	12	23	12	20

For sendere med en nominell utgangseffekt som ikke er oppført ovenfor, kan den anbefalte avstanden d i meter (m) estimeres ved hjelp av likningen for avstanden ved ulike senderfrekvenser, der P er senderens maksimale nominelle utgangseffekt i watt (W) i henhold til produsenten av senderen.

MERK 1: Ved 80 MHz og 800 MHz gjelder avstanden for det høyeste frekvensområdet.

MERK 2: Disse retningslinjene gjelder kanskje ikke i alle situasjoner. Elektromagnetisk utbredelse påvirkes av absorpsjon og refleksjon fra strukturer, gjenstander og personer.

Veiledning og produsenterklæring – immunitet mot elektromagnetisk stråling					
Produktet UP-X899MD er konstruert for bruk i et elektromagnetisk miljø der utstrålte, radiofrekvente forstyrrelser er under kontroll. Bærbart RF-kommunikasjonsutstyr skal ikke brukes nærmere enn 30 cm fra noen del av UP-X899MD. Ellers kan det medføre reduserte ytelser for dette utstyret.					
Immunitetsprøving	Bånd [a]	Tjeneste [a]	Modulering	IEC 60601 prøvingsnivå	Kompatibilitets-nivå
Nærhetsfelt fra trådløst RF-kommunikasjonsutstyr IEC 61000-4-3	380 – 390 MHz	TETRA 400	Pulsmodulasjon 18 Hz	27 V/m	27 V/m
	430 – 470 MHz	GMRS 460 FRS 460	FM ±5 kHz avvik 1 kHz sinus	28 V/m	28 V/m
	704 – 787 MHz	LTE-bånd 13, 17	Pulsmodulasjon 217 Hz	9 V/m	9 V/m
	800 – 960 MHz	GSM 800/900 TETRA 800 iDEN 820 CDMA 850 LTE-bånd 5	Pulsmodulasjon 18 Hz	28 V/m	28 V/m
	1700 – 1990 MHz	GSM 1800 CDMA 1900 GSM 1900 DECT LTE-bånd 1, 3, 4, 25 UMTS	Pulsmodulasjon 217 Hz	28 V/m	28 V/m
	2400 – 2570 MHz	Bluetooth WLAN 802.11 b/g/n RFID 2450 LTE-bånd 7	Pulsmodulasjon 217 Hz	28 V/m	28 V/m
	5100 – 5800 MHz	WLAN 802.11 a/n	Pulsmodulasjon 217 Hz	9 V/m	9 V/m
MERK: Disse retningslinjene gjelder kanskje ikke i alle situasjoner. Elektromagnetisk utbredelse påvirkes av absorpsjon og refleksjon fra strukturer, gjenstander og personer.					
a For noen tjenester er kun uplink-frekvenser inkludert.					

Forsiktig

Når du kaster utstyret eller tilbehør, må du følge lovene i området eller landet du befinner deg i, samt eventuelle regler i det aktuelle sykehuset om forurensning av miljøet.

Advarsel på strømkopling

Bruk en strømledning fra strømnettet.

1. Bruk godkjent strømledning (3-veis hovednettledning)/kontakt for apparat/kontakt med godskontakter som samsvarer med sikkerhetsforskriftene til hvert land ved behov.
2. Bruk strømledningen (3-veis hovednettledning)/kontakt for apparat/kontakt som samsvarer med gitte verdier (spenning, ampere).

Hvis du har spørsmål angående bruken av ovennevnte strømledning/kontakt/plugg for apparat, vennligst konsulter kvalifisert servicepersonell.

For kundene i Norge

Dette utstyret kan kobles til et IT-strømfordelingssystem.

Viktig

Navneplaten er plassert på bunnen.

Forsiktig

Ikke bruk enheten i et miljø med MR (Magnetic Resonance)-utstyr.
Det kan forårsake en feil, brann eller uønsket bevegelse.

Dette utstyret er ikke egnet for bruk på steder der det vil være barn tilstede.

Oversikt

Denne enheten er en skriver som skriver ut bilder ved å varme opp et termisk hode i samsvar med mottatte bildedata, og presser hodet mot et spesielt termisk utskriftspapir for å skrive ut bildet på papiret. Den har følgende karakteristikker.

Stillegående, høy kvalitet, rask utskrift
- Et tynn-film termisk hode med innebygd IC-enhet med høy hastighet skriver ut bilder med høy oppløsning på opp til 12,8 punkter/mm.
- Utskrift av høykvalitetsbilder (960 × 1280 punkter) er tilgjengelig ved utskrift med cirka 2 sekunder per bilde ved utskrift med høy hastighet (når [HI] er valgt under [-SPEED] i [CONFIG.]-menyen).
- Monokrom utskrift med opp til 256 gråtoner er tilgjengelig.
- Innebygde kretser for temperaturkorreksjon hindrer temperaturendringer som kan forårsake uklare utskrifter.

Merk

Utskriftsmodusen går til strømsparemodus (LOW) ved omgivelsenstemperaturer på 15 °C eller lavere.

Kan skrive ut fra videoutstyr eller datamaskin
Du kan skrive ut med videosignaler fra både NTSC og PAL. I tillegg har denne enheten en USB-kontakt (type C) som tilsvarer Hi-Speed USB (USB 2.0-kompatibel), slik at du kan skriver ut et digitalt bilde fra datamaskinen.
Det er ikke nødvendig å gjøre innstillinger for å skifte mellom utskrift fra videoutstyr og utskrift fra datamaskin.

Forbedret gammakurve
Fire nye gammakurver er nå tilgjengelig. Du kan også skifte til gammakurven som tilsvarer forrige modell ved å velge [898/897] under [-DRIVER] i [DIGITAL]-menyen.

Bildelagring til USB-flashstasjon
Denne enheten en OPTION-kontakt (USB type A) som tilsvarer Hi-Speed USB (USB 2.0-kompatibel), slik at du kan lagre et bilde til en USB-flashstasjon. Merk at justeringer som gjøres med CONTR/BRIGHT-knappen ikke fungerer for bilder som er lagret på en USB-flashstasjon.

Enkel innlegging av papir
Fri tilgang til dørpanelet gjør at du kan legge papir i enheten for enkel påfylling.

Plassering og funksjon for deler og betjeningsenheter

For flere detaljer, se sidenummer for referanse i parentesen ( ).

Frontpanel

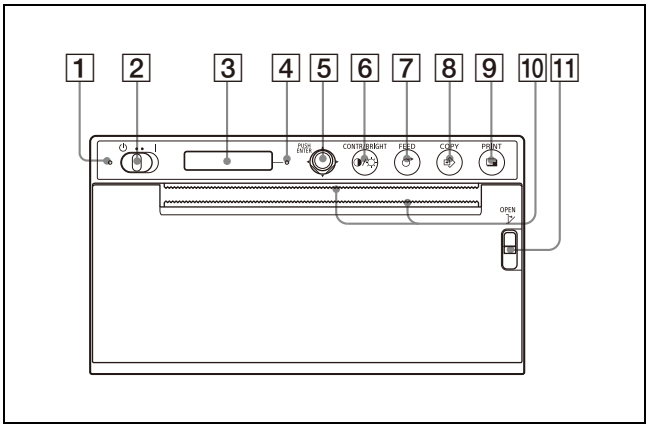

1 **Standby-LED**
Lyser oransje under standby.
Slå av når standby/ON-bryteren er satt til på og strømmen er slått på.

2 **(Standby) / I (ON)-bryter (17, 19, 26, 31)**
Sett bryteren til **I**-siden, strømmen slås på og bakgrunnsbelysningen på LCD-skjermen lyser hvitt. Sett bryteren til -siden for å gå inn i standbymodus.

Merk

Når standby/ON-bryteren er satt til standby, eller når du slår hovedstrømmen av og på igjen, vent i omtrent fem sekunder og slå på enheten.

3 **LCD (19, 23)**
Under bruk av menyene vises menyelementer og innstillinger.

4 **Alarm-LED**
Lyser i oransje når en feil oppstår.
Feilmeldingen vises på LCD-en.

5 **Menyspak (26, 32)**
Brukes til å betjene menyene.

6 **/ CONTR/BRIGHT (kontrast/lysstyrke)-knapp (22)**
Justere kontrast og lysstyrke på utskriftene.
Hvert trykk på knappen skifter mellom menyene [CONT] (kontrast) og [BRIG] (lysstyrke).

7 **FEED-knappen (18, 21)**
Hold nede for å mate papir.
Enheten vil fortsette å mate papir så lenge du holder FEED-knappen nede. Når en utskriftsjobb er i gang, trykk for å avbryte jobben.

8 **COPY-knappen (21)**
Trykk for å skrive ut en ny kopi av forrige utskrift.
Du kan kun få én kopi hver gang du trykker på denne knappen, uansett hvilken innstilling for utskriftsmengde som er angitt i menyen.

9 **PRINT-knappen (19, 29)**
Trykk for å skrive ut bildet som vises i øyeblikket på videoskjermen når et videosignal foreligger.

10 **Papirkuttere**
Brukes til å kutte papiret etter utskrift.
Kuttere er plassert over og under utgangsåpningen.

11 **OPEN-spak (17)**
Trykk spaken ned for å åpne dørpanelet.
Spaken kan betjenes også når strømledningen ikke er tilkoblet, og når enheten er i standby.

Bakpanel

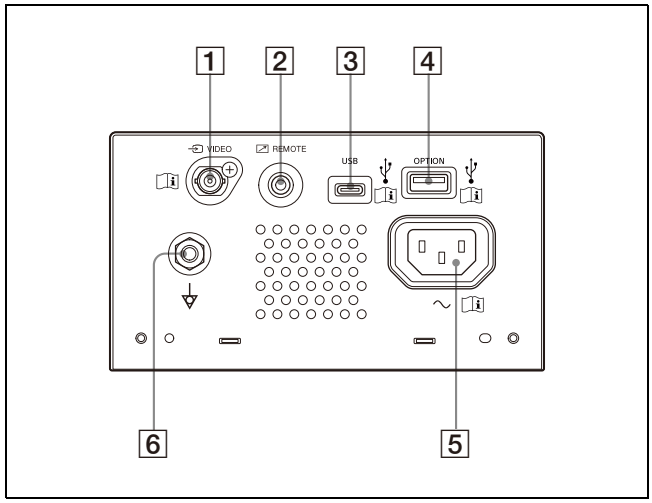

1 **VIDEO inngangskontakt (BNC-type)**
Koble til videoutgangskontakten for videoutstyret.

Forsiktig
Ikke ta på denne terminalen og pasienter samtidig.
Dette kan føre til en dannelse av en spenning som kan være skadelig for pasienter hvis enheten får en feil.
Koble alltid fra strømledningen før du kobler til og fra kontakter.

2 **REMOTE (fjernkontroll)-kontakt (14)**
Brukes til betjening med fjern bryter, osv.

3 **USB-kontakt (type C)**
Kobler til en datamaskin som er utstyrt med USB-grensesnitt, med en USB-kabel som er kompatibel med Hi-Speed USB (selges separat).

4 **OPTION-kontakt (USB type A) (29)**
Koble til en USB-flashstasjon.
Denne kontakten leverer også strøm til valgfritt tilbehør.

Merk

Bruk en USB-flashstasjon som er formatert med FAT32.

5 **AC IN-kontakt**
Bruk en spesifisert strømledning.

6 **Ekvipotensialplugg**
Brukes til å koble til ekvipotensialpluggen for å bringe de ulike delene av systemet til samme potensial.

Merk

Både en USB-kontakt og en OPTION-kontakt brukes for å koble til det trådløse utskriftssystemet UPA-WU10 (selges separat).

For tilkoblingsinstruksjoner, se "Koble til UPA-WU10" (side 15).

Koble til en datamaskin

Advarsel

Bruk av denne enheten til medisinske formål
Dette utstyret har kontakter som ikke er isolert. Ikke koble til andre enheter enn de som tilfredsstiller IEC 60601-1.
Når en IT-enhet eller en AV-enhet som bruker vekselstrøm er tilkoblet, kan det oppstå strømlekkasje som kan føre til elektrisk støt for pasienten eller operatøren.
Hvis bruk av en slik enhet er uunngåelig, skal enhetens strømforsyning isoleres ved å koble til en isolasjonstransformator, eller ved å koble en transformator mellom tilkoblingskablene.
Etter gjennomføring av disse tiltakene skal man bekrefte at den reduserte risikoen nå tilfredsstiller IEC 60601-1.

Merknader

- Koble til enheten etter at strømledningen er koblet fra.
- Kople til nettstrømmen til slutt.
- Før du kobler enheten til en datamaskin, slå av enheten, datamaskinen, skjermen og alle andre periferienheter som er koblet til datamaskinen.
- Før du kobler enheten til en datamaskin, koble fra strømledningen på enheten.
  Strømledningen skal kobles til enheten først etter at enheten er koblet til datamaskinen.
- Følg tilkoblingsprosedyrene som er beskrevet i datamaskinens håndbok.
- Sørg for at kablene er riktig tilkoblet i begge ender.
- Enhetens driverprogramvare som er levert med enheten, egner seg ikke for tilkobling av enheten i et nettverk.
- Driften av skriveren er ikke garantert ved tilkobling til datamaskinen med en USB-kabel via en hub.
- To eller flere enheter kan ikke kobles til én enkelt datamaskin.

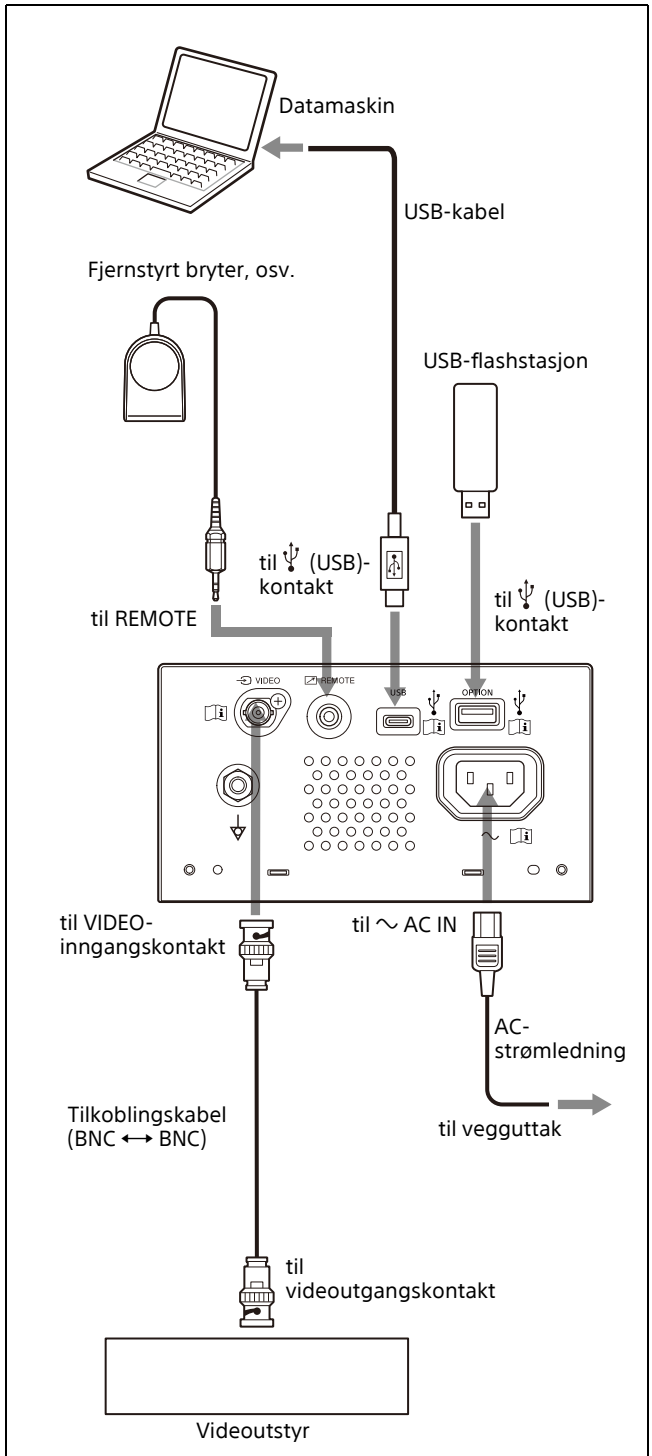

For detaljer om å koble til det trådløse utskriftssystemet UPA-WU10, se "Koble til UPA-WU10" (side 15).

Installere skriverdriveren på datamaskinen

Når du bruker Windows 10/11, installer den leverte skriverdriveren på datamaskinen før du kobler datamaskinen til enheten. For instrukser for installasjon, se i "Installasjons- og oppsettveiledning" på den medfølgende CD-ROM-en og i Readme-filen.
Du kan også skrive ut med driver for UP-X898MD, UP-D898MD eller UP-D897 ved å velge [DRV:898] eller [DRV:897] under [-DRIVER] i [DIGITAL]-menyen (side 25).

Merk

Når denne enheten er slått på må du sørge for at datamaskinen som er koblet til denne enheten ikke går i hvilemodus (suspendert) eller dvalemodus. Det kan forårsake funksjonsfeil.

Koble til UPA-WU10

For å bruke det trådløse utskriftssystemet UPA-WU10 (selges separat), kreves det to USB-kabler for å koble skriveren til UPA-WU10 trådløs utskriftsmottaker (UPA-WU10R).

Merk

Før du kobler skriveren til UPA-WU10, sørg for at du har installert skriverdriveren på datamaskinen.

Kabler

- Hi-Speed USB-kompatibel USB Type-A til Type-C-kabel (følger ikke med)
- USB-kabel følger med UPA-WU10 (USB Type-A til Type-B)

1 Bruk USB-kablene ovenfor for å koble skriveren til den trådløse utskriftsmottakeren.

① Bruk USB Type-A til Type-C-kabelen til å koble skriverens USB-kontakt (Type-C) til UPA-WU10 PRINTER-kontakten (Type-A).

② Bruk USB-kabelen som følger med UPA-WU10 for å koble skriverens OPTION-kontakt (Type-A) til den trådløse utskriftsmottakerens ⎓ (DC IN)-kontakt (Type-B).

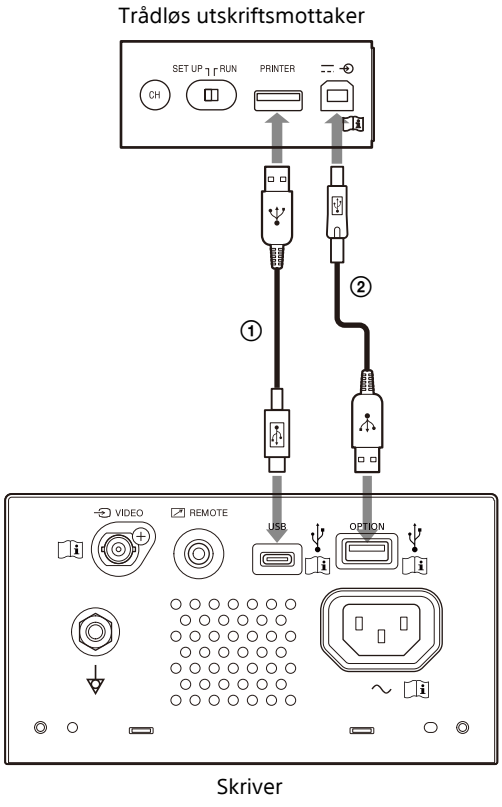

2 Konfigurer UPA-WU10 som beskrevet i bruksanvisningen for UPA-WU10.

Papir

Bruk kun Sony UPP-110S/110HD/110HG papir som er beregnet for bruk med denne enheten. Høy utskriftskvalitet kan ikke garanteres hvis noen annen papirtype brukes i denne enheten, og annen papirtype kan skade enheten.
Du kan ikke bruke UPP-110HA som spesifisert for skriveren i UP-880/890MD-serien.

Papir du kan bruke

Skriverpapirets karakteristikker er som følger.

Utskriftskarakteristikker	Papirtype
TYPE I (normal)	UPP-110S
TYPE II (høy tetthet)	UPP-110HD
TYPE V (høy glans)	UPP-110HG

Merknader om oppbevaring og håndtering av papir



Ikke bruk mer enn én gang
Det kan føre til funksjonsfeil og påvirke utskriftsresultatene negativt.

Oppbevaring av ubrukt papir
Oppbevar papir på følgende steder. Oppbevaring andre steder kan føre til misfarging av papiret.
- Et kjølig, mørkt sted med temperatur under 30 °C
- Et mørkt, tørt sted uten sollys eller innendørs belysning
- Et sted hvor det ikke kommer i kontakt med alkohol eller andre flyktige organiske løsemidler, cellofanteip, vinylklorid osv.

Legge inn papir
- Håndter papiret forsiktig ved innlegging slik at du ikke berører utskriftsflaten med fingrene. Undersøkelsesgel, fingeravtrykk eller svette kan føre til at bilder blir uklare.
- Etter fjerning av etiketten fra forkant av papiret, trekk papiret ut 15 cm – 20 cm før utskrift. Lim fra etiketten på papiret kan ødelegge en utskrift.
- Hvis du gjenbruker papir som har vært fjernet, skal du trekke ut 15 cm – 20 cm før utskrift. Hvis det finnes støv eller lignende, kan bildet bli ødelagt.

Oppbevaring av utskrifter
- Oppbevar papir på følgende steder. Oppbevaring andre steder kan føre til misfarging eller at utskrifter falmer.
  – Et kjøling og mørkt sted, ved under 30 °C (Oppbevares mellom papir som ikke inneholder plast, eller i en polypropylenlomme eller lignende.)
  – Et tørt sted uten direkte sollys eller innendørs belysning
  – Et sted hvor det ikke kommer i kontakt med alkohol eller andre flyktige organiske løsemidler, cellofanteip, vinylklorid osv.
- Ikke stable papir sammen med våte diazo-kopier (blåkopier). Sørg også for at utskriftssidene av papirer ikke vender mot hverandre. Det kan føre til misfarging av papir eller at utskrifter falmer.
- Ved liming av papir, bruk dobbeltsidig teip eller vannbasert lim.

Avfallshåndtering av papir
Ikke brenn papiret.
Avfallshåndtering av papiret må utføres i samsvar med relevante lokal og nasjonal lovgivning og aktuelle forskrifter for sykehuset.

Legge inn papir

Ved innlegging av papir må du sørge for å følge merknadene og symbolene på enheten.

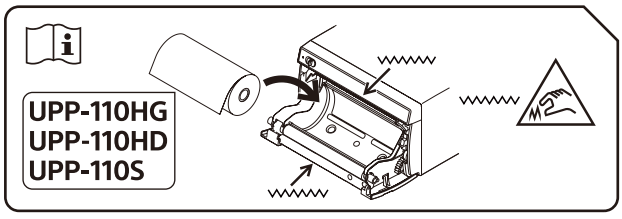

Forsiktig
Papirkuttere er montert i enheten. Ved mating av papir må du ikke berøre papirkutterne. Berøring av papirkutterne kan føre til personskade.

Forsiktig
Ikke berør innsiden av døren og pasienten samtidig.
Ved en feil med enheten, kan det generere spenning som kan være skadelig for pasienten.

Merknader

- Før innlegging av papir, se "Papir" (side 16).
- Pass på å ikke berøre utskriftsflaten med fingrene når du legger inn papir. Undersøkelsesgel, fingeravtrykk, svette og bretter kan redusere utskriftskvaliteten, som f.eks. uklare bilder.
- Ikke bruk noe annet papir enn UPP-110S/110HD/110HG-papir (side 16).
- Sørg for å sette [-PP.TYPE] under [CONFIG.]-menyen til det papiret som brukes. (side 25) Du kan bekrefte gjeldende valgt media på LCD-en. For informasjon, se "Gjeldende valgt papir" (side 19).

Forsiktig

Papirkuttere er montert i enheten. Ved mating av papir må du ikke berøre papirkutterne. Berøring av papirkutterne kan føre til personskade.

1 Sett standby/ON-bryteren til ON for å slå på strømmen.
Hvis du ikke har lagt inn papiret vil alarm-LED-en lyse i oransje og meldingen "EMPTY" vises på LCD-en.

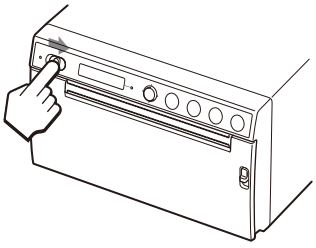

2 Trykk OPEN-spaken ned for å åpne døren.

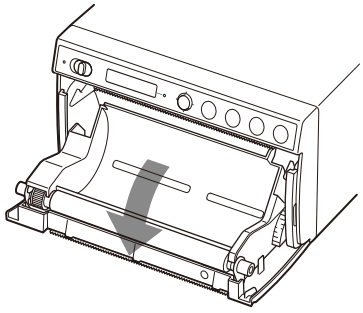

3 Fjern etiketten fra forkanten av papiret, trekk papiret ut cirka 15 cm – 20 cm, og sett deretter papirrullen inn i papirskuffen.

Merk

Når du legger inn/fjerner papiret i/fra papirskuffen, være forsiktig så du ikke mister papiret eller legger papiret på et bord eller andre steder med overflaten på papiret vendt nedover. Ellers kan papiret bli tilsmusset slik at det ikke kan brukes.

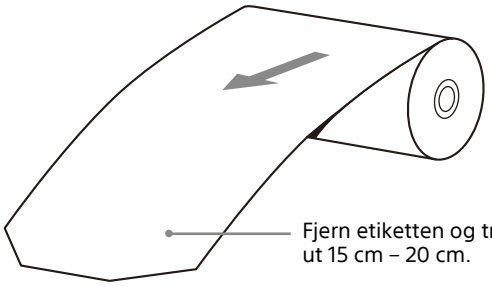

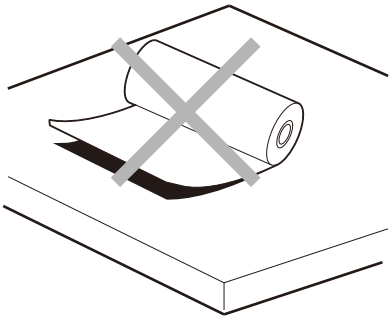

Legg inn papiret i den retningen som vises i diagrammet.
Det er ikke mulig å skrive ut hvis papirer ligger motsatt.

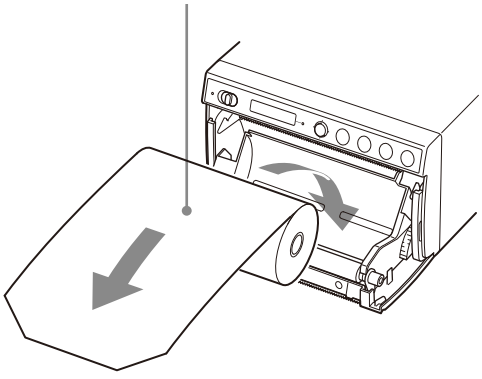

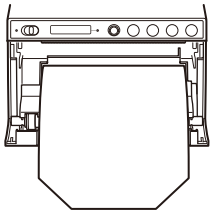

Sørg for at papiret er
plassert rett.

4 Lukk dørpanelet ved å trykke på det.

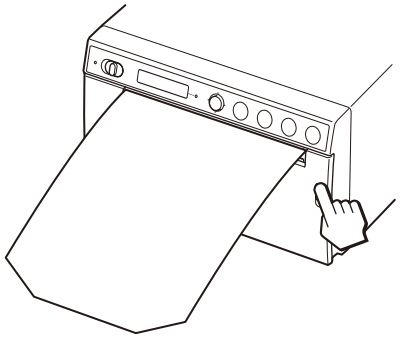

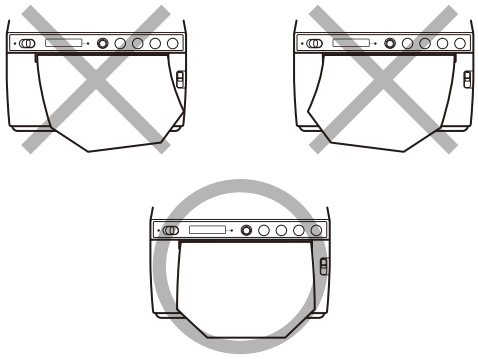

Merknader

- Skjev innlegging av papiret kan forårsake papirstopp.
- Hvis du ikke trakk ut nok papir i trinn 3, trykk på FEED-knappen for å mate litt mer papir ut av enheten, uten å trekke papiret ut.

Starte en utskriftsjobb

Skrive ut fra videoutstyret

Før du starter en utskriftsjobb skal du alltid sjekke følgende punkter:
- Enheten er korrekt tilkoblet? (side 14)
- Papir er lagt inn korrekt? (side 17)
- Menyinnstillinger og justeringer er gjort korrekt? (side 23)
- Videokildesignaler mottas?

Starte en utskriftsjobb

Du kan stille inn utskriftsretning, bildestørrelse og all typer innstillinger for utskrift ved hjelp av menyen.
Dette avsnittet beskriver drift etter fullføring av alle typer innstillinger ved hjelp av menyen.

1 Sett standby/ON-bryteren til ON for å slå på strømmen.
Bakgrunnslyset i LCD-en er hvit, og "READY" vises på LCD-en.
Standby-LED-en som lyste oransje, er slått av.

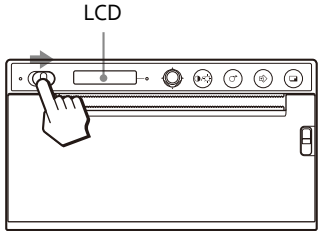

2 Trykk på PRINT-knappen når du vil skrive ut.
Skjermvisningen i det øyeblikket knappen trykkes, blir skrevet ut.
Bildet som vises i det øyeblikket du trykker på PRINT-knappen blir tatt opp til minnet og skrives ut umiddelbart.

Når meldingen vises på LCD-en
Hvis det oppstår et problem lyser alarm-LED-en i oransje, og følgende melding vises.

Melding	Årsak og løsning
EMPTY:XX	Papir er ikke lagt inn. Legge inn papir.
DOOR:XX	Dørpanelet er åpent. Lukk døren.

XX indikerer det valgte papiret.
"S" betyr UPP-110S, "HD" betyr UPP-110HD, og "HG" betyr UPP-110HG.

Når enheten stopper utskriften
Ved utskrift av nesten svarte bilder kontinuerlig, kan beskyttelseskretsen for det termiske hodet slå av enheten for å unngå at det termiske hodet blir overopphetet. I et slikt tilfelle vil meldingen "COOLING" vises på LCD-en. La enheten stå inntil hodet kjøles ned og denne meldingen forsvinner.

Gjeldende valgt papir
Du kan sjekek hvilken papirtype som er valgt på LCD-en. Papirtypen som er valgt i øyeblikket, vises i høyre kant av LCD-en når du trykker ned OPEN-spaken og åpner dørpanelet.

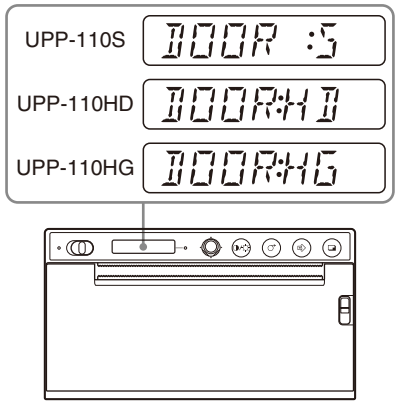

Hvis utskriftsbildet er uklart
Et bilde mer rask bevegelse kan bli uklart når det skrives ut. Hvis det skjer, velg [FIED:ON] i [-FIELD] under [VIDEO]-menyen og skriv ut. Når [FIED:ON] er valgt, blir oppløsningen litt redusert.

Velge utskriftsretningen

Du kan velge utskriftsretningen og bildestørrelsen ved å bruke følgende elementer i [VIDEO]-menyen.

- [-SIDE]: Velger den retningen bildet skal skrives ut i.

Velge utskriftsretningen

Du kan velge utskriftsretningen ved å bruke [-SIDE] under [VIDEO]-menyen.

For å skrive ut i samme retning som den som vises på videoskjermen: Velg [SIDE:OFF].

For å skrive ut bildet rotert med 90 grader mot klokken: Velg [SIDE:ON].

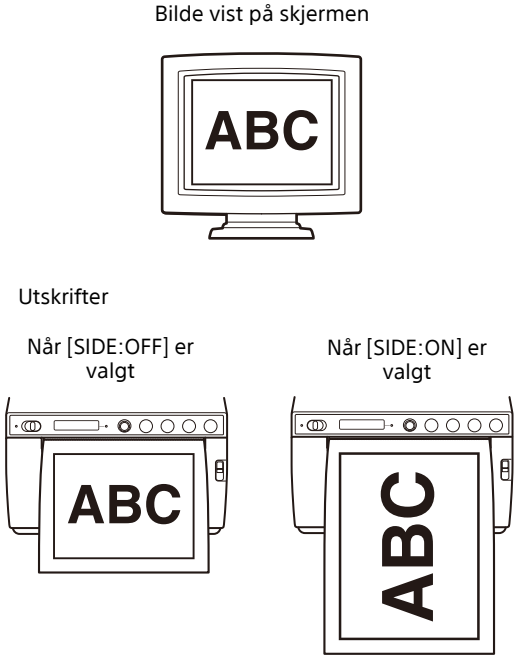

Skrive ut fra datamaskinen

Før du starter en utskriftsjobb skal du alltid sjekke følgende punkter:

- Enheten er korrekt tilkoblet? (side 14)
- Skriverdriver installert? (side 15)
- Papir er lagt inn korrekt? (side 17)
- Menyinnstillinger og justeringer er gjort korrekt? (side 23)

Starte en utskriftsjobb

1 Sett standby/ON-bryteren til ON for å slå på strømmen.
Bakgrunnslyset i LCD-en er hvit, og "READY" vises på LCD-en.
Standby-LED-en som lyste oransje, er slått av.

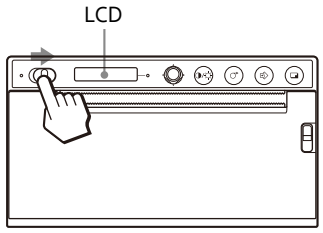

2 Betjen datamaskinen ved å bruke applikasjonsprogramvaren.

Når meldingen vises på LCD-en

Hvis det oppstår et problem lyser alarm-LED-en i oransje, og følgende melding vises.

Melding	Årsak og løsning
EMPTY:XX	Papir er ikke lagt inn. Legge inn papir.
DOOR:XX	Dørpanelet er åpent. Lukk døren.

XX indikerer det valgte papiret.
"S" betyr UPP-110S, "HD" betyr UPP-110HD, og "HG" betyr UPP-110HG.

Når enheten stopper utskriften

Ved utskrift av nesten svarte bilder kontinuerlig, kan beskyttelseskretsen for det termiske hodet slå av enheten for å unngå at det termiske hodet blir overopphetet. I et slikt tilfelle vil meldingen "COOLING" vises på LCD-en. La enheten stå inntil hodet kjøles ned og denne meldingen forsvinner.

Gjeldende valgt papir

Du kan sjekek hvilken papirtype som er valgt på LCD-en. Papirtypen som er valgt i øyeblikket, vises i høyre kant av LCD-en når du trykker ned OPEN-spaken og åpner dørpanelet.

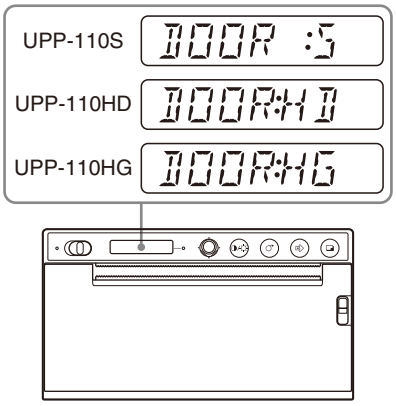

Kutte papir med utskrift

Kutte med øvre papirkutter

Hold i kanten av papiret og kutt papiret oppover i en bue.

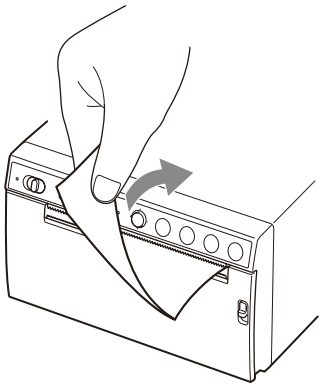

Kutte med nedre papirkutter

Hold i hjørnet av papiret og trekk nedover i en vinkel for å kutte papiret.

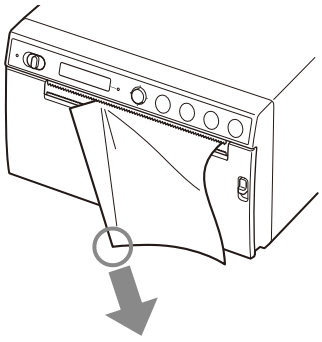

Merknader

- Hvis du kutter papiret ved å trekke horisontalt, vil papiret inne i enheten bli liggende skjevt og kan forårsake mislykket utskrift.
  Hvis papiret blir liggende skjevt, legg papiret inn på nytt på riktig måte. (side 17)
- Når du kutter med nedre papirkutter, blir papiret kanskje ikke kuttet rent hvis man holder i midten av forkanten på papiret.

Avbryte en utskriftsjobb

Trykk på FEED-knappen under utskrift. Utskriften stopper.

Lage kopier av siste utskrift

Trykk på COPY-knappen. Enheten lager en kopi av siste utskrift. Du kan kun få én kopi, uansett hvilken innstilling for utskriftsmengde som er angitt i menyen.

Merknader

- Hvis du trykker på COPY-knappen umiddelbart etter at strømmen er slått på, lyder alarmsummeren fordi ingenting er lagret i minnet.
- Hvis du slår av strømmen vil bildet som er lagret i minnet gå tapt.

Lage flere kopier av samme utskrift

Trykk på COPY-knappen, og trykk på den en gang til mens det første bildet skrives ut. Hver gang du trykker på COPY-knappen høres en kort summerlyd. Opp til 20 kopier kan lages, inkludert første utskrift.

Merk

Antall utskrifter som skrives ut ved å trykke på PRINT-knappen er også inkludert i det maksimale antallet. Hvis du for eksempel trykker på COPY-knappen etter at du trykket på PRINT-knappen fem ganger og gjorde fem utskrifter, vil gjenværende antall mulige kopier av den samme utskriften være 15.

Avbryte kopiering

Trykk på FEED-knappen under utskrift.

Lage kopier i forskjellige retninger

Du kan kopiere det sist lagrede videobildet i en annen retning. Velg retningen i "Velge utskriftsretningen" (side 20), og trykk deretter på COPY-knappen.

Mate papir

For å mate papir, trykk på FEED-knappen. Enheten vil fortsette å mate papir så lenge du holder FEED-knappen nede. Ikke prøv å trekke papir ut av enheten med hendene.

Justere kontrasten og lysstyrken

Du kan justere kontrasten og lysstyrken på utskriftene ved hjelp av CONTR/BRIGHT-knappen og menyspaken.
Hvert trykk på knappen skifter mellom menyene [CONT] (kontrast) og [BRIG] (lysstyrke).

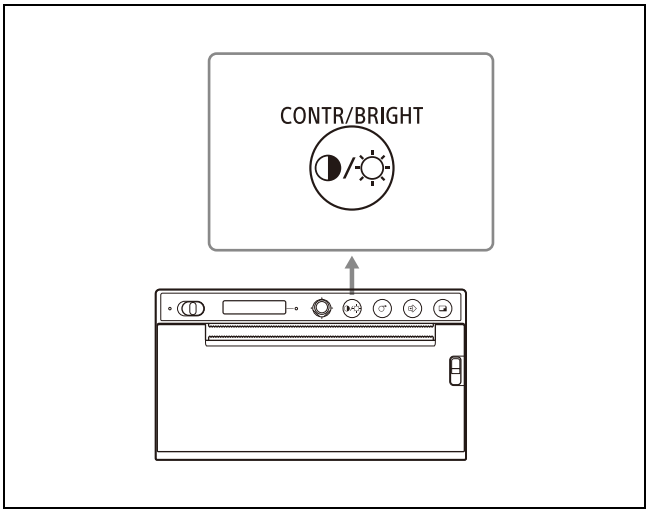

Justere kontrasten

1 Trykk på CONTR/BRIGHT-knappen for å åpen [CONT]-menyen.

2 Bruk menyspaken til å justere kontrasten.
Øke kontrasten: Vipp menyspaken opp. Maksimum er 16.
Redusere kontrasten: Vipp menyspaken ned. Minimum er –16.

Merk

Funksjonen for justering av kontrast tilsvarer [Light] under tetthetskontrollen som finnes i skriverdriveren. Verdien man justerer til ved hjelp av kontrastkontroll (Contrast control) legges til verdien som allerede er satt under [Light].

Justere lysstyrken

1 Trykk på CONTR/BRIGHT-knappen for å åpne [BRIG]-menyen.

2 Bruk menyspaken til å justere lysstyrken.
Øke lysstyrken: Vipp menyspaken opp. Maksimum er 16.
Redusere lysstyrken: Vipp menyspaken ned. Minimum er –16.

Justeringer og innstillinger ved hjelp av menyen

Du kan utføre justeringer og innstillinger i forhold til dine krav. Disse innstillingene og justeringene beholdes selv om enheten slås av.

Menystruktur

Innholdet som vises på LCD-en skifter i sekvens når du betjener menyspaken, som vist i følgende flytkart for menyen, og du kan gjøre innstillinger for hvert enkelt element.

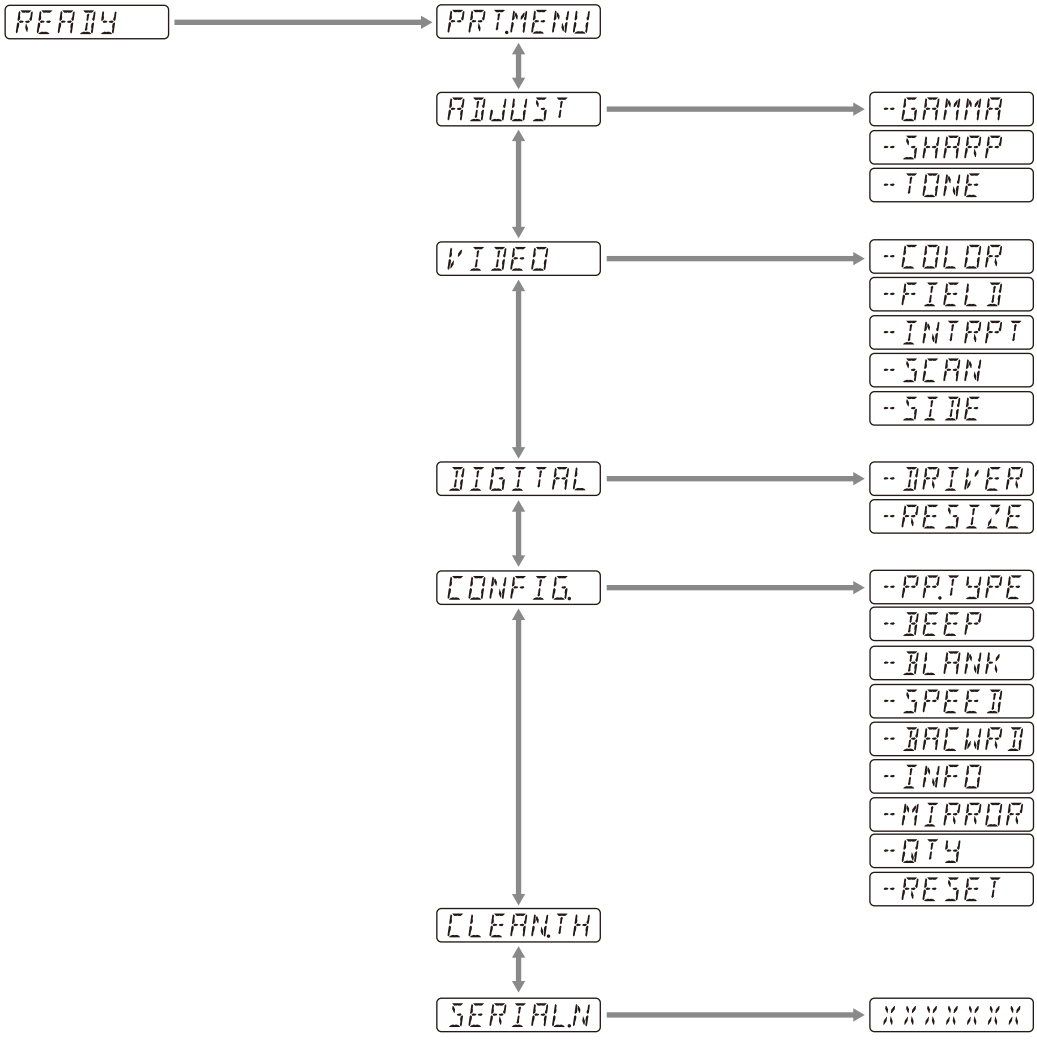

Innholdet som vises på LCD-en skifter i sekvens når du betjener CONTR/BRIGHT-knappen, som vist i følgende flytkart for menyen, og du kan gjøre innstillinger for kontrast og lysstyrke.

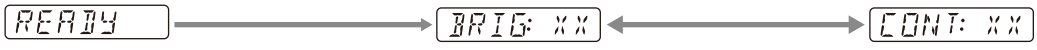

Menyliste

Innstillingene i menyelementene vises i følgende tabell.
Innstillingene som ligger i [ ] er standardinnstillingene.

Punkt	Beskrivelse	Innstilling	
PRT.MENU	Skriver ut gjeldende innstillinger per menyliste.	-MENU:OK	Skriver ut ved å trykke på menyspaken eller vippe den til høyre.
ADJUST	Viser meny for justering av bildekvalitet.	-GAMMA	Velger typen for gamma. GAMA4: Hard gradering-2 GAMA3: Hard gradering [GAMA2]: Standard GAMA1: Myk gradering Når du velger [898/897] i [-DRIVER], skifter gammakurven til den som tilsvarer forrige modell.
		-SHARP	Fremhever konturen på utskriften. Juster skarpheten for utskriften til ett av 15 nivåer, fra 0 til [7] til 14. Jo høyere verdien er, desto mer fremheves konturen. Sett til "0" for å slå den av. Standardverdien er "7".
		-TONE	Justerer tettheten for halvtone. Du kan stille den inn mellom –16 - [0] - +16.
VIDEO	Viser meny for video.	-COLOR	Velg farger, i samsvar med inngangssignalet. COLR:ON: Videosignal for utskrift i farger. [COLR:OFF]: Videosignal for utskrift i svart og hvitt.
		-FIELD	Velg minnemodus. FIED:ON: Unngå uklart bilde ved opptak i rask bevegelse (som f.eks. opptak av en ball som blir slått med et balltre). [FIED:OFF]: Dette er standardinnstillingen.
		-INTRPT	Velg betjening som stopper utskriften. INTR:ON: Hvis du trykker PRINT-knappen igjen for å avbryte en utskriftsoperasjon, og ønsker å skrive ut et skjermbilde i det øyeblikket PRINT-knappen trykkes, velg denne. [INTR:OFF]: Selv om du trykker på PRINT-knappen igjen under en utskriftsoperasjon, vil utskriften fortsette. Hvis du ønsker å skrive ut et skjermbilde i det øyeblikket PRINT-knappen trykkes, etter at utskriftsoperasjonen er avsluttet, velg denne.
		-SCAN[1)]	Velg et bilde som skal skrives ut. Utskriftsområdet blir mindre i følgende rekkefølge SC:WD2 [SC:WD1] SC:NOR
		-SIDE[2)]	Velge den retningen bildet skal skrives ut i. SIDE:ON: Skriver ut bildet rotert med 90 grader mot klokken. [SIDE:OFF]: Skriver ut bildet i samme retning som det vises på videoskjermen.

Punkt	Beskrivelse	Innstilling	
DIGITAL	Viser menyen med innstillinger for utskift fra en datamaskin.	-DRIVER	Velg skriverdriveren som skal brukes for denne enheten. [DRV:899]: Bruk skriverdriveren for UP-X899MD, UP-D899MD. DRV:898: Bruk skriverdriveren for UP-X898MD, UP-D898MD. DRV:897: Bruk skriverdriveren for UP-D897. Hvis en papirstørrelse for 3840×1280 eller 4096×1280 velges med UP-X898MD-/UP-D898MD-driveren eller UP-897-driveren, vil bare den maksimale papirstørrelsen som kan skrives ut på denne enheten (2560×1280) skrives ut. Trådløst utskriftssystem UPA-WU10 kan ikke brukes med [DRV:897].
		-RESIZE	Velg om bildet skal forstørres eller ikke. [RSIZ:OFF]: Skriver ut bildet i sin originale størrelse. RSIZ:ON: Skriver ut bildet i en større størrelse, i tråd med papirstørrelsen som er valgt i skriverdriveren.
CONFIG.	Viser innstillinger for drift.	-PP.TYPE	Velg papiret som skal brukes. [P.TYPE:HG]: Bruk UPP-110HG. P.TYPE:HD: Bruk UPP-110HD. P.TYPE:S: Bruk UPP-110S.
		-BEEP	Velg om driftslyder skal høres. Feilvarsling høres uansett innstillling. BEEP:OFF: Driftslyder høres ikke. [BEEP:ON]: Driftslydene høres.
		-BLANK	Juster lengden på toppens blanke område (BACW:OFF) eller bunnens blanke område (BACW:ON). BLANK:MIN: Minimerer det blanke området. [BLANK:S]: Korter ned det blanke området. BLANK:L: Forlenger det blanke området.
		-SPEED	Velg utskriftshastigheten. Når du bruker UPP-110HD-papiret kan du ikke velge [HI] (utskrift med høy hastighet). LOW: Skriver ut med strømspareinnstilling (lav hastighet). [HI]: Skriver ut med høy hastighet. Skriver ut i LOW-modus ved 15 °C eller lavere.
		-BACWRD[3)]	Velge utskriftsretningen. BACW:ON: Starter utskift i motsatt retning (fra toppen av skjermen). [BACW:OFF]: Starter utskift i normal retning (fra bunnen av skjermen).
		-INFO	Velg om utskriftstilstandene skal skrives ut under bildet. INFO:ADJ: Skriver ut justeringsverdien for bildekvalitet. INFO:STR: Skriver ut banenavn/filnavn for bildet som lagres på USB-flashstasjonen. [INFO:OFF]: Skriver ikke ut informasjon.
		-MIRROR	Skriver ut bildet vendt høyre/venstre. MIRR:ON: Vender bildet høyre/venstre. [MIRR:OFF]: Vender ikke bildet.
		-QTY	Stille inn utskriftsmengde. QTY:[1] - 10: Du kan lage 1 - 10 kopier av den samme utskriften.
		-RESET	Tilbakestill menyelementene til standardinnstilling (initialisering). [RESET:OK]: Tilbakestiller innstillingene til standard.
CLEAN.TH	Starter rengjøring av hodet.	-CLEAN:OK	Starter rengjøring av hodet ved å trykke på menyspaken eller vippe den til høyre.
SERIAL.N	Viser serienummer for produktet.		

1) Området for bildet som skal skrives ut er som følger.

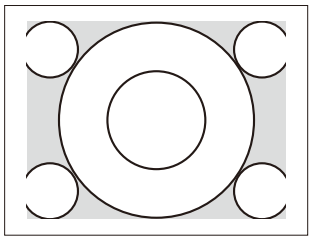

Når "SC:NOR" er valgt

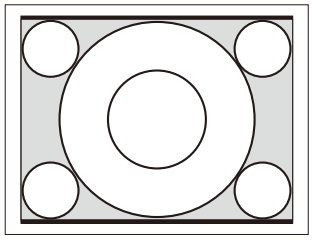

Når "SC:WD1" er valgt

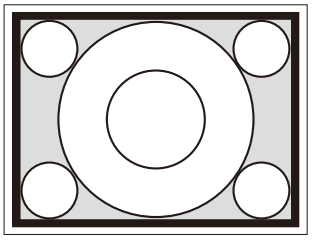

Når "SC:WD2" er valgt

2) Utskriftsretningen for bildene som skrives ut er som følger.

Bilde vist på skjermen

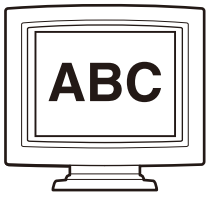

Utskrifter

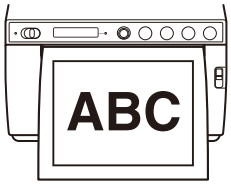

Når [SIDE:OFF] er valgt

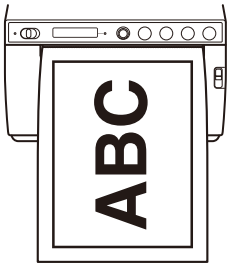

Når [SIDE:ON] er valgt

3) Utskriftsretningen er som følger.

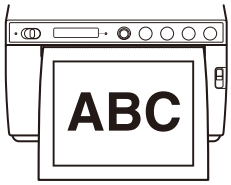

Når [BACW:OFF] er valgt

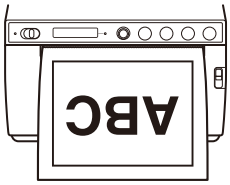

Når [BACW:ON] er valgt

Grunnleggende bruk av menyer

Denne seksjonen forklarer grunnleggende bruk av menyer, som er felles for alle menyer, og vi bruker innstillinger for utskriftsretning som et eksempel. Ved betjening av menyspaken er "skyve" og "vippe til høyre" den samme handlingen.

1 Sett standby/ON-bryteren til ON for å slå på strømmen.
Bakgrunnslyset i LCD-en lyser hvitt, og standby-LED-en, som lyste oransje, er slått av.

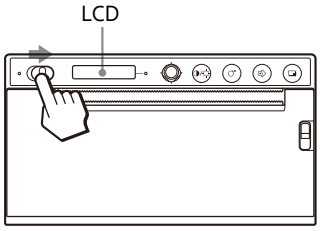

2 Bekreft at "READY" vises på LCD-en, og skyv eller vipp menyspaken til høyre.

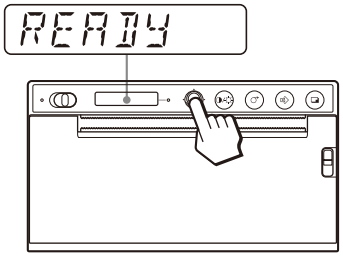

Enheten går til menymodus.
Et menyelement vises på LCD-en.

3 Vis [CONFIG.] ved å vippe menyspaken opp eller ned.

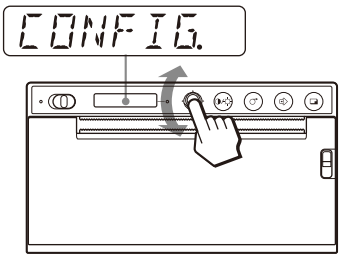

4 Skyv eller vipp menyspaken til høyre.
Enheten går til menymodus hvor du kan stille inn skriverens tilstand. Menyene har "-" foran sitt navn.

5 Vis [-BACWRD] ved å vippe menyspaken opp eller ned.

6 Skyv eller vipp menyspaken til høyre.

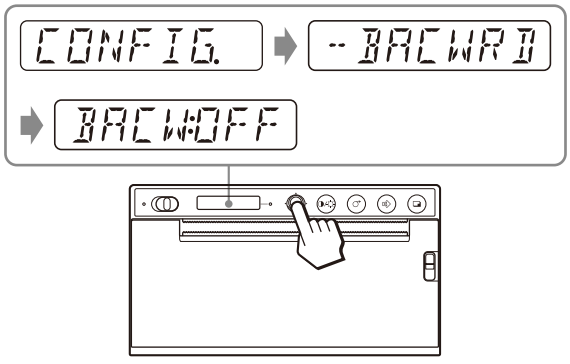

Enheten går til menymodus hvor du kan stille inn utskriftsretningen.
Fabrikkinnstillingen [BACW:OFF] vises på LCD-en. [BACW:OFF] er gjeldende innstilling.
Endre denne innstillingen til [BACW:ON].

7 Vis [BACW:ON] ved å vippe menyspaken opp, og deretter, skyve eller vippe menyspaken til høyre.

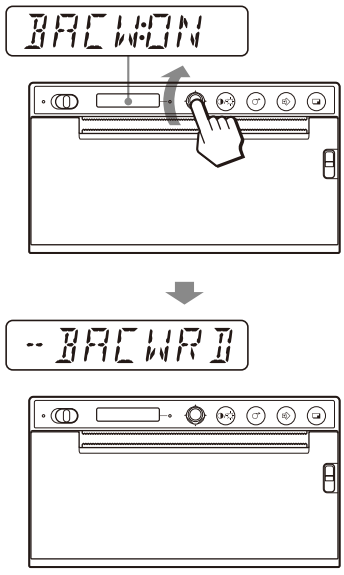

[BACW:ON] registreres som utskriftsretningen.
[-BACWRD] vises på LCD.

Merk

Hvis det går cirka 20 sekunder uten betjening av en meny etter at du har vist menyelementet eller innstilling, går displayet tilbake til "READY" på LCD-en og enheten går ut av menymodus.
I dette tilfellet endres ikke innstillingen av [-BACWRD].

Avbryte innstillingen
Gå tilbake til trinn 5 eller 3 ved å vippe menyspaken til venstre i trinn 7.

Fortsette betjening av menyen
Foreta innstillinger ved å gjenta trinnene 3 til 7.

Avslutte betjening av menyen
Vis "READY" ved å vippe menyspaken til venstre etter trinn 7.
Enheten går ut av menymodus.

Menylås-funksjon
Hvis meldingen "LOCK" vises og du hører alarmlyden når du skyver på menyspaken, er menyspaken deaktivert fordi menybetjeningsfunksjonen er låst. Hvis du ønsker å utføre menybetjeninger, se "LOCK"-elementet i "Feilmeldinger" (side 36).

Skrive ut listen med innstillinger

Du kan skrive ut de gjeldende menyinnstillingene.

1 Skyv eller vipp menyspaken til høyre.
Menylisten vises og enheten går til menymodus.

2 Vis [PRT.MENU] ved å vippe menyspaken opp eller ned, og deretter, skyve eller vippe menyspaken til høyre.

3 Bekreft at [MENU:OK] vises, og skyv eller vipp menyspaken til høyre.
Enheten starter utskrift av gjeldende menyinnstillinger.
[PRT.MENU] vises på LCD-en.

4 Vipp menyspaken mot venstre.
"READY" vises og enheten går til normal utskriftsmodus.

Lagre bilder på en USB-flashstasjon

Advarsel

Bruk av denne enheten til medisinske formål
Denne konnektoren er ikke isolert.
Ikke koble til en annen enhet enn en USB-flashstasjon eller et UPA-WU10 trådløst utskriftssystem som kun er strømført av enhetens strømforsyning.
Når en enhet som bruker en alternativ spenning er koblet til, kan spenningslekkasje fra enheten gi pasienten eller brukeren elektrisk støt.

Når en USB-flashstasjon er koblet til i OPTION-kontakten (USB type A) på enhetens bakre panel, vil bildet som tas opp av enheten bli lagret som en bitmap-bildefil på USB-flashstasjonen ved utskrift. Bildefilene som lagres i USB-flashstasjonen kan vises på en datamaskin som har en USB-kontakt (type A).

Mappen der bildefilene lagres
Bildefilene vil bli lagret til \\SONY\UP-X899MD\SN.[serienummeret til denne enheten]-mappen på USB-flashstasjonen. Hvis mappen ikke finnes, vil den bli opprettet.

Filnavn for bildet
Hver gang du trykker på PRINT-knappene for å skrive ut, nummereres bildefilene fra UP_000000.bmp til UP_999999.bmp fortløpende og lagres som bitmap-bildefiler på USB-flashstasjonen. Ved delte skjermer vil hver skjerm også lagres som en fil. Et nytt bilde lagres kun mens det skrives ut. Når det er skrevet ut, vil det ikke være lagret lenger.

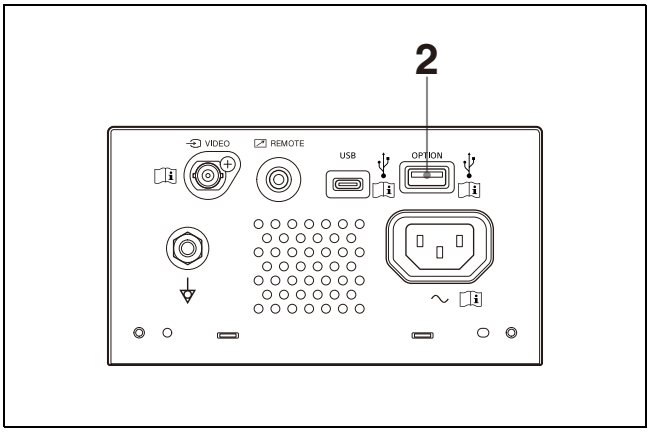

1 Slå på strømmen til denne enheten.

2 Koble USB-flashstasjonen til OPTION-kontakten (USB type A) på denne enheten.

3 Trykk på PRINT-knappen for å skrive ut VIDEO-signalet.
Skriv ut fra en datamaskin hvis bilder for utskrift lagres på datamaskinen.
Enheten starter utskrift.
Når utskriften er fullført, lagres bildet også i USB-flashstasjonen. Under skriving vises "STORING" på LCD-en. Når skrivingen er fullført, forsvinner "STORING".

Fjerne USB-flashstasjonen
Mens "STORING" vises på LCD-en, skriver enheten data til USB-flashstasjonen. Hvis du fjerner USB-flashstasjonen, vil dataene ikke bli skrevet korrekt, og dataene på USB-flashstasjonen kan bli skadet.

Når meldingen "NO SPACE" vises på LCD-en
USB-flashstasjonen er full eller maksimalt antall bilder allerede har blitt lagret, og ingen flere bilder kan lagres. I dette tilfellet skal du slette unødvendige filer fra USB-flashstasjonen ved hjelp av en datamaskin, eller bruke en ny USB-flashstasjon.

Merknader

- Ikke koble til en USB-enhet med egen strømforsyning, som f.eks. en harddisk, til OPTION-kontakten (USB type A) på denne enheten. Det kan forårsake feil.
- Ikke koble til en USB-enhet som krever over 500 mA, heller ikke midlertidig, selv om dens strømforsyning kommer fra OPTION-kontakten (USB type A).
- Kun BMP støttes som format for lagring av filer.
- Bilder som lagres på USB-flashstasjonen kan ikke skrives ut igjen.
- Bilder kan lagres på USB-flashstasjonen, men lagrede bilder kan ikke leses eller slettes. Bruk en datamaskin utstyrt med USB-kontakt (type A) til å lese eller slette bilder.
- Sikkerhetskopier filer på USB-flashstasjonen til din datamaskin før du bruker USB-flashstasjonen med denne enheten. Vi kan ikke garantere at filer som er lagret på en USB-flashstasjon ikke vil bli ødelagt eller slettet når den brukes på denne enheten.

Merknader om OPTION-kontakten (USB type A)

- Den er kompatibel med USB masselagring. (Funksjonalitet for alle typer USB-flashstasjoner garanteres ikke.)
- Tilkobling av OPTION-kontakten (USB type A) til USB-flashstasjonen via en hub kan ikke garanteres.
- Den er kompatibel med USB Hi-Speed.
- Tilsvarende filsystem er FAT32.
- Hvis USB-flashstasjonen har en låsefunksjon, sørg for å deaktivere denne før den brukes.
- USB-flashstasjon med mer enn én stasjon kan ikke brukes.
- USB-flashstasjoner med spesielle egenskaper (som f.eks. kryptering) støttes ikke.
- Du kan koble til USB-flashstasjoner eller valgfritt tilbehør ved å sette dem direkte inn i kontakten. USB-forlengelseskabler osv. må ikke benyttes.

Opprettholde enhetens ytelser

Om sikkerhet

- Kontroller driftsspenningen før drift. Enheten skal kun brukes med en strømkilde ifølge spesifikasjonene i "Spesifikasjoner" (side 33).
- Stopp driften umiddelbart hvis noen form for væske eller gjenstander kommer inn i kabinettet. Trekk ut enhetens strømplugg og sørg for at den kontrolleres av en kvalifisert person.
- Trekk ut enhetens strømplugg fra vegguttaket hvis den ikke skal brukes i et lengre tidsrom. Trekk ut enhetens strømplugg ved å ta tak i pluggen. Trekk aldri i selve ledningen.
- Ikke demonter kabinettet. Service skal bare utføres av kvalifisert personell.

Forsiktig

Papirkuttere er montert i enheten. Ved mating av papir må du ikke berøre papirkutterne. Berøring av papirkutterne kan føre til personskade.

Om installasjon

- Plasser enheten på en plan og stabil flate. Hvis du bruker enheten når den er plassert på en ujevn flate, er det sannsynlig at det oppstår feil.
- Ikke installer enheten nær varmekilder. Unngå plasseringer nær radiatorer eller ventilasjonsluker, eller steder med direkte sollys eller mye støv, fuktighet, mekaniske støt eller vibrasjoner.
- Sørg for tilstrekkelig luftsirkulasjon for å unngå varmgang. Ikke plasser enheten på overflater som f.eks. tepper, pledd osv., eller i nærheten av materialer som gardiner og forheng.

Forsiktig

For å unngå innvendig overoppheting må det opprettholdes tilstrekkelig plass rundt skriveren (minst 10 cm). Ikke blokker ventilasjonshullene på høyre og venstre sider av skriveren og på bakpanelet.

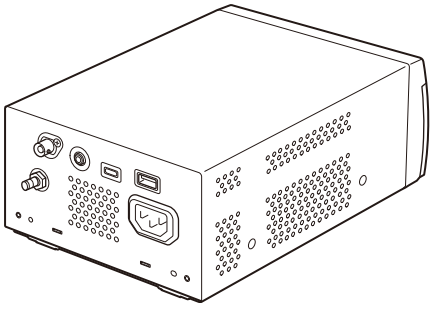

Merknader om å bære enheten

- Pass på at enheten ikke utsettes for støt eller fall.
- Ikke bær eller flytt enheten når papir er lagt inn. Det kan føre til funksjonsfeil.

Om kondensering

Hvis enheten flyttes plutselig fra et kaldt til et varmt sted, eller hvis temperaturen i omgivelsene plutselig stiger, kan fuktighet kondensere på overflaten og/eller inne i enheten. Dette kalles fuktighetskondens. Hvis kondens forekommer, slår du av enheten og bruker den ikke før kondensen har fordampet. Bruk av enheten mens det er kondens kan skade enheten.

Om utskiftbare deler

Forventet levetid til den elektrolytiske kondensatoren er omtrent fem år ved normal driftstemperatur og normalt forbruk (8 timer om dagen, 25 dager i måneden).
Hvis forbruket overstiger normalt forventet forbruk, kan levetiden reduseres tilsvarende.

Bruk med elektrokirurgiske kniver og lignende enheter

Hvis denne enheten brukes sammen med en elektrokirurgisk kniv, e.l., kan bildet forstyrres, forvrenges eller på annen måte bli unormalt som følge av sterke radiobølger eller spenninger fra enheten. Dette er ikke en feil.
Når du bruker denne enheten samtidig som en enhet som det utstråles sterke radiobølger eller spenninger fra, bekreft virkningen av dette før du

bruker slike enheter, og installer denne enheten på en måte som minimerer virkningen av radiobølgeinterferens.

Rengjøre kabinettet

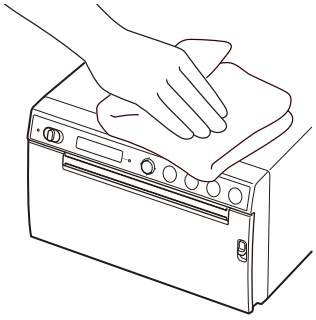

Merk

Før du rengjør skriveren, sørg for å sette standby/ON-bryteren til standby og **koble deretter fra strømledningen**.

Hvis løsemidler som lettbensin eller tynner, syrebasert, alkalisk eller slipende rengjøringsmiddel, eller kjemiske rengjøringskluter brukes på skrivers overflate, kan overflatebehandlingen bli skadet. Ta hensyn til følgende:

- Rengjør overflaten på skriveren med en 50 til 70 v/v% konsentrasjon av isopropylalkohol eller en 76,9 til 81,4 v/v% konsentrasjon av alkohol.
- Vanskelige flekker kan fjernes med en myk klut, f.eks. en rengjøringsklut lett fuktet med en mild såpeløsning og deretter rengjort med den kjemiske løsningen over.
- Ikke gni hardt på overflaten av skriveren med en skitten klut. Overflaten på skriveren kan få riper.
- Ikke la overflaten på skriveren være i kontakt med et gummi- eller vinylprodukt i en lengre periode. Overflatebehandlingen kan smuldre eller bli løs.

Rengjøre det termiske hodet

Hvis utskriften er skitten eller det er hvite striper på utskriftene, rengjør det termiske hodet med det medfølgende rengjøringsarket.
Utfør rengjøring av hodet via menyen.

Forsiktig

Papirkuttere er montert i enheten. Ved rengjøring av det termiske hodet må du ikke berøre papirkutterne. Berøring av papirkutterne kan føre til personskade.

1 Sett standby/ON-bryteren til ON for å slå på strømmen.

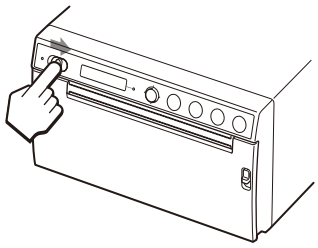

2 Trykk OPEN-spaken ned for å åpne døren.

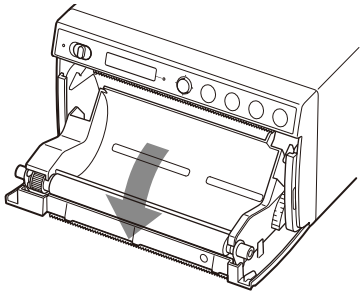

Hvis papir er lagt inn i papirskuffen, må det fjernes.

Merk

Vær forsiktig slik at papirets overflate ikke berører andre objekter. Hvis det skjer kan det forårsake defekte utskrifter på grunn av smuss på papiret.

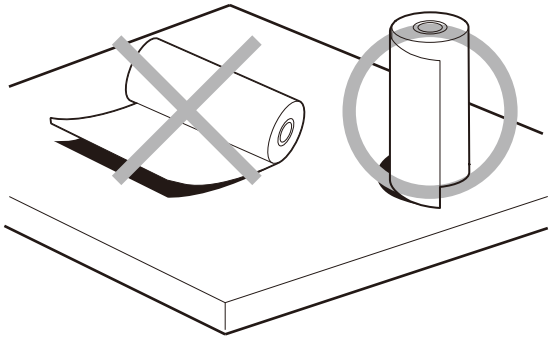

3 Legg inn det medfølgende rengjøringsarket i sporet i papirskuffen.
Legg inn rengjøringsarket slik at det ligger i sporet.

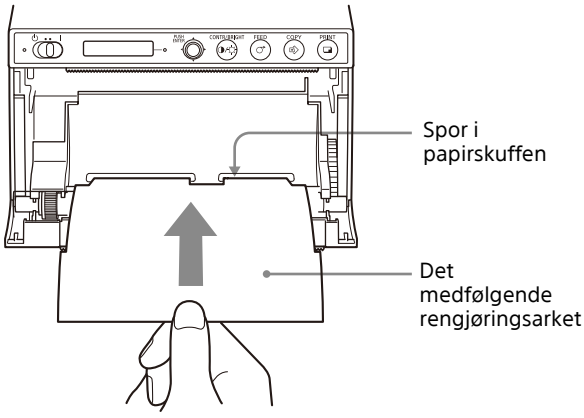

4 Lukk dørpanelet ved å trykke på det.

5 Skyv på menyspaken.
Et menyelement vises.

6 Vis [CLEAN.TH] ved å vippe menyspaken opp eller ned, og deretter skyve på menyspaken.

7 Bekreft at [CLEAN:OK] vises, og skyv deretter på menyspaken.
Enheten starter rengjøring av det termiske hodet.
[CLEAN:TH] vises på LCD-en.
Rengjøringen er fullført når rengjøringsarket stopper.

8 Trykk på OPEN-spaken for å åpne døren og fjerne rengjøringsarket.

9 Lukk dørpanelet ved å trykke på det.

Merk

Rengjør det termiske hodet kun når det er nødvendig. Hvis du rengjør det termiske hodet for ofte, kan det forårsake feil.

Rengjøring av valsen

Når valsens overflate blir skitten, vil papiret ikke bli matet jevnt, og det resulterer i papirstopp og ujevn utskriftskvalitet. Sett standby/ON-bryteren til ON for å slå på strømmen, og trykk deretter på FEED-knappen i omtrent ett sekund for å mate litt mer papir ut av enheten. Det er sannsynlig at valsen har blitt skitten hvis det er lett å trekke papiret ut for hånd.

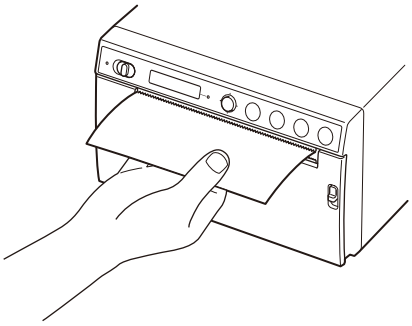

Rengjør valsen med en myk klut fuktet med en 76,9 til 81,4 v/v% konsentrasjon av etanol når den blir skitten.

Forsiktig

Papirkuttere er montert i enheten. Pass på å ikke berøre papirkutterne. Berøring av papirkutterne kan føre til personskade.

1 Sett standby/ON-bryteren til ON for å slå på strømmen.

2 Trykk OPEN-spaken ned for å åpne døren.
Hvis papir er lagt inn i papirskuffen, må det fjernes.

Merk

Vær forsiktig slik at papirets overflate ikke berører andre objekter. Hvis det skjer kan det forårsake defekte utskrifter på grunn av smuss på papiret.

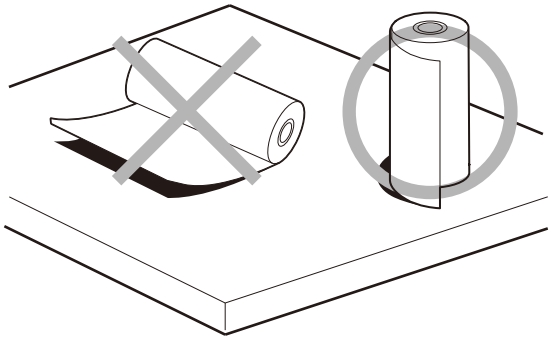

3 Rengjør valsen forsiktig med en myk klut fuktet med etanol.

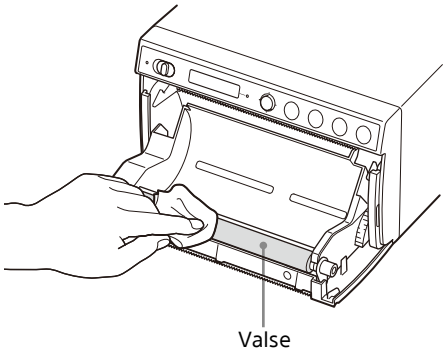

Merknader

- Når overflaten på valsen som har blitt tørket ren har tørket fullstendig, skal du dreie valsen for å rengjøre neste del av valsen.
- Ikke drei valsen med hendene. Bruk FEED-knappen til å dreie den. Trykk på FEED-knappen for å dreie valsen automatisk.

4 Trykk på FEED-knappen.
Valsen dreier cirka 120 grader.

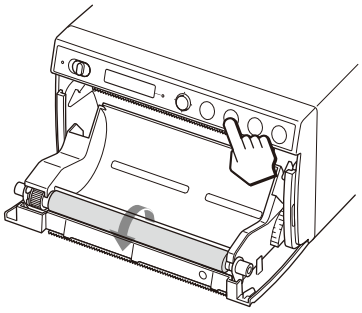

Merknader

- Vær forsiktig så fingrene ikke kommer i klem når valsen dreies.
- Ikke start rengjøringen før valsen har stoppet helt.

5 Gjenta trinn 3 og 4 inntil valsen er ren.

6 Etter at valsen har tørket fullstendig, lukk døren ved å trykke på den.

Spesifikasjoner

Krav til nettstrøm
100 V til 240 V ∿, 50/60 Hz
Inngående strømstyrke
0,75 A til 0,5 A
Driftstemperatur
10 °C til 40 °C
Driftsfuktighet
20% til 80% (ingen kondensering tillatt)
Driftstrykk 700 hPa til 1060 hPa
Lagrings- og transporttemperatur
–20 °C til +60 °C
Lagrings- og transportfuktighet
20% til 90% (ingen kondensering tillatt)
Lagrings- og transporttrykk
700 hPa til 1060 hPa
Mål 154 × 88 × 208 mm (b/h/d)
Vekt 2,0 kg (kun skriver)
Termisk hode Tynn-film termisk hode, 1280 punkter
Bildestørrelse (Standard utskriftsstørrelse)
100 × 75 mm
Utskriftshastighet
Cirka 2 sek./bilde
(960 × 1280 punkter)
(når [HI] er valgt under [-SPEED] i [CONFIG.]-menyen)
Cirka 3,8 sek./bilde
(960 × 1280 punkter)
(når [LOW] er valgt under [-SPEED] i [CONFIG.]-menyen)
Inngangskontakter
VIDEO IN (BNC-type)
NTSC eller PAL composite video-signaler 1,0 Vp-p, 75 ohm (NTSC/PAL automatisk identifisert)
Grensesnitt OPTION-kontakt (USB type A)
USB-kontakt: type C (for mottak av data)
REMOTE-kontakt (stereo mini-jack)

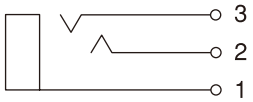

1 GND
2 PRINT SIGNAL (TTL)
Inngang for LOW-puls over 100 msek. starter utskrift.
3 PRINT BUSY (TTL)
Går til HIGH under utskrift.

Medfølgende tilbehør

- Rengjøringsark for termisk hode (1)
- CD-ROM (inkludert flerspråklig bruksanvisning, Readme og skriverdriver) (1)
- Før du bruker denne skriveren (1)
- Kontaktliste for servicepartnere (1)
- Media for termisk utskrift UPP-110HG/SET (høy glans) (1)
- Information for Customers in Europe (Informasjon for kundene i Europa) (1)

Valgfritt tilbehør

- Media for termisk utskrift UPP-110HG (høy glans) UPP-110HD (høy tetthet) UPP-110S (høy kvalitet)
- Trådløst utskriftssystem UPA-WU10[1)]

1) Angående tilgjengeligheten av produkter, kontakt din Sony-forhandler.

Utformingen og disse spesifikasjonene er gjenstand for endringer uten forutgående varsling.

Medisinske spesifikasjoner

- Beskyttelse mot elektisk støt: Klasse I
- Beskyttelse mot skadelig inntrenging av vann: Vanlig
- Grad av sikkerhet i nærheten av antennelige bedøvelsesmidler med luft eller med oksygen eller dinitrogenoksid: Ikke beregnet for bruk i nærheten av antennelige bedøvelsesmidler med luft eller med oksygen eller dinitrogenoksid
- Operasjonsmodus: Kontinuerlig

Merknader

- Du må alltid kontrollere at enheten fungerer som den skal før bruk. SONY KAN IKKE HOLDES ANSVARLIG FOR NOEN FORM FOR SKADER, INKLUDERT, MEN IKKE BEGRENSET TIL, ERSTATNING ELLER REFUNDERING PÅ GRUNN AV FEIL VED UTSKRIFT AV INNHOLD AV NOE SLAG ELLER TAP AV DATA GRUNNET FEIL MED DENNE ENHETEN ELLER UTSKRIFTSMEDIET, TILKNYTTET PROGRAMVARE, EKSTERNT LAGRINGSMEDIUM ELLER ANDRE EKSTERNE ENHETER.
- SONY KAN IKKE HOLDES ANSVARLIG FOR NOEN FORM FOR SKADER, INKLUDERT, MEN IKKE BEGRENSET TIL, ERSTATNING ELLER REFUNDERING PÅ GRUNN AV TAP AV GJELDENDE ELLER FORVENTET FORTJENESTE GRUNNET FEIL MED DENNE ENHETEN, ENTEN I LØPET AV GARANTIPERIODEN ELLER ETTER AT GARANTIEN HAR UTLØPT, ELLER AV EN HVILKEN SOM HELST ANNEN GRUNN.
- SONY VIL IKKE VÆRE ANSVARLIG FOR KRAV AV NOE SLAG, FREMSATT AV BRUKERE AV ENHETEN ELLER FREMSATT AV TREDJEPARTER.
- SONY VIL IKKE VÆRE ANSVARLIG FOR AVSLUTNING ELLER AVBRUDD I NOEN TJENESTE SOM ER RELATERT TIL DENNE ENHETEN SOM MÅTTE OPPSTÅ PÅ GRUNN AV NOEN SOM HELST OMSTENDIGHET.

Støttet media for termisk utskrift (høy glans) (UPP-110HG/SET) brukes for testdrift av enheten. Merk at misfarging kan forekomme avhengig av transport- og lagringsmiljøet. Kjøp skriverpapiret (selges separat) for å oppnå utskriftsytelse i samsvar med spesifikasjonene (side 16).

Feilsøking

Før du bestiller service ber vi deg sjekke problemer og løsninger som beskrives nedenfor. Hvis du ikke kan løse problemet, kontakt nærmeste autoriserte forhandler.

Symptom	Årsaker/løsninger
Noen få av de første utskriftene har små prikker.	Nettopp lagt inn ny papirrull? →Trykk på FEED-knappen og hold den inne for å mate ut cirka 15 cm – 20 cm og slipp knappen.
Utskriftsjobben starter ikke når du trykker på PRINT-knappen. Eller utskriftsjobben starter heller ikke ved betjening fra datamaskinen.	• Papir mater ikke. →Strømbryter på? →Enheten er korrekt tilkoblet? →Papirrull løs? →Ved utskrift av videobildet, overføres videosignalet for bildet? • Alarmlyden høres. →Er det termiske hodet overopphetet? Det termiske hodet kan bli overopphetet når enheten skriver ut mørke bilder kontinuerlig. Vent til hodet har kjølt seg ned. →Papir er lagt inn korrekt? • Papir mates, men utskrift starter ikke. →Papir lagt inn med feil side opp? (side 17)
Svarte marger eller manglende deler rundt utskriften.	Endre innstillingen på [-SCAN]-menyelementet.
Papirstopp.	• Trykk OPEN-spaken ned for å åpne døren, fjern utskriften eller papirrullen, og trekk det fastkjørte papiret ut av enheten. • Kondens har samlet seg i enheten? →Hvis enheten nettopp har blitt flyttet til et varmt rom, fra et kaldt sted, kan det ha dannet seg kondens inne i enheten. Slå enheten av og la den stå i 1 - 2 timer (til den er varmet opp til romtemperatur) og prøv deretter å skrive ut igjen.
Utskrifter er skitne.	• Det termiske hodet er skittent? →Bruk det medfølgende rengjøringsarket til å rengjøre det termiske hodet. (side 31) • Valsen er skitten? →Rengjør valsen med en myk klut fuktet med etanol. (side 32)
Enheten slutter å skrive ut mens den skriver ut nesten svarte bilder, og meldingen [COOLING] vises på LCD-en.	Ved utskrift av nesten svarte bilder kontinuerlig, kan beskyttelseskretsen for det termiske hodet slå av enheten for å unngå at det termiske hodet blir overopphetet. Beskyttelseskretsen som hindrer at det termiske hodet overopphetes, har blitt aktivert. →La enheten stå inntil hodet kjøles ned og denne meldingen forsvinner.
Hvite linjer eller små bokstaver på skjermen skrives ikke ut tydelig.	Ved utskrift av videobildet, er [COLR:ON] valgt i [-COLOR] i [VIDEO]-menyen for svart/hvitt-inngangssignaler? →Velg [COLR:OFF].
Små firkanter vises over hele skjermen.	Ved utskrift av videobildet, er [COLR:OFF] valgt i [-COLOR] i [VIDEO]-menyen for farge-inngangssignaler? →Velg [COLR:ON].
Utskriften er for lys eller for mørk.	• Er [-PP.TYPE] i [CONFIG.]-menyen riktig innstilt? • Er [-GAMMA] i [ADJUST]-menyen riktig innstilt?
Papir mates ikke jevnt.	Valsen er skitten? →Rengjør valsen. (side 32)
Utskriften avbrytes. Ved utskrift sender enheten ut flere centimeter med hvitt papir og stopper. Kan ikke skrive ut. FEED-funksjonen kan ikke utføres. Når papiret er lagt inn korrekt, vises "EMPTY".	Finnes det sollys eller lys fra glødelampe, inkludert kraftig infrarødt lys, som lyser rett på papirutgangen? →Enheten har en infrarød lyssensor som detekterer utskriftspapiret. Når lyset lyser rett på papirutgangen kan det hende at detektering av papir ikke fungerer korrekt. Papirutgangen må ikke utsettes for direkte lys.

Feilmeldinger

Meldinger vises på LCD-en under følgende betingelser. Iverksett de tiltak som vises ved meldingen for å korrigere problemet.

Meldinger	Beskrivelse og løsning
DOOR	Dørpanelet er åpent. →Lukk dørpanelet slik at det låses sikkert.
EMPTY	• Papir er ikke lagt inn. • Papiret er oppbrukt. →Legge inn papir.
COOLING	Beskyttelseskretsen som hindrer at det termiske hodet overopphetes, har blitt aktivert. →Vent til meldingen forsvinner. Utskriften vil da fortsette automatisk.
LOCK	Hvis menyspaken eller CONTR/BRIGHT-knappen er låst →Hvis du ønsker å utføre menyoperasjoner, slå strømmen av, deretter trykk og hold menyspaken og slå på strømmen igjen. Hvis "UNLOCK" vises, er låsen frigjort.
ERROR	Enheten har registrert et teknisk problem. →Start enheten på nytt. Hvis displayvisningen ikke forsvinner, kontakt nærmeste autoriserte forhandler.
NO.INPUT	PRINT-knappen trykkes når videosignalet ikke mottas. →Koble VIDEO-inngangskontakten til videoutstyret via BNC-kabelen, og trykk deretter på PRINT-knappen når videosignalet overføres.
STOR.ERR	USB-flashstasjonen som er koblet til USB-kontakten kunne ikke lagre bildet. • USB-flashstasjonen er ikke en modell med mindre enn 64 GB lagringsplass. →Bruk en USB-flashstasjon med mindre enn 64 GB lagringsplass. • USB-flashstasjon er ikke formatert med FAT32. →Bruk en USB-flashstasjon som er formatert med FAT32. • Skrivebeskyttelsesfunksjonen er aktivert for USB-flashstasjonen. →Deaktiver skrivebeskyttelse. • USB-flashstasjonen har mer enn én partisjon, slik at enheten identifiserer den som flere stasjoner. → Bruk en USB-flashstasjon som kun har én partisjon. • USB-flashstasjonen har sikkerhetsfunksjoner, som f.eks. autentisering med fingeravtrykk. →Enheten gjenkjenner ikke alle egenskaper for alle USB-flashstasjoner. • USB-flashstasjonen har en funksjonsfeil. →Bruk en ny USB-flashstasjon.
NO.SPACE	USB-flashstasjon har ikke nok ledig plass. →Skift ut USB-flashstasjonen med en som har tilstrekkelig ledig plass.

Lisens

Denne enheten inkluderer programvarene "FreeRTOS", "FreeRTOS-Plus-FAT", "zlib", "FreeType" og "newlib". Vi leverer disse programvarene basert på lisensavtaler med deres eiere av opphavsrettighetene. Etter forespørsel fra innehaverne av opphavsrettighetene, må vi informere deg om følgende.

FreeRTOS

FreeRTOS Kernel V11.1.0
Copyright (C) 2021 Amazon.com, Inc. or its affiliates. All Rights Reserved.

SPDX-License-Identifier:MIT

Permission is hereby granted, free of charge, to any person obtaining a copy of this software and associated documentation files (the "Software"), to deal in the Software without restriction, including without limitation the rights to use, copy, modify, merge, publish, distribute, sublicense, and/or sell copies of the Software, and to permit persons to whom the Software is furnished to do so, subject to the following conditions:

The above copyright notice and this permission notice shall be included in all copies or substantial portions of the Software.

THE SOFTWARE IS PROVIDED "AS IS", WITHOUT WARRANTY OF ANY KIND, EXPRESS OR
IMPLIED, INCLUDING BUT NOT LIMITED TO THE WARRANTIES OF MERCHANTABILITY, FITNESS
FOR A PARTICULAR PURPOSE AND NONINFRINGEMENT. IN NO EVENT SHALL THE AUTHORS OR
COPYRIGHT HOLDERS BE LIABLE FOR ANY CLAIM, DAMAGES OR OTHER LIABILITY, WHETHER
IN AN ACTION OF CONTRACT, TORT OR OTHERWISE, ARISING FROM, OUT OF OR IN
CONNECTION WITH THE SOFTWARE OR THE USE OR OTHER DEALINGS IN THE SOFTWARE.

https://www.FreeRTOS.org
https://github.com/FreeRTOS

FreeRTOS-Plus-FAT

FreeRTOS+FAT V2.3.3
Copyright (C) 2021 Amazon.com, Inc. or its affiliates. All Rights Reserved.

Permission is hereby granted, free of charge, to any person obtaining a copy of this software and associated documentation files (the "Software"), to deal in the Software without restriction, including without limitation the rights to use, copy, modify, merge, publish, distribute, sublicense, and/or sell copies of the Software, and to permit persons to whom the Software is furnished to do so, subject to the following conditions:

The above copyright notice and this permission notice shall be included in all copies or substantial portions of the Software.

THE SOFTWARE IS PROVIDED "AS IS", WITHOUT WARRANTY OF ANY KIND, EXPRESS OR
IMPLIED, INCLUDING BUT NOT LIMITED TO THE WARRANTIES OF MERCHANTABILITY, FITNESS
FOR A PARTICULAR PURPOSE AND NONINFRINGEMENT. IN NO EVENT SHALL THE AUTHORS OR
COPYRIGHT HOLDERS BE LIABLE FOR ANY CLAIM, DAMAGES OR OTHER LIABILITY, WHETHER
IN AN ACTION OF CONTRACT, TORT OR OTHERWISE, ARISING FROM, OUT OF OR IN
CONNECTION WITH THE SOFTWARE OR THE USE OR OTHER DEALINGS IN THE SOFTWARE.

https://www.FreeRTOS.org
https://github.com/FreeRTOS

zlib

(C) 1995-2022 Jean-loup Gailly and Mark Adler

This software is provided 'as-is', without any express or implied warranty. In no event will the authors be held liable for any damages arising from the use of this software.

Permission is granted to anyone to use this software for any purpose, including commercial applications, and to alter it and redistribute it freely, subject to the following restrictions:

1. The origin of this software must not be misrepresented; you must not claim that you wrote the original software. If you use this software in a product, an acknowledgment in the product documentation would be appreciated but is not required.
2. Altered source versions must be plainly marked as such, and must not be misrepresented as being the original software.
3. This notice may not be removed or altered from any source distribution.

Jean-loup Gailly Mark Adler
jloup@gzip.org madler@alumni.caltech.edu

If you use the zlib library in a product, we would appreciate *not* receiving lengthy legal documents to sign. The sources are provided for free but without warranty of any kind. The library has been entirely written by Jean-loup Gailly and Mark Adler; it does not include third-party code.

If you redistribute modified sources, we would appreciate that you include in the file ChangeLog history information documenting your changes.

FreeType

FREETYPE LICENSES

The FreeType 2 font engine is copyrighted work and cannot be used legally without a software license. In order to make this project usable to a vast majority of developers, we distribute it under two mutually exclusive open-source licenses.

This means that *you* must choose *one* of the two licenses described below, then obey all its terms and conditions when using FreeType 2 in any of your projects or products.

- The FreeType License, found in the file `docs/FTL.TXT`, which is similar to the original BSD license *with* an advertising clause that forces you to explicitly cite the FreeType project in your product's documentation. All details are in the license file. This license is suited to products which don't use the GNU General Public License.

  Note that this license is compatible to the GNU General Public License version 3, but not version 2.

- The GNU General Public License version 2, found in `docs/GPLv2.TXT` (any later version can be used also), for programs which already use the GPL. Note that the FTL is incompatible with GPLv2 due to its advertisement clause.

The contributed BDF and PCF drivers come with a license similar to that of the X Window System. It is compatible to the above two licenses (see files `src/bdf/README` and `src/pcf/README`). The same holds for the source code files `src/base/fthash.c` and `include/freetype/internal/fthash.h`; they wer part of the BDF driver in earlier FreeType versions.

The gzip module uses the zlib license (see `src/gzip/zlib.h`) which too is compatible to the above two licenses.

The MD5 checksum support (only used for debugging in development builds) is in the public domain.

--- end of LICENSE.TXT ---

newlib

• Red Hat Incorporated
Copyright (c) 1994-2009 Red Hat, Inc. All rights reserved.

This copyrighted material is made available to anyone wishing to use, modify, copy, or redistribute it subject to the terms and conditions of the BSD License. This program is distributed in the hope that it will be useful, but WITHOUT ANY WARRANTY expressed or implied, including the implied warranties of MERCHANTABILITY or FITNESS FOR A PARTICULAR PURPOSE. A copy of this license is available at http://www.opensource.org/licenses. Any Red Hat trademarks that are incorporated in the source code or documentation are not subject to the BSD License and may only be used or replicated with the express permission of Red Hat, Inc.

• University of California, Berkeley
Copyright (c) 1981-2000 The Regents of the University of California.
All rights reserved.

Redistribution and use in source and binary forms, with or without modification, are permitted provided that the following conditions are met:

* Redistributions of source code must retain the above copyright notice, this list of conditions and the following disclaimer.
* Redistributions in binary form must reproduce the above copyright notice, this list of conditions and the following disclaimer in the documentation and/or other materials provided with the distribution.
* Neither the name of the University nor the names of its contributors may be used to endorse or promote products derived from this software without specific prior written permission.

THIS SOFTWARE IS PROVIDED BY THE COPYRIGHT HOLDERS AND CONTRIBUTORS "AS IS" AND ANY EXPRESS OR IMPLIED WARRANTIES, INCLUDING, BUT NOT LIMITED TO, THE IMPLIED WARRANTIES OF MERCHANTABILITY AND FITNESS FOR A PARTICULAR PURPOSE ARE DISCLAIMED.
IN NO EVENT SHALL THE COPYRIGHT OWNER OR CONTRIBUTORS BE LIABLE FOR ANY DIRECT, INDIRECT, INCIDENTAL, SPECIAL, EXEMPLARY, OR CONSEQUENTIAL DAMAGES (INCLUDING, BUT NOT LIMITED TO, PROCUREMENT OF SUBSTITUTE GOODS OR SERVICES; LOSS OF USE, DATA, OR

PROFITS; OR BUSINESS INTERRUPTION) HOWEVER CAUSED AND ON ANY THEORY OF LIABILITY, WHETHER IN CONTRACT, STRICT LIABILITY, OR TORT (INCLUDING NEGLIGENCE OR OTHERWISE) ARISING IN ANY WAY OUT OF THE USE OF THIS SOFTWARE, EVEN IF ADVISED OF THE POSSIBILITY OF SUCH DAMAGE.

• David M. Gay (AT&T 1991, Lucent 1998)

The author of this software is David M. Gay.

Copyright (c) 1991 by AT&T.

Permission to use, copy, modify, and distribute this software for any purpose without fee is hereby granted, provided that this entire notice is included in all copies of any software which is or includes a copy or modification of this software and in all copies of the supporting documentation for such software.

THIS SOFTWARE IS BEING PROVIDED "AS IS", WITHOUT ANY EXPRESS OR IMPLIED WARRANTY. IN PARTICULAR, NEITHER THE AUTHOR NOR AT&T MAKES ANY REPRESENTATION OR WARRANTY OF ANY KIND CONCERNING THE MERCHANTABILITY
OF THIS SOFTWARE OR ITS FITNESS FOR ANY PARTICULAR PURPOSE.

The author of this software is David M. Gay.

Copyright (C) 1998-2001 by Lucent Technologies
All Rights Reserved

Permission to use, copy, modify, and distribute this software and its documentation for any purpose and without fee is hereby granted, provided that the above copyright notice appear in all copies and that both that the copyright notice and this permission notice and warranty disclaimer appear in supporting documentation, and that the name of Lucent or any of its entities not be used in advertising or publicity pertaining to distribution of the software without specific, written prior permission.

LUCENT DISCLAIMS ALL WARRANTIES WITH REGARD TO THIS SOFTWARE, INCLUDING ALL IMPLIED WARRANTIES OF MERCHANTABILITY AND FITNESS. IN NO EVENT SHALL LUCENT OR ANY OF ITS ENTITIES BE LIABLE FOR ANY SPECIAL, INDIRECT OR CONSEQUENTIAL DAMAGES OR ANY DAMAGES WHATSOEVER RESULTING FROM LOSS OF USE, DATA OR PROFITS, WHETHER IN AN ACTION OF CONTRACT, NEGLIGENCE OR OTHER TORTIOUS ACTION, ARISING OUT OF OR IN CONNECTION WITH THE USE OR PERFORMANCE OF THIS SOFTWARE.

• Advanced Micro Devices

Copyright 1989, 1990 Advanced Micro Devices, Inc.

This software is the property of Advanced Micro Devices, Inc (AMD) which specifically grants the user the right to modify, use and distribute this software provided this notice is not removed or altered. All other rights are reserved by AMD.

AMD MAKES NO WARRANTY OF ANY KIND, EXPRESS OR IMPLIED, WITH REGARD TO THIS
SOFTWARE. IN NO EVENT SHALL AMD BE LIABLE FOR INCIDENTAL OR CONSEQUENTIAL
DAMAGES IN CONNECTION WITH OR ARISING FROM THE FURNISHING, PERFORMANCE, OR
USE OF THIS SOFTWARE.

So that all may benefit from your experience, please report any problems or suggestions about this software to the 29K Technical Support Center at 800-29-29-AMD (800-292-9263) in the USA, or 0800-89-1131 in the UK, or 0031-11-1129 in Japan, toll free. The direct dial number is 512-462-4118.

Advanced Micro Devices, Inc.
29K Support Products
Mail Stop 573
5900 E. Ben White Blvd.
Austin, TX 78741
800-292-9263

• Sun Microsystems

Copyright (C) 1993 by Sun Microsystems, Inc. All rights reserved.

Developed at SunPro, a Sun Microsystems, Inc. business.
Permission to use, copy, modify, and distribute this software is freely granted, provided that this notice is preserved.

• Hewlett Packard

(c) Copyright 1986 HEWLETT-PACKARD COMPANY

To anyone who acknowledges that this file is provided "AS IS" without any express or implied warranty:
permission to use, copy, modify, and distribute this file for any purpose is hereby granted without fee, provided that the above copyright notice and this notice appears in all copies, and that the name of Hewlett-Packard Company not be used in advertising or publicity pertaining to distribution of the software without specific, written prior permission. Hewlett-Packard Company makes no representations about the suitability of this software for any purpose.

• Hans-Peter Nilsson

Copyright (C) 2001 Hans-Peter Nilsson

Permission to use, copy, modify, and distribute this software is freely granted, provided that the above copyright notice, this notice and the following disclaimer are preserved with no changes.

THIS SOFTWARE IS PROVIDED ``AS IS'' AND WITHOUT ANY EXPRESS OR IMPLIED WARRANTIES, INCLUDING, WITHOUT LIMITATION, THE IMPLIED WARRANTIES OF MERCHANTABILITY AND FITNESS FOR A PARTICULAR PURPOSE.

• Christopher G. Demetriou

Copyright (c) 2001 Christopher G. Demetriou
All rights reserved.

Redistribution and use in source and binary forms, with or without modification, are permitted provided that the following conditions are met:
1. Redistributions of source code must retain the above copyright notice, this list of conditions and the following disclaimer.
2. Redistributions in binary form must reproduce the above copyright notice, this list of conditions and the following disclaimer in the documentation and/or other materials provided with the distribution.
3. The name of the author may not be used to endorse or promote products derived from this software without specific prior written permission.

THIS SOFTWARE IS PROVIDED BY THE AUTHOR ``AS IS'' AND ANY EXPRESS OR IMPLIED WARRANTIES, INCLUDING, BUT NOT LIMITED TO, THE IMPLIED WARRANTIES
OF MERCHANTABILITY AND FITNESS FOR A PARTICULAR PURPOSE ARE DISCLAIMED.
IN NO EVENT SHALL THE AUTHOR BE LIABLE FOR ANY DIRECT, INDIRECT, INCIDENTAL, SPECIAL, EXEMPLARY, OR CONSEQUENTIAL DAMAGES (INCLUDING, BUT
NOT LIMITED TO, PROCUREMENT OF SUBSTITUTE GOODS OR SERVICES; LOSS OF USE,
DATA, OR PROFITS; OR BUSINESS INTERRUPTION) HOWEVER CAUSED AND ON ANY
THEORY OF LIABILITY, WHETHER IN CONTRACT, STRICT LIABILITY, OR TORT (INCLUDING NEGLIGENCE OR OTHERWISE) ARISING IN ANY WAY OUT OF THE USE OF
THIS SOFTWARE, EVEN IF ADVISED OF THE POSSIBILITY OF SUCH DAMAGE.

• SuperH, Inc.

Copyright 2002 SuperH, Inc. All rights reserved

This software is the property of SuperH, Inc (SuperH) which specifically grants the user the right to modify, use and distribute this software provided this notice is not removed or altered. All other rights are reserved by SuperH.

SUPERH MAKES NO WARRANTY OF ANY KIND, EXPRESS OR IMPLIED, WITH REGARD TO
THIS SOFTWARE. IN NO EVENT SHALL SUPERH BE LIABLE FOR INDIRECT, SPECIAL, INCIDENTAL OR CONSEQUENTIAL DAMAGES IN CONNECTION WITH OR ARISING FROM
THE FURNISHING, PERFORMANCE, OR USE OF THIS SOFTWARE.

So that all may benefit from your experience, please report any problems or suggestions about this software to the SuperH Support Center via e-mail at softwaresupport@superh.com .

SuperH, Inc.
405 River Oaks Parkway
San Jose
CA 95134
USA

• Royal Institute of Technology

Copyright (c) 1999 Kungliga Tekniska Hogskolan
(Royal Institute of Technology, Stockholm, Sweden).
All rights reserved.

Redistribution and use in source and binary forms, with or without modification, are permitted provided that the following conditions are met:

1. Redistributions of source code must retain the above copyright notice, this list of conditions and the following disclaimer.

2. Redistributions in binary form must reproduce the above copyright notice, this list of conditions and the following disclaimer in the documentation and/or other materials provided with the distribution.

3. Neither the name of KTH nor the names of its contributors may be used to endorse or promote products derived from this software without specific prior written permission.

THIS SOFTWARE IS PROVIDED BY KTH AND ITS CONTRIBUTORS ``AS IS'' AND ANY EXPRESS OR IMPLIED WARRANTIES, INCLUDING, BUT NOT LIMITED TO, THE IMPLIED WARRANTIES OF MERCHANTABILITY AND FITNESS FOR A PARTICULAR PURPOSE ARE DISCLAIMED. IN NO EVENT SHALL KTH OR ITS CONTRIBUTORS BE LIABLE FOR ANY DIRECT, INDIRECT, INCIDENTAL, SPECIAL, EXEMPLARY, OR CONSEQUENTIAL DAMAGES (INCLUDING, BUT NOT LIMITED TO, PROCUREMENT OF
SUBSTITUTE GOODS OR SERVICES; LOSS OF USE, DATA, OR PROFITS; OR BUSINESS INTERRUPTION) HOWEVER CAUSED AND ON ANY THEORY OF LIABILITY,
WHETHER IN CONTRACT, STRICT LIABILITY, OR TORT (INCLUDING NEGLIGENCE OR
OTHERWISE) ARISING IN ANY WAY OUT OF THE USE OF THIS SOFTWARE, EVEN IF ADVISED OF THE POSSIBILITY OF SUCH DAMAGE.

• Alexey Zelkin

Copyright (c) 2000, 2001 Alexey Zelkin <phantom@FreeBSD.org>

All rights reserved.

Redistribution and use in source and binary forms, with or without
modification, are permitted provided that the following conditions
are met:
1. Redistributions of source code must retain the above copyright
   notice, this list of conditions and the following disclaimer.
2. Redistributions in binary form must reproduce the above copyright
   notice, this list of conditions and the following disclaimer in the
   documentation and/or other materials provided with the distribution.

THIS SOFTWARE IS PROVIDED BY THE AUTHOR AND CONTRIBUTORS ``AS IS'' AND
ANY EXPRESS OR IMPLIED WARRANTIES, INCLUDING, BUT NOT LIMITED TO, THE
IMPLIED WARRANTIES OF MERCHANTABILITY AND FITNESS FOR A PARTICULAR PURPOSE
ARE DISCLAIMED. IN NO EVENT SHALL THE AUTHOR OR CONTRIBUTORS BE LIABLE
FOR ANY DIRECT, INDIRECT, INCIDENTAL, SPECIAL, EXEMPLARY, OR CONSEQUENTIAL
DAMAGES (INCLUDING, BUT NOT LIMITED TO, PROCUREMENT OF SUBSTITUTE GOODS
OR SERVICES; LOSS OF USE, DATA, OR PROFITS; OR BUSINESS INTERRUPTION)
HOWEVER CAUSED AND ON ANY THEORY OF LIABILITY, WHETHER IN CONTRACT, STRICT
LIABILITY, OR TORT (INCLUDING NEGLIGENCE OR OTHERWISE) ARISING IN ANY WAY
OUT OF THE USE OF THIS SOFTWARE, EVEN IF ADVISED OF THE POSSIBILITY OF
SUCH DAMAGE.

• Andrey A. Chernov

Copyright (C) 1997 by Andrey A. Chernov, Moscow, Russia.
All rights reserved.

Redistribution and use in source and binary forms, with or without
modification, are permitted provided that the following conditions
are met:
1. Redistributions of source code must retain the above copyright
   notice, this list of conditions and the following disclaimer.
2. Redistributions in binary form must reproduce the above copyright
   notice, this list of conditions and the following disclaimer in the
   documentation and/or other materials provided with the distribution.

THIS SOFTWARE IS PROVIDED BY THE AUTHOR ``AS IS'' AND
ANY EXPRESS OR IMPLIED WARRANTIES, INCLUDING, BUT NOT LIMITED TO, THE
IMPLIED WARRANTIES OF MERCHANTABILITY AND FITNESS FOR A PARTICULAR PURPOSE
ARE DISCLAIMED. IN NO EVENT SHALL THE REGENTS OR CONTRIBUTORS BE LIABLE
FOR ANY DIRECT, INDIRECT, INCIDENTAL, SPECIAL, EXEMPLARY, OR CONSEQUENTIAL
DAMAGES (INCLUDING, BUT NOT LIMITED TO, PROCUREMENT OF SUBSTITUTE GOODS
OR SERVICES; LOSS OF USE, DATA, OR PROFITS; OR BUSINESS INTERRUPTION)
HOWEVER CAUSED AND ON ANY THEORY OF LIABILITY, WHETHER IN CONTRACT, STRICT
LIABILITY, OR TORT (INCLUDING NEGLIGENCE OR OTHERWISE) ARISING IN ANY WAY
OUT OF THE USE OF THIS SOFTWARE, EVEN IF ADVISED OF THE POSSIBILITY OF
SUCH DAMAGE.

• FreeBSD

Copyright (c) 1997-2002 FreeBSD Project.
All rights reserved.

Redistribution and use in source and binary forms, with or without
modification, are permitted provided that the following conditions
are met:
1. Redistributions of source code must retain the above copyright
   notice, this list of conditions and the following disclaimer.
2. Redistributions in binary form must reproduce the above copyright
   notice, this list of conditions and the following disclaimer in the
   documentation and/or other materials provided with the distribution.

THIS SOFTWARE IS PROVIDED BY THE AUTHOR AND CONTRIBUTORS ``AS IS'' AND
ANY EXPRESS OR IMPLIED WARRANTIES, INCLUDING, BUT NOT LIMITED TO, THE
IMPLIED WARRANTIES OF MERCHANTABILITY AND FITNESS FOR A PARTICULAR PURPOSE
ARE DISCLAIMED. IN NO EVENT SHALL THE AUTHOR OR CONTRIBUTORS BE LIABLE
FOR ANY DIRECT, INDIRECT, INCIDENTAL, SPECIAL, EXEMPLARY, OR CONSEQUENTIAL
DAMAGES (INCLUDING, BUT NOT LIMITED TO, PROCUREMENT OF SUBSTITUTE GOODS
OR SERVICES; LOSS OF USE, DATA, OR PROFITS; OR BUSINESS INTERRUPTION)
HOWEVER CAUSED AND ON ANY THEORY OF LIABILITY, WHETHER IN CONTRACT, STRICT
LIABILITY, OR TORT (INCLUDING NEGLIGENCE OR OTHERWISE) ARISING IN ANY WAY
OUT OF THE USE OF THIS SOFTWARE, EVEN IF ADVISED OF THE POSSIBILITY OF
SUCH DAMAGE.

• S. L. Moshier

Author: S. L. Moshier.

Copyright (c) 1984,2000 S.L. Moshier

Permission to use, copy, modify, and distribute this software for any
purpose without fee is hereby granted, provided that this entire notice
is included in all copies of any software which is or includes a copy
or modification of this software and in all copies of the supporting
documentation for such software.

THIS SOFTWARE IS BEING PROVIDED "AS IS", WITHOUT ANY EXPRESS OR IMPLIED
WARRANTY. IN PARTICULAR, THE AUTHOR MAKES NO REPRESENTATION
OR WARRANTY OF ANY KIND CONCERNING THE MERCHANTABILITY OF THIS
SOFTWARE OR ITS FITNESS FOR ANY PARTICULAR PURPOSE.

• Citrus Project

Copyright (c)1999 Citrus Project,
All rights reserved.

Redistribution and use in source and binary forms, with or without
modification, are permitted provided that the following conditions
are met:
1. Redistributions of source code must retain the above copyright
   notice, this list of conditions and the following disclaimer.
2. Redistributions in binary form must reproduce the above copyright
   notice, this list of conditions and the following disclaimer in the
   documentation and/or other materials provided with the distribution.

THIS SOFTWARE IS PROVIDED BY THE AUTHOR AND CONTRIBUTORS ``AS IS'' AND
ANY EXPRESS OR IMPLIED WARRANTIES, INCLUDING, BUT NOT LIMITED TO, THE
IMPLIED WARRANTIES OF MERCHANTABILITY AND FITNESS FOR A PARTICULAR PURPOSE
ARE DISCLAIMED. IN NO EVENT SHALL THE AUTHOR OR CONTRIBUTORS BE LIABLE
FOR ANY DIRECT, INDIRECT, INCIDENTAL, SPECIAL, EXEMPLARY, OR CONSEQUENTIAL
DAMAGES (INCLUDING, BUT NOT LIMITED TO, PROCUREMENT OF SUBSTITUTE GOODS
OR SERVICES; LOSS OF USE, DATA, OR PROFITS; OR BUSINESS INTERRUPTION)
HOWEVER CAUSED AND ON ANY THEORY OF LIABILITY, WHETHER IN CONTRACT, STRICT
LIABILITY, OR TORT (INCLUDING NEGLIGENCE OR OTHERWISE) ARISING IN ANY WAY
OUT OF THE USE OF THIS SOFTWARE, EVEN IF ADVISED OF THE POSSIBILITY OF
SUCH DAMAGE.

• Todd C. Miller

Copyright (c) 1998 Todd C. Miller <Todd.Miller@courtesan.com>
All rights reserved.

Redistribution and use in source and binary forms, with or without
modification, are permitted provided that the following conditions
are met:
1. Redistributions of source code must retain the above copyright
   notice, this list of conditions and the following disclaimer.
2. Redistributions in binary form must reproduce the above copyright
   notice, this list of conditions and the following disclaimer in the
   documentation and/or other materials provided with the distribution.
3. The name of the author may not be used to endorse or promote products
   derived from this software without specific prior written permission.

THIS SOFTWARE IS PROVIDED ``AS IS'' AND ANY EXPRESS OR IMPLIED WARRANTIES,
INCLUDING, BUT NOT LIMITED TO, THE IMPLIED WARRANTIES OF MERCHANTABILITY
AND FITNESS FOR A PARTICULAR PURPOSE ARE DISCLAIMED. IN NO EVENT SHALL
THE AUTHOR BE LIABLE FOR ANY DIRECT, INDIRECT, INCIDENTAL, SPECIAL,
EXEMPLARY, OR CONSEQUENTIAL DAMAGES (INCLUDING, BUT NOT LIMITED TO,
PROCUREMENT OF SUBSTITUTE GOODS OR SERVICES; LOSS OF USE, DATA, OR PROFITS;
OR BUSINESS INTERRUPTION) HOWEVER CAUSED AND ON ANY THEORY OF LIABILITY,
WHETHER IN CONTRACT, STRICT LIABILITY, OR TORT (INCLUDING NEGLIGENCE OR
OTHERWISE) ARISING IN ANY WAY OUT OF THE USE OF THIS SOFTWARE, EVEN IF
ADVISED OF THE POSSIBILITY OF SUCH DAMAGE.

• DJ Delorie (i386 / arm)
Copyright (C) 1991 DJ Delorie
All rights reserved.

Redistribution, modification, and use in source and binary forms is permitted
provided that the above copyright notice and following paragraph are
duplicated in all such forms.

This file is distributed WITHOUT ANY WARRANTY; without even the implied
warranty of MERCHANTABILITY or FITNESS FOR A PARTICULAR PURPOSE.

• Mike Barcroft

Copyright (c) 2001 Mike Barcroft <mike@FreeBSD.org>
All rights reserved.

Redistribution and use in source and binary forms, with or without
modification, are permitted provided that the following conditions
are met:
1. Redistributions of source code must retain the above copyright
   notice, this list of conditions and the following disclaimer.
2. Redistributions in binary form must reproduce the above copyright
   notice, this list of conditions and the following disclaimer in the
   documentation and/or other materials provided with the distribution.

THIS SOFTWARE IS PROVIDED BY THE AUTHOR AND CONTRIBUTORS ``AS IS'' AND
ANY EXPRESS OR IMPLIED WARRANTIES, INCLUDING, BUT NOT LIMITED TO, THE
IMPLIED WARRANTIES OF MERCHANTABILITY AND FITNESS FOR A PARTICULAR PURPOSE
ARE DISCLAIMED. IN NO EVENT SHALL THE AUTHOR OR CONTRIBUTORS BE LIABLE

FOR ANY DIRECT, INDIRECT, INCIDENTAL, SPECIAL, EXEMPLARY, OR CONSEQUENTIAL
DAMAGES (INCLUDING, BUT NOT LIMITED TO, PROCUREMENT OF SUBSTITUTE GOODS
OR SERVICES; LOSS OF USE, DATA, OR PROFITS; OR BUSINESS INTERRUPTION)
HOWEVER CAUSED AND ON ANY THEORY OF LIABILITY, WHETHER IN CONTRACT, STRICT
LIABILITY, OR TORT (INCLUDING NEGLIGENCE OR OTHERWISE) ARISING IN ANY WAY
OUT OF THE USE OF THIS SOFTWARE, EVEN IF ADVISED OF THE POSSIBILITY OF
SUCH DAMAGE.

• Arm Ltd

Copyright (c) 2009-2018 Arm Ltd
All rights reserved.

Redistribution and use in source and binary forms, with or without
modification, are permitted provided that the following conditions
are met:
1. Redistributions of source code must retain the above copyright
notice, this list of conditions and the following disclaimer.
2. Redistributions in binary form must reproduce the above copyright
notice, this list of conditions and the following disclaimer in the
documentation and/or other materials provided with the distribution.
3. The name of the company may not be used to endorse or promote
products derived from this software without specific prior written
permission.

• Ed Schouten - Free BSD

Copyright (c) 2008 Ed Schouten <ed@FreeBSD.org>
All rights reserved.

Redistribution and use in source and binary forms, with or without
modification, are permitted provided that the following conditions
are met:
1. Redistributions of source code must retain the above copyright
notice, this list of conditions and the following disclaimer.
2. Redistributions in binary form must reproduce the above copyright
notice, this list of conditions and the following disclaimer in the
documentation and/or other materials provided with the distribution.

THIS SOFTWARE IS PROVIDED BY THE AUTHOR AND CONTRIBUTORS ``AS IS'' AND
ANY EXPRESS OR IMPLIED WARRANTIES, INCLUDING, BUT NOT LIMITED TO, THE
IMPLIED WARRANTIES OF MERCHANTABILITY AND FITNESS FOR A PARTICULAR PURPOSE
ARE DISCLAIMED. IN NO EVENT SHALL THE AUTHOR OR CONTRIBUTORS BE LIABLE
FOR ANY DIRECT, INDIRECT, INCIDENTAL, SPECIAL, EXEMPLARY, OR CONSEQUENTIAL
DAMAGES (INCLUDING, BUT NOT LIMITED TO, PROCUREMENT OF SUBSTITUTE GOODS
OR SERVICES; LOSS OF USE, DATA, OR PROFITS; OR BUSINESS INTERRUPTION)
HOWEVER CAUSED AND ON ANY THEORY OF LIABILITY, WHETHER IN CONTRACT, STRICT
LIABILITY, OR TORT (INCLUDING NEGLIGENCE OR OTHERWISE) ARISING IN ANY WAY
OUT OF THE USE OF THIS SOFTWARE, EVEN IF ADVISED OF THE POSSIBILITY OF
SUCH DAMAGE.

• Andrew Turner (arm-* targets)

Copyright (c) 2013 Andrew Turner <andrew@FreeBSD.ORG>
All rights reserved.

Redistribution and use in source and binary forms, with or without
modification, are permitted provided that the following conditions
are met:
1. Redistributions of source code must retain the above copyright
notice, this list of conditions and the following disclaimer.
2. Redistributions in binary form must reproduce the above copyright
notice, this list of conditions and the following disclaimer in the
documentation and/or other materials provided with the distribution.

THIS SOFTWARE IS PROVIDED BY THE AUTHOR AND CONTRIBUTORS ``AS IS'' AND
ANY EXPRESS OR IMPLIED WARRANTIES, INCLUDING, BUT NOT LIMITED TO, THE
IMPLIED WARRANTIES OF MERCHANTABILITY AND FITNESS FOR A PARTICULAR PURPOSE
ARE DISCLAIMED. IN NO EVENT SHALL THE AUTHOR OR CONTRIBUTORS BE LIABLE
FOR ANY DIRECT, INDIRECT, INCIDENTAL, SPECIAL, EXEMPLARY, OR CONSEQUENTIAL
DAMAGES (INCLUDING, BUT NOT LIMITED TO, PROCUREMENT OF SUBSTITUTE GOODS
OR SERVICES; LOSS OF USE, DATA, OR PROFITS; OR BUSINESS INTERRUPTION)
HOWEVER CAUSED AND ON ANY THEORY OF LIABILITY, WHETHER IN CONTRACT, STRICT
LIABILITY, OR TORT (INCLUDING NEGLIGENCE OR OTHERWISE) ARISING IN ANY WAY
OUT OF THE USE OF THIS SOFTWARE, EVEN IF ADVISED OF THE POSSIBILITY OF
SUCH DAMAGE.

• BSD-2-Clause-FreeBSD David Schultz (arm-* targets)

SPDX-License-Identifier: BSD-2-Clause-FreeBSD

Copyright (c) 2004-2011 David Schultz <das@FreeBSD.ORG>
All rights reserved.

Redistribution and use in source and binary forms, with or without
modification, are permitted provided that the following conditions
are met:
1. Redistributions of source code must retain the above copyright
notice, this list of conditions and the following disclaimer.
2. Redistributions in binary form must reproduce the above copyright
notice, this list of conditions and the following disclaimer in the
documentation and/or other materials provided with the distribution.

THIS SOFTWARE IS PROVIDED BY THE AUTHOR AND CONTRIBUTORS ``AS IS'' AND
ANY EXPRESS OR IMPLIED WARRANTIES, INCLUDING, BUT NOT LIMITED TO, THE
IMPLIED WARRANTIES OF MERCHANTABILITY AND FITNESS FOR A PARTICULAR PURPOSE
ARE DISCLAIMED. IN NO EVENT SHALL THE AUTHOR OR CONTRIBUTORS BE LIABLE
FOR ANY DIRECT, INDIRECT, INCIDENTAL, SPECIAL, EXEMPLARY, OR CONSEQUENTIAL
DAMAGES (INCLUDING, BUT NOT LIMITED TO, PROCUREMENT OF SUBSTITUTE GOODS
OR SERVICES; LOSS OF USE, DATA, OR PROFITS; OR BUSINESS INTERRUPTION)
HOWEVER CAUSED AND ON ANY THEORY OF LIABILITY, WHETHER IN CONTRACT, STRICT
LIABILITY, OR TORT (INCLUDING NEGLIGENCE OR OTHERWISE) ARISING IN ANY WAY
OUT OF THE USE OF THIS SOFTWARE, EVEN IF ADVISED OF THE POSSIBILITY OF
SUCH DAMAGE.

• ARM Ltd (1)
Copyright (c) 2008-2015 ARM Ltd
All rights reserved.

Redistribution and use in source and binary forms, with or without
modification, are permitted provided that the following conditions
are met:
1. Redistributions of source code must retain the above copyright
notice, this list of conditions and the following disclaimer.
2. Redistributions in binary form must reproduce the above copyright
notice, this list of conditions and the following disclaimer in the
documentation and/or other materials provided with the distribution.
3. The name of the company may not be used to endorse or promote
products derived from this software without specific prior written
permission.

THIS SOFTWARE IS PROVIDED BY ARM LTD ``AS IS'' AND ANY EXPRESS OR IMPLIED
WARRANTIES, INCLUDING, BUT NOT LIMITED TO, THE IMPLIED WARRANTIES OF
MERCHANTABILITY AND FITNESS FOR A PARTICULAR PURPOSE ARE DISCLAIMED.
IN NO EVENT SHALL ARM LTD BE LIABLE FOR ANY DIRECT, INDIRECT, INCIDENTAL,
SPECIAL, EXEMPLARY, OR CONSEQUENTIAL DAMAGES (INCLUDING, BUT NOT LIMITED
TO, PROCUREMENT OF SUBSTITUTE GOODS OR SERVICES; LOSS OF USE, DATA, OR
PROFITS; OR BUSINESS INTERRUPTION) HOWEVER CAUSED AND ON ANY THEORY OF
LIABILITY, WHETHER IN CONTRACT, STRICT LIABILITY, OR TORT (INCLUDING
NEGLIGENCE OR OTHERWISE) ARISING IN ANY WAY OUT OF THE USE OF THIS
SOFTWARE, EVEN IF ADVISED OF THE POSSIBILITY OF SUCH DAMAGE.

• ARM Ltd (2)
Copyright (c) 2012-2014 ARM Ltd
All rights reserved.

Redistribution and use in source and binary forms, with or without
modification, are permitted provided that the following conditions
are met:
1. Redistributions of source code must retain the above copyright
notice, this list of conditions and the following disclaimer.
2. Redistributions in binary form must reproduce the above copyright
notice, this list of conditions and the following disclaimer in the
documentation and/or other materials provided with the distribution.
3. The name of the company may not be used to endorse or promote
products derived from this software without specific prior written
permission.

THIS SOFTWARE IS PROVIDED BY ARM LTD ``AS IS'' AND ANY EXPRESS OR IMPLIED
WARRANTIES, INCLUDING, BUT NOT LIMITED TO, THE IMPLIED WARRANTIES OF
MERCHANTABILITY AND FITNESS FOR A PARTICULAR PURPOSE ARE DISCLAIMED.
IN NO EVENT SHALL ARM LTD BE LIABLE FOR ANY DIRECT, INDIRECT, INCIDENTAL,
SPECIAL, EXEMPLARY, OR CONSEQUENTIAL DAMAGES (INCLUDING, BUT NOT LIMITED
TO, PROCUREMENT OF SUBSTITUTE GOODS OR SERVICES; LOSS OF USE, DATA, OR
PROFITS; OR BUSINESS INTERRUPTION) HOWEVER CAUSED AND ON ANY THEORY OF
LIABILITY, WHETHER IN CONTRACT, STRICT LIABILITY, OR TORT (INCLUDING
NEGLIGENCE OR OTHERWISE) ARISING IN ANY WAY OUT OF THE USE OF THIS
SOFTWARE, EVEN IF ADVISED OF THE POSSIBILITY OF SUCH DAMAGE.

• ARM Ltd (3)
Optimized strstr function.
Copyright (c) 2018 Arm Ltd. All rights reserved.
SPDX-License-Identifier: BSD-3-Clause
Redistribution and use in source and binary forms, with or without
modification, are permitted provided that the following conditions
are met:
1. Redistributions of source code must retain the above copyright
notice, this list of conditions and the following disclaimer.
2. Redistributions in binary form must reproduce the above copyright
notice, this list of conditions and the following disclaimer in the
documentation and/or other materials provided with the distribution.
3. The name of the company may not be used to endorse or promote
products derived from this software without specific prior written

permission.
THIS SOFTWARE IS PROVIDED BY ARM LTD ``AS IS'' AND ANY EXPRESS OR IMPLIED
WARRANTIES, INCLUDING, BUT NOT LIMITED TO, THE IMPLIED WARRANTIES OF
MERCHANTABILITY AND FITNESS FOR A PARTICULAR PURPOSE ARE DISCLAIMED.
IN NO EVENT SHALL ARM LTD BE LIABLE FOR ANY DIRECT, INDIRECT, INCIDENTAL,
SPECIAL, EXEMPLARY, OR CONSEQUENTIAL DAMAGES (INCLUDING, BUT NOT LIMITED
TO, PROCUREMENT OF SUBSTITUTE GOODS OR SERVICES; LOSS OF USE, DATA, OR
PROFITS; OR BUSINESS INTERRUPTION) HOWEVER CAUSED AND ON ANY THEORY OF
LIABILITY, WHETHER IN CONTRACT, STRICT LIABILITY, OR TORT (INCLUDING
NEGLIGENCE OR OTHERWISE) ARISING IN ANY WAY OUT OF THE USE OF THIS
SOFTWARE, EVEN IF ADVISED OF THE POSSIBILITY OF SUCH DAMAGE.

- ARM Ltd (4)

Copyright (c) 2015 ARM Ltd.
All rights reserved.
Redistribution and use in source and binary forms, with or without
modification, are permitted provided that the following conditions are met:
* Redistributions of source code must retain the above copyright
notice, this list of conditions and the following disclaimer.
* Redistributions in binary form must reproduce the above copyright
notice, this list of conditions and the following disclaimer in the
documentation and/or other materials provided with the distribution.
* Neither the name of the Linaro nor the
names of its contributors may be used to endorse or promote products
derived from this software without specific prior written permission.
THIS SOFTWARE IS PROVIDED BY THE COPYRIGHT HOLDERS AND CONTRIBUTORS
"AS IS" AND ANY EXPRESS OR IMPLIED WARRANTIES, INCLUDING, BUT NOT
LIMITED TO, THE IMPLIED WARRANTIES OF MERCHANTABILITY AND FITNESS FOR
A PARTICULAR PURPOSE ARE DISCLAIMED. IN NO EVENT SHALL THE COPYRIGHT
HOLDER OR CONTRIBUTORS BE LIABLE FOR ANY DIRECT, INDIRECT, INCIDENTAL,
SPECIAL, EXEMPLARY, OR CONSEQUENTIAL DAMAGES (INCLUDING, BUT NOT
LIMITED TO, PROCUREMENT OF SUBSTITUTE GOODS OR SERVICES; LOSS OF USE,
DATA, OR PROFITS; OR BUSINESS INTERRUPTION) HOWEVER CAUSED AND ON ANY
THEORY OF LIABILITY, WHETHER IN CONTRACT, STRICT LIABILITY, OR TORT
(INCLUDING NEGLIGENCE OR OTHERWISE) ARISING IN ANY WAY OUT OF THE USE
OF THIS SOFTWARE, EVEN IF ADVISED OF THE POSSIBILITY OF SUCH DAMAGE.

- The Regents of the University of California (1)

Copyright (c) 1990 The Regents of the University of California.
All rights reserved.

Redistribution and use in source and binary forms are permitted
provided that the above copyright notice and this paragraph are
duplicated in all such forms and that any documentation,
and/or other materials related to such
distribution and use acknowledge that the software was developed
by the University of California, Berkeley. The name of the
University may not be used to endorse or promote products derived
from this software without specific prior written permission.
THIS SOFTWARE IS PROVIDED ``AS IS'' AND WITHOUT ANY EXPRESS OR
IMPLIED WARRANTIES, INCLUDING, WITHOUT LIMITATION, THE IMPLIED
WARRANTIES OF MERCHANTABILITY AND FITNESS FOR A PARTICULAR PURPOSE.

- The Regents of the University of California (2)

Copyright (c) 1990, 2007 The Regents of the University of California.
All rights reserved.

Redistribution and use in source and binary forms are permitted
provided that the above copyright notice and this paragraph are
duplicated in all such forms and that any documentation,
and/or other materials related to such
distribution and use acknowledge that the software was developed
by the University of California, Berkeley. The name of the
University may not be used to endorse or promote products derived
from this software without specific prior written permission.
THIS SOFTWARE IS PROVIDED ``AS IS'' AND WITHOUT ANY EXPRESS OR
IMPLIED WARRANTIES, INCLUDING, WITHOUT LIMITATION, THE IMPLIED
WARRANTIES OF MERCHANTABILITY AND FITNESS FOR A PARTICULAR PURPOSE.

- The Regents of the University of California (3)

Copyright (c) 1990 The Regents of the University of California.
All rights reserved.

Redistribution and use in source and binary forms, with or without
modification, are permitted provided that the following conditions
are met:
1. Redistributions of source code must retain the above copyright
notice, this list of conditions and the following disclaimer.
2. Redistributions in binary form must reproduce the above copyright
notice, this list of conditions and the following disclaimer in the
documentation and/or other materials provided with the distribution.
3. Neither the name of the University nor the names of its contributors
may be used to endorse or promote products derived from this software
without specific prior written permission.

THIS SOFTWARE IS PROVIDED BY THE REGENTS AND CONTRIBUTORS ``AS IS'' AND
ANY EXPRESS OR IMPLIED WARRANTIES, INCLUDING, BUT NOT LIMITED TO, THE
IMPLIED WARRANTIES OF MERCHANTABILITY AND FITNESS FOR A PARTICULAR PURPOSE
ARE DISCLAIMED. IN NO EVENT SHALL THE REGENTS OR CONTRIBUTORS BE LIABLE
FOR ANY DIRECT, INDIRECT, INCIDENTAL, SPECIAL, EXEMPLARY, OR CONSEQUENTIAL
DAMAGES (INCLUDING, BUT NOT LIMITED TO, PROCUREMENT OF SUBSTITUTE GOODS
OR SERVICES; LOSS OF USE, DATA, OR PROFITS; OR BUSINESS INTERRUPTION)
HOWEVER CAUSED AND ON ANY THEORY OF LIABILITY, WHETHER IN CONTRACT, STRICT
LIABILITY, OR TORT (INCLUDING NEGLIGENCE OR OTHERWISE) ARISING IN ANY WAY
OUT OF THE USE OF THIS SOFTWARE, EVEN IF ADVISED OF THE POSSIBILITY OF
SUCH DAMAGE.

- The Regents of the University of California (4)

Copyright (c) 1987, 2000 Regents of the University of California.
All rights reserved.

Redistribution and use in source and binary forms are permitted
provided that: (1) source distributions retain this entire copyright
notice and comment, and (2) distributions including binaries display
the following acknowledgement: ``This product includes software
developed by the University of California, Berkeley and its contributors''
in the documentation or other materials provided with the distribution.
Neither the name of the University nor the names of its
contributors may be used to endorse or promote products derived
from this software without specific prior written permission.
THIS SOFTWARE IS PROVIDED ``AS IS'' AND WITHOUT ANY EXPRESS OR
IMPLIED WARRANTIES, INCLUDING, WITHOUT LIMITATION, THE IMPLIED
WARRANTIES OF MERCHANTABILITY AND FITNESS FOR A PARTICULAR PURPOSE.

- The Regents of the University of California (5)

Copyright (c) 1992, 1993
The Regents of the University of California. All rights reserved.

Redistribution and use in source and binary forms, with or without
modification, are permitted provided that the following conditions
are met:
1. Redistributions of source code must retain the above copyright
notice, this list of conditions and the following disclaimer.
2. Redistributions in binary form must reproduce the above copyright
notice, this list of conditions and the following disclaimer in the
documentation and/or other materials provided with the distribution.
3. Neither the name of the University nor the names of its contributors
may be used to endorse or promote products derived from this software
without specific prior written permission.

THIS SOFTWARE IS PROVIDED BY THE REGENTS AND CONTRIBUTORS ``AS IS'' AND
ANY EXPRESS OR IMPLIED WARRANTIES, INCLUDING, BUT NOT LIMITED TO, THE
IMPLIED WARRANTIES OF MERCHANTABILITY AND FITNESS FOR A PARTICULAR PURPOSE
ARE DISCLAIMED. IN NO EVENT SHALL THE REGENTS OR CONTRIBUTORS BE LIABLE
FOR ANY DIRECT, INDIRECT, INCIDENTAL, SPECIAL, EXEMPLARY, OR CONSEQUENTIAL
DAMAGES (INCLUDING, BUT NOT LIMITED TO, PROCUREMENT OF SUBSTITUTE GOODS
OR SERVICES; LOSS OF USE, DATA, OR PROFITS; OR BUSINESS INTERRUPTION)
HOWEVER CAUSED AND ON ANY THEORY OF LIABILITY, WHETHER IN CONTRACT, STRICT
LIABILITY, OR TORT (INCLUDING NEGLIGENCE OR OTHERWISE) ARISING IN ANY WAY
OUT OF THE USE OF THIS SOFTWARE, EVEN IF ADVISED OF THE POSSIBILITY OF
SUCH DAMAGE.

EU: Sony Europe B.V.
Da Vincilaan 7-D1, 1930 Zaventem, Belgium
UK: Sony Europe B.V.
The Heights, Brooklands, Weybridge,
Surrey KT13 0XW, United Kingdom
CH: Sony Europe B.V., Hoofddorp,
Schlieren/Switzerland Branch
Wiesenstrasse 5, 8952 Schlieren, Switzerland

EC REP
Sony Belgium, bijkantoor van
Sony Europe B.V.
Da Vincilaan 7-D1, 1930 Zaventem,
Belgium

Sony Corporation
1-7-1 Konan Minato-ku Tokyo,
108-0075 Japan

5-056-874-**61** (1)
2025-07

Hybride grafische printer

Gebruiksaanwijzing

Lees, voordat u het apparaat gaat gebruiken, deze handleiding grondig door en bewaar hem voor later gebruik.

UP-X899MD

© 2025 Sony Corporation

Inhoudsopgave

Aan de slag

Overzicht 12
Plaats en functies van onderdelen en knoppen 13
Voorpaneel 13
Achterpaneel 13

Voorbereiding

Een computer aansluiten 15
Het printerstuurprogramma installeren op de computer 16
Aansluiten op de UPA-WU10 16
Papier 17
Papier dat u kunt gebruiken 17
Papier plaatsen 18

Bediening

Een afdrukopdracht starten 20
Afdrukken vanuit de video-omgeving 20
Afdrukken vanaf de computer 21
Het afgedrukte papier afsnijden 22
Een afdrukopdracht annuleren 22
Kopieën maken van de laatste afdruk 22
Papier doorvoeren 22
Het contrast en de helderheid aanpassen 23
Met het menu aanpassingen en instellingen configureren 24
De menustructuur 24
Menulijst 25
Basisbediening van de menu's 27
De instellingenlijst afdrukken 29
Beelden opslaan op een USB-flashstation 29

Overige

Het apparaat onderhouden 31
Veiligheid 31
Installatie 31
Opmerkingen over het apparaat verplaatsen 31
Condensatie 31
Op verbruiksartikelen 31
Gebruik met elektrochirurgische messen en dergelijke apparaten 31
De behuizing schoonmaken 32
De thermische kop schoonmaken 32
De plaatroller reinigen 33
Specificaties 35
Problemen oplossen 36
Foutmeldingen 37
Licentie 38

Aanwijzingen voor gebruik / beoogd gebruik

De Sony UP-X899MD-printer is een compacte digitale zwart-witprinter die goedgekeurd is voor medisch gebruik. De printer is bestemd om te worden aangesloten op medische beeldvormingssystemen, zoals een mobiele c-arm, echoscopie, hartkatheterisatielaboratoria en andere compatibele beeldvormingssystemen. De printer produceert afdrukken van stilstaande beelden die met deze systemen gemaakt zijn om deze toe te voegen aan het dossier van de patiënt of voor doorverwijzingen.

Regelgevingsinformatie die relevant is onder de Europese richtlijn voor medische hulpmiddelen 2017/745 in gewijzigde vorm (MDR)

De printer is bedoeld om afdrukken van stilstaande beelden te produceren die zijn vastgelegd door medische beeldvormingssystemen voor controle en om verdere klinische beslissingen te ondersteunen.

Opmerkingen

- Uitgevoerde beelden van deze apparatuur zijn niet geschikt voor diagnostisch gebruik.
- Deze apparatuur is bestemd voor professionele medici.
- Deze apparatuur is bedoeld voor medisch gebruik, zoals in klinieken, onderzoekskamers en operatiekamers.

Contra-indicaties

Er zijn geen bekende specifieke situaties die een contra-indicatie kunnen betekenen voor het gebruik van dit apparaat.

Patiëntenpopulatie

Er zijn geen beperkingen voor de patiëntenpopulatie.

Waarschuwing

Stel dit apparaat niet bloot aan regen of vocht om de kans op brand of een elektrische schok te verkleinen.

Open de behuizing niet om elektrische schokken te voorkomen. Laat het toestel alleen nakijken door vaklui.

Wijziging van deze apparatuur is verboden.

Waarschuwing

Om het risico op elektrische schokken te vermijden, moet deze apparatuur alleen worden aangesloten op een geaard stopcontact.

Waarschuwing

Als u de stroom wilt afsluiten, haal dan de stekker het stopcontact.
Wanneer het apparaat wordt geïnstalleerd, neem dan een direct toegankelijk ontkoppelingsmechanisme in de vaste bedrading op of sluit de netstekker aan op een makkelijk toegankelijke contactdoos bij het apparaat.
Plaats het medische elektrische apparaat niet op een plek waar u moeilijk bij de stekker kunt.
Als er tijdens de werking een storing in het apparaat optreedt, bedien dan het ontkoppelingsmechanisme om de voeding uit te schakelen of maak de netstekker los van de contactdoos.

Symbool op de producten



Raadpleeg de gebruiksaanwijzing
Volg voor onderdelen van het apparaat waarop dit symbool voorkomt de aanwijzingen in de gebruiksaanwijzing op.



Dit symbool geeft de fabrikant aan en verschijnt naast de naam en het adres van de fabrikant.



Dit symbool geeft de importeur aan en staat naast de naam en het geregistreerd adres van de importeur.



Dit symbool geeft de vertegenwoordiging in de EU aan. Het staat naast de naam en het adres van de EU-vertegenwoordiging.



Dit symbool geeft de verantwoordelijke in het VK aan en staat naast de naam en het adres van de verantwoordelijke in het VK.



Dit symbool geeft de bevoegde vertegenwoordiging in Zwitserland aan en staat naast de naam en het adres van de bevoegde vertegenwoordiging in Zwitserland.



Dit symbool geeft het medisch apparaat in de EU aan.



Dit symbool geeft de fabricagedatum aan.

SN Dit symbool geeft het serienummer aan.

UDI Dit symbool geeft de unieke hulpmiddelencode (UDI) aan. Het staat naast de streepjescode die de UDI weergeeft.


Dit symbool geeft de equipotentiaalaansluiting aan, die de verschillende delen van een systeem op hetzelfde potentiaal brengt.


Opslag- en transporttemperatuur
Dit symbool geeft het acceptabele temperatuurbereik aan voor opslag- en transportomgevingen.


Opslag- en transportvochtigheidsgraad
Dit symbool geeft het acceptabele bereik voor de vochtigheidsgraad aan voor opslag- en transportomgevingen.


Opslag- en transportdruk
Dit symbool geeft het acceptabele bereik voor de atmosferische druk aan voor opslag- en transportomgevingen.


Dit symbool geeft scherpe randen aan.

Voor accessoires

LOT Dit symbool geeft de batchcode aan.


Dit symbool geeft "Niet opnieuw gebruiken" aan.

Voor klanten in Europa

Alle ernstige incidenten die plaatsvinden en die te maken hebben met het apparaat moeten worden gerapporteerd naar de fabrikant en de competente autoriteit van de lidstaat waarin de gebruiken en/of patiënt zich bevindt.

Belangrijke veiligheidsmaatregelen en instructies bij gebruik in medische omgevingen

1. Alle apparaten die op dit apparaat zijn aangesloten, moeten gecertificeerd zijn volgens de norm IEC 60601-1, IEC 60950-1, IEC 62368-1, IEC 60065 of andere IEC/ISO-normen die van toepassing zijn op de apparaten.
2. Daarnaast moet het systeem als geheel voldoen aan de norm IEC 60601-1. Iedereen die extra apparaten op het signaalingangsdeel of het signaaluitgangsdeel van dit apparaat aansluit, configureert een medisch systeem en is er derhalve verantwoordelijk voor dat het systeem als geheel voldoet aan de vereisten van de norm IEC 60601-1. Raadpleeg bij twijfel altijd het gekwalificeerde servicepersoneel van Sony.
3. De lekstroom kan toenemen als dit apparaat wordt aangesloten op andere apparaten.
4. Wanneer perifere apparaten op dit apparaat worden aangesloten die werken op commerciële netvoeding en die niet voldoen aan de norm IEC 60601-1, moet een isolerende transformator worden gebruikt die voldoet aan de norm IEC 60601-1. De aansluiting op de commerciële netvoeding moet verlopen via de transformator.
5. Dit apparaat kan radiofrequentie-energie opwekken, gebruiken en uitstralen. Als dit apparaat niet wordt geïnstalleerd en gebruikt volgens de aanwijzingen in de gebruiksaanwijzing, dan kan het interferentie veroorzaken bij andere apparaten. Als dit apparaat interferentie veroorzaakt (wat kan worden vastgesteld door de voedingskabel van dit apparaat te ontkoppelen), probeer dan de volgende maatregelen:
   – Zet dit apparaat op een andere plaats ten opzichte van de apparaten waarbij er vermoedelijk interferentie optreedt.
   – Sluit dit apparaat en de apparaten waarbij er vermoedelijk interferentie optreedt aan op verschillende circuits.

   Voor meer informatie raadpleegt u gekwalificeerd servicepersoneel van Sony.
   (Toepasseljke norm: IEC 60601-1-2)

Belangrijke EMC-kennisgeving voor gebruik in medische omgevingen

- De UP-X899MD heeft bijzondere voorzorgsmaatregelen nodig met betrekking tot EMC en moet geïnstalleerd en in gebruik genomen worden in overeenstemming met de EMC-informatie die in de gebruiksaanwijzing is opgenomen.
- De UP-X899MD is bedoeld voor gebruik in een professionele omgeving voor gezondheidszorg.
- Draagbare en mobiele RF-communicatieappatuur zoals mobiele telefoons kunnen de UP-X899MD beïnvloeden.

Waarschuwing

- Draagbare RF-communicatieapparatuur dient niet dichterbij te worden gebruikt dan 30 cm vanaf enig onderdeel van de UP-X899MD. De prestaties van deze apparatuur kunnen anders minder zijn.
- Als de UP-X899MD vlak naast of gestapeld met andere apparatuur gebruikt moet worden, dient gecontroleerd te worden of het product normaal werkt in de configuratie waarin het gebruikt zal worden.
- Gebruik van andere accessoires en kabels dan hier vermeld zijn, met uitzondering van reserveonderdelen die door Sony Corporation worden verkocht, kan resulteren in verhoogde emissies of verlaagde immuniteit van de UP-X899MD.

<table>
<tr><th colspan="3">Richtlijnen en verklaring van de fabrikant – elektromagnetische emissies</th></tr>
<tr><td colspan="3">De UP-X899MD is bedoeld voor gebruik in de hieronder gespecificeerde elektromagnetische omgeving. De klant of de gebruiker van de UP-X899MD dient zeker te stellen dat het product in een dergelijke omgeving gebruikt wordt.</td></tr>
<tr><td>Emissietest</td><td>Conformiteit</td><td>Elektromagnetische omgeving – richtlijnen</td></tr>
<tr><td>RF-emissies

CISPR 11</td><td>Groep 1</td><td>De UP-X899MD gebruikt RF-energie alleen voor de interne werking. Daarom zijn de RF-emissies zeer laag en is het niet waarschijnlijk dat deze enige interferentie bij elektronische apparatuur in de nabijheid veroorzaken.</td></tr>
<tr><td>RF-emissies

CISPR 11
CISPR 32</td><td>Klasse B</td><td rowspan="3">De UP-X899MD is geschikt voor gebruik in alle gebouwen, inclusief woningen en ruimtes die rechtstreeks zijn aangesloten op het openbare laagspanningsnetwerk dat gebouwen van stroom voorziet voor huishoudelijke doeleinden.</td></tr>
<tr><td>Harmonische emissies

IEC 61000-3-2</td><td>Klasse A</td></tr>
<tr><td>Spanningsschomme-lingen/flikkeremissies

IEC 61000-3-3</td><td>Conform</td></tr>
</table>

Richtlijnen en verklaring van de fabrikant – elektromagnetische immuniteit			
De UP-X899MD is bedoeld voor gebruik in de hieronder gespecificeerde elektromagnetische omgeving. De klant of de gebruiker van de UP-X899MD dient zeker te stellen dat het product in een dergelijke omgeving gebruikt wordt.			
Immuniteitstest	IEC 60601-testniveau	Conformiteits-niveau	Elektromagnetische omgeving – richtlijnen
Elektrostatische ontlading (ESD) IEC 61000-4-2	±8 kV contact ±15 kV lucht	±8 kV contact ±15 kV lucht	De vloeren dienen van hout, beton of keramische tegels te zijn vervaardigd. Indien vloeren met synthetisch materiaal bedekt zijn, wordt een relatieve vochtigheid van ten minste 30% aanbevolen.
Elektrische stroomstoten/ burst IEC 61000-4-4	±2 kV voor stroomvoorzie-ningslijnen ±1 kV voor invoer/ uitvoerlijnen	±2 kV voor stroomvoorzie-ningslijnen ±1 kV voor invoer/ uitvoerlijnen	De kwaliteit van het elektriciteitsnet dient gelijk te zijn aan die van een normale commerciële of ziekenhuisomgeving.
Stroomstoot IEC 61000-4-5	±1 kV lijn(en) naar lijn(en) ±2 kV lijn(en) naar aarding	±1 kV differentiaalmodus ±2 kV gewone modus	De kwaliteit van het elektriciteitsnet dient gelijk te zijn aan die van een normale commerciële of ziekenhuisomgeving.
Spanningsdalen, korte onderbrekingen en spannings-schommelingen in stroom-voorzienings-lijnen IEC 61000-4-11	0% U_T (100% dal in U_T) bij 0,5/1 cycli [a] 40% U_T (60% dal in U_T) bij 5 cycli 70% U_T (30% dal in U_T) bij 25/30 cycli [a] (gedurende 0,5 s) 0% U_T (100% dal in U_T) bij 250/300 cycli [a] (gedurende 5 s)	0% U_T (100% dal in U_T) bij 0,5/1 cycli [a] 40% U_T (60% dal in U_T) bij 5 cycli 70% U_T (30% dal in U_T) bij 25/30 cycli [a] (gedurende 0,5 s) 0% U_T (100% dal in U_T) bij 250/300 cycli [a] (gedurende 5 s)	De kwaliteit van het elektriciteitsnet dient gelijk te zijn aan die van een normale commerciële of ziekenhuisomgeving. Als ononderbroken werking van de UP-X899MD nodig is tijdens onderbrekingen van de netvoeding, wordt aanbevolen om de UP-X899MD op een ononderbreekbare stroomvoorziening of een accu aan te sluiten.
Magnetisch veld van de stroomfrequentie (50/60 Hz) IEC 61000-4-8	30 A/m	30 A/m	De magnetische velden van de stroomfrequentie dienen zich op niveaus te bevinden die normaal zijn voor een normale locatie in een normale commerciële of ziekenhuisomgeving.
Magnetische nabijheidsvelden IEC 61000-4-39	65 A/m 134,2 kHz Pulsmodulatie 2,1 kHz 7,5 A/m 13,56 MHz Pulsmodulatie 50 kHz	65 A/m 134,2 kHz Pulsmodulatie 2,1 kHz 7,5 A/m 13,56 MHz Pulsmodulatie 50 kHz	De magnetische nabijheidsvelden van de UP-X899MD dienen zich op niveaus te bevinden die normaal zijn voor een normale locatie in een normale commerciële of ziekenhuisomgeving.

OPMERKING: U_T is het wisselstroomnetvoedingsvoltage voordat het testniveau is toegepast.
a Bijvoorbeeld: 10/12 betekent 10 cycli bij 50 Hz of 12 cycli bij 60 Hz.

Richtlijnen en verklaring van de fabrikant – elektromagnetische immuniteit			
De UP-X899MD is bedoeld voor gebruik in de hieronder gespecificeerde elektromagnetische omgeving. De klant of de gebruiker van de UP-X899MD dient zeker te stellen dat het product in een dergelijke omgeving gebruikt wordt.			
Immuniteitstest	IEC 60601-testniveau	Conformiteits-niveau	Elektromagnetische omgeving – richtlijnen
			Draagbare en mobiele RF-communicatieapparatuur dient niet dichter bij enig onderdeel van de UP-X899MD, inclusief de kabels, te worden gebruikt dan de aanbevolen scheidingsafstand, die berekend wordt via de vergelijking die van toepassing is op de frequentie van de zender. **Aanbevolen scheidingsafstand**
Geleide RF IEC 61000-4-6	3 Vrms 150 kHz tot 80 MHz buiten ISM-banden [c] 6 Vrms 150 kHz tot 80 MHz binnen ISM-banden [c]	3 Vrms 6 Vrms	$d = 1{,}2\sqrt{P}$

Uitgestraalde RF IEC 61000-4-3	3 V/m 80 MHz tot 2,7 GHz	3 V/m	IEC 60601-1-2: 2007 $d = 1{,}2\sqrt{P}$ 80 MHz tot 800 MHz $d = 2{,}3\sqrt{P}$ 800 MHz tot 2,5 GHz IEC 60601-1-2: 2014 + A1: 2020 $d = 2{,}0\sqrt{P}$ 80 MHz tot 2,7 GHz Waarbij *P* het nominale maximale uitvoervermogen van de zender in Watt (W) is volgens de specificaties van de fabrikant van de zender en *d* de aanbevolen scheidingsafstand in meter (m). Veldsterktes van vaste RF-zenders, als die vastgesteld zijn in een elektromagnetische onderzoek ter plaatse, [a] dienen lager te zijn dan het conformiteitsniveau van ieder frequentiebereik. [b] Interferentie kan optreden in de nabijheid van apparatuur die gemerkt is met het volgende symbool: 

OPMERKING 1: Bij 80 MHz en 800 MHz is het hoogste frequentiebereik van toepassing.

OPMERKING 2: Deze richtlijnen zijn mogelijk niet in alle situaties van toepassing. Elektromagnetische propagatie wordt beïnvloed door absorptie en reflectie van bouwwerken, objecten en mensen.

a Veldsterktes van vaste zenders, zoals basisstations voor (draagbare/draadloze) telefoons en mobiele zenders over land, amateurzenders, AM- en FM-radiozenders en tv-zenders kunnen theoretisch niet nauwkeurig voorspeld worden. Om de elektromagnetische omgeving als gevolg van vaste RF-zenders te beoordelen, dient een elektromagnetisch onderzoek ter plaatse overwogen te worden. Als de gemeten veldsterkte op de locatie waarop de UP-X899MD wordt gebruikt het van toepassing zijnde RF-conformiteitsniveau overschrijdt, dient gecontroleerd te worden of de UP-X899MD normaal werkt. Als een abnormale werking wordt waargenomen, kunnen extra maatregelen noodzakelijk zijn, zoals het opnieuw richten of plaatsen van de UP-X899MD.

b Boven het frequentiebereik van 150 kHz tot 80 MHz dienen veldsterktes minder dan 3 V/m te bedragen.

c De ISM-banden (industrieel, wetenschappelijk en medisch) tussen 150 kHz en 80 MHz zijn 6,765 MHz tot 6,795 MHz; 13,553 MHz tot 13,567 MHz; 26,957 MHz tot 27,283 MHz en 40,66 MHz tot 40,70 MHz.

Aanbevolen scheidingsafstanden tussen draagbare en mobiele RF-communicatieapparatuur en de UP-X899MD

De UP-X899MD is bedoeld voor gebruik in een elektromagnetische omgeving waarin uitgestraalde RF-storingen gereguleerd zijn. De klant of gebruiker van de UP-X899MD kan elektromagnetische interferentie helpen voorkomen door de hieronder aanbevolen minimumafstand tussen draagbare en mobiele RF-communicatieapparaatuur (zenders) en de UP-X899MD aan te houden, in overeenstemming met het maximale uitvoervermogen van de communicatieapparatuur.

Nominaal maximaal uitvoervermogen van zender W	Scheidingsafstand in overeenstemming met de frequentie van de zender m				
	IEC 60601-1-2 : 2007			IEC 60601-1-2 : 2014 + A1: 2020	
	150 kHz tot 80 MHz $d = 1{,}2\sqrt{P}$	80 MHz tot 800 MHz $d = 1{,}2\sqrt{P}$	800 MHz tot 2,5 GHz $d = 2{,}3\sqrt{P}$	150 kHz tot 80 MHz $d = 1{,}2\sqrt{P}$	80 MHz tot 2,7 GHz $d = 2{,}0\sqrt{P}$
0,01	0,12	0,12	0,23	0,12	0,20
0,1	0,38	0,38	0,73	0,38	0,63
1	1,2	1,2	2,3	1,2	2,0
10	3,8	3,8	7,3	3,8	6,3
100	12	12	23	12	20

Bij zenders die een nominaal maximaal uitvoervermogen hebben dat niet hierboven is vermeld, kan de aanbevolen scheidingsafstand d in meter (m) worden geschat met behulp van de vergelijking die van toepassing is op de frequentie van de zender, waarbij P het maximale uitvoervermogen van de zender in Watt (W) is, volgens de specificaties van de fabrikant van de zender.

OPMERKING 1: Bij 80 MHz en 800 MHz is de scheidingsafstand voor het hoogste frequentiebereik van toepassing.

OPMERKING 2: Deze richtlijnen zijn mogelijk niet in alle situaties van toepassing. Elektromagnetische propagatie wordt beïnvloed door absorptie en reflectie van bouwwerken, objecten en mensen.

Richtlijnen en verklaring van de fabrikant – elektromagnetische immuniteit					
De UP-X899MD is bedoeld voor gebruik in een elektromagnetische omgeving waarin uitgestraalde RF-storingen gereguleerd zijn. Draagbare RF-communicatieapparatuur dient niet dichterbij te worden gebruikt dan 30 cm vanaf enig onderdeel van de UP-X899MD. De prestaties van deze apparatuur kunnen anders minder zijn.					
Immuniteitstest	Band [a]	Dienst [a]	Modulatie	IEC 60601-testniveau	Conformiteits-niveau
Nabijheidsvelden van draadloze RF-communicatieapparatuur IEC 61000-4-3	380 – 390 MHz	TETRA 400	Pulsmodulatie 18 Hz	27 V/m	27 V/m
	430 – 470 MHz	GMRS 460 FRS 460	FM ±5 kHz afwijking 1 kHz sinus	28 V/m	28 V/m
	704 – 787 MHz	LTE-band 13, 17	Pulsmodulatie 217 Hz	9 V/m	9 V/m
	800 – 960 MHz	Gsm 800/900 TETRA 800 iDEN 820 CDMA 850 LTE-band 5	Pulsmodulatie 18 Hz	28 V/m	28 V/m
	1.700 – 1.990 MHz	Gsm 1800 CDMA 1900 Gsm 1900 DECT LTE-band 1, 3, 4, 25 UMTS	Pulsmodulatie 217 Hz	28 V/m	28 V/m
	2.400 – 2.570 MHz	Bluetooth WLAN 802.11 b/g/n RFID 2450 LTE-band 7	Pulsmodulatie 217 Hz	28 V/m	28 V/m
	5.100 – 5.800 MHz	WLAN 802.11 a/n	Pulsmodulatie 217 Hz	9 V/m	9 V/m
OPMERKING: Deze richtlijnen zijn mogelijk niet in alle situaties van toepassing. Elektromagnetische propagatie wordt beïnvloed door absorptie en reflectie van bouwwerken, objecten en mensen.					
a Bij sommige diensten zijn alleen de uplink-frequenties opgenomen.					

Let op

Bij het afvoeren van het toestel of toebehoren, dient u rekening te houden met de plaatselijk geldende wettelijke voorschriften en de reglementen in het betreffende ziekenhuis ten aanzien van milieuverontreiniging.



Waarschuwing op voedingsaansluiting

Maak gebruik van een geschikte netspanningskabel voor het plaatselijke elektriciteitsnet.

1. Gebruik de goedgekeurde netspanningskabel (3-weg netsnoer)/apparatenstekker/stekker met aardcontacten die voldoen aan de veiligheidsvoorschriften van het betreffende land (indien van toepassing).
2. Gebruik de netspanningskabel (3-weg netsnoer)/apparatenstekker/stekker met de correcte stroomsterkte (voltage/amperage).

Wanneer u vragen heeft over het gebruik van de bovengenoemde netspanningskabel/ apparaatstekker/stekker, neem dan contact op met deskundig servicepersoneel.

Belangrijk

Het naamplaatje bevindt zich onderaan.



Let op

Gebruik het apparaat niet in een MR-omgeving (magnetische resonantie).
Dit kan defecten, brand en ongewenste verplaatsingen veroorzaken.

Deze apparatuur is niet geschikt voor gebruik op plaatsen waar kinderen aanwezig kunnen zijn.

Overzicht

Dit apparaat is een printer die, op basis van ingevoerde beeldgegevens, beelden afdrukt door een thermische kop te verhitten en de kop tegen speciaal thermisch afdrukpapier te drukken om het beeld op het papier af te drukken. Het heeft de volgende eigenschappen.

Stil en snel afdrukken met hoge kwaliteit

- Het apparaat heeft een thermische kop met dunne film en een ingebouwde hogesnelheidsaandrijving IC; het drukt beelden af in hoge resolutie met 12,8 punten/mm.
- Bij afdrukken op hoge snelheid krijgt u afbeeldingen in hoge kwaliteit (960 × 1280 punten) in ong. 2 seconden per afdruk (wanneer [HI] is geselecteerd bij [-SPEED] in het menu [CONFIG]).
- U kunt ook monochroom afdrukken in 256 grijstinten.
- Ingebouwde temperatuur-regelkringen voorkomen wijzigingen in temperatuur die vage afdrukken zouden kunnen veroorzaken.

Opmerking

Het afdrukken gaat over in een energiebesparingsmodus (LOW) bij omgevingstemperaturen van 15 °C of lager.

Afdrukken vanaf de videoapparatuur of een computer

U kunt afdrukken vanaf zowel NTSC- als PAL-video-ingangen. Dit apparaat heeft een USB-aansluiting (type C) die voldoet aan Hi-Speed USB (USB 2.0) zodat u digitale beelden kunt afdrukken vanaf een computer.
U hoeft niets te doen om over te schakelen tussen video-apparatuur en computer.

Verbeterde gammakromme

Er zijn vier nieuwe gammakrommes beschikbaar. U kunt de gammakromme schakelen in overeenstemming met het vorige model door [898/897] te selecteren bij [-DRIVER] in het menu [DIGITAL].

Beeldopslag op USB-flashstation

Dit apparaat heeft een OPTION-aansluiting (USB type A) die voldoet aan Hi-Speed USB (USB 2.0) zodat u afgedrukte beelden kunt opslaan naar een USB-flashstation.

Merk op dat aanpassingen die u doet met de knop CONTR/BRIGHT niet worden overgenomen in beelden die u opslaat op een USB-flashstation.

Eenvoudig papier plaatsen

Dankzij vrije toegang tot het deurpaneel kunt u eenvoudig papier in het apparaat plaatsen.

Plaats en functies van onderdelen en knoppen

Voor meer gegevens raadpleegt u de pagina's waarnaar verwezen wordt in de nummers tussen haakjes ( ).

Voorpaneel

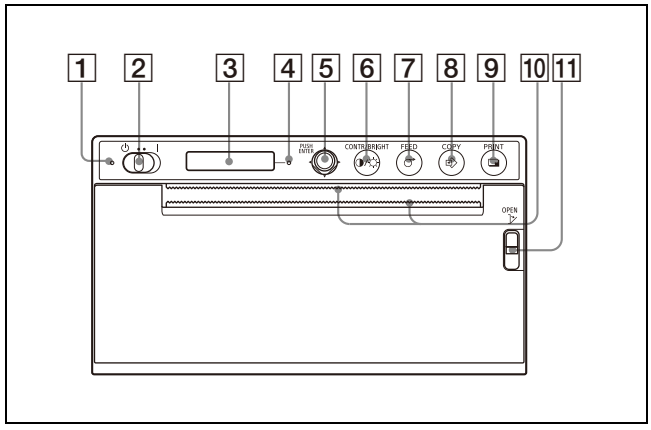

1 **Wachtstand-led**
Brandt oranje in wachtstand.
Schakelt uit wanneer de wachtstand-/aan-schakelaar op ON staat en het apparaat is ingeschakeld.

2 ⏻ **(Wachtstand) / I (ON)-schakelaar (18, 20, 27, 32)**
Zet de schakelaar op **I**, de stroom wordt ingeschakeld en de achtergrondverlichting van de lcd gaat wit branden. Zet de schakelaar op ⏻ om in wachtstand te gaan.

Opmerking

Wanneer u de wachtstand-/aan-schakelaar in wachtstand wordt gezet of wanneer u het apparaat uit en weer in wilt schakelen, dient u ongeveer vijf seconden te wachten voordat u het apparaat weer inschakelt.

3 **Lcd-scherm (20, 24)**
Als u het menu gebruikt, worden menu-onderdelen en -instellingen weergegeven.

4 **Waarschuwings-led**
Brandt oranje als er een fout is.
De foutmelding verschijnt op het lcd-scherm.

5 **Menuknop (27, 33)**
Hiermee bedient u het menu.

6 ◑/☼ **Knop CONTR/BRIGHT (contrast/helderheid) (23)**
Hiermee past u contrast en helderheid van de afdrukken aan.
Per druk op de knop schakelt u tussen de menu's [CONT] (contrast) en [BRIG] (helderheid).

7 **Knop FEED (19, 22)**
Druk hierop om papier door te voeren.
Zolang u de knop FEED ingedrukt houdt blijft het apparaat papier doorvoeren. Als er een afdrukopdracht wordt verwerkt, kunt u hierop drukken om de opdracht te annuleren.

8 **Knop COPY (22)**
Druk hierop om de vorige afdruk te herhalen.
U kunt slechts één kopie maken per druk op de knop, ongeacht het aantal afdrukken dat u in het menu hebt ingesteld.

9 **Knop PRINT (20, 30)**
Druk hierop om het beeld af te drukken dat momenteel op de videomonitor wordt weergegeven bij invoer van videosignaal.

10 **Papiersnijders**
Snijden het papier af na het afdrukken.
Er zitten snijders boven en onder de uitvoersleuf.

11 **Knop OPEN (18)**
Druk deze knop omlaag om het deurpaneel te openen.
De knop werkt zelfs als er geen netsnoer is aangesloten en wanneer het apparaat in wachtstand staat.

Achterpaneel

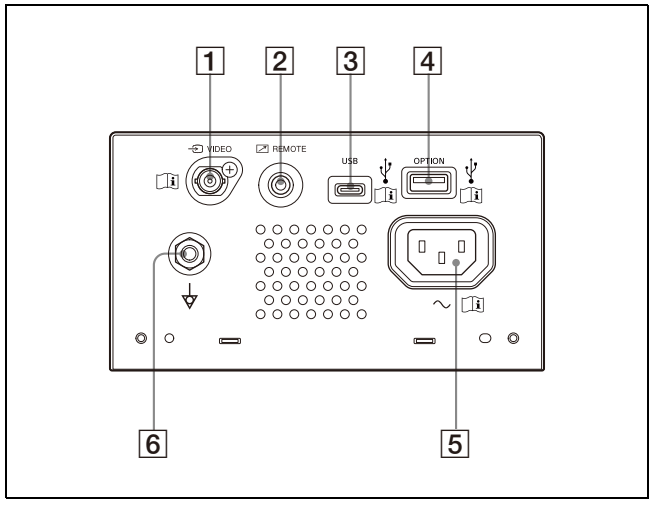

1 **VIDEO-ingang (type BNC)**
Verbind deze met de video-uitgang van het videoapparaat.

Let op
Raak deze aansluiting en de patiënt niet tegelijkertijd aan.
Als het apparaat storingen vertoont, kan het een voltage genereren dat schadelijk kan zijn voor de patiënt.
Koppel altijd het netsnoer los voor u aansluitingen verbindt of loskoppelt.

2 **REMOTE-aansluiting (afstandsbediening) (15)**
Gebruik deze om een afstandsbediening o.i.d. te gebruiken.

3 **USB-aansluiting (type C)**
Verbind deze met een computer met een USB-interface via een USB-kabel die compatibel is met Hi-Speed USB (apart verkrijgbaar).

4 **OPTION-aansluiting (USB type A) (30)**
Sluit hier een USB-flashstation aan.
Deze aansluiting levert bovendien stroom aan optionele accessoires.

Opmerking

Gebruik een USB-flashstation dat is geformatteerd als FAT32.

5 **AC IN-aansluiting**
Gebruik een netsnoer als gespecificeerd.

6 **Equipotentiaalaansluiting**
Hier kunt u de equipotentiaalstekker aansluiten waarmee u de verschillende onderdelen van een systeem op hetzelfde potentiaal brengt.

Opmerking

Zowel een USB-aansluiting als de OPTION-aansluiting worden gebruikt om op het draadloos printsysteem UPA-WU10 (apart verkrijgbaar) aan te sluiten.

Raadpleeg "Aansluiten op de UPA-WU10" (pagina 16) voor aansluitaanwijzingen.

Een computer aansluiten

Waarschuwing

Gebruik van dit toestel voor medische doeleinden

De aansluitingen van deze apparatuur zijn niet geïsoleerd.
Sluit geen andere apparaten aan behalve apparaten die voldoen aan IEC 60601-1.
Wanneer een IT-apparaat of AV-apparaat wordt aangesloten dat wisselspanning gebruikt, kan lekstroom zorgen voor elektrische schokken voor de patiënt of bediener.
Als het gebruik van dergelijke apparaten onvermijdelijk is, isoleer dan de voeding ervan door een isolatietransformator aan te sluiten of door een isolator tussen de verbindingskabels aan te brengen.
Na toepassing van deze maatregelen controleert u of het verlaagde risico nu voldoet aan IEC 60601-1.

Opmerkingen

- Sluit het apparaat aan nadat u het netsnoer hebt losgekoppeld.
- Sluit het netsnoer als laatste aan.
- Voordat u het apparaat op de computer aansluit, moet u het apparaat, de computer, de monitor en alle randapparatuur die op de computer is aangesloten uitzetten.
- Voordat u het apparaat op de computer aansluit, haalt u het netsnoer van het apparaat uit het stopcontact. Sluit het netsnoer pas aan als u het apparaat op de computer hebt aangesloten.
- Volg bij het aansluiten de methode die is beschreven in de handleiding van de computer.
- Zorg ervoor dat de beide uiteinden van de kabels goed vastzitten.
- Het printerstuurprogramma dat bij het apparaat is meegeleverd, is niet geschikt voor gebruik in een netwerk.
- Wanneer u de printer aansluit op de computer via een USB-hub kan de werking niet worden gegarandeerd.
- U kunt niet twee of meer apparaten op dezelfde computer aansluiten.

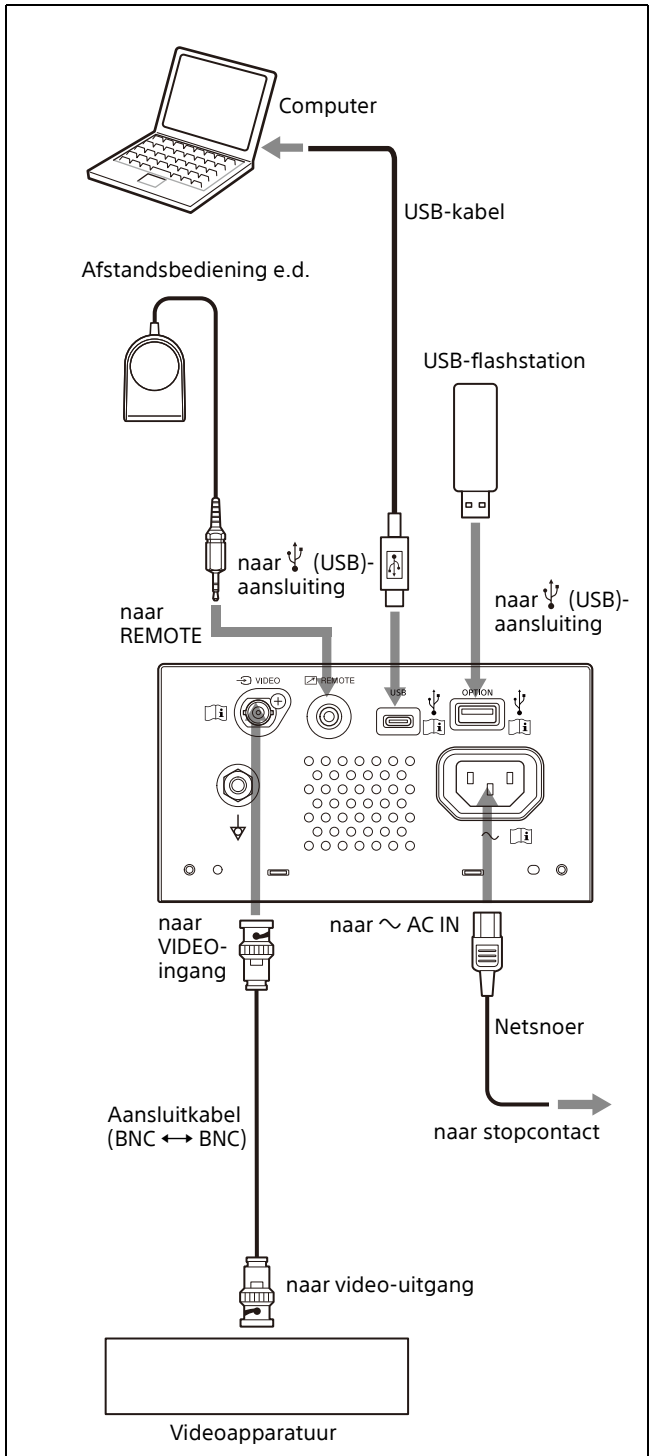

Raadpleeg "Aansluiten op de UPA-WU10" (pagina 16) voor meer informatie over het aansluiten op het draadloos printsysteem UPA-WU10.

Het printerstuurprogramma installeren op de computer

Wanneer u Windows 10/11 gebruikt, installeer dan het meegeleverde printerstuurprogramma op de computer voordat u het apparaat aansluit op de computer. Zie voor de installatie de "Installatie- en configuratiehandleiding" op de meegeleverde cd-rom en het Readme-bestand.
U kunt ook afdrukken met het stuurprogramma voor de UP-X898MD, UP-D898MD of UP-D897 door [DRV:898] of [DRV:897] te selecteren bij [-DRIVER] in het menu [DIGITAL] (pagina 26).

Opmerking

Wanneer het apparaat is ingeschakeld, laat dan de aangesloten computer niet in wachtstand (wachtstand) of pauzestand gaan. Er kan dan een fout optreden.

Aansluiten op de UPA-WU10

Om het draadloos printsysteem UPA-WU10 (apart verkrijgbaar) te gebruiken, zijn twee USB-kabels nodig om de printer op de UPA-WU10 draadloze printontvanger (UPA-WU10R) aan te sluiten.

Opmerking

Installeer het printerstuurprogramma op uw computer voor u de printer op de UPA-WU10 aansluit.

Kabels
- USB-kabel Type-A naar Type-C die compatibel is met Hi-Speed USB (niet meegeleverd)
- USB-kabel meegeleverd met de UPA-WU10 (USB Type-A naar Type-B)

1 Sluit de printer met bovenstaande USB-kabels op de draadloze printontvanger aan.

① Sluit de USB-aansluiting (Type-C) van de printer met de USB-kabel Type-A naar Type-C op de UPA-WU10 PRINTER-aansluiting (Type-A) aan.

② Sluit de OPTION-aansluiting (Type-A) van de printer met de USB-kabel die met de UPA-WU10 is meegeleverd, op de (DC IN)-aansluiting (Type-B) ⎓ ⊕ van de draadloze printontvanger aan.

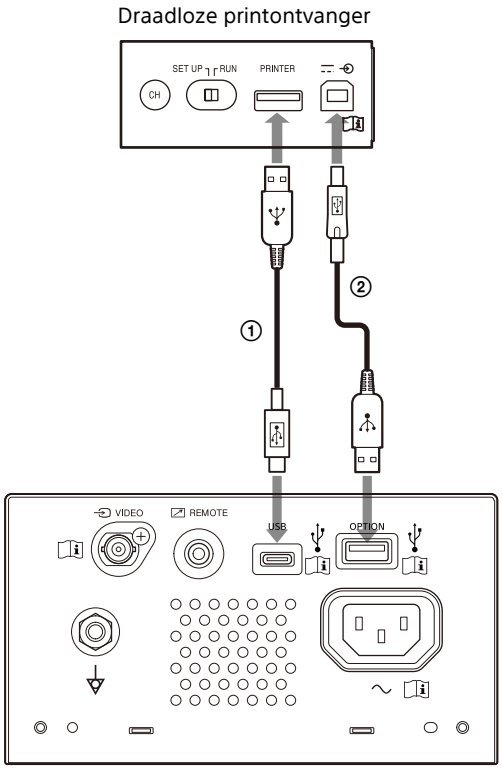

2 Stel de UPA-WU10 in zoals in de Gebruiksaanwijzing voor de UPA-WU10 is beschreven.

Papier

Gebruik alleen Sony UPP-110S/110HD/110HG-papier; dit is speciaal gemaakt voor gebruik in dit apparaat. Afdrukken van hoge kwaliteit kunnen niet worden gegarandeerd als u ander papier gebruikt in dit apparaat. Dergelijk papier kan het apparaat zelfs beschadigen.
UPP-110HA zoals bedoeld voor de UP-880/890MD-serie printers kan niet worden gebruikt.

Papier dat u kunt gebruiken

De karakteristieken van het papier zijn als volgt.

Afdrukkarakteristieken	Papiertype
TYPE I (normaal)	UPP-110S
TYPE II (hoge dichtheid)	UPP-110HD
TYPE V (hoogglans)	UPP-110HG

Opmerkingen over het opslaan en hanteren van papier

Niet opnieuw gebruiken
Anders kunnen er storingen optreden en wordt de afdrukkwaliteit negatief beïnvloed.

Ongebruikt papier opslaan
Sla papier op de volgende locaties op. Opslag elders kan leiden tot verkleuring van het papier.
- Een koele, donkere plek beneden 30 °C
- Een donkere, droge plek zonder zonlicht of binnenverlichting
- Een plek zonder contact met alcohol of andere vluchtige organische oplosmiddelen, plakband, vinylchloride enz.

Papier plaatsen
- Wees voorzichtig met het papier en raak de afdrukzijde niet aan. Echogel, vingerafdrukken en zweet kunnen vage afdrukken veroorzaken.
- Verwijder het etiket van de voorste rand van het papier en trek het papier 15 cm – 20 cm uit voordat u gaat afdrukken. Lijm van het etiket dat op het papier is achtergebleven kan de afdruk bederven.
- Als u papier hergebruikt dat al verwijderd is geweest, trekt u 15 cm – 20 cm uit voordat u gaat afdrukken. Stof e.d. kan de afdruk bederven.

Afdrukken opslaan
- Sla papier op de volgende locaties op. Opslag elders kan leiden tot verkleuren of vervagen van de afdrukken.
  – Een koele, donkere plek beneden 30 °C (sla op tussen papier dat geen plastic bevat of in een polypropyleen-zak o.i.d.)
  – Een donkere, droge plek zonder rechtstreeks zonlicht of binnenverlichting
  – Een plek zonder contact met alcohol of andere vluchtige organische oplosmiddelen, plakband, vinylchloride enz.
- Stapel het papier niet samen met diazo-papier (blauwdrukken). Let er ook op dat de afdrukzijden niet tegen elkaar aanliggen. Dit kan leiden tot verkleuren of vervagen van de afdrukken.
- Wanneer u papier lijmt, gebruik dan dubbelzijdig plakband of lijm op waterbasis.

Papier afvoeren
Verbrand het papier niet.
Voer het papier af in overeenstemming met de geldende lokale of nationale wet- en regelgeving en met de geldende regels in het ziekenhuis.

Papier plaatsen

Volg de symbolen op het apparaat bij het plaatsen van het papier.

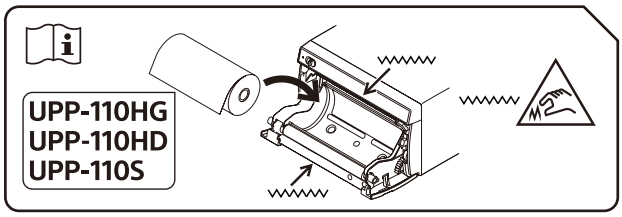

Let op
Het apparaat is uitgerust met papiersnijders. Wanneer u papier laadt, moet u oppassen dat u de papiersnijders niet aanraakt. Als u de papiersnijders aanraakt, kunt u letsel oplopen.

Let op
Raak nooit tegelijkertijd de binnenkant van de deur en de patiënt aan.
Als het apparaat storingen vertoont, kan het een voltage genereren dat schadelijk kan zijn voor de patiënt.

Opmerkingen

- Raadpleeg "Papier" (pagina 17) voordat u papier gaat plaatsen.
- Zorg ervoor dat u het afdrukoppervlak niet aanraakt terwijl u het papier plaatst. Echogel, vingerafdrukken, zweet en vouwen kunnen de afdrukkwaliteit verminderen en bijv. vage afdrukken veroorzaken.
- Gebruik alleen UPP-110S/110HD/110HG-papier (pagina 17).
- Stel altijd [-PP.TYPE] in het menu [CONFIG] in op het papier dat u gebruikt. (pagina 26) U kunt op het lcd-scherm het huidig geselecteerde medium bevestigen. Raadpleeg "Huidig geselecteerd papier" (pagina 20) voor meer informatie.

Let op

Het apparaat is uitgerust met papiersnijders. Wanneer u papier laadt, moet u oppassen dat u de papiersnijders niet aanraakt. Als u de papiersnijders aanraakt, kunt u letsel oplopen.

1 Zet de wachtstand-/aan-schakelaar op ON om het apparaat aan te zetten.
Als u nog geen papier hebt geplaatst, gaat de waarschuwings-led oranje branden en verschijnt de melding "EMPTY" op het lcd-scherm.

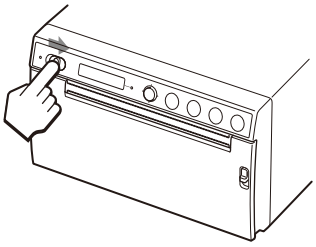

2 Druk de knop OPEN omlaag om de klep te openen.

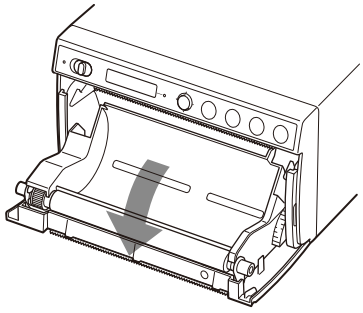

3 Verwijder het etiket vanaf de voorste rand van het papier, trek ongeveer 15 cm – 20 cm van het papier uit en plaats dan de papierrol in de papierlade.

Opmerking

Wanneer u papier in de papierlade legt of eruit haalt, zorg er dan voor dat u het papier niet laat vallen. Leg het papier ook niet op een bureau o.i.d. met het afdrukoppervlak omlaag. Anders kan er vuil op het papier komen waardoor het onbruikbaar wordt.

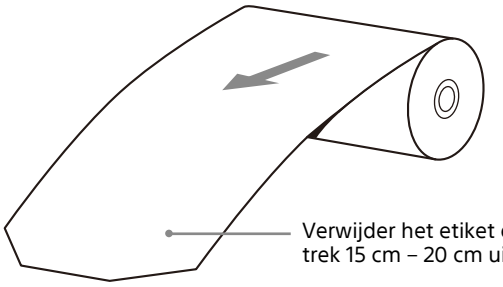

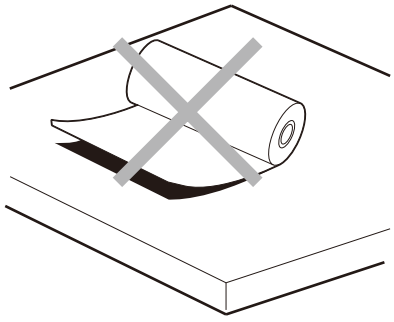

Plaats het papier in de richting als weergegeven in de afbeelding.
Afdrukken is niet mogelijk als u het papier ondersteboven plaatst.

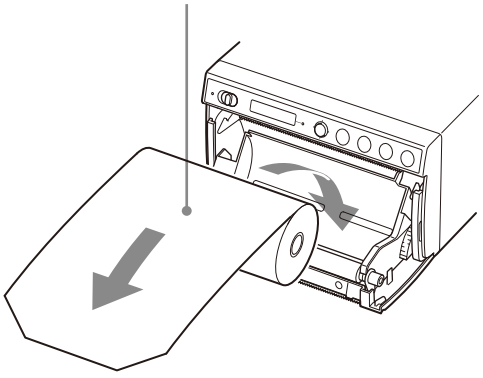

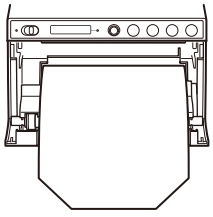

Let erop dat het papier recht zit.

4 Sluit het deurpaneel door het dicht te duwen.

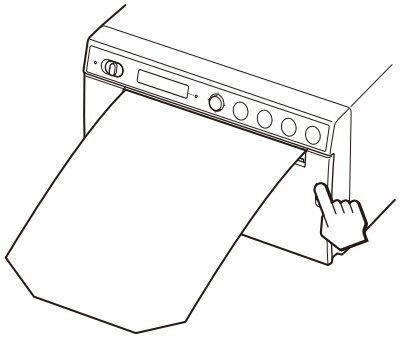

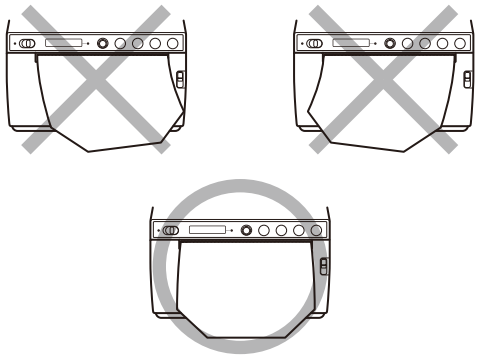

Opmerkingen

- Wanneer u het papier scheef plaatst, kan het vastlopen.
- Als u niet genoeg papier hebt uitgetrokken bij stap 3, druk dan op de knop FEED om meer papier uit te voeren zonder aan het papier te trekken.

Een afdrukopdracht starten

Afdrukken vanuit de video-omgeving

Voordat u een afdrukopdracht start, controleert u altijd de volgende punten:
- Is het apparaat correct aangesloten? (pagina 15)
- Is het papier correct geladen? (pagina 18)
- Zijn de menu-instellingen en -aanpassingen correct uitgevoerd? (pagina 24)
- Is er invoer op de video-ingang?

Een afdrukopdracht starten

Met het menu kunt u de afdrukrichting, afbeeldingsgrootte en allerlei andere afdrukinstellingen wijzigen.
In deze paragraaf staat wat u moet doen nadat u alle gewenste instellingen met het menu hebt geconfigureerd.

1 Zet de wachtstand-/aan-schakelaar op ON om het apparaat aan te zetten.
Het lcd-scherm licht wit op en "READY" wordt weergegeven.
De wachtstand-led die eerder oranje brandde, is gedoofd.

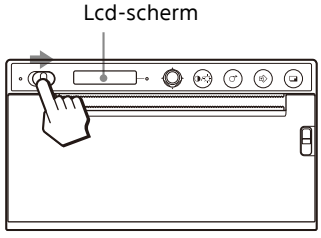

2 Druk op de knop PRINT wanneer u wilt afdrukken.
Het scherm dat wordt weergegeven op het moment dat u op de knop drukt, wordt afgedrukt.
Het beeld dat wordt weergegeven op het moment dat u op de knop PRINT drukt wordt in het geheugen opgeslagen en wordt onmiddellijk afgedrukt.

Als er een melding wordt weergegeven op het lcd-scherm
Als er een probleem optreedt, gaat de waarschuwings-led oranje branden en verschijnen de volgende meldingen.

Melding	Oorzaak en oplossing
EMPTY:XX	Geen papier geplaatst. Plaats papier.
DOOR:XX	Het deurpaneel staat open. Sluit de klep.

XX geeft het geselecteerde papier aan.
"S" staat voor UPP-110S, "HD" betekent UPP-110HD en "HG" geeft UPP-110HG aan.

Wanneer het apparaat ophoudt met afdrukken
Als het apparaat langdurig vrijwel geheel zwarte beelden aan het afdrukken was, dan kan het zijn dat het apparaat is uitgezet door de beveiliging van de thermische kop om oververhitting te voorkomen. In dat geval wordt de melding "COOLING" weergegeven op het lcd-scherm. Wacht tot de kop is afgekoeld en de melding verdwijnt.

Huidig geselecteerd papier
U kunt op het lcd-scherm zien welke papiersoort er momenteel is geselecteerd. Het momenteel geselecteerde type papier wordt weergegeven aan de rechterkant van het lcd-scherm wanneer u de knop OPEN omlaag duwt en het deurpaneel opent.

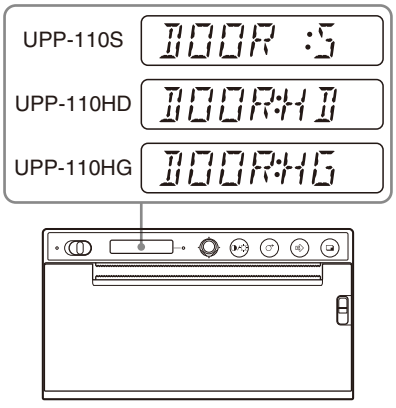

Als de afdruk onscherp is
Een snel bewegend beeld kan onscherp worden afgedrukt. Wanneer dit gebeurt, selecteer dan [FIED:ON] bij [-FIELD] in het menu [VIDEO] en druk af. Wanneer [FIED:ON] is geselecteerd, wordt de resolutie enigszins verlaagd.

De afdrukrichting selecteren

U kunt de afdrukrichting en de afbeeldingsgrootte selecteren met de volgende onderdelen in het menu [VIDEO].

- [-SIDE]: hiermee selecteert u de richting waarin de afbeelding wordt afgedrukt.

De afdrukrichting selecteren

U kunt de afdrukrichting selecteren met [-SIDE] in het menu [VIDEO].

Als u in dezelfde richting wilt afdrukken als het beeld op de monitor te zien is: selecteer [SIDE:OFF].

Als u de afbeelding 90 graden tegen de klok in gedraaid wilt afdrukken: selecteer [SIDE:ON].

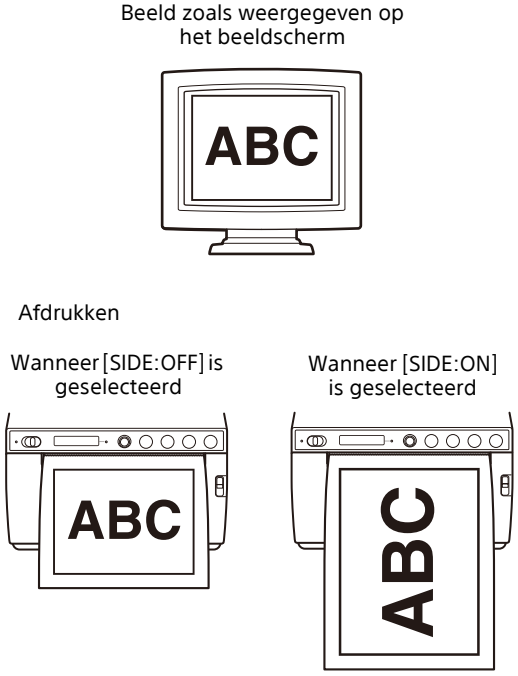

Afdrukken vanaf de computer

Voordat u een afdrukopdracht start, controleert u altijd de volgende punten:

- Is het apparaat correct aangesloten? (pagina 15)
- Is het printerstuurprogramma geïnstalleerd? (pagina 16)
- Is het papier correct geladen? (pagina 18)
- Zijn de menu-instellingen en -aanpassingen correct uitgevoerd? (pagina 24)

Een afdrukopdracht starten

1 Zet de wachtstand-/aan-schakelaar op ON om het apparaat aan te zetten.
Het lcd-scherm licht wit op en "READY" wordt weergegeven.
De wachtstand-led die eerder oranje brandde, is gedoofd.

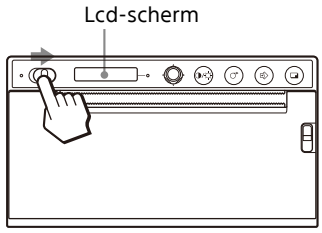

2 Bedien de computer met behulp van de toepassingssoftware.

Als er een melding wordt weergegeven op het lcd-scherm

Als er een probleem optreedt, gaat de waarschuwings-led oranje branden en verschijnen de volgende meldingen.

Melding	Oorzaak en oplossing
EMPTY:XX	Geen papier geplaatst. Plaats papier.
DOOR:XX	Het deurpaneel staat open. Sluit de klep.

XX geeft het geselecteerde papier aan.
"S" staat voor UPP-110S, "HD" betekent UPP-110HD en "HG" geeft UPP-110HG aan.

Wanneer het apparaat ophoudt met afdrukken

Als het apparaat langdurig vrijwel geheel zwarte beelden aan het afdrukken was, dan kan het zijn dat het apparaat is uitgezet door de beveiliging van de thermische kop om oververhitting te voorkomen. In dat geval wordt de melding "COOLING" weergegeven op het lcd-scherm. Wacht tot de kop is afgekoeld en de melding verdwijnt.

Huidig geselecteerd papier

U kunt op het lcd-scherm zien welke papiersoort er momenteel is geselecteerd. Het momenteel geselecteerde type papier wordt weergegeven aan de rechterkant van het lcd-scherm wanneer u de knop OPEN omlaag duwt en het deurpaneel opent.

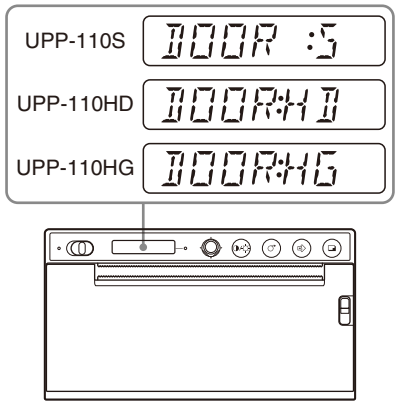

Het afgedrukte papier afsnijden

Snijden met de bovenste papiersnijder

Houd de rand van het papier vast en snijd het papier in een boog omhoog af.

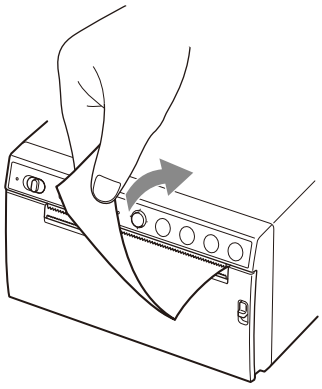

Snijden met de onderste papiersnijder

Houd de hoek van het papier vast en trek onder een hoek omlaag om het papier te snijden.

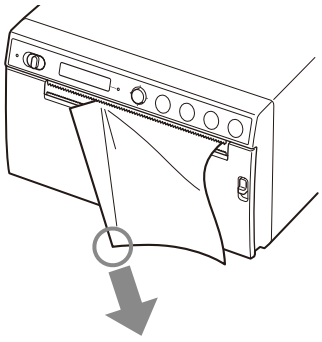

Opmerkingen

- Als u het papier snijdt door horizontaal te trekken, gaat het papier in het apparaat scheef zitten. Hierdoor kunnen afdrukken gaan mislukken.
  Als het papier scheef zit, plaats dan het papier opnieuw. (pagina 18)
- Wanneer u de onderste papiersnijder gebruikt, wordt het papier niet netjes afgesneden als u het midden van de voorste rand van het papier vasthoudt.

Een afdrukopdracht annuleren

Druk tijdens het afdrukken op de knop FEED. Het afdrukken stopt.

Kopieën maken van de laatste afdruk

Druk op de toets COPY. Een kopie van de laatste afdruk wordt afgedrukt. U kunt slechts één kopie maken, ongeacht het aantal afdrukken dat u in het menu hebt ingesteld.

Opmerkingen

- Als u op de knop COPY drukt direct nadat u het apparaat hebt aangezet, klinkt het waarschuwingsgeluid omdat er niets in het geheugen is opgeslagen.
- Wanneer u het apparaat uitschakelt, gaat het beeld in het geheugen verloren.

Meerdere kopieën maken van dezelfde afdruk
Druk op de toets COPY en druk dan nogmaals terwijl de eerste afdruk wordt gemaakt. Elke keer dat u op de knop COPY drukt, klinkt er een korte zoemtoon. U kunt 20 kopieën maken, inclusief de eerste afdruk.

Opmerking

Het aantal afdrukken dat wordt afgedrukt met de knop PRINT wordt meegerekend voor het maximumaantal. Als u bijvoorbeeld op de knop COPY drukt nadat u vijf keer op de knop PRINT hebt gedrukt en zo vijf afdrukken maakt, wordt het aantal meerdere kopieën van dezelfde afdruk 15.

Het kopiëren onderbreken
Druk tijdens het afdrukken op de knop FEED.

Kopieën in verschillende afdrukrichtingen maken
U kunt het opgeslagen videobeeld in een andere afdrukrichting afdrukken. Selecteer de richting volgens "De afdrukrichting selecteren" (pagina 21) en druk op de knop COPY.

Papier doorvoeren

Als u papier wilt doorvoeren drukt u op de knop FEED. Zolang u de knop FEED ingedrukt houdt blijft het apparaat papier doorvoeren. Probeer niet het papier met de hand uit het apparaat te trekken.

Het contrast en de helderheid aanpassen

U kunt het contrast en de helderheid van de afdrukken aanpassen met de knop CONTR/ BRIGHT en de menuknop.
Per druk op de knop schakelt u tussen de menu's [CONT] (contrast) en [BRIG] (helderheid).

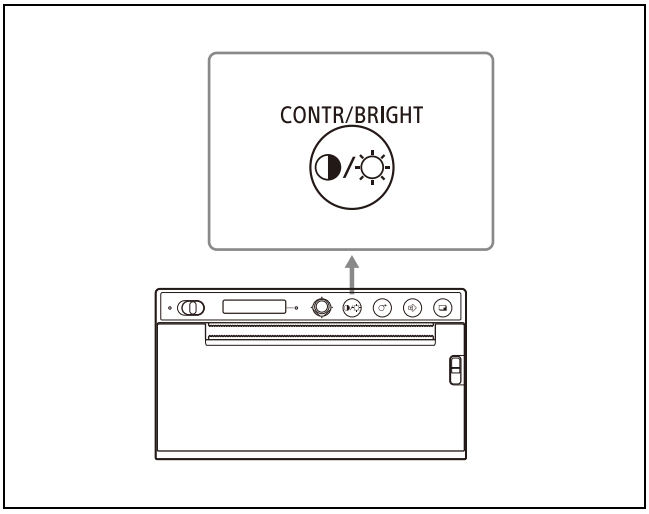

Het contrast aanpassen

1 Druk op de knop CONTR/BRIGHT om het menu [CONT] te openen.

2 Gebruik de menuknop om het contrast aan te passen.
Meer contrast: duw de menuknop omhoog. Het maximum is 16.
Minder contrast: duw de menuknop omlaag. Het minimum is –16.

Opmerking

De contrastaanpassingsfunctie komt overeen met de functie [Light] van de dichtheidsregeling in het printerstuurprogramma. De waarde die u instelt met de knop Contrast wordt opgeteld bij de waarde die is ingesteld voor [Light].

De helderheid aanpassen

1 Druk op de knop CONTR/BRIGHT om het menu [BRIG] te openen.

2 Gebruik de menuknop om de helderheid aan te passen.
Meer helderheid: duw de menuknop omhoog. Het maximum is 16.
Minder helderheid: duw de menuknop omlaag. Het minimum is –16.

Met het menu aanpassingen en instellingen configureren

U kunt het apparaat naar behoefte aanpassen en instellen. Deze instellingen en aanpassingen blijven behouden, ook als u het apparaat uitzet.

De menustructuur

Wat er op het lcd-scherm wordt weergegeven, verandert als u de menuknop gebruikt. Onderstaand stroomschema geeft dit weer, en u kunt bij elk onderdeel instellingen configureren.

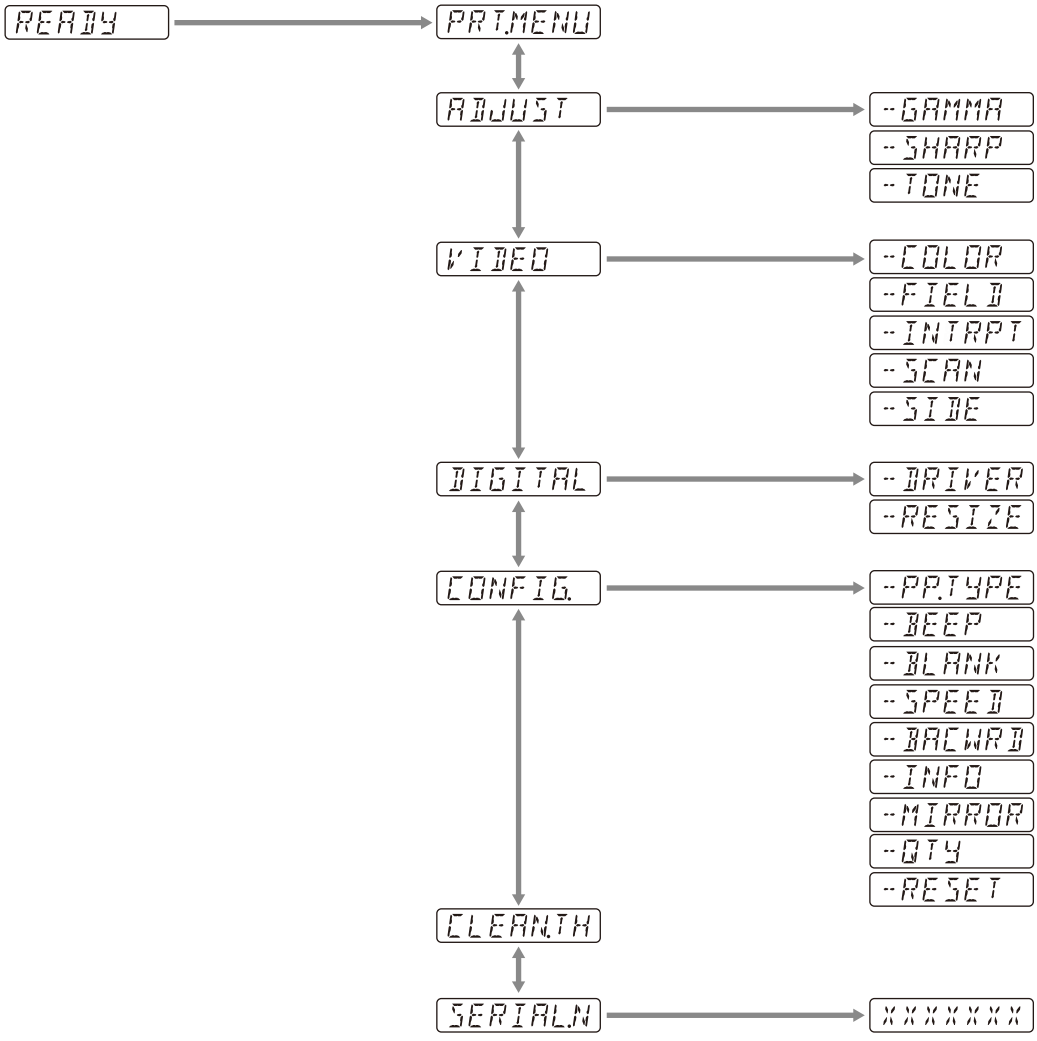

Wat er op het lcd-scherm wordt weergegeven, verandert als u de knop CONTR/BRIGHT gebruikt. Onderstaand stroomschema geeft dit weer, en u kunt bij instellingen configureren voor contrast en helderheid.

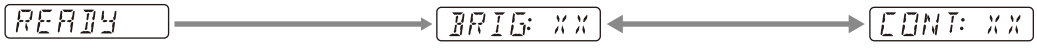

Menulijst

De menuonderdeelinstellingen vindt u in de volgende tabel.
Instellingen die aangegeven zijn met [ ] zijn de standaardinstellingen.

Onderdeel	Beschrijving	Instelling	
PRT.MENU	Druk de huidige instellingen af als menulijst.	-MENU:OK	Druk af door de menuknop in te drukken of naar rechts te drukken.
ADJUST	Geef het menu weer voor het aanpassen van de beeldkwaliteit.	-GAMMA	Selecteer het type gamma. GAMA4: harde gradiënt 2 GAMA3: harde gradiënt [GAMA2]: standaard GAMA1: zachte gradiënt Wanneer u [898/897] selecteert bij [-DRIVER], schakelt de gammakromme naar de kromme die hoort bij het vorige model.
		-SHARP	De contour van de afdruk wordt benadrukt. Pas de scherpte van de afdruk aan in 15 niveaus, van 0 tot [7] tot 14. Hoe hoger de waarde, hoe meer nadruk de contour krijgt. Kies een waarde van "0" om dit uit te schakelen. De standaardwaarde is "7".
		-TONE	Pas de dichtheid van de halftoon aan. U kunt dit instellen tussen –16 - [0] - +16.
VIDEO	Geef het menu voor video weer.	-COLOR	Selecteer de kleur naar gelang het invoersignaal. COLR:ON: het videosignaal wordt in kleur afgedrukt. [COLR:OFF]: het videosignaal wordt in zwart-wit afgedrukt.
		-FIELD	Selecteer de geheugenmodus. FIED:ON: voorkom vaag worden van het beeld wanneer u snelle bewegingen vastlegt (zoals een bal die met een slaghout wordt weggeslagen). [FIED:OFF]: dit is de standaardinstelling.
		-INTRPT	Selecteer de handeling wanneer het afdrukken wordt gestopt. INTR:ON: als u nogmaals op de knop PRINT drukt om het afdrukken te annuleren en u wilt een schermfoto maken van het moment dat u op de knop PRINT drukt, selecteer dan dit. [INTR:OFF]: ook al drukt u nogmaals op de knop PRINT tijdens het afdrukken, het afdrukken gaat door. Als u een schermfoto wilt maken van het moment dat u op de knop PRINT drukt nadat het afdrukken is afgelopen, selecteer dan dit.
		-SCAN[1)]	Selecteer een afbeelding om af te drukken. Het afdrukgebied wordt kleiner in de volgorde SC:WD2 [SC:WD1] SC:NOR
		-SIDE[2)]	Selecteer de richting waarin de afbeelding wordt afgedrukt. SIDE:ON: drukt de afbeelding 90 graden tegen de klok in gedraaid af. [SIDE:OFF]: drukt u de afbeelding in dezelfde richting af als deze te zien is op de monitor.

Onderdeel	Beschrijving	Instelling	
DIGITAL	Geef het instellingenmenu weer voor afdrukken vanaf een computer.	-DRIVER	Selecteer het printerstuurprogramma dat u voor dit apparaat wilt gebruiken. [DRV:899]: gebruik het stuurprogramma voor de UP-X899MD, UP-D899MD. DRV:898: gebruik het stuurprogramma voor de UP-X898MD, UP-D898MD. DRV:897: gebruik het stuurprogramma voor de UP-D897. Als een papierformaat voor 3840×1280 of 4096×1280 is geselecteerd met het UP-X898MD/UP-D898MD- of UP-897-stuurprogramma, wordt alleen het grootste papierformaat afgedrukt dat met dit apparaat kan worden afgedrukt (2560×1280). Het draadloos printsysteem UPA-WU10 kan niet worden gebruikt met [DRV:897].
		-RESIZE	Kies of u het beeld wilt vergroten. [RSIZ:OFF]: druk het beeld af op origineel formaat. RSIZ:ON: druk het beeld groter af, afhankelijk van de papiergrootte die is ingesteld in het printerstuurprogramma.
CONFIG.	Geef instellingen weer ter configuratie.	-PP.TYPE	Selecteer het papier dat u wilt gebruiken. [P.TYPE:HG]: gebruik UPP-110HG. P.TYPE:HD: gebruik UPP-110HD. P.TYPE:S: gebruik UPP-110S.
		-BEEP	Kies of u geluid wilt bij handelingen. Foutgeluiden klinken ongeacht de instelling. BEEP:OFF: geen piepjes bij het bedienen van het apparaat. [BEEP:ON]: piepjes bij handelingen.
		-BLANK	Pas de lengte aan van de blanco ruimte bovenaan (BACW:OFF) of onderaan (BACW:ON). BLANK:MIN: minimale witruimte. [BLANK:S]: minder witruimte. BLANK:L: meer witruimte.
		-SPEED	Selecteer de afdruksnelheid. Wanneer u UPP-110HD-papier gebruikt, kunt u [HI] (hoge snelheid) niet selecteren. LOW: druk af in stroombesparingsmodus (lage snelheid). [HI]: druk af op hoge snelheid. Druk af in LOW-modus bij 15 °C of lager.
		-BACWRD[3)]	Selecteer de afdrukrichting. BACW:ON: druk af in achterwaartse richting (startend vanaf de bovenkant van het scherm). [BACW:OFF]: druk af in normale richting (startend vanaf de onderkant van het scherm).
		-INFO	Kies of u de afdrukparameters onderaan het beeld wilt afdrukken. INFO:ADJ: druk de aanpassingswaarde voor de afdrukkwaliteit af. INFO:STR: druk de padnaam/bestandsnaam af van de afbeelding die is opgeslagen is op het USB-flashstation. [INFO:OFF]: druk geen afdrukgegevens af.
		-MIRROR	Druk gespiegeld af, links en rechts verwisseld. MIRR:ON: draai rechts en links van het beeld om. [MIRR:OFF]: draai het beeld niet om.
		-QTY	Stel het aantal afdrukken in. QTY:[1] - 10: u kunt 1 - 10 kopieën van dezelfde afdruk maken.
		-RESET	Stel de menuonderdelen terug naar de standaardinstellingen (initialiseren). [RESET:OK]: stel de instellingen terug naar de standaardwaarden.

Onderdeel	Beschrijving	Instelling	
CLEAN.TH	Start het schoonmaken van de thermische kop.	-CLEAN:OK	Start het schoonmaken van de thermische kop door de menuknop in te drukken of naar rechts te drukken.
SERIAL.N	Geef de serienummers van het product weer.		

1) Het bereik van het af te drukken beeld is als volgt.

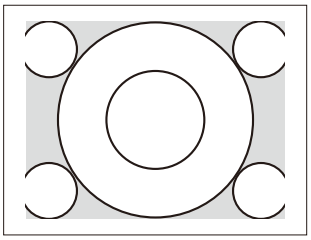

Als u "SC:NOR" hebt geselecteerd

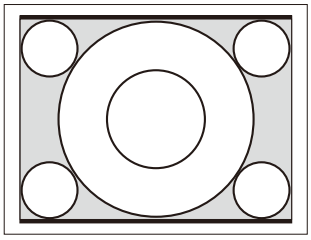

Als u "SC:WD1" hebt geselecteerd

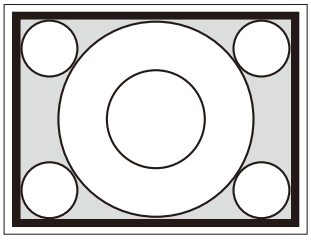

Als u "SC:WD2" hebt geselecteerd

2) De afdrukrichting van de afgedrukte beelden is als volgt:

Beeld zoals weergegeven op het beeldscherm

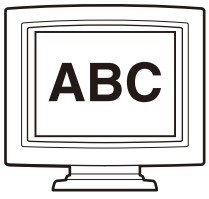

Afdrukken

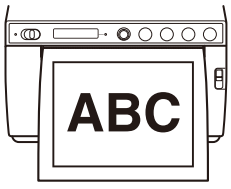

Wanneer [SIDE:OFF] is geselecteerd

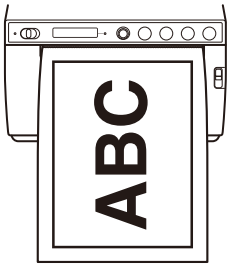

Wanneer [SIDE:ON] is geselecteerd

3) De afdrukrichting is als volgt:

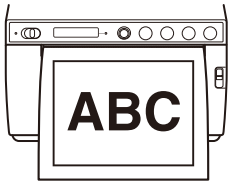

Wanneer [BACW:OFF] is geselecteerd

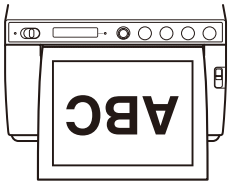

Wanneer [BACW:ON] is geselecteerd

Basisbediening van de menu's

In deze paragraaf wordt de basisbediening voor alle menu's uitgelegd. Als voorbeeld wordt het instellen van de afdrukrichting gebruikt. Wanneer u de menuknop gebruikt, geven "indrukken" en "naar rechts drukken" hetzelfde resultaat.

1 Zet de wachtstand-/aan-schakelaar op ON om het apparaat aan te zetten.
De achtergrondverlichting van de lcd is wit en de wachtstand-led die oranje brandde, dooft.

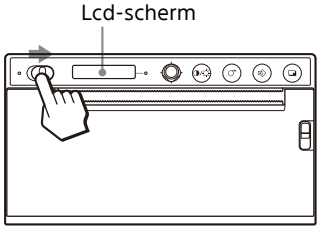

2 Controleer of "READY" wordt weergegeven op het lcd-scherm en druk op de menuknop of druk hem naar rechts.

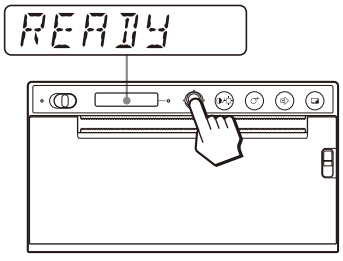

Het apparaat staat nu in menumodus.
Het menuonderdeel wordt weergegeven op het lcd-scherm.

3 Geef [CONFIG.] weer door de menuknop omhoog of omlaag te drukken.

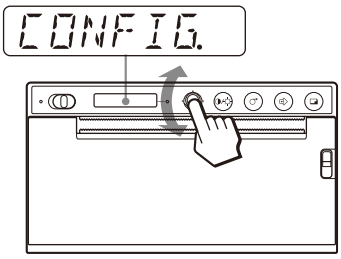

4 Druk de menuknop in of druk hem naar rechts.
Nu staat het apparaat in de menumodus waarin u de afdrukvoorwaarden kunt wijzigen. Deze menu's hebben "-" voor hun naam.

5 Geef [-BACWRD] weer door de menuknop omhoog of omlaag te drukken.

6 Druk de menuknop in of druk hem naar rechts.

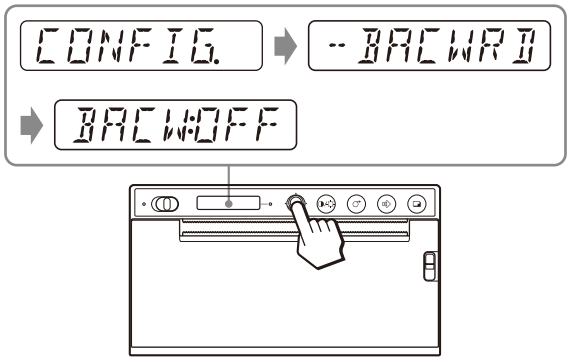

Nu staat het apparaat in de modus waarin u de afdrukrichting kunt wijzigen.
De standaardinstelling [BACW:OFF] wordt weergegeven op het lcd-scherm. [BACW:OFF] is de huidige instelling.
Wijzig deze instelling in [BACW:ON].

7 Geef [BACW:ON] weer door de menuknop omhoog te drukken en druk dan op de menuknop of druk hem naar rechts.

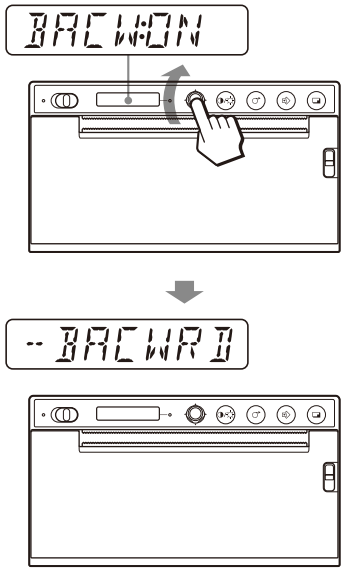

[BACW:ON] wordt nu ingesteld als afdrukrichting.
Op het lcd-scherm verschijnt [-BACWRD].

Opmerking

Als u 20 seconden lang niets doet nadat u een menuonderdeel of -instelling hebt weergegeven, keert de lcd-weergave terug naar "READY" en wordt de menumodus afgesloten.
In dat geval is de instelling [-BACWRD] niet gewijzigd.

Een instelling annuleren
Ga terug naar stap 5 of 3 door de menuknop in stap 7 naar links te drukken.

Doorgaan met het menu
Configureer instellingen door de stappen 3 t/m 7 te herhalen.

Het menu afsluiten
Geef "READY" weer door na stap 7 de menuknop naar links te drukken.
Het apparaat verlaat de menumodus.

Het menu vergrendelen
Als het bericht "LOCK" wordt weergegeven en u een waarschuwingsgeluid hoort wanneer u op de menuknop drukt, dan is de menuknop uitgeschakeld omdat het menu is vergrendeld. Wilt u met het menu werken, raadpleeg dan het onderdeel "LOCK" onder "Foutmeldingen" (pagina 37).

De instellingenlijst afdrukken

U kunt de huidige menu-instellingen afdrukken.

1. Druk de menuknop in of druk hem naar rechts.
   De menulijst wordt weergegeven en het apparaat gaat in menumodus.
2. Geef [PRT.MENU] weer door de menuknop omhoog te drukken en druk dan op de menuknop of druk hem naar rechts.
3. Controleer of [MENU:OK] wordt weergegeven op het lcd-scherm en druk op de menuknop of druk hem naar rechts.
   Het apparaat drukt een lijst met de huidige menu-instellingen af.
   Op het lcd-scherm verschijnt [PRT.MENU].
4. Druk de menuknop naar links.
   "READY" wordt weergegeven en het apparaat gaat terug naar de normale afdrukmodus.

Beelden opslaan op een USB-flashstation



Waarschuwing

Gebruik van dit toestel voor medische doeleinden

Deze aansluiting is niet geïsoleerd.
Sluit hier alleen een USB-flashstation of een UPA-WU10 draadloos printsysteem op aan dat uitsluitend gevoed wordt via het apparaat. Wanneer u een apparaat aansluit dat op wisselstroom werkt, kan de patiënt of de operator een elektrische schok krijgen door lekstroom vanaf het apparaat.

Wanneer u een USB-flashstation in de OPTION-aansluiting (USB type A) op het achterpaneel van dit apparaat steekt, wordt tijdens het afdrukken het vastgelegde beeld op het USB-flashstation opgeslagen als bitmap-beeldbestand. U kunt de beeldbestanden op het USB-flashstation bekijken met een computer die een USB-aansluiting (type A) heeft.

Map waar de beeldbestanden worden opgeslagen

De beeldbestanden worden opgeslagen in de map \\SONY\UP-X899MD\SN.[serienummer van dit apparaat] op het USB-flashstation. Als de map niet bestaat, wordt hij gemaakt.

Bestandsnaam van de afbeelding

Wanneer u op de knop PRINT drukt om af te drukken, worden de beeldbestanden opeenvolgend genummerd van UP_000000.bmp tot UP_999999.bmp en op het USB-flashstation opgeslagen als bitmap-beeldbestanden. Als het scherm gesplitst is, worden alle schermen als bestand opgeslagen. Nieuwe beelden worden alleen opgeslagen als u ze afdrukt. Als ze al zijn afgedrukt, worden ze niet meer opgeslagen.

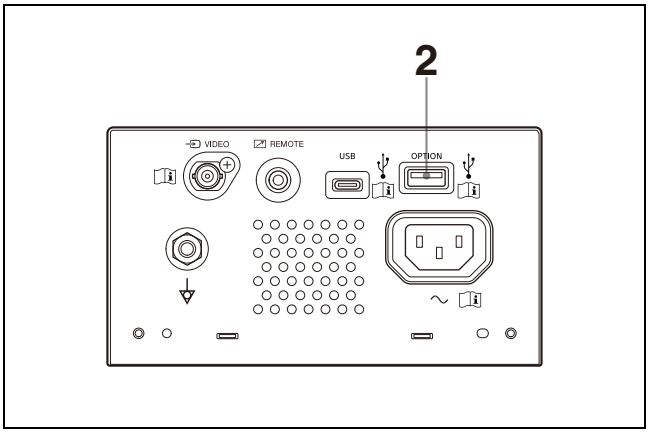

1 Zet het apparaat aan.

2 Sluit een USB-flashstation aan op de OPTION-aansluiting (USB type A) van dit apparaat.

3 Druk op de knop PRINT om het VIDEO-signaal af te drukken.
Druk af vanaf een computer als u beelden afdrukt die zijn opgeslagen op de computer.
Het apparaat begint met afdrukken.
Wanneer het afdrukken is voltooid, wordt het beeld ook opgeslagen op het USB-flashstation. Tijdens het schrijven wordt "STORING" weergegeven op het lcd-scherm. Wanneer het schrijven is voltooid, verdwijnt de melding "STORING".

Het USB-flashstation verwijderen
Wanneer "STORING" wordt weergegeven op het lcd-scherm, is het apparaat bezig met schrijven van gegevens naar het USB-flashstation. Als u het USB-flashstation verwijdert, worden de gegevens niet correct weggeschreven en kunnen de gegevens op het USB-flashstation beschadigd zijn.

Als er "NO SPACE" wordt weergegeven op het lcd-scherm
Het USB-flashstation is vol of het maximale aantal beelden is al opgeslagen. U kunt geen beelden meer opslaan. In dat geval verwijdert u niet-benodigde bestanden van het USB-flashstation met een computer of gebruikt u een nieuw USB-flashstation.

Opmerkingen

- Sluit geen USB-apparaat aan met een eigen stroomvoorziening op de OPTION-aansluiting (USB type A), zoals een harde schijf. Dit kan storingen veroorzaken.
- Sluit geen USB-apparaat aan dat meer dan 500 mA vereist, zelfs niet tijdelijk, zelfs niet als het zijn voeding krijgt van de OPTION-aansluiting (USB type A).
- Als opslagbestandsindeling wordt alleen BMP ondersteund.
- Beelden die zijn opgeslagen op het USB-flashstation kunnen niet nogmaals worden afgedrukt.
- Beelden kunnen worden opgeslagen op het USB-flashstation, maar opgeslagen beelden kunnen niet worden gelezen of verwijderd. Gebruik een computer met een computer die een USB-aansluiting (type A) om de beelden te lezen of te verwijderen.
- Maak reservekopieën van bestanden op het USB-flashstation naar uw computer voordat u het USB-flashstation gaat gebruiken met dit apparaat. We kunnen niet garanderen dat bestanden op het USB-flashstation niet beschadigd of verwijderd worden bij gebruik op dit apparaat.

Opmerkingen over de OPTION-aansluiting (USB type A)

- Deze is compatibel met USB-massaopslag. (De werking van alle typen USB-flashstations wordt niet gegarandeerd.)
- Een correcte verbinding van de OPTION-aansluiting (USB type A) met het USB-flashstation via een hub wordt niet gegarandeerd.
- Zij is compatibel met Hi-Speed USB.
- Het gebruikte bestandssysteem is FAT32.
- Als het USB-flashstation een vergrendelingsfunctie heeft, ontgrendel die dan voordat u het gaat gebruiken.
- USB-flashstations met meer dan één station kunnen niet worden gebruikt.
- USB-flashstations met speciale functies (zoals versleuteling) worden niet ondersteund.
- U kunt USB-flashstations of optionele accessoires aansluiten door die rechtstreeks in de aansluiting te plaatsen. Gebruik geen USB-verlengkabels, enz.

Het apparaat onderhouden

Veiligheid

- Controleer de netspanning voordat u het apparaat gebruikt. Gebruik het apparaat alleen met de netspanning die is opgegeven onder "Specificaties" (pagina 35).
- Stop onmiddellijk met gebruik van het apparaat als er een vloeistof of vast object in de behuizing valt. Haal de stekker uit het stopcontact en laat het apparaat nakijken door een gekwalificeerd technicus.
- Haal de stekker uit het stopcontact als u het apparaat langere tijd niet gebruikt. Haal de stekker uit het stopcontact door aan de stekker te trekken. Trek nooit aan het snoer.
- Haal de behuizing niet uit elkaar. Laat het toestel alleen nakijken door vaklui.

Let op

Het apparaat is uitgerust met papiersnijders. Wanneer u papier laadt, moet u oppassen dat u de papiersnijders niet aanraakt. Als u de papiersnijders aanraakt, kunt u letsel oplopen.

Installatie

- Plaats het apparaat op een horizontale, stabiele ondergrond.
  Als u het apparaat gebruikt op een ondergrond die niet waterpas is zal het hoogstwaarschijnlijk niet correct functioneren.
- Plaats het apparaat niet nabij een warmtebron. Vermijd plaatsing nabij radiatoren of ventilatiegaten, in direct zonlicht of op zeer stoffige of vochtige plaatsen en plaatsen waar trillingen of schokken te verwachten zijn.
- Zorg voor voldoende ventilatie zodat het apparaat niet te warm kan worden. Plaats het apparaat niet op kleden, dekens e.d. of in de buurt van gordijnen of draperieën e.d.

Let op

Om oververhitting te voorkomen dient u voldoende ruimte om de printer heen vrij te houden (ten minste 10 cm). Blokkeer de ventilatieopeningen aan de rechter- en linkerkant van de printer en in het achterpaneel niet.

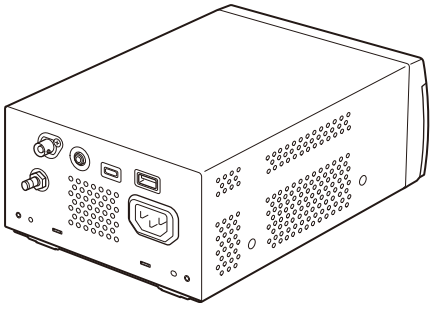

Opmerkingen over het apparaat verplaatsen

- Laat het apparaat niet stoten of vallen.
- Verplaats het apparaat niet als er papier is geplaatst. Dit kan een storing tot gevolg hebben.

Condensatie

Als het apparaat rechtstreeks van een koude in een warme omgeving wordt gebracht of als de omgevingstemperatuur plots stijgt, kan er zich vocht vormen op de buitenzijde en/of in het toestel. Dit wordt condensvorming genoemd. Schakel in geval van condensvorming het toestel uit en gebruik het niet opnieuw tot de condens verdwenen is. Als u het toestel toch gebruikt terwijl er condens aanwezig is, kan het toestel beschadigd raken.

Op verbruiksartikelen

De verwachte levensduur van de elektrolytische condensator bedraagt ongeveer 5 jaar bij normale bedrijfstemperaturen en een normaal gebruik (8 uur per dag, 25 dagen per maand).
Als de gebruiksfrequentie hoger ligt, zal de verwachte levensduur overeenkomstig verkorten.

Gebruik met elektrochirurgische messen en dergelijke apparaten

Als dit apparaat wordt gebruikt met een elektrochirurgisch mes enz., dan kan het beeld verstoord, gekromd of op een andere manier abnormaal zijn ten gevolge van sterke

radiogolven of spanningen van het apparaat. Dit duidt niet op een storing.
Wanneer u dit apparaat tegelijk gebruikt met een apparaat dat sterke radiogolven of spanningen voortbrengt, controleert u voor u dergelijke apparaten gebruikt eerst het effect ervan, en installeert u dit apparaat zodat de radiogolven het minimaal storen.

De behuizing schoonmaken

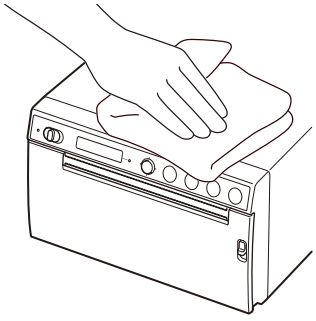

Opmerking

Voordat u de printer gaat schoonmaken, zet u de wachtstand-/aan-schakelaar op wachtstand en vervolgens **trekt u de stekker uit het stopcontact**.

Wanneer u oplosmiddelen zoals benzeen of verfverdunner, schurende of alkalinedetergenten of chemische schoonmaakdoeken gebruikt op het oppervlak van de printer kan de afwerking van het oppervlak beschadigd raken. Ga voorzichtig te werk en neem hierbij het volgende in acht:

- Maak het oppervlak van de printer schoon met isopropylalcohol met een concentratie van 50 tot 70 v/v% of ethanol met een concentratie van 76,9 tot 81,4 v/v%.
- Hardnekkige vlekken kunnen worden verwijderd met een zachte doek zoals een schoonmaakdoek die is bevochtigd met een mild schoonmaakmiddel; maak vervolgens schoon met bovenstaand chemisch middel.
- Gebruik geen overmatige kracht bij het wrijven over het oppervlak van de printer met een vuile doek. Het oppervlak van de printer kan bekrast raken.
- Voorkom dat het oppervlak van de printer langdurig in contact komt met een rubber- of vinylproduct. De afwerking van het oppervlak kan hierdoor slijten en de afdeklaag kan loslaten.

De thermische kop schoonmaken

Als de afdrukken vuil zijn of als er witte strepen te zien zijn, moet u de thermisch kop schoonmaken met het meegeleverde reinigingsvel.
U voert het schoonmaken uit met behulp van het menu.

Let op

Het apparaat is uitgerust met papiersnijders. Als u de thermische kop gaat schoonmaken, moet u oppassen dat u de papiersnijders niet aanraakt. Als u de papiersnijders aanraakt, kunt u letsel oplopen.

1 Zet de wachtstand-/aan-schakelaar op ON om het apparaat aan te zetten.

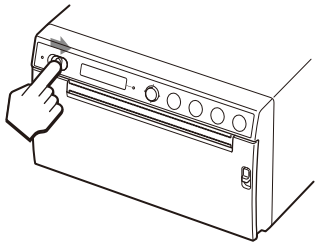

2 Druk de knop OPEN omlaag om de klep te openen.

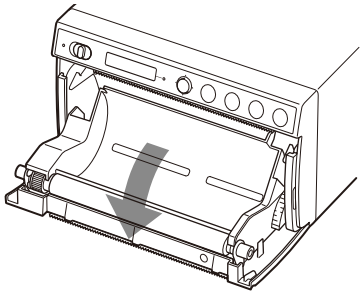

Als er papier is geladen in de papierlade, verwijder dit dan.

Opmerking

Zorg ervoor dat het oppervlak van het papier niet aanraking komt met andere voorwerpen. Anders kunnen afdrukken mislukken vanwege vuil op het papier.

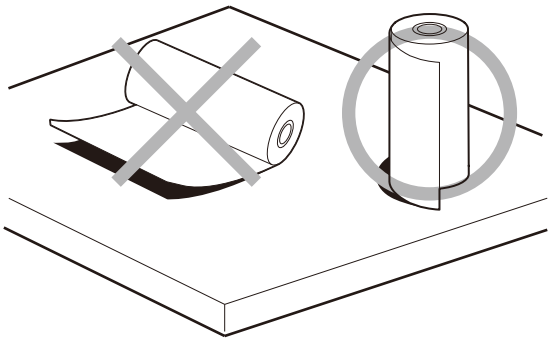

3 Plaats het meegeleverde reinigingsvel in de groef van de papierlade.
Plaats het reinigingsvel zo dat het in de groef past.

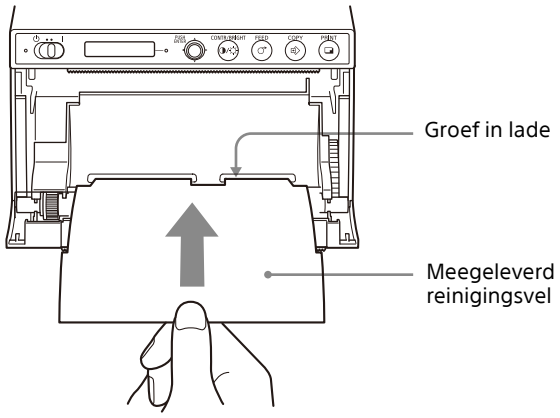

4 Sluit het deurpaneel door het dicht te duwen.

5 Druk op de menuknop.
Het menuonderdeel wordt weergegeven.

6 Geef [CLEAN.TH] weer door de menuknop omhoog of omlaag te drukken en druk dan op de menuknop.

7 Controleer of [CLEAN:OK] wordt weergegeven en druk dan op de menuknop.
De thermische kop wordt nu schoongemaakt.
Op het lcd-scherm verschijnt [CLEAN:TH].
Het schoonmaken is voltooid als het reinigingsvel stopt.

8 Druk op de knop OPEN om de klep te openen en verwijder het reinigingsvel.

9 Sluit het deurpaneel door het dicht te duwen.

Opmerking

Maak de thermische kop alleen schoon als dat nodig is. Als u de thermische kop te vaak schoonmaakt kan hij defect raken.

De plaatroller reinigen

Wanneer het oppervlak van de plaatroller vuil wordt, wordt papier niet correct geladen. Dit kan leiden tot papierstoringen en ongelijkmatige afdrukkwaliteit. Zet de wachtstand-/aan-schakelaar op ON en houd dan een seconde lang de knop FEED ingedrukt om wat papier uit het apparaat uit te voeren. Als u het papier gemakkelijk met de hand uit kunt trekken, is de roller waarschijnlijk vuil.

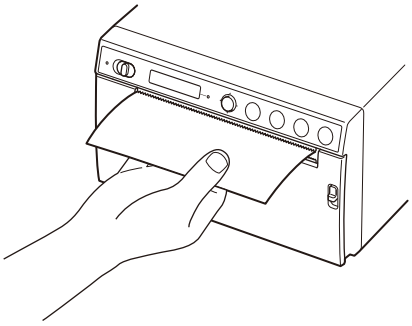

Als de plaatroller vuil is, maak hem dan schoon met een zachte doek die u bevochtigd hebt met ethanol met een concentratie van 76,9 tot 81,4 v/v.

Let op

Het apparaat is uitgerust met papiersnijders. Pas op dat u de papiersnijders niet aanraakt. Als u de papiersnijders aanraakt, kunt u letsel oplopen.

1 Zet de wachtstand-/aan-schakelaar op ON om het apparaat aan te zetten.

2 Druk de knop OPEN omlaag om de klep te openen.
Als er papier is geladen in de papierlade, verwijder dit dan.

Opmerking

Zorg ervoor dat het oppervlak van het papier niet aanraking komt met andere voorwerpen. Anders kunnen afdrukken mislukken vanwege vuil op het papier.

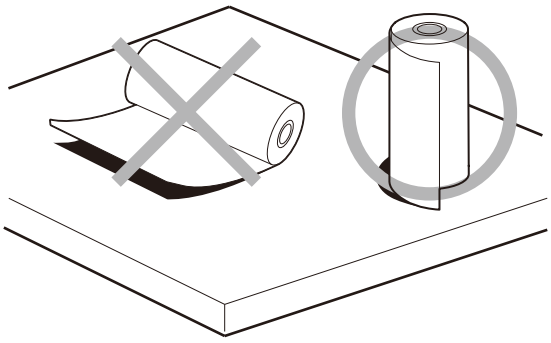

3 Maak de plaatroller voorzichtig schoon met een zachte doek die u bevochtigd hebt met ethanol.

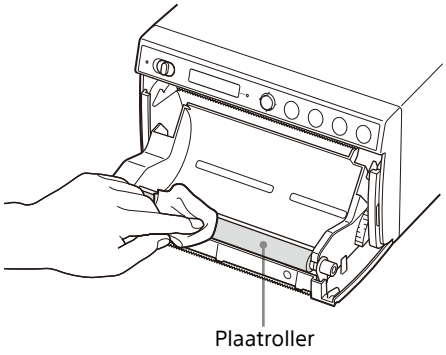

Opmerkingen

- Als het oppervlak van de schoongemaakte plaatroller helemaal droog is, draait u de plaatroller en maakt u het volgende deel schoon.
- Draai de plaatroller niet met uw handen. Gebruik daarvoor de knop FEED. Druk op de knop FEED om de plaatroller automatisch te draaien.

4 Druk op de knop FEED.
De plaatroller draait ongeveer 120 graden.

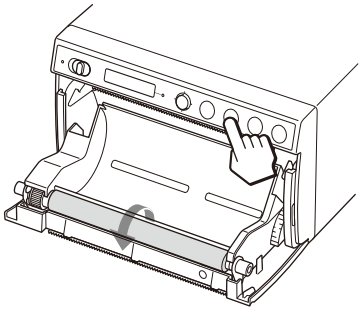

Opmerkingen

- Laat uw vingers niet bekneld raken in de draaiende plaatroller.
- Begin pas met schoonmaken als de plaatroller helemaal stil staat.

5 Herhaal de stappen 3 en 4 tot de plaatroller helemaal schoon is.

6 Als de plaatroller helemaal droog is, sluit u de klep door ertegen te duwen.

Specificaties

Netvoedingsvereisten
100 V tot 240 V ∿, 50/60 Hz
Ingangsstroomsterkte
0,75 A tot 0,5 A
Bedrijfstemperatuur
10 °C tot 40 °C
Relatieve vochtigheid tijdens bedrijf
20% tot 80% (geen condensatie toegestaan)
Bedrijfsdruk 700 hPa tot 1.060 hPa
Opslag- en transporttemperatuur
–20 °C tot +60 °C
Opslag- en transportvochtigheidsgraad
20% tot 90% (geen condensatie toegestaan)
Opslag- en transportdruk
700 hPa tot 1.060 hPa
Afmetingen 154 × 88 × 208 mm (b/h/d)
Massa 2,0 kg (alleen printer)
Thermische kop
Dunnefilm thermische kop, 1280 punten
Beeldformaat (Standaard afdrukformaat)
100 × 75 mm
Afdruksnelheid
Ong. 2 sec/beeld (960 × 1280 punten) (als [HI] is geselecteerd bij [-SPEED] in het menu [CONFIG.])
Ong. 3,8 sec/beeld (960 × 1280 punten) (als [LOW] is geselecteerd bij [-SPEED] in het menu [CONFIG.])
Ingangen VIDEO IN (BNC-type)
NTSC- of PAL-composietvideosignaal: 1,0 Vp-p, 75 ohm (NTSC/PAL automatisch bepaald)
Aansluitingen
OPTION-aansluiting (USB type A)
USB-aansluiting: type C (voor gegevensontvangst)
REMOTE-aansluiting (stereo-ministeker)

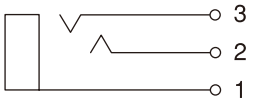

1 GND
2 PRINT SIGNAL (TTL)
Invoer van LOW-puls gedurende 100 ms start afdrukken.
3 PRINT BUSY (TTL)
Wordt HIGH tijdens afdrukken.

Meegeleverde toebehoren
Reinigingsvel voor thermische kop (1)
Cd-rom (met daarop meertalige gebruiksaanwijzing, Readme-bestand en printerstuurprogramma) (1)
Voordat u de printer gaat gebruiken (1)
Lijst met servicepunten (1)
Thermische afdrukmedia
UPP-110HG/SET (hoogglans) (1)
Information for Customers in Europe (Informatie voor klanten in Europa) (1)
Optionele accessoires
Thermische afdrukmedia
UPP-110HG (hoogglans)
UPP-110HD (hoge dichtheid)
UPP-110S (hoge kwaliteit)
Draadloos printsysteem
UPA-WU10[1)]

1) Voor informatie over de beschikbaarheid van het product neemt u contact op met uw Sony-leverancier.

Het ontwerp en deze specificaties kunnen zonder voorafgaande waarschuwing worden gewijzigd.

Medische specificaties

Beschermd tegen elektrische schokken:
Klasse I
Beschermd tegen het indringen van water:
Standaard
Mate van veiligheid bij de aanwezigheid van een ontvlambaar narcoticummengsel met lucht, zuurstof of stikstofoxide:
Niet geschikt voor gebruik bij de aanwezigheid van een ontvlambaar narcoticummengsel met lucht, zuurstof of stikstofoxide
Bedieningsmodus:
Continu

Opmerkingen

- Controleer altijd of het apparaat goed functioneert voordat u het gebruikt. SONY IS NIET AANSPRAKELIJK VOOR SCHADE VAN WELKE SOORT DAN OOK, INCLUSIEF, MAAR NIET BEPERKT TOT, COMPENSATIE OF VERGOEDING VANWEGE HET NIET AFDRUKKEN VAN INHOUD VAN WELK TYPE DAN OOK OF VERLIES VAN GEGEVENS DOOR EEN STORING VAN DIT APPARAAT OF HET BIJBEHORENDE AFDRUKMATERIAAL, BIJBEHORENDE SOFTWARE, EXTERNE OPSLAGMEDIA OF ANDERE EXTERNE APPARATEN.
- SONY IS NIET AANSPRAKELIJK VOOR SCHADE VAN WELKE SOORT DAN OOK, INCLUSIEF, MAAR NIET BEPERKT TOT, COMPENSATIE OF VERGOEDING VANWEGE HUIDIGE OF TOEKOMSTIGE WINSTDERVING WEGENS EEN STORING VAN DIT APPARAAT, GEDURENDE DE GARANTIEPERIODE OF NA AFLOOP VAN DE GARANTIEPERIODE, OF WEGENS WELKE ANDERE REDEN DAN OOK.
- SONY KAN NIET AANSPRAKELIJK WORDEN GESTELD VOOR WELKE AANSPRAKEN DAN OOK DOOR GEBRUIKERS VAN DE UNIT OF DOOR DERDEN.
- SONY IS NIET AANSPRAKELIJK VOOR HET BEËINDIGEN OF NIET DOORGAAN VAN ENIGE DIENST MET BETREKKING TOT DEZE UNIT DIE HET GEVOLG IS VAN WELKE OMSTANDIGHEID DAN OOK.

Het meegeleverde thermische afdrukmedium (hoogglans) (UPP-110HG/SET) wordt gebruikt voor het testen van het apparaat. Merk op dat verkleuring kan optreden, afhankelijk van het transport en de opslagomgeving. Wilt u afdrukprestaties overeenkomstig de specificaties, koop dan het afdrukpapier (apart verkrijgbaar) (pagina 17).

Problemen oplossen

Voordat u een reparatieverzoek indient, loopt u eerst onderstaande problemen en oplossingen na. Als u het probleem niet kunt oplossen, neem dan contact op met de dichtstbijzijnde geautoriseerde leverancier.

Symptoom	Oorzaken/oplossingen
De eerste paar afdrukken zijn bezaaid met kleine puntjes.	Is er pas nieuw papier geplaatst? →Druk op de knop FEED en houd deze ingedrukt totdat er 15 cm – 20 cm is uitgevoerd en laat hem dan los.
De afdrukopdracht start niet wanneer u op de knop PRINT drukt. Of de afdrukopdracht start zelfs niet als u deze vanaf de computer geeft.	• Er wordt geen papier doorgevoerd. →Staat het apparaat aan? →Is het apparaat correct aangesloten? →Zit de papierrol los? →Wanneer u videobeeld afdrukt, wordt het videosignaal wel ingevoerd? • U hoort een waarschuwingsgeluid. →Is de thermische kop oververhit? De thermisch kop kan oververhit raken wanneer het apparaat langdurig donkere afdrukken maakt. Wacht tot de kop is afgekoeld. →Is het papier correct geladen? • Papier wordt doorgevoerd maar het afdrukken start niet. →Is het papier verkeerd-om geladen? (pagina 18)
Er zijn zwarte randen of missende gedeelten rondom de afdruk.	Wijzig de instellingen in het menuonderdeel [-SCAN].
Papier loopt vast.	• Open de klep met de knop OPEN, verwijder de afdruk of de papierrol en trek dan voorzichtig het vastgelopen papier uit het apparaat. • Is er condensatie in het apparaat? →Als het apparaat vanuit een warme ruimte naar een koudere ruimte is verplaatst kan er condensatie optreden in het apparaat. Zet het apparaat uit en laat het 1 - 2 uur staan (totdat het de kamertemperatuur heeft gekregen) en probeer dan opnieuw af te drukken.
Vuile afdrukken.	• Is de thermische kop vuil? →Maak de thermische kop schoon met het meegeleverde reinigingsvel. (pagina 32) • Is de plaatroller vuil? →Maak de plaatroller schoon met een zachte doek die u bevochtigd hebt met ethanol. (pagina 33)

Symptoom	Oorzaken/oplossingen
Het apparaat stopt tijdens het afdrukken van vrijwel zwarte afbeeldingen en de melding [COOLING] verschijnt op het lcd-scherm.	Als het apparaat langdurig vrijwel geheel zwarte beelden aan het afdrukken was, dan kan het zijn dat het apparaat is uitgezet door de beveiliging van de thermische kop om oververhitting te voorkomen. Het beveiligingscircuit dat de thermische kop beveiligt tegen oververhitting is geactiveerd. →Wacht tot de kop is afgekoeld en de melding verdwijnt.
Witte lijnen of kleine letters op het scherm worden niet duidelijk afgedrukt.	Toen u het videobeeld afdrukte, was toen [COLR:ON] geselecteerd bij [-COLOR] in het menu [VIDEO] voor zwart-wit invoersignaal? →Selecteer [COLR:OFF].
Kleine vierkantjes verschijnen op het hele scherm.	Toen u het videobeeld afdrukte, was toen [COLR:OFF] geselecteerd bij [-COLOR] in het menu [VIDEO] voor kleur-invoersignaal? →Selecteer [COLR:ON].
De afdruk is te licht of te donker.	• Is [-PP.TYPE] in het menu [CONFIG] correct ingesteld? • Is [-GAMMA] in het menu [ADJUST] correct ingesteld?
Papier wordt niet gelijkmatig doorgevoerd.	Is de plaatroller vuil? →Maak de plaatroller schoon. (pagina 33)
Het afdrukken wordt onderbroken. Wanneer u afdrukt, voert het apparaat enkele centimeters wit papier uit en stopt dan. Kan niet afdrukken. De handeling FEED kan niet worden uitgevoerd. Wanneer het papier correct is geplaatst, wordt "EMPTY" weergegeven.	Schijnt er zonlicht of lamplicht met veel infrarood op de papieruitvoer? →Het apparaat heeft een infraroodsensor die het afdrukpapier detecteert. Wanneer er dus licht rechtstreeks op de papieruitvoer valt, wordt het papier niet correct gedetecteerd. Stel de papieruitvoer niet bloot aan rechtstreeks licht.

Foutmeldingen

In de volgende omstandigheden verschijnen er meldingen op het lcd-scherm. Verhelp het probleem door de oplossingen toe te passen die bij de melding staat.

Meldingen	Beschrijving en oplossing
DOOR	Het deurpaneel staat open. →Sluit het deurpaneel en zorg dat het goed vergrendeld is.
EMPTY	• Er is geen papier geplaatst. • Het papier is op. →Plaats papier.
COOLING	Het beveiligingscircuit dat de thermische kop beveiligt tegen oververhitting is geactiveerd. →Wacht tot de melding verdwijnt. Daarna gaat het afdrukken automatisch verder.
LOCK	Als de menuknop of CONTR/BRIGHT vergrendeld is →Als u menuhandelingen wilt uitvoeren, schakel het apparaat dan uit. Houd vervolgens de menuknop ingedrukt en schakel het apparaat weer in. Als "UNLOCK" verschijnt, is de vergrendeling opgeheven.
ERROR	Het apparaat heeft een technisch probleem ondervonden. →Start het apparaat opnieuw op. Als de melding niet verdwijnt, neem dan contact op met de dichtstbijzijnde geautoriseerde leverancier.
NO.INPUT	U hebt op de knop PRINT gedrukt zonder dat er videosignaal wordt ingevoerd. →Sluit de VIDEO-ingang aan op de videoapparatuur met een BNC-kabel. Druk dan op de knop PRINT als er videosignaal wordt ingevoerd.

Meldingen	Beschrijving en oplossing
STOR.ERR	Het beeld is niet opgeslagen op het USB-flashstation dat is aangesloten op de USB-aansluiting. • Het USB-flashstation is geen model met minder dan 64 GB opslagruimte. →Gebruik een USB-flashstation met minder dan 64 GB opslagruimte. • Het USB-flashstation is niet geformatteerd als FAT32. →Gebruik een USB-flashstation dat is geformatteerd als FAT32. • De schrijfbeveiliging van het USB-flashstation is ingeschakeld. →Schakel de schrijfbeveiliging uit. • Het USB-flashstation heeft meer dan één partitie en het apparaat herkent het dan ook als meerdere stations. → Gebruik een USB-flashstation met maar één partitie. • Het USB-flashstation heeft beveiligingsfuncties zoals vingerafdrukverificatie. →Het apparaat herkent niet alle functies van alle USB-flashstations. • Het USB-flashstation heeft een storing. →Gebruik een nieuw USB-flashstation.
NO.SPACE	Het USB-flashstation heeft niet genoeg ruimte. →Vervang het USB-flashstation door een station met voldoende vrije ruimte.

Licentie

Het apparaat maakt gebruik van de software "FreeRTOS", "FreeRTOS-Plus-FAT", "zlib", "FreeType" en "newlib". Deze software wordt geleverd op basis van licentieovereenkomsten met de houders van het auteursrecht. Op grond van een verzoek van de copyrighthouders van deze softwareprogramma's zijn wij verplicht u te informeren over het volgende.

FreeRTOS

FreeRTOS Kernel V11.1.0
Copyright (C) 2021 Amazon.com, Inc. or its affiliates. All Rights Reserved.

SPDX-License-Identifier:MIT

Permission is hereby granted, free of charge, to any person obtaining a copy of this software and associated documentation files (the "Software"), to deal in the Software without restriction, including without limitation the rights to use, copy, modify, merge, publish, distribute, sublicense, and/or sell copies of the Software, and to permit persons to whom the Software is furnished to do so, subject to the following conditions:

The above copyright notice and this permission notice shall be included in all copies or substantial portions of the Software.

THE SOFTWARE IS PROVIDED "AS IS", WITHOUT WARRANTY OF ANY KIND, EXPRESS OR
IMPLIED, INCLUDING BUT NOT LIMITED TO THE WARRANTIES OF MERCHANTABILITY, FITNESS
FOR A PARTICULAR PURPOSE AND NONINFRINGEMENT. IN NO EVENT SHALL THE AUTHORS OR
COPYRIGHT HOLDERS BE LIABLE FOR ANY CLAIM, DAMAGES OR OTHER LIABILITY, WHETHER
IN AN ACTION OF CONTRACT, TORT OR OTHERWISE, ARISING FROM, OUT OF OR IN
CONNECTION WITH THE SOFTWARE OR THE USE OR OTHER DEALINGS IN THE SOFTWARE.

https://www.FreeRTOS.org
https://github.com/FreeRTOS

FreeRTOS-Plus-FAT

FreeRTOS+FAT V2.3.3
Copyright (C) 2021 Amazon.com, Inc. or its affiliates. All Rights Reserved.

Permission is hereby granted, free of charge, to any person obtaining a copy of this software and associated documentation files (the "Software"), to deal in the Software without restriction, including without limitation the rights to use, copy, modify, merge, publish, distribute, sublicense, and/or sell copies of the Software, and to permit persons to whom the Software is furnished to do so, subject to the following conditions:

The above copyright notice and this permission notice shall be included in all copies or substantial portions of the Software.

THE SOFTWARE IS PROVIDED "AS IS", WITHOUT WARRANTY OF ANY KIND, EXPRESS OR
IMPLIED, INCLUDING BUT NOT LIMITED TO THE WARRANTIES OF MERCHANTABILITY, FITNESS
FOR A PARTICULAR PURPOSE AND NONINFRINGEMENT. IN NO EVENT SHALL THE AUTHORS OR
COPYRIGHT HOLDERS BE LIABLE FOR ANY CLAIM, DAMAGES OR OTHER LIABILITY, WHETHER
IN AN ACTION OF CONTRACT, TORT OR OTHERWISE, ARISING FROM, OUT OF OR IN
CONNECTION WITH THE SOFTWARE OR THE USE OR OTHER DEALINGS IN THE SOFTWARE.

https://www.FreeRTOS.org
https://github.com/FreeRTOS

zlib

(C) 1995-2022 Jean-loup Gailly and Mark Adler

This software is provided 'as-is', without any express or implied warranty. In no event will the authors be held liable for any damages arising from the use of this software.

Permission is granted to anyone to use this software for any purpose, including commercial applications, and to alter it and redistribute it freely, subject to the following restrictions:

1. The origin of this software must not be misrepresented; you must not

claim that you wrote the original software. If you use this software in a product, an acknowledgment in the product documentation would be appreciated but is not required.
2. Altered source versions must be plainly marked as such, and must not be misrepresented as being the original software.
3. This notice may not be removed or altered from any source distribution.

Jean-loup Gailly Mark Adler
jloup@gzip.org madler@alumni.caltech.edu

If you use the zlib library in a product, we would appreciate *not* receiving lengthy legal documents to sign. The sources are provided for free but without warranty of any kind. The library has been entirely written by Jean-loup Gailly and Mark Adler; it does not include third-party code.

If you redistribute modified sources, we would appreciate that you include in the file ChangeLog history information documenting your changes.

FreeType

FREETYPE LICENSES

The FreeType 2 font engine is copyrighted work and cannot be used legally without a software license. In order to make this project usable to a vast majority of developers, we distribute it under two mutually exclusive open-source licenses.

This means that *you* must choose *one* of the two licenses described below, then obey all its terms and conditions when using FreeType 2 in any of your projects or products.

- The FreeType License, found in the file `docs/FTL.TXT`, which is similar to the original BSD license *with* an advertising clause that forces you to explicitly cite the FreeType project in your product's documentation. All details are in the license file. This license is suited to products which don't use the GNU General Public License.

  Note that this license is compatible to the GNU General Public License version 3, but not version 2.

- The GNU General Public License version 2, found in `docs/GPLv2.TXT` (any later version can be used also), for programs which already use the GPL. Note that the FTL is incompatible with GPLv2 due to its advertisement clause.

The contributed BDF and PCF drivers come with a license similar to that of the X Window System. It is compatible to the above two licenses (see files `src/bdf/README` and `src/pcf/README`). The same holds for the source code files `src/base/fthash.c` and `include/freetype/internal/fthash.h`; they wer part of the BDF driver in earlier FreeType versions.

The gzip module uses the zlib license (see `src/gzip/zlib.h`) which too is compatible to the above two licenses.

The MD5 checksum support (only used for debugging in development builds) is in the public domain.

--- end of LICENSE.TXT ---

newlib

• Red Hat Incorporated
Copyright (c) 1994-2009 Red Hat, Inc. All rights reserved.

This copyrighted material is made available to anyone wishing to use, modify, copy, or redistribute it subject to the terms and conditions of the BSD License. This program is distributed in the hope that it will be useful, but WITHOUT ANY WARRANTY expressed or implied, including the implied warranties of MERCHANTABILITY or FITNESS FOR A PARTICULAR PURPOSE. A copy of this license is available at http://www.opensource.org/licenses. Any Red Hat trademarks that are incorporated in the source code or documentation are not subject to the BSD License and may only be used or replicated with the express permission of Red Hat, Inc.

• University of California, Berkeley
Copyright (c) 1981-2000 The Regents of the University of California.
All rights reserved.

Redistribution and use in source and binary forms, with or without modification, are permitted provided that the following conditions are met:

* Redistributions of source code must retain the above copyright notice, this list of conditions and the following disclaimer.
* Redistributions in binary form must reproduce the above copyright notice, this list of conditions and the following disclaimer in the documentation and/or other materials provided with the distribution.
* Neither the name of the University nor the names of its contributors may be used to endorse or promote products derived from this software without specific prior written permission.

THIS SOFTWARE IS PROVIDED BY THE COPYRIGHT HOLDERS AND CONTRIBUTORS "AS IS" AND ANY EXPRESS OR IMPLIED WARRANTIES, INCLUDING, BUT NOT LIMITED TO, THE IMPLIED WARRANTIES OF MERCHANTABILITY AND FITNESS FOR A PARTICULAR PURPOSE ARE DISCLAIMED.
IN NO EVENT SHALL THE COPYRIGHT OWNER OR CONTRIBUTORS BE LIABLE FOR ANY DIRECT, INDIRECT, INCIDENTAL, SPECIAL, EXEMPLARY, OR CONSEQUENTIAL DAMAGES (INCLUDING, BUT NOT LIMITED TO, PROCUREMENT OF SUBSTITUTE GOODS OR SERVICES; LOSS OF USE, DATA, OR PROFITS; OR BUSINESS INTERRUPTION) HOWEVER CAUSED AND ON ANY THEORY OF LIABILITY, WHETHER IN CONTRACT, STRICT LIABILITY, OR TORT (INCLUDING NEGLIGENCE OR OTHERWISE) ARISING IN ANY WAY OUT OF THE USE OF THIS SOFTWARE, EVEN IF ADVISED OF THE POSSIBILITY OF SUCH DAMAGE.

• David M. Gay (AT&T 1991, Lucent 1998)

The author of this software is David M. Gay.

Copyright (c) 1991 by AT&T.

Permission to use, copy, modify, and distribute this software for any purpose without fee is hereby granted, provided that this entire notice is included in all copies of any software which is or includes a copy or modification of this software and in all copies of the supporting documentation for such software.

THIS SOFTWARE IS BEING PROVIDED "AS IS", WITHOUT ANY EXPRESS OR IMPLIED WARRANTY. IN PARTICULAR, NEITHER THE AUTHOR NOR AT&T MAKES ANY REPRESENTATION OR WARRANTY OF ANY KIND CONCERNING THE MERCHANTABILITY
OF THIS SOFTWARE OR ITS FITNESS FOR ANY PARTICULAR PURPOSE.

The author of this software is David M. Gay.

Copyright (C) 1998-2001 by Lucent Technologies
All Rights Reserved

Permission to use, copy, modify, and distribute this software and its documentation for any purpose and without fee is hereby granted, provided that the above copyright notice appear in all copies and that both that the copyright notice and this permission notice and warranty disclaimer appear in supporting documentation, and that the name of Lucent or any of its entities not be used in advertising or publicity pertaining to distribution of the software without specific, written prior permission.

LUCENT DISCLAIMS ALL WARRANTIES WITH REGARD TO THIS SOFTWARE, INCLUDING ALL IMPLIED WARRANTIES OF MERCHANTABILITY AND FITNESS. IN NO EVENT SHALL LUCENT OR ANY OF ITS ENTITIES BE LIABLE FOR ANY SPECIAL, INDIRECT OR CONSEQUENTIAL DAMAGES OR ANY DAMAGES WHATSOEVER RESULTING FROM LOSS OF USE, DATA OR PROFITS, WHETHER IN AN ACTION OF CONTRACT, NEGLIGENCE OR OTHER TORTIOUS ACTION, ARISING OUT OF OR IN CONNECTION WITH THE USE OR PERFORMANCE OF THIS SOFTWARE.

• Advanced Micro Devices

Copyright 1989, 1990 Advanced Micro Devices, Inc.

This software is the property of Advanced Micro Devices, Inc (AMD) which specifically grants the user the right to modify, use and distribute this software provided this notice is not removed or altered. All other rights are reserved by AMD.

AMD MAKES NO WARRANTY OF ANY KIND, EXPRESS OR IMPLIED, WITH REGARD TO THIS
SOFTWARE. IN NO EVENT SHALL AMD BE LIABLE FOR INCIDENTAL OR CONSEQUENTIAL
DAMAGES IN CONNECTION WITH OR ARISING FROM THE FURNISHING, PERFORMANCE, OR
USE OF THIS SOFTWARE.

So that all may benefit from your experience, please report any problems or suggestions about this software to the 29K Technical Support Center at 800-29-29-AMD (800-292-9263) in the USA, or 0800-89-1131 in the UK, or 0031-11-1129 in Japan, toll free. The direct dial number is 512-462-4118.

Advanced Micro Devices, Inc.
29K Support Products
Mail Stop 573
5900 E. Ben White Blvd.
Austin, TX 78741
800-292-9263

• Sun Microsystems

Copyright (C) 1993 by Sun Microsystems, Inc. All rights reserved.

Developed at SunPro, a Sun Microsystems, Inc. business.
Permission to use, copy, modify, and distribute this
software is freely granted, provided that this notice is preserved.

• Hewlett Packard

(c) Copyright 1986 HEWLETT-PACKARD COMPANY

To anyone who acknowledges that this file is provided "AS IS"
without any express or implied warranty:
permission to use, copy, modify, and distribute this file
for any purpose is hereby granted without fee, provided that
the above copyright notice and this notice appears in all
copies, and that the name of Hewlett-Packard Company not be
used in advertising or publicity pertaining to distribution
of the software without specific, written prior permission.
Hewlett-Packard Company makes no representations about the
suitability of this software for any purpose.

• Hans-Peter Nilsson

Copyright (C) 2001 Hans-Peter Nilsson

Permission to use, copy, modify, and distribute this software is

freely granted, provided that the above copyright notice, this notice and the following disclaimer are preserved with no changes.

THIS SOFTWARE IS PROVIDED ``AS IS'' AND WITHOUT ANY EXPRESS OR IMPLIED WARRANTIES, INCLUDING, WITHOUT LIMITATION, THE IMPLIED WARRANTIES OF MERCHANTABILITY AND FITNESS FOR A PARTICULAR PURPOSE.

• Christopher G. Demetriou

Copyright (c) 2001 Christopher G. Demetriou
All rights reserved.

Redistribution and use in source and binary forms, with or without modification, are permitted provided that the following conditions are met:
1. Redistributions of source code must retain the above copyright notice, this list of conditions and the following disclaimer.
2. Redistributions in binary form must reproduce the above copyright notice, this list of conditions and the following disclaimer in the documentation and/or other materials provided with the distribution.
3. The name of the author may not be used to endorse or promote products derived from this software without specific prior written permission.

THIS SOFTWARE IS PROVIDED BY THE AUTHOR ``AS IS'' AND ANY EXPRESS OR IMPLIED WARRANTIES, INCLUDING, BUT NOT LIMITED TO, THE IMPLIED WARRANTIES
OF MERCHANTABILITY AND FITNESS FOR A PARTICULAR PURPOSE ARE DISCLAIMED.
IN NO EVENT SHALL THE AUTHOR BE LIABLE FOR ANY DIRECT, INDIRECT, INCIDENTAL, SPECIAL, EXEMPLARY, OR CONSEQUENTIAL DAMAGES (INCLUDING, BUT
NOT LIMITED TO, PROCUREMENT OF SUBSTITUTE GOODS OR SERVICES; LOSS OF USE,
DATA, OR PROFITS; OR BUSINESS INTERRUPTION) HOWEVER CAUSED AND ON ANY
THEORY OF LIABILITY, WHETHER IN CONTRACT, STRICT LIABILITY, OR TORT (INCLUDING NEGLIGENCE OR OTHERWISE) ARISING IN ANY WAY OUT OF THE USE OF
THIS SOFTWARE, EVEN IF ADVISED OF THE POSSIBILITY OF SUCH DAMAGE.

• SuperH, Inc.

Copyright 2002 SuperH, Inc. All rights reserved

This software is the property of SuperH, Inc (SuperH) which specifically grants the user the right to modify, use and distribute this software provided this notice is not removed or altered. All other rights are reserved by SuperH.

SUPERH MAKES NO WARRANTY OF ANY KIND, EXPRESS OR IMPLIED, WITH REGARD TO
THIS SOFTWARE. IN NO EVENT SHALL SUPERH BE LIABLE FOR INDIRECT, SPECIAL, INCIDENTAL OR CONSEQUENTIAL DAMAGES IN CONNECTION WITH OR ARISING FROM
THE FURNISHING, PERFORMANCE, OR USE OF THIS SOFTWARE.

So that all may benefit from your experience, please report any problems or suggestions about this software to the SuperH Support Center via e-mail at softwaresupport@superh.com .

SuperH, Inc.
405 River Oaks Parkway
San Jose
CA 95134
USA

• Royal Institute of Technology

Copyright (c) 1999 Kungliga Tekniska Hogskolan
(Royal Institute of Technology, Stockholm, Sweden).
All rights reserved.

Redistribution and use in source and binary forms, with or without modification, are permitted provided that the following conditions are met:

1. Redistributions of source code must retain the above copyright notice, this list of conditions and the following disclaimer.

2. Redistributions in binary form must reproduce the above copyright notice, this list of conditions and the following disclaimer in the documentation and/or other materials provided with the distribution.

3. Neither the name of KTH nor the names of its contributors may be used to endorse or promote products derived from this software without specific prior written permission.

THIS SOFTWARE IS PROVIDED BY KTH AND ITS CONTRIBUTORS ``AS IS'' AND ANY EXPRESS OR IMPLIED WARRANTIES, INCLUDING, BUT NOT LIMITED TO, THE IMPLIED WARRANTIES OF MERCHANTABILITY AND FITNESS FOR A PARTICULAR PURPOSE ARE DISCLAIMED. IN NO EVENT SHALL KTH OR ITS CONTRIBUTORS BE LIABLE FOR ANY DIRECT, INDIRECT, INCIDENTAL, SPECIAL, EXEMPLARY, OR CONSEQUENTIAL DAMAGES (INCLUDING, BUT NOT LIMITED TO, PROCUREMENT OF
SUBSTITUTE GOODS OR SERVICES; LOSS OF USE, DATA, OR PROFITS; OR BUSINESS INTERRUPTION) HOWEVER CAUSED AND ON ANY THEORY OF LIABILITY,
WHETHER IN CONTRACT, STRICT LIABILITY, OR TORT (INCLUDING NEGLIGENCE OR
OTHERWISE) ARISING IN ANY WAY OUT OF THE USE OF THIS SOFTWARE, EVEN IF ADVISED OF THE POSSIBILITY OF SUCH DAMAGE.

• Alexey Zelkin

Copyright (c) 2000, 2001 Alexey Zelkin <phantom@FreeBSD.org>
All rights reserved.

Redistribution and use in source and binary forms, with or without modification, are permitted provided that the following conditions are met:
1. Redistributions of source code must retain the above copyright notice, this list of conditions and the following disclaimer.
2. Redistributions in binary form must reproduce the above copyright notice, this list of conditions and the following disclaimer in the documentation and/or other materials provided with the distribution.

THIS SOFTWARE IS PROVIDED BY THE AUTHOR AND CONTRIBUTORS ``AS IS'' AND
ANY EXPRESS OR IMPLIED WARRANTIES, INCLUDING, BUT NOT LIMITED TO, THE IMPLIED WARRANTIES OF MERCHANTABILITY AND FITNESS FOR A PARTICULAR PURPOSE
ARE DISCLAIMED. IN NO EVENT SHALL THE AUTHOR OR CONTRIBUTORS BE LIABLE
FOR ANY DIRECT, INDIRECT, INCIDENTAL, SPECIAL, EXEMPLARY, OR CONSEQUENTIAL
DAMAGES (INCLUDING, BUT NOT LIMITED TO, PROCUREMENT OF SUBSTITUTE GOODS
OR SERVICES; LOSS OF USE, DATA, OR PROFITS; OR BUSINESS INTERRUPTION)
HOWEVER CAUSED AND ON ANY THEORY OF LIABILITY, WHETHER IN CONTRACT, STRICT
LIABILITY, OR TORT (INCLUDING NEGLIGENCE OR OTHERWISE) ARISING IN ANY WAY
OUT OF THE USE OF THIS SOFTWARE, EVEN IF ADVISED OF THE POSSIBILITY OF SUCH DAMAGE.

• Andrey A. Chernov

Copyright (C) 1997 by Andrey A. Chernov, Moscow, Russia.
All rights reserved.

Redistribution and use in source and binary forms, with or without modification, are permitted provided that the following conditions are met:
1. Redistributions of source code must retain the above copyright notice, this list of conditions and the following disclaimer.
2. Redistributions in binary form must reproduce the above copyright notice, this list of conditions and the following disclaimer in the documentation and/or other materials provided with the distribution.

THIS SOFTWARE IS PROVIDED BY THE AUTHOR ``AS IS'' AND
ANY EXPRESS OR IMPLIED WARRANTIES, INCLUDING, BUT NOT LIMITED TO, THE IMPLIED WARRANTIES OF MERCHANTABILITY AND FITNESS FOR A PARTICULAR PURPOSE
ARE DISCLAIMED. IN NO EVENT SHALL THE REGENTS OR CONTRIBUTORS BE LIABLE
FOR ANY DIRECT, INDIRECT, INCIDENTAL, SPECIAL, EXEMPLARY, OR CONSEQUENTIAL
DAMAGES (INCLUDING, BUT NOT LIMITED TO, PROCUREMENT OF SUBSTITUTE GOODS
OR SERVICES; LOSS OF USE, DATA, OR PROFITS; OR BUSINESS INTERRUPTION)
HOWEVER CAUSED AND ON ANY THEORY OF LIABILITY, WHETHER IN CONTRACT, STRICT
LIABILITY, OR TORT (INCLUDING NEGLIGENCE OR OTHERWISE) ARISING IN ANY WAY
OUT OF THE USE OF THIS SOFTWARE, EVEN IF ADVISED OF THE POSSIBILITY OF SUCH DAMAGE.

• FreeBSD

Copyright (c) 1997-2002 FreeBSD Project.
All rights reserved.

Redistribution and use in source and binary forms, with or without modification, are permitted provided that the following conditions are met:
1. Redistributions of source code must retain the above copyright notice, this list of conditions and the following disclaimer.
2. Redistributions in binary form must reproduce the above copyright notice, this list of conditions and the following disclaimer in the documentation and/or other materials provided with the distribution.

THIS SOFTWARE IS PROVIDED BY THE AUTHOR AND CONTRIBUTORS ``AS IS'' AND
ANY EXPRESS OR IMPLIED WARRANTIES, INCLUDING, BUT NOT LIMITED TO, THE IMPLIED WARRANTIES OF MERCHANTABILITY AND FITNESS FOR A PARTICULAR PURPOSE
ARE DISCLAIMED. IN NO EVENT SHALL THE AUTHOR OR CONTRIBUTORS BE LIABLE
FOR ANY DIRECT, INDIRECT, INCIDENTAL, SPECIAL, EXEMPLARY, OR CONSEQUENTIAL
DAMAGES (INCLUDING, BUT NOT LIMITED TO, PROCUREMENT OF SUBSTITUTE GOODS
OR SERVICES; LOSS OF USE, DATA, OR PROFITS; OR BUSINESS INTERRUPTION)
HOWEVER CAUSED AND ON ANY THEORY OF LIABILITY, WHETHER IN CONTRACT, STRICT
LIABILITY, OR TORT (INCLUDING NEGLIGENCE OR OTHERWISE) ARISING IN ANY WAY
OUT OF THE USE OF THIS SOFTWARE, EVEN IF ADVISED OF THE POSSIBILITY OF SUCH DAMAGE.

• S. L. Moshier

Author: S. L. Moshier.

Copyright (c) 1984,2000 S.L. Moshier

Permission to use, copy, modify, and distribute this software for any purpose without fee is hereby granted, provided that this entire notice is included in all copies of any software which is or includes a copy

or modification of this software and in all copies of the supporting documentation for such software.

THIS SOFTWARE IS BEING PROVIDED "AS IS", WITHOUT ANY EXPRESS OR IMPLIED WARRANTY. IN PARTICULAR, THE AUTHOR MAKES NO REPRESENTATION OR WARRANTY OF ANY KIND CONCERNING THE MERCHANTABILITY OF THIS SOFTWARE OR ITS FITNESS FOR ANY PARTICULAR PURPOSE.

• Citrus Project

Copyright (c)1999 Citrus Project,
All rights reserved.

Redistribution and use in source and binary forms, with or without modification, are permitted provided that the following conditions are met:
1. Redistributions of source code must retain the above copyright notice, this list of conditions and the following disclaimer.
2. Redistributions in binary form must reproduce the above copyright notice, this list of conditions and the following disclaimer in the documentation and/or other materials provided with the distribution.

THIS SOFTWARE IS PROVIDED BY THE AUTHOR AND CONTRIBUTORS ``AS IS'' AND
ANY EXPRESS OR IMPLIED WARRANTIES, INCLUDING, BUT NOT LIMITED TO, THE IMPLIED WARRANTIES OF MERCHANTABILITY AND FITNESS FOR A PARTICULAR PURPOSE
ARE DISCLAIMED. IN NO EVENT SHALL THE AUTHOR OR CONTRIBUTORS BE LIABLE
FOR ANY DIRECT, INDIRECT, INCIDENTAL, SPECIAL, EXEMPLARY, OR CONSEQUENTIAL
DAMAGES (INCLUDING, BUT NOT LIMITED TO, PROCUREMENT OF SUBSTITUTE GOODS
OR SERVICES; LOSS OF USE, DATA, OR PROFITS; OR BUSINESS INTERRUPTION) HOWEVER CAUSED AND ON ANY THEORY OF LIABILITY, WHETHER IN CONTRACT, STRICT
LIABILITY, OR TORT (INCLUDING NEGLIGENCE OR OTHERWISE) ARISING IN ANY WAY
OUT OF THE USE OF THIS SOFTWARE, EVEN IF ADVISED OF THE POSSIBILITY OF SUCH DAMAGE.

• Todd C. Miller

Copyright (c) 1998 Todd C. Miller <Todd.Miller@courtesan.com>
All rights reserved.

Redistribution and use in source and binary forms, with or without modification, are permitted provided that the following conditions are met:
1. Redistributions of source code must retain the above copyright notice, this list of conditions and the following disclaimer.
2. Redistributions in binary form must reproduce the above copyright notice, this list of conditions and the following disclaimer in the documentation and/or other materials provided with the distribution.
3. The name of the author may not be used to endorse or promote products derived from this software without specific prior written permission.

THIS SOFTWARE IS PROVIDED ``AS IS'' AND ANY EXPRESS OR IMPLIED WARRANTIES,
INCLUDING, BUT NOT LIMITED TO, THE IMPLIED WARRANTIES OF MERCHANTABILITY
AND FITNESS FOR A PARTICULAR PURPOSE ARE DISCLAIMED. IN NO EVENT SHALL
THE AUTHOR BE LIABLE FOR ANY DIRECT, INDIRECT, INCIDENTAL, SPECIAL, EXEMPLARY, OR CONSEQUENTIAL DAMAGES (INCLUDING, BUT NOT LIMITED TO, PROCUREMENT OF SUBSTITUTE GOODS OR SERVICES; LOSS OF USE, DATA, OR PROFITS;
OR BUSINESS INTERRUPTION) HOWEVER CAUSED AND ON ANY THEORY OF LIABILITY,
WHETHER IN CONTRACT, STRICT LIABILITY, OR TORT (INCLUDING NEGLIGENCE OR
OTHERWISE) ARISING IN ANY WAY OUT OF THE USE OF THIS SOFTWARE, EVEN IF ADVISED OF THE POSSIBILITY OF SUCH DAMAGE.

• DJ Delorie (i386 / arm)
Copyright (C) 1991 DJ Delorie
All rights reserved.

Redistribution, modification, and use in source and binary forms is permitted provided that the above copyright notice and following paragraph are duplicated in all such forms.

This file is distributed WITHOUT ANY WARRANTY; without even the implied warranty of MERCHANTABILITY or FITNESS FOR A PARTICULAR PURPOSE.

• Mike Barcroft

Copyright (c) 2001 Mike Barcroft <mike@FreeBSD.org>
All rights reserved.

Redistribution and use in source and binary forms, with or without modification, are permitted provided that the following conditions are met:
1. Redistributions of source code must retain the above copyright notice, this list of conditions and the following disclaimer.
2. Redistributions in binary form must reproduce the above copyright notice, this list of conditions and the following disclaimer in the documentation and/or other materials provided with the distribution.

THIS SOFTWARE IS PROVIDED BY THE AUTHOR AND CONTRIBUTORS ``AS IS'' AND
ANY EXPRESS OR IMPLIED WARRANTIES, INCLUDING, BUT NOT LIMITED TO, THE IMPLIED WARRANTIES OF MERCHANTABILITY AND FITNESS FOR A PARTICULAR PURPOSE
ARE DISCLAIMED. IN NO EVENT SHALL THE AUTHOR OR CONTRIBUTORS BE LIABLE
FOR ANY DIRECT, INDIRECT, INCIDENTAL, SPECIAL, EXEMPLARY, OR CONSEQUENTIAL
DAMAGES (INCLUDING, BUT NOT LIMITED TO, PROCUREMENT OF SUBSTITUTE GOODS
OR SERVICES; LOSS OF USE, DATA, OR PROFITS; OR BUSINESS INTERRUPTION) HOWEVER CAUSED AND ON ANY THEORY OF LIABILITY, WHETHER IN CONTRACT, STRICT
LIABILITY, OR TORT (INCLUDING NEGLIGENCE OR OTHERWISE) ARISING IN ANY WAY
OUT OF THE USE OF THIS SOFTWARE, EVEN IF ADVISED OF THE POSSIBILITY OF SUCH DAMAGE.

• Arm Ltd

Copyright (c) 2009-2018 Arm Ltd
All rights reserved.

Redistribution and use in source and binary forms, with or without modification, are permitted provided that the following conditions are met:
1. Redistributions of source code must retain the above copyright notice, this list of conditions and the following disclaimer.
2. Redistributions in binary form must reproduce the above copyright notice, this list of conditions and the following disclaimer in the documentation and/or other materials provided with the distribution.
3. The name of the company may not be used to endorse or promote products derived from this software without specific prior written permission.

• Ed Schouten - Free BSD

Copyright (c) 2008 Ed Schouten <ed@FreeBSD.org>
All rights reserved.

Redistribution and use in source and binary forms, with or without modification, are permitted provided that the following conditions are met:
1. Redistributions of source code must retain the above copyright notice, this list of conditions and the following disclaimer.
2. Redistributions in binary form must reproduce the above copyright notice, this list of conditions and the following disclaimer in the documentation and/or other materials provided with the distribution.

THIS SOFTWARE IS PROVIDED BY THE AUTHOR AND CONTRIBUTORS ``AS IS'' AND
ANY EXPRESS OR IMPLIED WARRANTIES, INCLUDING, BUT NOT LIMITED TO, THE IMPLIED WARRANTIES OF MERCHANTABILITY AND FITNESS FOR A PARTICULAR PURPOSE
ARE DISCLAIMED. IN NO EVENT SHALL THE AUTHOR OR CONTRIBUTORS BE LIABLE
FOR ANY DIRECT, INDIRECT, INCIDENTAL, SPECIAL, EXEMPLARY, OR CONSEQUENTIAL
DAMAGES (INCLUDING, BUT NOT LIMITED TO, PROCUREMENT OF SUBSTITUTE GOODS
OR SERVICES; LOSS OF USE, DATA, OR PROFITS; OR BUSINESS INTERRUPTION) HOWEVER CAUSED AND ON ANY THEORY OF LIABILITY, WHETHER IN CONTRACT, STRICT
LIABILITY, OR TORT (INCLUDING NEGLIGENCE OR OTHERWISE) ARISING IN ANY WAY
OUT OF THE USE OF THIS SOFTWARE, EVEN IF ADVISED OF THE POSSIBILITY OF SUCH DAMAGE.

• Andrew Turner (arm-* targets)

Copyright (c) 2013 Andrew Turner <andrew@FreeBSD.ORG>
All rights reserved.

Redistribution and use in source and binary forms, with or without modification, are permitted provided that the following conditions are met:
1. Redistributions of source code must retain the above copyright notice, this list of conditions and the following disclaimer.
2. Redistributions in binary form must reproduce the above copyright notice, this list of conditions and the following disclaimer in the documentation and/or other materials provided with the distribution.

THIS SOFTWARE IS PROVIDED BY THE AUTHOR AND CONTRIBUTORS ``AS IS'' AND
ANY EXPRESS OR IMPLIED WARRANTIES, INCLUDING, BUT NOT LIMITED TO, THE IMPLIED WARRANTIES OF MERCHANTABILITY AND FITNESS FOR A PARTICULAR PURPOSE
ARE DISCLAIMED. IN NO EVENT SHALL THE AUTHOR OR CONTRIBUTORS BE LIABLE
FOR ANY DIRECT, INDIRECT, INCIDENTAL, SPECIAL, EXEMPLARY, OR CONSEQUENTIAL
DAMAGES (INCLUDING, BUT NOT LIMITED TO, PROCUREMENT OF SUBSTITUTE GOODS
OR SERVICES; LOSS OF USE, DATA, OR PROFITS; OR BUSINESS INTERRUPTION) HOWEVER CAUSED AND ON ANY THEORY OF LIABILITY, WHETHER IN CONTRACT, STRICT
LIABILITY, OR TORT (INCLUDING NEGLIGENCE OR OTHERWISE) ARISING IN ANY WAY
OUT OF THE USE OF THIS SOFTWARE, EVEN IF ADVISED OF THE POSSIBILITY OF SUCH DAMAGE.

• BSD-2-Clause-FreeBSD David Schultz (arm-* targets)

SPDX-License-Identifier: BSD-2-Clause-FreeBSD

Copyright (c) 2004-2011 David Schultz <das@FreeBSD.ORG>
All rights reserved.

Redistribution and use in source and binary forms, with or without

modification, are permitted provided that the following conditions
are met:
1. Redistributions of source code must retain the above copyright
notice, this list of conditions and the following disclaimer.
2. Redistributions in binary form must reproduce the above copyright
notice, this list of conditions and the following disclaimer in the
documentation and/or other materials provided with the distribution.

THIS SOFTWARE IS PROVIDED BY THE AUTHOR AND CONTRIBUTORS ``AS IS'' AND
ANY EXPRESS OR IMPLIED WARRANTIES, INCLUDING, BUT NOT LIMITED TO, THE
IMPLIED WARRANTIES OF MERCHANTABILITY AND FITNESS FOR A PARTICULAR PURPOSE
ARE DISCLAIMED. IN NO EVENT SHALL THE AUTHOR OR CONTRIBUTORS BE LIABLE
FOR ANY DIRECT, INDIRECT, INCIDENTAL, SPECIAL, EXEMPLARY, OR CONSEQUENTIAL
DAMAGES (INCLUDING, BUT NOT LIMITED TO, PROCUREMENT OF SUBSTITUTE GOODS
OR SERVICES; LOSS OF USE, DATA, OR PROFITS; OR BUSINESS INTERRUPTION)
HOWEVER CAUSED AND ON ANY THEORY OF LIABILITY, WHETHER IN CONTRACT, STRICT
LIABILITY, OR TORT (INCLUDING NEGLIGENCE OR OTHERWISE) ARISING IN ANY WAY
OUT OF THE USE OF THIS SOFTWARE, EVEN IF ADVISED OF THE POSSIBILITY OF
SUCH DAMAGE.

• ARM Ltd (1)
Copyright (c) 2008-2015 ARM Ltd
All rights reserved.

Redistribution and use in source and binary forms, with or without
modification, are permitted provided that the following conditions
are met:
1. Redistributions of source code must retain the above copyright
notice, this list of conditions and the following disclaimer.
2. Redistributions in binary form must reproduce the above copyright
notice, this list of conditions and the following disclaimer in the
documentation and/or other materials provided with the distribution.
3. The name of the company may not be used to endorse or promote
products derived from this software without specific prior written
permission.

THIS SOFTWARE IS PROVIDED BY ARM LTD ``AS IS'' AND ANY EXPRESS OR IMPLIED
WARRANTIES, INCLUDING, BUT NOT LIMITED TO, THE IMPLIED WARRANTIES OF
MERCHANTABILITY AND FITNESS FOR A PARTICULAR PURPOSE ARE DISCLAIMED.
IN NO EVENT SHALL ARM LTD BE LIABLE FOR ANY DIRECT, INDIRECT, INCIDENTAL,
SPECIAL, EXEMPLARY, OR CONSEQUENTIAL DAMAGES (INCLUDING, BUT NOT LIMITED
TO, PROCUREMENT OF SUBSTITUTE GOODS OR SERVICES; LOSS OF USE, DATA, OR
PROFITS; OR BUSINESS INTERRUPTION) HOWEVER CAUSED AND ON ANY THEORY OF
LIABILITY, WHETHER IN CONTRACT, STRICT LIABILITY, OR TORT (INCLUDING
NEGLIGENCE OR OTHERWISE) ARISING IN ANY WAY OUT OF THE USE OF THIS
SOFTWARE, EVEN IF ADVISED OF THE POSSIBILITY OF SUCH DAMAGE.

• ARM Ltd (2)
Copyright (c) 2012-2014 ARM Ltd
All rights reserved.

Redistribution and use in source and binary forms, with or without
modification, are permitted provided that the following conditions
are met:
1. Redistributions of source code must retain the above copyright
notice, this list of conditions and the following disclaimer.
2. Redistributions in binary form must reproduce the above copyright
notice, this list of conditions and the following disclaimer in the
documentation and/or other materials provided with the distribution.
3. The name of the company may not be used to endorse or promote
products derived from this software without specific prior written
permission.

THIS SOFTWARE IS PROVIDED BY ARM LTD ``AS IS'' AND ANY EXPRESS OR IMPLIED
WARRANTIES, INCLUDING, BUT NOT LIMITED TO, THE IMPLIED WARRANTIES OF
MERCHANTABILITY AND FITNESS FOR A PARTICULAR PURPOSE ARE DISCLAIMED.
IN NO EVENT SHALL ARM LTD BE LIABLE FOR ANY DIRECT, INDIRECT, INCIDENTAL,
SPECIAL, EXEMPLARY, OR CONSEQUENTIAL DAMAGES (INCLUDING, BUT NOT LIMITED
TO, PROCUREMENT OF SUBSTITUTE GOODS OR SERVICES; LOSS OF USE, DATA, OR
PROFITS; OR BUSINESS INTERRUPTION) HOWEVER CAUSED AND ON ANY THEORY OF
LIABILITY, WHETHER IN CONTRACT, STRICT LIABILITY, OR TORT (INCLUDING
NEGLIGENCE OR OTHERWISE) ARISING IN ANY WAY OUT OF THE USE OF THIS
SOFTWARE, EVEN IF ADVISED OF THE POSSIBILITY OF SUCH DAMAGE.

• ARM Ltd (3)
Optimized strstr function.
Copyright (c) 2018 Arm Ltd. All rights reserved.
SPDX-License-Identifier: BSD-3-Clause
Redistribution and use in source and binary forms, with or without
modification, are permitted provided that the following conditions
are met:
1. Redistributions of source code must retain the above copyright
notice, this list of conditions and the following disclaimer.
2. Redistributions in binary form must reproduce the above copyright
notice, this list of conditions and the following disclaimer in the
documentation and/or other materials provided with the distribution.
3. The name of the company may not be used to endorse or promote
products derived from this software without specific prior written
permission.
THIS SOFTWARE IS PROVIDED BY ARM LTD ``AS IS'' AND ANY EXPRESS OR IMPLIED
WARRANTIES, INCLUDING, BUT NOT LIMITED TO, THE IMPLIED WARRANTIES OF
MERCHANTABILITY AND FITNESS FOR A PARTICULAR PURPOSE ARE DISCLAIMED.
IN NO EVENT SHALL ARM LTD BE LIABLE FOR ANY DIRECT, INDIRECT, INCIDENTAL,
SPECIAL, EXEMPLARY, OR CONSEQUENTIAL DAMAGES (INCLUDING, BUT NOT LIMITED
TO, PROCUREMENT OF SUBSTITUTE GOODS OR SERVICES; LOSS OF USE, DATA, OR
PROFITS; OR BUSINESS INTERRUPTION) HOWEVER CAUSED AND ON ANY THEORY OF
LIABILITY, WHETHER IN CONTRACT, STRICT LIABILITY, OR TORT (INCLUDING
NEGLIGENCE OR OTHERWISE) ARISING IN ANY WAY OUT OF THE USE OF THIS
SOFTWARE, EVEN IF ADVISED OF THE POSSIBILITY OF SUCH DAMAGE.

• ARM Ltd (4)
Copyright (c) 2015 ARM Ltd.
All rights reserved.
Redistribution and use in source and binary forms, with or without
modification, are permitted provided that the following conditions are met:
* Redistributions of source code must retain the above copyright
notice, this list of conditions and the following disclaimer.
* Redistributions in binary form must reproduce the above copyright
notice, this list of conditions and the following disclaimer in the
documentation and/or other materials provided with the distribution.
* Neither the name of the Linaro nor the
names of its contributors may be used to endorse or promote products
derived from this software without specific prior written permission.
THIS SOFTWARE IS PROVIDED BY THE COPYRIGHT HOLDERS AND CONTRIBUTORS
"AS IS" AND ANY EXPRESS OR IMPLIED WARRANTIES, INCLUDING, BUT NOT
LIMITED TO, THE IMPLIED WARRANTIES OF MERCHANTABILITY AND FITNESS FOR
A PARTICULAR PURPOSE ARE DISCLAIMED. IN NO EVENT SHALL THE COPYRIGHT
HOLDER OR CONTRIBUTORS BE LIABLE FOR ANY DIRECT, INDIRECT, INCIDENTAL,
SPECIAL, EXEMPLARY, OR CONSEQUENTIAL DAMAGES (INCLUDING, BUT NOT
LIMITED TO, PROCUREMENT OF SUBSTITUTE GOODS OR SERVICES; LOSS OF USE,
DATA, OR PROFITS; OR BUSINESS INTERRUPTION) HOWEVER CAUSED AND ON ANY
THEORY OF LIABILITY, WHETHER IN CONTRACT, STRICT LIABILITY, OR TORT
(INCLUDING NEGLIGENCE OR OTHERWISE) ARISING IN ANY WAY OUT OF THE USE
OF THIS SOFTWARE, EVEN IF ADVISED OF THE POSSIBILITY OF SUCH DAMAGE.

• The Regents of the University of California (1)
Copyright (c) 1990 The Regents of the University of California.
All rights reserved.

Redistribution and use in source and binary forms are permitted
provided that the above copyright notice and this paragraph are
duplicated in all such forms and that any documentation,
and/or other materials related to such
distribution and use acknowledge that the software was developed
by the University of California, Berkeley. The name of the
University may not be used to endorse or promote products derived
from this software without specific prior written permission.
THIS SOFTWARE IS PROVIDED ``AS IS'' AND WITHOUT ANY EXPRESS OR
IMPLIED WARRANTIES, INCLUDING, WITHOUT LIMITATION, THE IMPLIED
WARRANTIES OF MERCHANTABILITY AND FITNESS FOR A PARTICULAR PURPOSE.

• The Regents of the University of California (2)
Copyright (c) 1990, 2007 The Regents of the University of California.
All rights reserved.

Redistribution and use in source and binary forms are permitted
provided that the above copyright notice and this paragraph are
duplicated in all such forms and that any documentation,
and/or other materials related to such
distribution and use acknowledge that the software was developed
by the University of California, Berkeley. The name of the
University may not be used to endorse or promote products derived
from this software without specific prior written permission.
THIS SOFTWARE IS PROVIDED ``AS IS'' AND WITHOUT ANY EXPRESS OR
IMPLIED WARRANTIES, INCLUDING, WITHOUT LIMITATION, THE IMPLIED
WARRANTIES OF MERCHANTABILITY AND FITNESS FOR A PARTICULAR PURPOSE.

• The Regents of the University of California (3)
Copyright (c) 1990 The Regents of the University of California.
All rights reserved.

Redistribution and use in source and binary forms, with or without
modification, are permitted provided that the following conditions
are met:
1. Redistributions of source code must retain the above copyright
notice, this list of conditions and the following disclaimer.
2. Redistributions in binary form must reproduce the above copyright
notice, this list of conditions and the following disclaimer in the
documentation and/or other materials provided with the distribution.
3. Neither the name of the University nor the names of its contributors
may be used to endorse or promote products derived from this software
without specific prior written permission.

THIS SOFTWARE IS PROVIDED BY THE REGENTS AND CONTRIBUTORS ``AS IS'' AND
ANY EXPRESS OR IMPLIED WARRANTIES, INCLUDING, BUT NOT LIMITED TO, THE

IMPLIED WARRANTIES OF MERCHANTABILITY AND FITNESS FOR A PARTICULAR PURPOSE
ARE DISCLAIMED. IN NO EVENT SHALL THE REGENTS OR CONTRIBUTORS BE LIABLE
FOR ANY DIRECT, INDIRECT, INCIDENTAL, SPECIAL, EXEMPLARY, OR CONSEQUENTIAL
DAMAGES (INCLUDING, BUT NOT LIMITED TO, PROCUREMENT OF SUBSTITUTE GOODS
OR SERVICES; LOSS OF USE, DATA, OR PROFITS; OR BUSINESS INTERRUPTION)
HOWEVER CAUSED AND ON ANY THEORY OF LIABILITY, WHETHER IN CONTRACT, STRICT
LIABILITY, OR TORT (INCLUDING NEGLIGENCE OR OTHERWISE) ARISING IN ANY WAY
OUT OF THE USE OF THIS SOFTWARE, EVEN IF ADVISED OF THE POSSIBILITY OF
SUCH DAMAGE.

- The Regents of the University of California (4)

Copyright (c) 1987, 2000 Regents of the University of California.
All rights reserved.

Redistribution and use in source and binary forms are permitted
provided that: (1) source distributions retain this entire copyright
notice and comment, and (2) distributions including binaries display
the following acknowledgement: ``This product includes software
developed by the University of California, Berkeley and its contributors''
in the documentation or other materials provided with the distribution.
Neither the name of the University nor the names of its
contributors may be used to endorse or promote products derived
from this software without specific prior written permission.
THIS SOFTWARE IS PROVIDED ``AS IS'' AND WITHOUT ANY EXPRESS OR
IMPLIED WARRANTIES, INCLUDING, WITHOUT LIMITATION, THE IMPLIED
WARRANTIES OF MERCHANTABILITY AND FITNESS FOR A PARTICULAR PURPOSE.

- The Regents of the University of California (5)

Copyright (c) 1992, 1993
The Regents of the University of California. All rights reserved.

Redistribution and use in source and binary forms, with or without
modification, are permitted provided that the following conditions
are met:
1. Redistributions of source code must retain the above copyright
notice, this list of conditions and the following disclaimer.
2. Redistributions in binary form must reproduce the above copyright
notice, this list of conditions and the following disclaimer in the
documentation and/or other materials provided with the distribution.
3. Neither the name of the University nor the names of its contributors
may be used to endorse or promote products derived from this software
without specific prior written permission.

THIS SOFTWARE IS PROVIDED BY THE REGENTS AND CONTRIBUTORS ``AS IS'' AND
ANY EXPRESS OR IMPLIED WARRANTIES, INCLUDING, BUT NOT LIMITED TO, THE
IMPLIED WARRANTIES OF MERCHANTABILITY AND FITNESS FOR A PARTICULAR PURPOSE
ARE DISCLAIMED. IN NO EVENT SHALL THE REGENTS OR CONTRIBUTORS BE LIABLE
FOR ANY DIRECT, INDIRECT, INCIDENTAL, SPECIAL, EXEMPLARY, OR CONSEQUENTIAL
DAMAGES (INCLUDING, BUT NOT LIMITED TO, PROCUREMENT OF SUBSTITUTE GOODS
OR SERVICES; LOSS OF USE, DATA, OR PROFITS; OR BUSINESS INTERRUPTION)
HOWEVER CAUSED AND ON ANY THEORY OF LIABILITY, WHETHER IN CONTRACT, STRICT
LIABILITY, OR TORT (INCLUDING NEGLIGENCE OR OTHERWISE) ARISING IN ANY WAY
OUT OF THE USE OF THIS SOFTWARE, EVEN IF ADVISED OF THE POSSIBILITY OF
SUCH DAMAGE.

EU: Sony Europe B.V.
Da Vincilaan 7-D1, 1930 Zaventem, Belgium
UK: Sony Europe B.V.
The Heights, Brooklands, Weybridge,
Surrey KT13 0XW, United Kingdom
CH: Sony Europe B.V., Hoofddorp,
Schlieren/Switzerland Branch
Wiesenstrasse 5, 8952 Schlieren, Switzerland

EC REP
Sony Belgium, bijkantoor van
Sony Europe B.V.
Da Vincilaan 7-D1, 1930 Zaventem,
Belgium

Sony Corporation
1-7-1 Konan Minato-ku Tokyo,
108-0075 Japan

5-056-875-**21** (1)
2025-07

Hybrydowa drukarka graficzna

Instrukcja obsługi

Przed rozpoczęciem eksploatacji tego urządzenia prosimy o dokładne zapoznanie się z niniejszą instrukcją. Prosimy ponadto o zachowanie instrukcji do wykorzystania w przyszłości.

UP-X899MD

© 2025 Sony Corporation

Spis treści

Pierwsze kroki

Informacje ogólne 11
Położenie i funkcja składników urządzenia oraz elementów sterowania 12
Panel przedni 12
Panel tylny 13

Przygotowanie

Podłączanie do komputera 14
Instalowanie sterownika drukarki na komputerze 15
Podłączanie do systemu UPA-WU10 15
Papier 16
Papier, którego można używać 16
Ładowanie papieru 17

Obsługa

Rozpoczęcie zadania drukowania 19
Drukowanie ze sprzętu wideo 19
Drukowanie z komputera 20
Ucinanie wydruku 21
Anulowanie zadania drukowania 21
Wykonywanie kopii ostatniego wydruku 21
Podawanie papieru 22
Regulacja kontrastu i jasności 22
Konfigurowanie i dostosowywanie ustawień przy użyciu menu 23
Struktura menu 23
Lista pozycji menu 24
Podstawowe operacje w menu 26
Drukowanie listy ustawień 28
Zapisywanie obrazów w pamięci flash USB 28

Inne informacje

Utrzymanie urządzenia w dobrym stanie 30
Informacje dotyczące bezpieczeństwa 30
Informacje dotyczące instalacji 30
Uwagi dotyczące przenoszenia urządzenia 30
Kondensacja pary wodnej 30
Elementy podlegające normalnemu zużyciu 30
Używanie z nożami do elektrochirurgii i podobnymi urządzeniami 31
Czyszczenie obudowy 31
Czyszczenie głowicy termicznej 31
Czyszczenie wałka dociskowego 32
Dane techniczne 34
Rozwiązywanie problemów 35
Komunikaty o błędach 37
Licencja 38

Zalecenia dotyczące użytkowania / przeznaczenie produktu

Drukarka Sony UP-X899MD to kompaktowa, czarno-biała drukarka cyfrowa klasy medycznej. Jest ona przeznaczona do połączenia ze sprzętem do obrazowania medycznego, na przykład z mobilnym ramieniem C, sprzętem do ultrasonografii, sprzętem laboratoryjnym do cewnikowania serca oraz innymi zgodnymi systemami obrazowania. Drukarka umożliwia drukowanie obrazów zarejestrowanych przy użyciu takich systemów na potrzeby dokumentacji pacjenta lub skierowań lekarskich.

Informacje wymagane przepisami określonymi w europejskim rozporządzeniu w sprawie wyrobów medycznych 2017/745 z późniejszymi zmianami (rozporządzenie MDR)

Drukarka jest przeznaczona do wydruku obrazów zarejestrowanych przez systemy obrazowania medycznego w celu analizy obrazów i wspierania dalszych decyzji klinicznych.

Uwagi

- Obrazy wyjściowe pochodzące z tego sprzętu nie mogą być wykorzystywane do zastosowań diagnostycznych.
- Ten sprzęt jest przeznaczony dla personelu medycznego.
- Ten sprzęt jest przeznaczony do użytkowania w środowiskach medycznych takich jak przychodnie, gabinety lekarskie i sale operacyjne.

Przeciwwskazania

Nie są znane żadne szczególne sytuacje, które stanowią przeciwwskazanie do stosowania tego urządzenia.

Populacja pacjentów

Populacja pacjentów nie podlega żadnym ograniczeniom.

Ostrzeżenie

W celu zmniejszenia ryzyka pożaru lub porażenia prądem nie należy wystawiać urządzenia na działanie deszczu lub wilgoci.

Aby uniknąć porażenia prądem, nie wolno otwierać obudowy. Naprawy należy zlecać tylko wykwalifikowanym pracownikom serwisu.

Nie wolno dokonywać żadnych modyfikacji tego urządzenia.

Ostrzeżenie

Aby zapobiec ryzyku porażenia prądem elektrycznym, urządzenie to wolno podłączać tylko do sieci zasilającej z uziemieniem ochronnym.

Ostrzeżenie

Aby odłączyć główne zasilanie, należy wyjąć wtyczkę kabla zasilającego.
Przy instalacji urządzenia należy zastosować łatwo dostępny odłącznik w stałej instalacji elektrycznej lub podłączyć wtyczkę kabla zasilającego do łatwo dostępnego gniazdka sieciowego w pobliżu urządzenia.
Elektryczny sprzęt medyczny nie powinien być umieszczany w miejscach, w których trudno jest wyjąć wtyczkę kabla zasilającego.
Jeśli podczas pracy urządzenia dojdzie do awarii, należy uruchomić odłącznik w celu wyłączenia zasilania lub wyjąć wtyczkę z gniazdka.

Symbole na produkcie



Zapoznaj się z instrukcją obsługi
W przypadku elementów urządzenia oznaczonych tym symbolem postępuj zgodnie z instrukcją obsługi.



Ten symbol wskazuje producenta i jest umieszczony obok nazwy i adresu producenta.



Ten symbol wskazuje importera i jest umieszczony obok nazwy importera i adresu jego siedziby.



Ten symbol wskazuje przedstawiciela na terenie Wspólnoty Europejskiej i pojawia się obok imienia, nazwiska i adresu przedstawiciela.



Ten symbol wskazuje osobę odpowiedzialną w Wielkiej Brytanii i jest umieszczony obok imienia i nazwiska oraz adresu osoby odpowiedzialnej w Wielkiej Brytanii.



Ten symbol wskazuje autoryzowanego przedstawiciela w Szwajcarii i jest umieszczony obok imienia i nazwiska oraz adresu autoryzowanego przedstawiciela w Szwajcarii.



Ten symbol wskazuje urządzenie medyczne we Wspólnocie Europejskiej.



Ten symbol wskazuje datę produkcji.

SN Ten symbol wskazuje numer seryjny.

UDI Ten symbol wskazuje niepowtarzalny kod identyfikacyjny wyrobu (UDI). Znajduje się on obok reprezentacji niepowtarzalnego kodu identyfikacyjnego wyrobu w postaci kodu kreskowego.


Ten symbol wskazuje złącze służące do podłączenia uziemienia wyrównującego potencjał, które sprowadza różne części systemu do tego samego potencjału.


Temperatura otoczenia podczas przechowywania i transportu
Ten symbol wskazuje dopuszczalny zakres temperatur otoczenia podczas przechowywania i transportu.


Wilgotność otoczenia podczas przechowywania i transportu
Ten symbol wskazuje dopuszczalny zakres wilgotności otoczenia podczas przechowywania i transportu.


Ciśnienie otoczenia podczas przechowywania i transportu
Ten symbol wskazuje dopuszczalny zakres ciśnienia atmosferycznego otoczenia podczas przechowywania i transportu.


Ten symbol wskazuje ostre krawędzie.

Dla akcesoriów

LOT Ten symbol wskazuje kod partii.


Ten symbol oznacza „Nie używać ponownie”.

Dla klientów w Europie

Każdy poważny incydent związany z wyrobem należy zgłosić producentowi i właściwemu organowi państwa członkowskiego, w którym użytkownik i/lub pacjent mają miejsce zamieszkania.

Ważne środki ostrożności i uwagi dotyczące stosowania sprzętu w środowisku medycznym

1. Wszystkie urządzenia podłączane do tego sprzętu muszą posiadać certyfikaty zgodności / być zgodne z normami IEC 60601-1, IEC 60950-1, IEC 62368-1, IEC 60065 lub innymi normami IEC/ISO mającymi zastosowanie do tych urządzeń.

2. Ponadto cały system musi być zgodny z normą IEC 60601-1. Wszystkie dodatkowe urządzenia podłączane do wejść lub wyjść sygnałowych tego sprzętu stanowią elementy systemu do zastosowań medycznych i dlatego użytkownik jest odpowiedzialny za to, by cały system spełniał wymogi normy IEC 60601-1. W przypadku wątpliwości należy poprosić o pomoc wykwalifikowanego pracownika serwisu firmy Sony.

3. Prąd upływowy może wzrosnąć w przypadku podłączenia tego sprzętu do innych urządzeń.

4. W przypadku wszystkich urządzeń dodatkowych podłączanych do tego sprzętu, które korzystają ze zwykłych zasilaczy i nie spełniają wymogów normy IEC 60601-1, należy zastosować transformator izolacyjny spełniający wymagania normy IEC 60601-1 i podłączyć dane urządzenie do zwykłego zasilacza poprzez ten transformator.

5. Ten sprzęt wytwarza i wykorzystuje energię o częstotliwości radiowej oraz może ją emitować. Jeśli zostanie zainstalowany lub będzie użytkowany w sposób niezgodny z instrukcją obsługi, może zakłócać inne urządzenia. Jeśli sprzęt ten powoduje zakłócenia (co można stwierdzić poprzez odłączenie kabla zasilającego), można podjąć następujące środki zaradcze:
   – Zmienić położenie sprzętu w stosunku do zakłócanych urządzeń.
   – Podłączyć sprzęt i zakłócane urządzenia do różnych obwodów odgałęzionych.
   Aby uzyskać więcej informacji, należy skontaktować się z wykwalifikowanym pracownikiem serwisu firmy Sony.
   (Obowiązująca norma: IEC 60601-1-2)

Ważne uwagi w zakresie kompatybilności elektromagnetycznej dotyczące stosowania sprzętu w środowisku medycznym

- Produkt UP-X899MD wymaga specjalnych środków ostrożności w zakresie kompatybilności elektromagnetycznej i musi być zainstalowany oraz przekazany do eksploatacji zgodnie z informacją o kompatybilności elektromagnetycznej podaną w instrukcji obsługi.
- Produkt UP-X899MD jest przeznaczony do użytkowania w profesjonalnych zakładach opieki zdrowotnej.
- Przenośne i mobilne urządzenia komunikacji radiowej, takie jak na przykład telefony komórkowe, mogą mieć wpływ na działanie produktu UP-X899MD.

Ostrzeżenie

- Przenośne urządzenia komunikacji radiowej powinny być używane w odległości nie mniejszej niż 30 cm od jakiegokolwiek elementu produktu UP-X899MD. W przeciwnym razie może dojść do pogorszenia wydajności tych urządzeń.
- Jeśli produkt UP-X899MD ma być użytkowany blisko innego sprzętu lub ma być ustawiony nad nim albo pod nim, to należy go obserwować w celu sprawdzenia, czy działa prawidłowo w danej konfiguracji.
- Korzystanie z kabli innych niż określono w niniejszej instrukcji, za wyjątkiem części zamiennych sprzedawanych przez Sony Corporation, może spowodować zwiększenie emisji elektromagnetycznych generowanych przez produkt UP-X899MD lub obniżyć jego odporność na zakłócenia elektromagnetyczne.

<table>
<tr><th colspan="3">Wskazówki i deklaracje producenta w zakresie emisji elektromagnetycznych</th></tr>
<tr><td colspan="3">Produkt UP-X899MD jest przeznaczony do pracy w wyszczególnionym poniżej środowisku elektromagnetycznym. Nabywca lub użytkownik produktu UP-X899MD powinien zapewnić, by był on eksploatowany w takim środowisku.</td></tr>
<tr><td>Badanie emisji</td><td>Zgodność</td><td>Środowisko elektromagnetyczne – wskazówki</td></tr>
<tr><td>Emisje o częstotliwości radiowej

CISPR 11</td><td>Grupa 1</td><td>Produkt UP-X899MD wykorzystuje energię o częstotliwości radiowej tylko dla swoich wewnętrznych funkcji. Dlatego też, emisje o częstotliwości radiowej są bardzo małe i nie powinny zakłócać sprzętu elektronicznego znajdującego się w pobliżu.</td></tr>
<tr><td>Emisje o częstotliwości radiowej

CISPR 11
CISPR 32</td><td>Klasa B</td><td rowspan="3">Produkt UP-X899MD nadaje się do użytkowania we wszystkich lokalach, w tym lokalach mieszkalnych oraz lokalach podłączonych bezpośrednio do publicznej sieci energetycznej niskiego napięcia, która zasila budynki mieszkalne.</td></tr>
<tr><td>Emisje harmoniczne

IEC 61000-3-2</td><td>Klasa A</td></tr>
<tr><td>Wahania napięcia/ migotanie

IEC 61000-3-3</td><td>Zgodna</td></tr>
</table>

Wskazówki i deklaracje producenta w zakresie odporności elektromagnetycznej			
Produkt UP-X899MD jest przeznaczony do pracy w wyszczególnionym poniżej środowisku elektromagnetycznym. Nabywca lub użytkownik produktu UP-X899MD powinien zapewnić, by był on eksploatowany w takim środowisku.			
Badanie odporności	Poziom odporności wg IEC 60601	Poziom zgodności	Środowisko elektromagnetyczne – wskazówki
Wyładowania elektrostatyczne IEC 61000-4-2	±8 kV — kontakt ±15 kV — powietrze	±8 kV — kontakt ±15 kV — powietrze	Podłogi powinny być drewniane, betonowe lub wykonane z płytek ceramicznych. Jeśli podłogi pokryte są materiałem syntetycznym, zalecana wilgotność względna to co najmniej 30%.
Szybkozmienne zakłócenia przejściowe IEC 61000-4-4	±2 kV dla linii zasilania ±1 kV dla linii we/wy	±2 kV dla linii zasilania ±1 kV dla linii we/wy	Jakość zasilania sieciowego powinna być taka, jak w typowym środowisku handlowym lub szpitalnym.
Skoki napięcia IEC 61000-4-5	±1 kV – linia do linii ±2 kV – linia do masy	±1 kV – tryb różnicowy ±2 kV – tryb współbieżny	Jakość zasilania sieciowego powinna być taka, jak w typowym środowisku handlowym lub szpitalnym.
Spadki napięcia, krótkie przerwy i zmiany napięcia na wejściach linii zasilania IEC 61000-4-11	0% U_T (100% spadek U_T) przez 0,5 cyklu / 1 cykl [a] 40% U_T (60% spadek U_T) przez 5 cykli 70% U_T (30% spadek U_T) przez 25/30 cykli [a] (przez 0,5 sek.) 0% U_T (100% spadek U_T) przez 250/300 cykli [a] (przez 5 sek.)	0% U_T (100% spadek U_T) przez 0,5 cyklu / 1 cykl [a] 40% U_T (60% spadek U_T) przez 5 cykli 70% U_T (30% spadek U_T) przez 25/30 cykli [a] (przez 0,5 sek.) 0% U_T (100% spadek U_T) przez 250/300 cykli [a] (przez 5 sek.)	Jakość zasilania sieciowego powinna być taka, jak w typowym środowisku handlowym lub szpitalnym. Jeśli użytkownik produktu UP-X899MD wymaga, by możliwe było ciągłe korzystanie z urządzenia nawet podczas przerw w zasilaniu, zaleca się podłączenie produktu UP-X899MD do zasilacza awaryjnego lub akumulatora.
Pole magnetyczne o częstotliwości sieci elektroenergetycznej (50/60 Hz) IEC 61000-4-8	30 A/m	30 A/m	Charakterystyka pola magnetycznego o częstotliwości sieci elektroenergetycznej powinna być taka, jak w typowym środowisku handlowym lub szpitalnym.

Bliskie pola magnetyczne IEC 61000-4-39	65 A/m 134,2 kHz Modulacja impulsu 2,1 kHz 7,5 A/m 13,56 MHz Modulacja impulsu 50 kHz	65 A/m 134,2 kHz Modulacja impulsu 2,1 kHz 7,5 A/m 13,56 MHz Modulacja impulsu 50 kHz	Charakterystyka bliskich pól magnetycznych UP-X899MD powinna być taka, jak w typowym środowisku handlowym lub szpitalnym.
UWAGA: U_T jest napięciem sieciowym przed zastosowaniem poziomu testowego.			
a Na przykład, 10/12 oznacza 10 cykli przy częstotliwości 50 Hz lub 12 cykli przy częstotliwości 60 Hz.			

Wskazówki i deklaracje producenta w zakresie odporności elektromagnetycznej			
Produkt UP-X899MD jest przeznaczony do pracy w wyszczególnionym poniżej środowisku elektromagnetycznym. Nabywca lub użytkownik produktu UP-X899MD powinien zapewnić, by był on eksploatowany w takim środowisku.			
Badanie odporności	Poziom odporności wg IEC 60601	Poziom zgodności	Środowisko elektromagnetyczne – wskazówki
Przewodzony sygnał o częstotliwości radiowej IEC 61000-4-6	3 Vrms 150 kHz do 80 MHz poza pasmami ISM [c] 6 Vrms 150 kHz do 80 MHz w pasmach ISM [c]	3 Vrms 6 Vrms	Przenośne i mobilne urządzenia komunikacji radiowej powinny być używane z dala od jakichkolwiek elementów produktu UP-X899MD, w tym kabli, w odległości nie mniejszej niż odległość zalecana, która jest obliczana z równania częstotliwości nadajnika. **Zalecana odległość** $d = 1{,}2\sqrt{P}$

Zaburzenia przewodzone indukowane przez pola o częstotliwości radiowej IEC 61000-4-3	3 V/m 80 MHz do 2,7 GHz	3 V/m	IEC 60601-1-2: 2007 $d = 1{,}2\sqrt{P}$ 80 MHz do 800 MHz $d = 2{,}3\sqrt{P}$ 800 MHz do 2,5 GHz IEC 60601-1-2: 2014 + A1: 2020 $d = 2{,}0\sqrt{P}$ 80 MHz do 2,7 GHz gdzie P jest maksymalną mocą znamionową nadajnika w watach (W) zgodnie z danymi producenta, a d jest zalecaną odległością w metrach (m). Natężenia pól pochodzących od stałych nadajników radiowych, określone w pomiarach pól elektromagnetycznych w terenie, [a] powinny być niższe od poziomu zgodności w każdym z zakresów częstotliwości. [b] Zakłócenia mogą występować w pobliżu sprzętu oznaczonego następującym symbolem: 

UWAGA 1: Przy 80 MHz i 800 MHz zastosowanie ma wyższy zakres częstotliwości.

UWAGA 2: Wskazówki te mogą nie mieć zastosowania w niektórych sytuacjach. Na propagację fal elektromagnetycznych wpływa absorpcja oraz odbicia od różnych struktur, przedmiotów i ludzi.

a Nie można z odpowiednią dokładnością przewidzieć teoretycznie natężeń pól pochodzących od stałych nadajników, np. stacji bazowych telefonów wykorzystujących łączność radiową (komórkowych/bezprzewodowych) i przenośnych radiotelefonów, amatorskich nadajników radiowych oraz nadajników AM, FM i telewizyjnych. W celu dokonania oceny środowiska elektromagnetycznego generowanego przez stałe nadajniki radiowe należy rozważyć przeprowadzenie pomiarów elektromagnetycznych. Jeśli natężenie pola zmierzone w miejscu eksploatacji produktu UP-X899MD przewyższa dopuszczalny poziom zgodności w zakresie częstotliwości radiowej, należy przeprowadzić obserwację produktu UP-X899MD, aby sprawdzić, czy urządzenie działa poprawnie. W przypadku stwierdzenia nieprawidłowego działania może być konieczne zastosowanie innych środków zaradczych, takich jak obrócenie produktu UP-X899MD w inną stronę lub przestawienie go w inne miejsce.

b Dla zakresu częstotliwości od 150 kHz do 80 MHz natężenie pola powinno być niższe niż 3 V/m.

c Pasma ISM (przemysłowe, naukowe i medyczne) w zakresie od 150 kHz do 80 MHz to: od 6,765 MHz do 6,795 MHz; od 13,553 MHz do 13,567 MHz; od 26,957 MHz do 27,283 MHz; od 40,66 MHz do 40,70 MHz.

Wskazówki i deklaracje producenta w zakresie odporności elektromagnetycznej					
Produkt UP-X899MD jest przeznaczony do pracy w środowisku elektromagnetycznym, w którym zakłócenia o częstotliwości radiowej są kontrolowane. Przenośne urządzenia komunikacji radiowej powinny być używane w odległości nie mniejszej niż 30 cm od jakiegokolwiek elementu produktu UP-X899MD. W przeciwnym razie może dojść do pogorszenia wydajności tych urządzeń.					
Badanie odporności	Pasmo [a]	Usługa [a]	Modulacja	Poziom odporności wg IEC 60601	Poziom zgodności
Natężenia pola w pobliżu urządzeń komunikacji radiowej IEC 61000-4-3	380 – 390 MHz	TETRA 400	Modulacja impulsu 18 Hz	27 V/m	27 V/m
	430 – 470 MHz	GMRS 460 FRS 460	FM odchylenie ±5 kHz sinusoida 1 kHz	28 V/m	28 V/m
	704 – 787 MHz	Pasmo LTE 13, 17	Modulacja impulsu 217 Hz	9 V/m	9 V/m
	800 – 960 MHz	GSM 800/900 TETRA 800 iDEN 820 CDMA 850 Pasmo LTE 5	Modulacja impulsu 18 Hz	28 V/m	28 V/m
	1 700 – 1 990 MHz	GSM 1800 CDMA 1900 GSM 1900 DECT Pasmo LTE 1, 3, 4, 25 UMTS	Modulacja impulsu 217 Hz	28 V/m	28 V/m
	2 400 – 2 570 MHz	Bluetooth WLAN 802.11 b/g/n RFID 2450 Pasmo LTE 7	Modulacja impulsu 217 Hz	28 V/m	28 V/m
	5 100 – 5 800 MHz	WLAN 802.11 a/n	Modulacja impulsu 217 Hz	9 V/m	9 V/m
UWAGA: Wskazówki te mogą nie mieć zastosowania w niektórych sytuacjach. Na propagację fal elektromagnetycznych wpływa absorpcja oraz odbicia od różnych struktur, przedmiotów i ludzi.					
a W przypadku niektórych usług uwzględniane są tylko częstotliwości Uplink.					

Uwaga

Urządzenie i akcesoria należy utylizować zgodnie z prawem obowiązującym w danym regionie lub kraju oraz przepisami w zakresie zapobiegania zanieczyszczeniu środowiska obowiązującymi w danym szpitalu.

Ostrzeżenie dotyczące podłączenia zasilania

Stosować odpowiedni kabel zasilający do podłączenia do lokalnej sieci elektrycznej.

1. Stosować zatwierdzony kabel zasilający (3-żyłowy przewód sieciowy) / złącze do podłączenia urządzenia / wtyczkę do gniazda sieciowego z odpowiednim uziemieniem,

zgodnym z przepisami w zakresie bezpieczeństwa obowiązującymi w danym kraju.
2. Stosować kabel zasilający (3-żyłowy przewód sieciowy) / złącze do podłączenia urządzenia / wtyczkę do gniazda sieciowego o odpowiednich parametrach znamionowych (napięcie, natężenie prądu).

W przypadku pytań odnośnie stosowania kabla zasilającego / wtyczki do urządzenia / wtyczki do gniazda sieciowego należy poprosić o pomoc wykwalifikowanych pracowników serwisu.

Ważne

Tabliczka znamionowa znajduje się na dole.



Uwaga

Nie używać urządzenia w środowisku rezonansu magnetycznego.
Może to spowodować wadliwe działanie, pożar i niepożądane przemieszczanie.

Sprzęt nie jest przeznaczony do stosowania w miejscach, w których mogą być obecne dzieci.

Informacje ogólne

Urządzenie to jest drukarką umożliwiającą drukowanie obrazów na papierze poprzez nagrzanie głowicy termicznej zgodnie z wejściowymi danymi obrazu i dociśnięcie głowicy do specjalnego papieru do druku termicznego. Najważniejsze cechy urządzenia podano poniżej.

Ciche, szybkie drukowanie o wysokiej jakości

- Urządzenie jest wyposażone w cienkowarstwową głowicę termiczną z wbudowanym układem scalonym do obsługi szybkiego napędu — umożliwia drukowanie obrazów o wysokiej rozdzielczości do 12,8 pkt./mm.
- Możliwe jest drukowanie obrazów o wysokiej jakości (960 × 1280 pkt.) w czasie ok. 2 sekund na wydruk w przypadku drukowania z dużą szybkością (po wybraniu opcji [HI] w pozycji [-SPEED] w menu [CONFIG.]).
- Możliwe jest drukowanie monochromatyczne z maksymalnie 256 odcieniami.
- Wbudowane obwody korekcji temperatury zapobiegają zmianom temperatury, które mogłyby powodować rozmazanie wydruków.

Uwaga

Drukowanie odbywa się w trybie oszczędzania energii (LOW) w temperaturze otoczenia 15 °C lub niższej.

Możliwość drukowania z urządzeń wideo lub komputera

Można drukować obrazy przekazywane zarówno sygnałami wejściowym NTSC, jak i PAL.
Urządzenie to jest ponadto wyposażone w złącze USB (typu C), odpowiadające wymaganiom standardu Hi-Speed USB (zgodne ze standardem USB 2.0), dzięki czemu można drukować obrazy cyfrowe z komputera.
Nie trzeba wykonywać żadnych działań w celu przełączenia na drukowanie z urządzeń wideo lub komputerów.

Ulepszona krzywa gamma

Dostępne są teraz cztery nowe krzywe gamma. Można również przełączyć na krzywą gamma odpowiadającą poprzedniemu modelowi, wybierając opcję [898/897] w pozycji [-DRIVER] w menu [DIGITAL].

Zapisywanie obrazów w pamięci flash USB

Urządzenie to jest wyposażone w złącze OPTION (złącze USB typu A), odpowiadające wymaganiom standardu Hi-Speed USB (zgodne ze standardem USB 2.0), dzięki czemu można zapisać wydrukowany obraz w pamięci flash USB. Należy pamiętać, że regulacje za pomocą przycisku CONTR/BRIGHT nie są stosowane do obrazów zapisanych w pamięci flash USB.

Łatwe ładowanie papieru

Swobodny dostęp do panelu drzwiczek umożliwia łatwe ładowanie papieru do urządzenia.

Położenie i funkcja składników urządzenia oraz elementów sterowania

Aby uzyskać więcej informacji, przejdź do stron podanych w nawiasach ( ).

Panel przedni

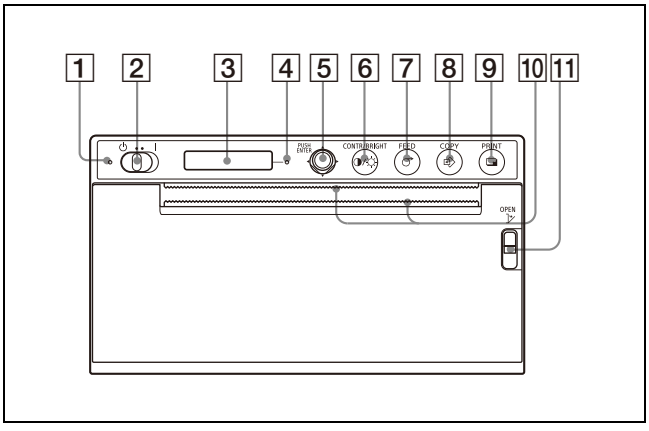

1 **Dioda LED trybu gotowości**
Świeci na pomarańczowo w trybie gotowości. Wyłącza się po przestawieniu przełącznika trybu gotowości/włączenia w położenie włączone i włączeniu zasilania.

2 **Przełącznik ⏻ (tryb gotowości) / I (włączenie) (17, 19, 26, 31)**
Przestaw przełącznik w położenie **I**. Włączy się zasilanie i wyświetlacz LCD zostanie podświetlony na biało. Przestaw przełącznik w położenie ⏻, aby przełączyć do trybu gotowości.

Uwaga

Po przestawieniu przełącznika trybu gotowości / włączenia do trybu gotowości lub po wyłączeniu i ponownym włączeniu zasilania należy odczekać około pięciu sekund, a następnie włączyć urządzenie.

3 **Wyświetlacz LCD (19, 23)**
Podczas korzystania z menu wyświetlane są pozycje menu i ustawienia.

4 **Dioda LED alarmu**
Świeci na pomarańczowo w przypadku wystąpienia błędu.
Na wyświetlaczu LCD pojawia się komunikat o błędzie.

5 **Dźwignia menu (26, 32)**
Służy do wykonywania operacji w menu.

6 **◑/☼ Przycisk CONTR/BRIGHT (kontrast/jasność) (22)**
Umożliwia dostosowanie kontrastu i jasności wydruków.
Każde naciśnięcie przycisku powoduje przełączenie między menu [CONT] (kontrast) i [BRIG] (jasność).

7 **Przycisk FEED (18, 22)**
Przytrzymaj, aby podawać papier.
Urządzenie będzie podawać papier, dopóki przycisk FEED będzie przytrzymywany.
Naciśnij ten przycisk w trakcie wykonywania zadania drukowania, aby je anulować.

8 **Przycisk COPY (21)**
Naciśnij ten przycisk, aby wydrukować kolejną kopię poprzedniego wydruku.
Za pomocą tego przycisku można jednorazowo wydrukować tylko jedną kopię, niezależnie od liczby wydruków ustawionej w menu.

9 **Przycisk PRINT (19, 29)**
Naciśnij ten przycisk, aby wydrukować obraz aktualnie wyświetlany na ekranie monitora, gdy wprowadzany jest sygnał wideo.

10 **Gilotyny**
Służą do obcinania papieru po wydrukowaniu.
Gilotyny znajdują się nad i pod szczeliną na wydruki.

11 **Dźwignia OPEN (17)**
Naciśnij dźwignię w dół, aby otworzyć panel drzwiczek.
Z dźwigni można korzystać nawet wtedy, gdy kabel zasilający nie jest podłączony i gdy urządzenie znajduje się w trybie gotowości.

Panel tylny

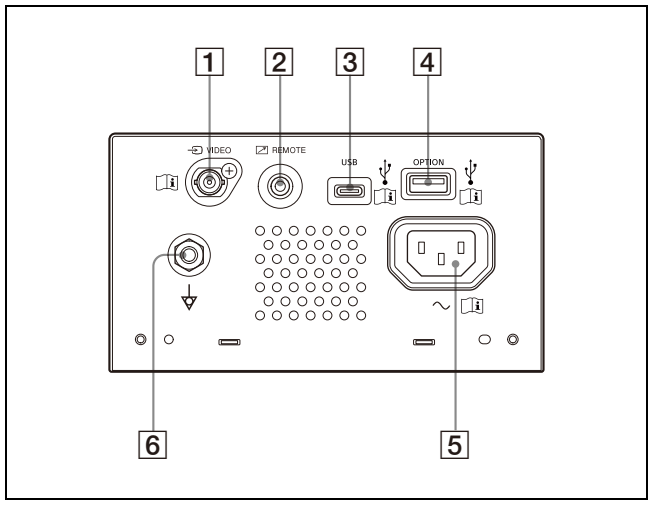

1 **Złącza wejściowe VIDEO (typu BNC)**
Umożliwia podłączenie tego urządzenia do wyjścia wideo sprzętu wideo.

Uwaga
Nie należy jednocześnie dotykać tego złącza i pacjentów.
Może to w przypadku usterki urządzenia spowodować powstanie napięcia szkodliwego dla pacjentów.
Przed podłączaniem i odłączaniem złączy zawsze należy odłączać przewód zasilający.

2 **Złącze REMOTE (zdalne sterowanie) (14)**
Służy do sterowania za pomocą przełącznika zdalnego itp.

3 **Złącze USB (typu C)**
Umożliwia podłączenie urządzenia do komputera wyposażonego w interfejs USB za pomocą kabla USB zgodnego ze standardem Hi-Speed USB (do nabycia osobno).

4 **Złącze OPTION (złącze USB typu A) (29)**
Umożliwia podłączenie pamięci flash USB. Złącze to służy również do zasilania opcjonalnych akcesoriów.

Uwaga

Użyj pamięci flash USB sformatowanej w systemie FAT32.

5 **Złącze AC IN**
Należy używać określonego kabla zasilającego.

6 **Złącze uziemienia wyrównującego potencjał**
Służy do podłączenia wtyczki uziemienia wyrównującego potencjał w celu sprowadzenia różnych części systemu do tego samego potencjału.

Uwaga

Zarówno złącze USB, jak i złącze OPTION służą do połączenia z systemem drukowania bezprzewodowego UPA-WU10 (do nabycia osobno).

Instrukcje dotyczące podłączania podano w sekcji „Podłączanie do systemu UPA-WU10” (strona 15).

Podłączanie do komputera

Ostrzeżenie

Korzystanie z urządzenia w celach medycznych
Złącza tego urządzenia nie są izolowane.
Nie podłączać żadnego sprzętu, który nie jest zgodny z normą IEC 60601-1.
Jeśli zostanie podłączone urządzenie komputerowe lub urządzenie audio/wideo korzystające z prądu przemiennego, upływ prądu może spowodować porażenie pacjenta lub operatora prądem elektrycznym.
Jeśli korzystanie z takiego urządzenia jest niezbędne, należy odizolować jego zasilanie poprzez podłączenie transformatora izolującego lub izolatora pomiędzy kablami połączeniowymi.
Po wdrożeniu tych środków należy sprawdzić, czy zredukowane ryzyko jest zgodne z wymogami normy IEC 60601-1.

Uwagi

- Podłącz urządzenie po odłączeniu kabla zasilającego.
- Kabel zasilania podłącz jako ostatni.
- Przed podłączeniem urządzenia do komputera należy wyłączyć urządzenie, komputer, monitor i wszystkie urządzenia peryferyjne podłączone do komputera.
- Przed podłączeniem urządzenia do komputera należy odłączyć od niego kabel zasilający. Kabel zasilający należy podłączyć do urządzenia dopiero po połączeniu go z komputerem.
- Postępuj zgodnie z procedurami podłączania opisanymi w instrukcji obsługi komputera.
- Sprawdź, czy kable są prawidłowo podłączone na obu końcach.
- Oprogramowanie napędu urządzenia dostarczone wraz z urządzeniem nie jest odpowiednie do korzystania z urządzenia podłączonego do sieci.
- Działanie drukarki nie jest gwarantowane w przypadku podłączenia do komputera za pomocą kabla USB za pośrednictwem koncentratora.
- Do jednego komputera nie można podłączyć dwóch lub więcej urządzeń.

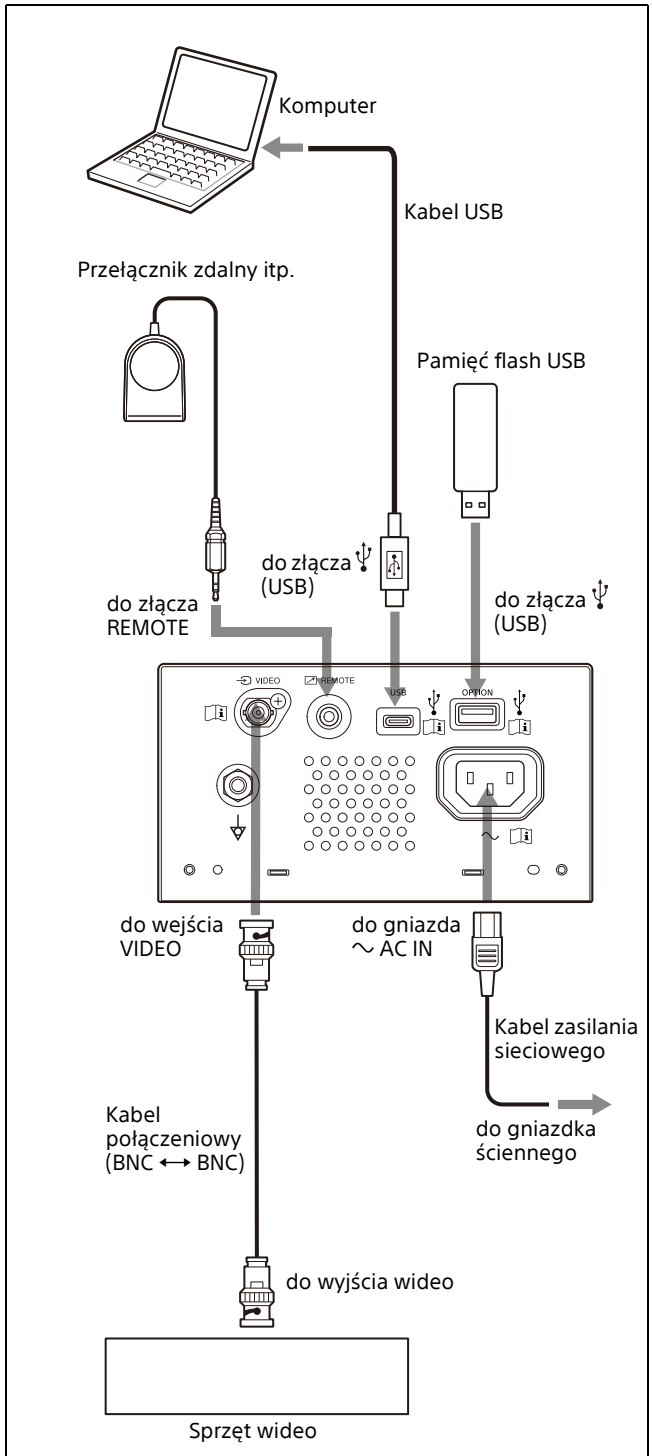

Szczegółowe informacje dotyczące podłączania do systemu drukowania bezprzewodowego UPA-WU10 podano w sekcji „Podłączanie do systemu UPA-WU10" (strona 15).

Instalowanie sterownika drukarki na komputerze

W przypadku korzystania z systemu Windows 10/11 przed podłączeniem urządzenia do komputera należy zainstalować na komputerze dostarczony sterownik drukarki. Instrukcje dotyczące instalacji podano w „Instrukcja instalacji i konfiguracji” dostępnej na dołączonym do zestawu dysku CD-ROM, a także w pliku Readme.
Można również drukować przy użyciu sterownika przeznaczonego do modeli UP-X898MD, UP-D898MD lub UP-D897. W tym celu należy wybrać pozycję [DRV:898] lub [DRV:897] w opcji [-DRIVER] menu [DIGITAL] (strona 25).

Uwaga

Gdy urządzenie jest włączone, komputer podłączony do urządzenia nie może znajdować się w trybie gotowości ani wstrzymania. Może to spowodować nieprawidłowe działanie.

Podłączanie do systemu UPA-WU10

Aby korzystać z systemu drukowania bezprzewodowego UPA-WU10 (do nabycia osobno), wymagane są dwa kable USB do podłączenia drukarki do odbiornika systemu drukowania bezprzewodowego UPA-WU10 (UPA-WU10R).

Uwaga

Przed podłączeniem drukarki do systemu UPA-WU10 należy zainstalować sterownik drukarki na komputerze.

Kable

- Kabel USB typu A do USB typu C zgodny ze standardem Hi-Speed USB (brak w zestawie)
- Kabel USB dołączony do systemu UPA-WU10 (USB typu A do USB typu B)

1 Powyższych kabli USB należy użyć do podłączenia drukarki do odbiornika systemu drukowania bezprzewodowego.

① Użyj kabla USB typu A do USB typu C, aby podłączyć złącze USB drukarki (typu C) do złącza PRINTER (typu A) w systemie UPA-WU10.

② Użyj kabla USB dołączonego do systemu UPA-WU10, aby podłączyć złącze OPTION drukarki (typu A) do złącza ⎓ (DC IN) (typu B) odbiornika systemu drukowania bezprzewodowego.

Odbiornik systemu drukowania bezprzewodowego

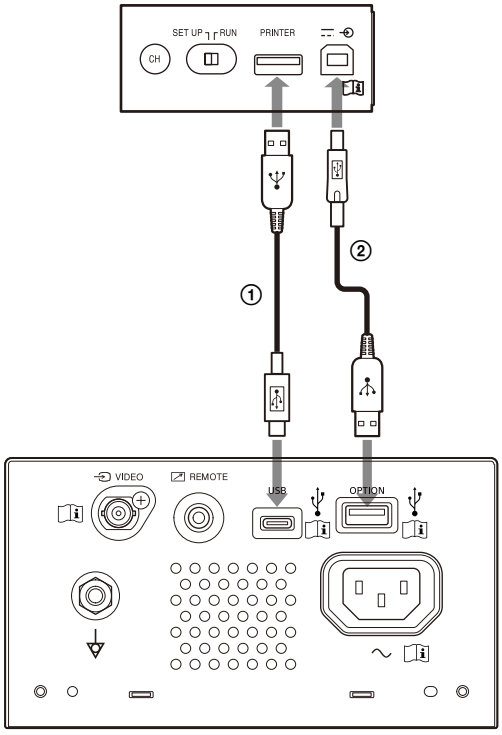

Drukarka

2 Skonfiguruj system UPA-WU10 zgodnie z opisem podanym w instrukcji obsługi systemu UPA-WU10.

Papier

Należy używać wyłącznie papieru Sony UPP-110S/110HD/110HG przeznaczonego do użytku z tym urządzeniem. Nie można zagwarantować wysokiej jakości druku, jeśli z urządzeniem używany jest inny papier. Taki papier może uszkodzić urządzenie.
Nie można używać papieru UPP-110HA, ponieważ jest on przeznaczony do drukarek z serii UP-880/890MD.

Papier, którego można używać

Cechy papieru do drukowania podano poniżej.

Cechy papieru do drukowania	Typ papieru
TYPE I (normalny)	UPP-110S
TYPE II (o wysokiej gęstości)	UPP-110HD
TYPE V (o wysokim połysku)	UPP-110HG

Uwagi dotyczące przechowywania i użytkowania papieru



Nie używać ponownie
Ponowne użycie może spowodować wadliwe działanie oraz mieć negatywny wpływ na rezultaty drukowania.

Przechowywanie nieużywanego papieru
Papier należy przechowywać w podanych poniżej miejscach. Przechowywanie papieru w innych miejscach może spowodować jego odbarwienie.
- Chłodne, ciemne miejsce o temperaturze poniżej 30 °C
- Ciemne, suche miejsce z dala od światła słonecznego i oświetlenia wewnętrznego
- Miejsce bez ryzyka kontaktu z alkoholem lub innymi lotnymi rozpuszczalnikami organicznymi, taśmą celofanową, chlorkiem winylu itp.

Ładowanie papieru
- Podczas ładowania papieru należy obchodzić się z nim ostrożnie i uważać, aby nie dotknąć palcami powierzchni przeznaczonej do drukowania. Żel do badań, odciski palców lub pot mogą powodować rozmycie obrazów.
- Po usunięciu etykiety z krawędzi papieru należy przed rozpoczęciem drukowania wyciągnąć ok. 15 cm–20 cm papieru. Pozostały na papierze klej do etykiet może uszkodzić obraz.
- W przypadku ponownego używania papieru, który został raz wyjęty, wyciągnij przed drukowaniem 15 cm–20 cm papieru. Obecność kurzu i podobnych zanieczyszczeń może uszkodzić obraz.

Przechowywanie wydruków
- Papier należy przechowywać w podanych poniżej miejscach. Przechowywanie papieru w innych miejscach może spowodować jego odbarwienie lub wyblaknięcie wydruków.
  – Chłodne, ciemne miejsce o temperaturze poniżej 30 °C (nie przechowywać razem z papierem zawierającym tworzywa sztuczne, znajdującym się w torebce polipropylenowej itp.)
  – Ciemne, suche miejsce z dala od bezpośredniego światła słonecznego i oświetlenia wewnętrznego
  – Miejsce bez ryzyka kontaktu z alkoholem lub innymi lotnymi rozpuszczalnikami organicznymi, taśmą celofanową, chlorkiem winylu itp.
- Nie układać papieru razem z arkuszami diazotypowymi. Należy również upewnić się, że zadrukowane powierzchnie nie są skierowane do siebie. Może to spowodować jego odbarwienie papieru lub wyblaknięcie wydruków.
- Do klejenia papieru należy używać taśmy dwustronnej lub kleju na bazie wody.

Usuwanie papieru jako odpadu
Nie spalać papieru.
Usuwanie papieru jako odpadu musi odbywać się zgodnie z odpowiednimi przepisami lokalnymi lub krajowymi oraz powiązanymi przepisami szpitalnymi.

Ładowanie papieru

Podczas ładowania papieru należy stosować się do uwag i symboli na urządzeniu.

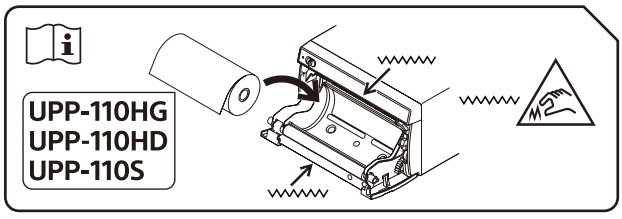

Uwaga
Urządzenie jest wyposażone w gilotyny. Podczas ładowania papieru należy uważać, by nie dotknąć gilotyn. Dotknięcie gilotyn może spowodować obrażenia.

Uwaga
Nie wolno dotykać jednocześnie wewnętrznej strony drzwiczek oraz pacjenta.
Awaria urządzenia może spowodować powstanie napięcia szkodliwego dla pacjenta.

Uwagi

- Przed załadowaniem papieru należy zapoznać się z sekcją „Papier” (strona 16).
- Podczas ładowania papieru należy uważać, aby nie dotknąć palcami powierzchni przeznaczonej do drukowania. Żel do badań, odciski palców, pot i pofałdowania mogą obniżyć jakość wydruku, powodując na przykład rozmycie obrazu.
- Nie używać papieru innego niż papier UPP-110S/110HD/110HG (strona 16).
- Należy ustawić opcję [-PP.TYPE] w menu [CONFIG.] na używany typ papieru. (strona 25) Aktualnie wybrany typ papieru można potwierdzić na wyświetlaczu LCD. Szczegóły znajdują się w sekcji „Aktualnie wybrany papier” (strona 19).

Uwaga

Urządzenie jest wyposażone w gilotyny. Podczas ładowania papieru należy uważać, by nie dotknąć gilotyn. Dotknięcie gilotyn może spowodować obrażenia.

1 Przestaw przełącznik trybu gotowości / włączenia w położenie włączenia, aby włączyć zasilanie.
Jeśli papier nie został jeszcze załadowany, dioda LED alarmu zacznie świecić na pomarańczowo, a na wyświetlaczu LCD pojawi się komunikat „EMPTY”.

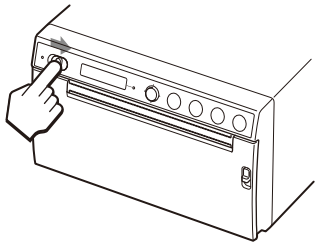

2 Naciśnij dźwignię OPEN w dół, aby otworzyć drzwiczki.

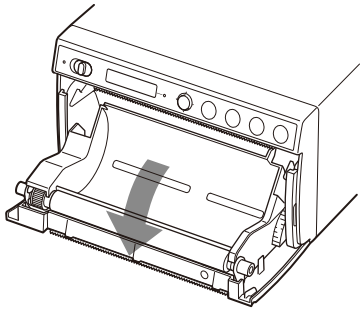

3 Usuń etykietę z wiodącej krawędzi papieru, wyciągnij około 15 cm–20 cm papieru, a następnie umieść rolkę papieru w kasecie na papier.

Uwaga

Podczas wkładania papieru do kasety na papier i wyjmowania go z niej należy uważać, aby nie upuścić papieru lub nie położyć go powierzchnią skierowaną w dół na przykład na biurku. W przeciwnym razie na papierze mogą osadzić się zabrudzenia, co sprawi, że nie będzie się on nadawać do użytku.

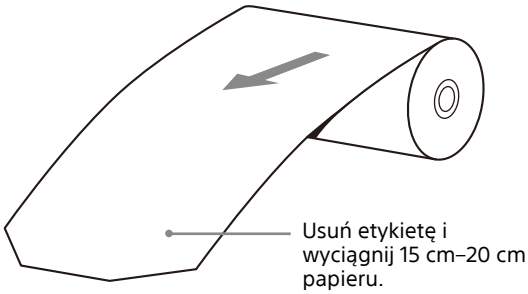

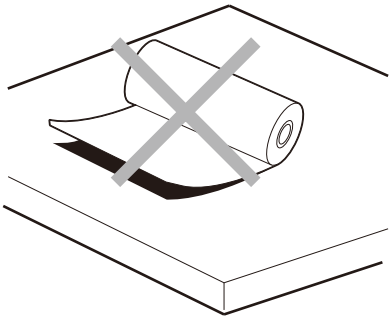

Załaduj papier w orientacji pokazanej na ilustracji. Drukowanie nie jest możliwe, jeśli papier jest włożony odwrotnie.

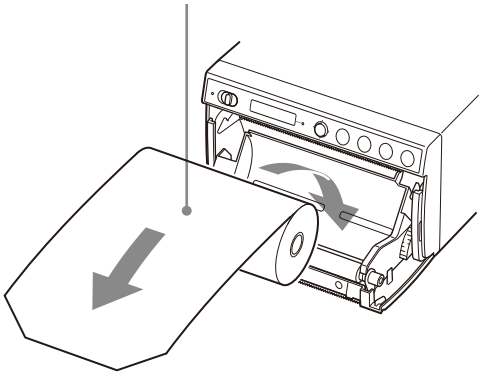

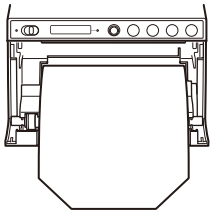

Upewnij się, że papier jest ułożony prosto.

4 Zamknij panel drzwiczek, naciskając go.

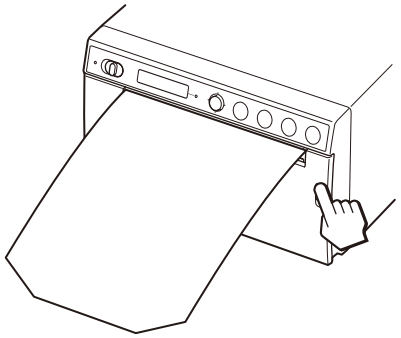

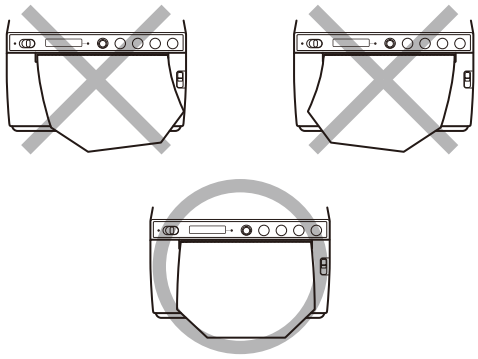

Uwagi

- Ładowanie papieru pod kątem może powodować zacięcia papieru.
- Jeśli w kroku 3 nie wyciągnięto wystarczającej ilości papieru, należy nacisnąć przycisk FEED, aby wysunąć więcej papieru z urządzenia bez jego wyciągania.

Rozpoczęcie zadania drukowania

Drukowanie ze sprzętu wideo

Przed rozpoczęciem zadania drukowania należy zawsze sprawdzić poniższe kwestie:
- Czy urządzenie jest prawidłowo podłączone? (strona 14)
- Czy papier został załadowany prawidłowo? (strona 17)
- Czy ustawienia i dostosowania menu zostały wykonane prawidłowo? (strona 23)
- Czy wprowadzany jest sygnał ze źródło wideo?

Rozpoczęcie zadania drukowania

Za pomocą menu można skonfigurować kierunek drukowania, rozmiar obrazu i inne ustawienia drukowania.
W tej sekcji opisano działania wykonywane po skonfigurowaniu wszystkich ustawień za pomocą menu.

1 Przestaw przełącznik trybu gotowości / włączenia w położenie włączenia, aby włączyć zasilanie.
Wyświetlacz LCD zostanie podświetlony na biało oraz pojawi się na nim komunikat „READY”.
Dioda LED trybu gotowości, która świeciła na pomarańczowo, jest wyłączona.

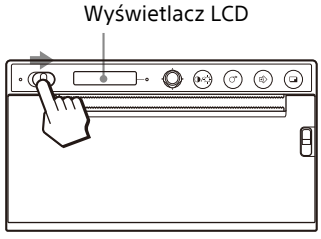

2 Naciśnij przycisk PRINT, gdy zechcesz rozpocząć drukowanie.
Drukowany jest ekran wyświetlany w momencie naciśnięcia przycisku.
Obraz wyświetlany w momencie naciśnięcia przycisku PRINT jest zapisywany w pamięci i natychmiast drukowany.

Pojawienie się komunikatu na wyświetlaczu LCD
Jeśli wystąpi problem, dioda LED alarmu zacznie świecić na pomarańczowo i pojawią się następujące komunikaty.

Komunikat	Przyczyna problemu i sposób jego rozwiązania
EMPTY:XX	Papier nie jest załadowany. Załaduj papier.
DOOR:XX	Panel drzwiczek jest otwarty. Zamknij drzwiczki.

XX wskazuje wybrany papier.
„S” oznacza model UPP-110S, „HD” oznacza model UPP-110HD, a „HG” oznacza model UPP-110HG.

Urządzenie przestaje drukować
W przypadku ciągłego drukowania prawie zupełnie czarnych obrazów obwód zabezpieczający głowicy termicznej może wyłączyć urządzenie, aby zapobiec jej przegrzaniu. W takim przypadku na wyświetlaczu LCD pojawi się komunikat „COOLING”. Pozostaw urządzenie, aż głowica ostygnie, a komunikat przestanie być wyświetlany.

Aktualnie wybrany papier
Aktualnie wybrany typ papieru można sprawdzić na wyświetlaczu LCD. Aktualnie wybrany typ papieru jest wyświetlany przy prawej krawędzi wyświetlacza LCD po naciśnięciu dźwigni OPEN w dół i otwarciu panelu drzwiczek.

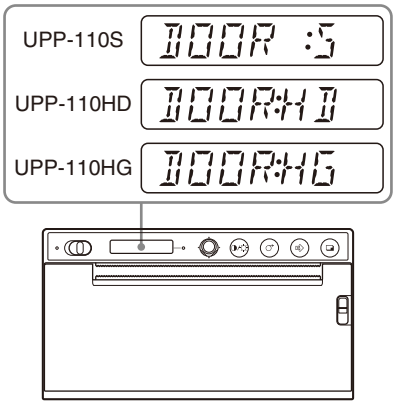

Wydrukowany obraz jest rozmyty
Obraz przedstawiający szybko poruszający się obiekt może być rozmyty po wydrukowaniu. Jeśli tak się stanie, wybierz opcję [FIED:ON] w pozycji [-FIELD] menu [VIDEO] i zacznij drukować. W przypadku wybrania opcji [FIED:ON] rozdzielczość zostanie nieznacznie zmniejszona.

Wybieranie kierunku drukowania

Kierunek drukowania i rozmiar obrazu można wybrać w następujących pozycjach menu [VIDEO].

- [-SIDE]: Umożliwia wybór kierunku drukowania obrazu.

Wybieranie kierunku drukowania

Kierunek drukowania można wybrać za pomocą opcji [-SIDE] w menu [VIDEO].

Aby drukować w tym samym kierunku, co wyświetlany na ekranie monitora: wybierz opcję [SIDE:OFF].

Aby wydrukować obraz obrócony o 90 stopni w kierunku przeciwnym do ruchu wskazówek zegara: wybierz opcję [SIDE:ON].

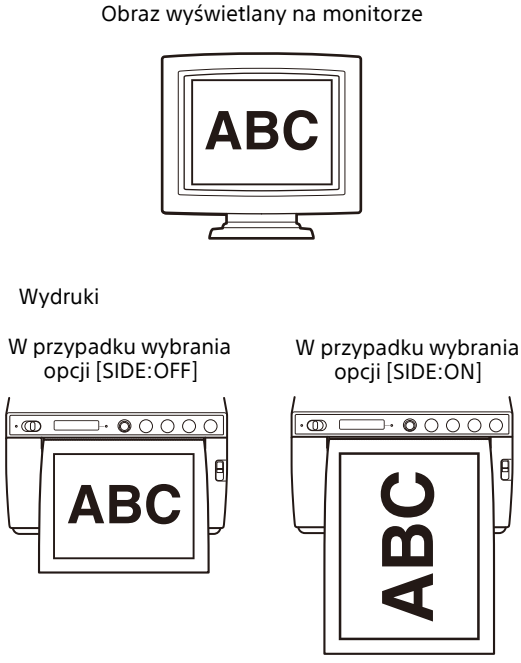

Drukowanie z komputera

Przed rozpoczęciem zadania drukowania należy zawsze sprawdzić poniższe kwestie:

- Czy urządzenie jest prawidłowo podłączone? (strona 14)
- Czy sterownik drukarki jest zainstalowany? (strona 15)
- Czy papier został załadowany prawidłowo? (strona 17)
- Czy ustawienia i dostosowania menu zostały wykonane prawidłowo? (strona 23)

Rozpoczęcie zadania drukowania

1 Przestaw przełącznik trybu gotowości / włączenia w położenie włączenia, aby włączyć zasilanie.

Wyświetlacz LCD zostanie podświetlony na biało oraz pojawi się na nim komunikat „READY”.
Dioda LED trybu gotowości, która świeciła na pomarańczowo, jest wyłączona.

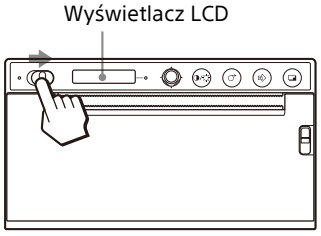

2 W wykonaj odpowiednie działania na komputerze za pomocą aplikacji.

Pojawienie się komunikatu na wyświetlaczu LCD

Jeśli wystąpi problem, dioda LED alarmu zacznie świecić na pomarańczowo i pojawią się następujące komunikaty.

Komunikat	Przyczyna problemu i sposób jego rozwiązania
EMPTY:XX	Papier nie jest załadowany. Załaduj papier.
DOOR:XX	Panel drzwiczek jest otwarty. Zamknij drzwiczki.

XX wskazuje wybrany papier.
„S” oznacza model UPP-110S, „HD” oznacza model UPP-110HD, a „HG” oznacza model UPP-110HG.

Urządzenie przestaje drukować

W przypadku ciągłego drukowania prawie zupełnie czarnych obrazów obwód zabezpieczający głowicy termicznej może wyłączyć urządzenie, aby zapobiec jej przegrzaniu. W takim przypadku na wyświetlaczu LCD pojawi się komunikat „COOLING”. Pozostaw urządzenie, aż głowica ostygnie, a komunikat przestanie być wyświetlany.

Aktualnie wybrany papier

Aktualnie wybrany typ papieru można sprawdzić na wyświetlaczu LCD. Aktualnie wybrany typ papieru jest wyświetlany przy prawej krawędzi wyświetlacza LCD po naciśnięciu dźwigni OPEN w dół i otwarciu panelu drzwiczek.

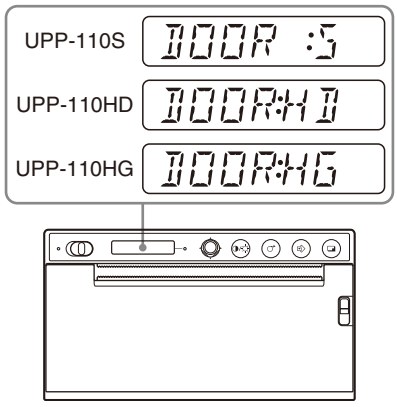

Ucinanie wydruku

Ucinanie przy użyciu górnej gilotyny

Przytrzymaj krawędź papieru i przetnij go, pociągając po łuku w górę.

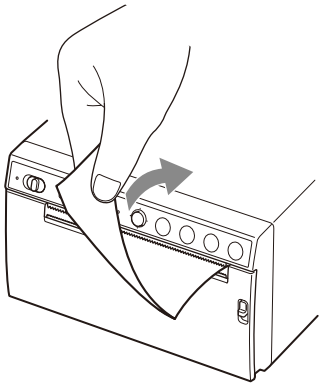

Ucinanie przy użyciu dolnej gilotyny

Przytrzymaj narożę papieru i przetnij go, pociągając w dół pod kątem.

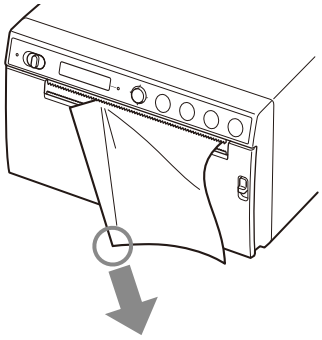

Uwagi

- Jeśli papier zostanie przecięty przez pociągnięcie go w poziomie, papier wewnątrz urządzenia zostanie przekrzywiony, co może spowodować niepoprawny wydruk. Jeśli papier jest przekrzywiony, załaduj go ponownie w prawidłowy sposób. (strona 17)
- W przypadku ucinania papieru przy użyciu dolnej gilotyny papier może nie zostać równo ucięty, jeśli trzyma się go za środek przedniej krawędzi.

Anulowanie zadania drukowania

Naciśnij przycisk FEED podczas drukowania. Drukowanie zostanie zatrzymane.

Wykonywanie kopii ostatniego wydruku

Naciśnij przycisk COPY. Urządzenie wykona kopię ostatniego wydruku. Można wykonać tylko jedną kopię niezależnie od liczby wydruków ustawionej w menu.

Uwagi

- W przypadku naciśnięcia przycisku COPY natychmiast po włączeniu zasilania, rozlegnie się dźwiękowy sygnał alarmowy, ponieważ pamięć nie zawiera żadnych danych.
- Wyłączenie zasilania spowoduje utratę obrazu zapisanego w pamięci.

Wykonywanie wielu kopii tego samego wydruku

Naciśnij przycisk COPY, a następnie naciśnij go ponownie podczas drukowania pierwszego obrazu. Po każdym naciśnięciu przycisku COPY rozlega się krótki sygnał dźwiękowy. Można wykonać maksymalnie 20 kopii, wliczając w to pierwszy wydruk.

Uwaga

Liczba kopii wydrukowanych poprzez naciśnięcie przycisku PRINT jest również wliczana do maksymalnej liczby kopii. Przykład: jeśli przycisk COPY zostanie naciśnięty po pięciokrotnym naciśnięciu przycisku PRINT i wykonaniu pięciu wydruków, maksymalna liczba kopii tego samego wydruku wyniesie 15.

Przerwanie kopiowania

Naciśnij przycisk FEED podczas drukowania.

Wykonywanie kopii w różnych kierunkach

Ostatnio zapisany obraz wideo można skopiować w innym kierunku. Wybierz kierunek zgodnie z instrukcjami w sekcji „Wybieranie kierunku drukowania” (strona 20), a następnie naciśnij przycisk COPY.

Podawanie papieru

Aby podać papier, naciśnij przycisk FEED. Urządzenie będzie podawać papier, dopóki przycisk FEED będzie przytrzymywany. Nie próbuj wyciągać papieru z urządzenia ręką.

Regulacja kontrastu i jasności

Kontrast i jasność wydruków można regulować za pomocą przycisku CONTR/BRIGHT i dźwigni menu.
Każde naciśnięcie przycisku powoduje przełączenie między menu [CONT] (kontrast) i [BRIG] (jasność).

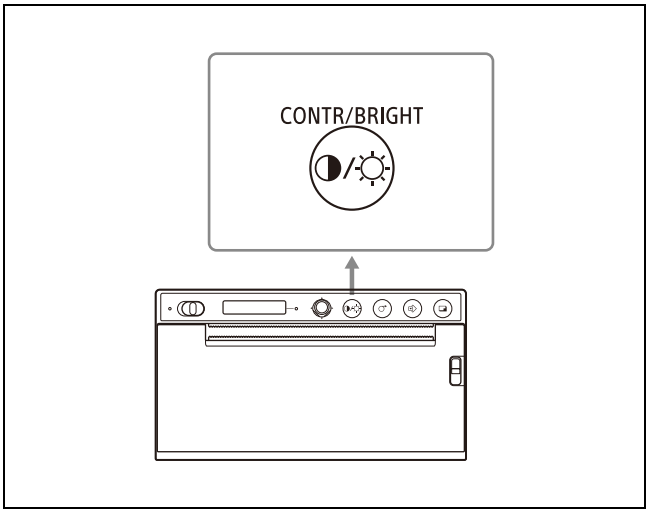

Regulacja kontrastu

1 Naciśnij przycisk CONTR/BRIGHT, aby otworzyć menu [CONT].

2 Użyj dźwigni menu, aby wyregulować kontrast.
Aby zwiększyć kontrast: przechyl dźwignię menu w górę. Maksymalny poziom to 16.
Aby zmniejszyć kontrast: przechyl dźwignię menu w dół. Minimalny poziom to -16.

Uwaga

Funkcja regulacji kontrastu jest równoważna funkcji [Light] służącej do regulacji gęstości, która jest dostępna w ramach sterownika drukarki. Wartość dostosowana za pomocą funkcji regulacji kontrastu jest dodawana do wartości już ustawionej jako [Light].

Regulacja jasności

1 Naciśnij przycisk CONTR/BRIGHT, aby otworzyć menu [BRIG].

2 Użyj dźwigni menu, aby wyregulować jasność.
Aby zwiększyć jasność: przechyl dźwignię menu w górę. Maksymalny poziom to 16.
Aby zmniejszyć jasność: przechyl dźwignię menu w dół. Minimalny poziom to -16.

Konfigurowanie i dostosowywanie ustawień przy użyciu menu

Ustawienia możesz skonfigurować i dostosować tak, by spełniały Twoje wymagania. Ustawienia i dostosowania są zachowywane nawet po wyłączeniu urządzenia.

Struktura menu

Zawartość prezentowana na wyświetlaczu LCD zmienia się po kolei po naciśnięciu dźwigni menu, jak pokazano na poniższym schemacie struktury menu. Można skonfigurować ustawienia dla każdej pozycji.

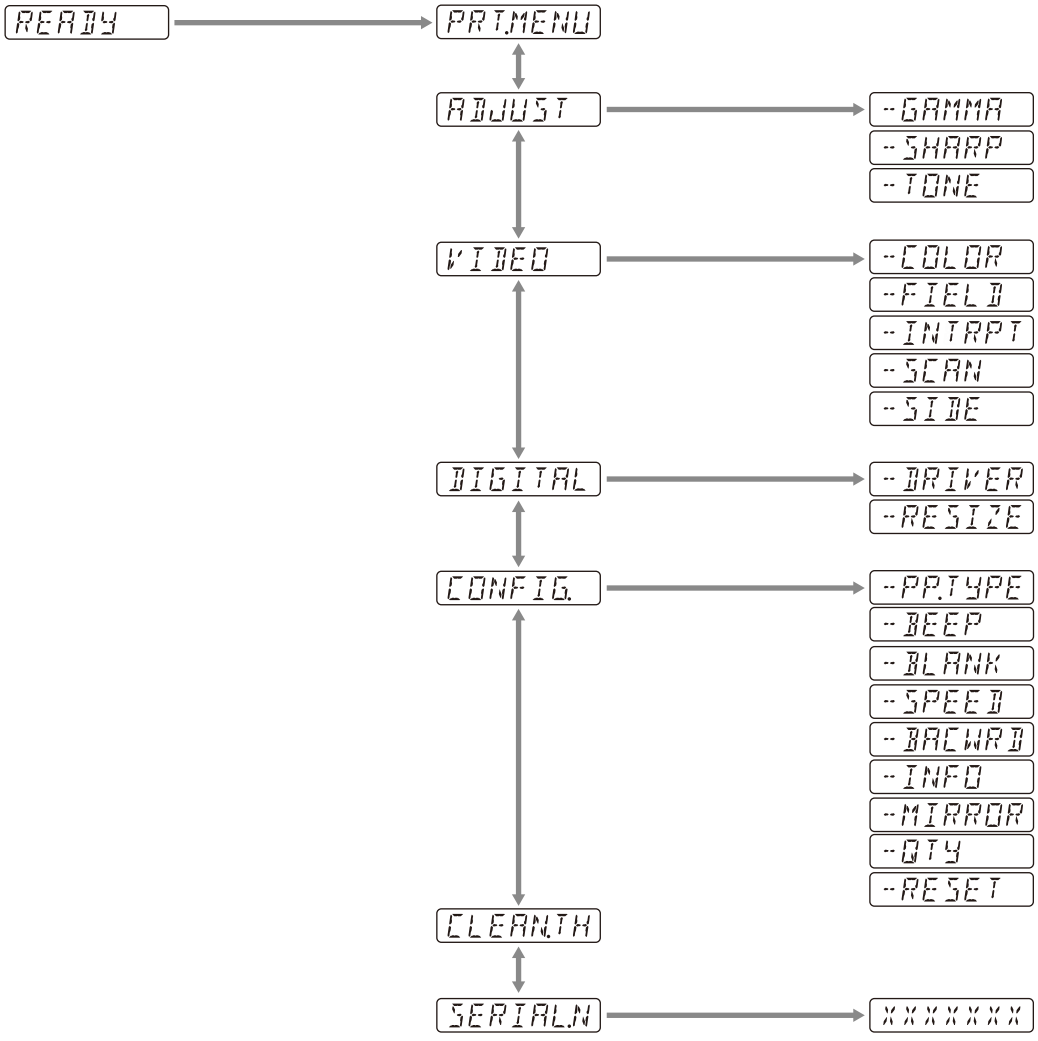

Zawartość prezentowana na wyświetlaczu LCD zmienia się po kolei po naciśnięciu przycisku CONTR/ BRIGHT, jak pokazano na poniższym schemacie struktury menu. Można skonfigurować ustawienia kontrastu i jasności.

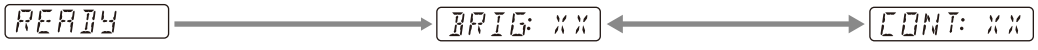

Lista pozycji menu

Ustawienia pozycji menu przedstawiono w poniższej tabeli.
Ustawienia otoczone ramką (▭) są ustawieniami domyślnymi.

Pozycja	Opis	Ustawienie	
PRT.MENU	Umożliwia wydrukowanie bieżących ustawień według listy pozycji menu.	-MENU:OK	Umożliwia drukowanie poprzez naciśnięcie dźwigni menu lub przechylenie jej w prawo.
ADJUST	Umożliwia wyświetlenie menu regulacji jakości obrazu.	-GAMMA	Umożliwia wybranie typu korekcji gamma. GAMA4: twarda gradacja-2 GAMA3: twarda gradacja [GAMA2]: standardowa GAMA1: miękka gradacja W przypadku wybrania wartości [898/897] w opcji [-DRIVER] krzywa gamma zostanie przełączona na krzywą odpowiadającą poprzedniemu modelowi.
		-SHARP	Uwydatnia kontury na wydruku. Umożliwia ustawienie ostrości wydruku na jednym z 15 poziomów: od 0 do [7] do 14. Im wyższa wartość, tym bardziej uwydatnione są kontury. Ustaw wartość „0”, aby wyłączyć tę opcję. Wartość domyślna to „7”.
		-TONE	Służy do dostosowywania gęstości półtonów. Można ustawić w zakresie -16 – [0] – +16.
VIDEO	Umożliwia wyświetlenie menu wideo.	-COLOR	Służy do wyboru ustawień kolorów zgodnie z sygnałem wejściowym. COLR:ON: sygnał wideo do drukowania w kolorze. [COLR:OFF]: sygnał wideo do drukowania w czerni i bieli.
		-FIELD	Służy do wyboru trybu pamięci. FIED:ON: zapobiega rozmyciu obrazu przedstawiającego szybko poruszające się obiekty (np. ujęcie piłki uderzonej kijem). [FIED:OFF]: ustawienie standardowe.
		-INTRPT	Służy do wyboru działania po zatrzymaniu drukowania. INTR:ON: jeśli ponownie naciśniesz przycisk PRINT, aby anulować operację drukowania, i chcesz wydrukować zrzut ekranu w momencie naciśnięcia przycisku PRINT, wybierz tę opcję. [INTR:OFF]: drukowanie jest kontynuowane nawet po ponownym naciśnięciu przycisku PRINT podczas operacji drukowania. Jeśli chcesz wydrukować zrzut ekranu w momencie naciśnięcia przycisku PRINT po zakończeniu operacji drukowania, wybierz tę opcję.
		-SCAN[1)]	Umożliwia wybranie obrazu do wydrukowania. Obszar wydruku zmniejsza się w następującej kolejności: SC:WD2 [SC:WD1] SC:NOR
		-SIDE[2)]	Umożliwia wybór kierunku drukowania obrazu. SIDE:ON: umożliwia drukowanie obrazu obróconego o 90 stopni w kierunku przeciwnym do ruchu wskazówek zegara. [SIDE:OFF]: umożliwia drukowanie obrazu w tym samym kierunku, co obraz wyświetlany na monitorze.

Pozycja	Opis	Ustawienie	
DIGITAL	Umożliwia wyświetlenie menu ustawień drukowania z komputera.	-DRIVER	Umożliwia wybór sterownika drukarki, który ma być używany z tym urządzeniem. [DRV:899]: używanie sterownika do modeli UP-X899MD, UP-D899MD. DRV:898: używanie sterownika do modeli UP-X898MD, UP-D898MD. DRV:897: używanie sterownika do modelu UP-D897. Jeżeli przy użyciu sterownika UP-X898MD/UP-D898MD lub sterownika UP-897 zostanie wybrany rozmiar papieru do drukowania w rozdzielczości 3840×1280 lub 4096×1280, wydruk zostanie ograniczony do obszaru odpowiadającego maksymalnemu rozmiarowi papieru, jaki można wydrukować na tym urządzeniu (2560×1280). System drukowania bezprzewodowego UPA-WU10 nie może być używany z ustawieniem [DRV:897].
		-RESIZE	Służy do określania, czy obraz ma być powiększony. [RSIZ:OFF]: umożliwia wydrukowanie obrazu w oryginalnym rozmiarze. RSIZ:ON: umożliwia wydrukowanie obrazu w większym rozmiarze, zgodnie z rozmiarem papieru ustawionym w sterowniku drukarki.
CONFIG.	Umożliwia wyświetlenie ustawień działania.	-PP.TYPE	Służy do wyboru papieru, który ma być używany. [P.TYPE:HG]: użycie papieru UPP-110HG. P.TYPE:HD: użycie papieru UPP-110HD. P.TYPE:S: użycie papieru UPP-110S.
		-BEEP	Umożliwia określenie, czy mają być emitowane sygnały dźwiękowe. Sygnały dźwiękowe błędów są emitowane niezależnie od tego ustawienia. BEEP:OFF: sygnały dźwiękowe są emitowane. [BEEP:ON]: sygnały dźwiękowe są emitowane.
		-BLANK	Umożliwia dostosowanie długości górnej pustej przestrzeni (BACW:OFF) lub dolnej pustej przestrzeni (BACW:ON). BLANK:MIN: minimalizuje pustą przestrzeń. [BLANK:S]: skraca pustą przestrzeń. BLANK:L: wydłuża pustą przestrzeń.
		-SPEED	Umożliwia wybranie szybkości drukowania. W przypadku korzystania z papieru UPP-110HD nie można wybrać opcji [HI] (drukowanie z dużą szybkością). LOW: drukowanie z ustawieniem oszczędzania energii (mała szybkość). [HI]: drukowanie z dużą szybkością. Umożliwia drukowanie w trybie LOW — w temperaturze 15 °C lub niższej.
		-BACWRD[3)]	Umożliwia wybranie kierunku drukowania. BACW:ON: służy do rozpoczynania drukowania w odwrotnym kierunku (od góry ekranu). [BACW:OFF]: służy do rozpoczynania drukowania w normalnym kierunku (od dołu ekranu).
		-INFO	Umożliwia określenie, czy warunki drukowania mają być drukowane pod obrazem. INFO:ADJ: umożliwia drukowanie wartości regulacji jakości obrazu. INFO:STR: umożliwia drukowanie nazwy ścieżki / nazwy pliku obrazu zapisanego w pamięci flash USB. [INFO:OFF]: informacje nie są drukowane.
		-MIRROR	Umożliwia drukowanie obrazu z odwróconą prawą i lewą stroną. MIRR:ON: odwraca prawą i lewą stronę obrazu. [MIRR:OFF]: nie odwraca obrazu.
		-QTY	Umożliwia ustawienie liczby wydruków. QTY:[1] - 10: można wykonać od 1 do 10 kopii tego samego wydruku.
		-RESET	Umożliwia przywrócenie domyślnych ustawień pozycji menu (inicjalizacja). [RESET:OK]: umożliwia zresetowanie ustawień do wartości domyślnych.

Pozycja	Opis	Ustawienie	
CLEAN.TH	Służy do rozpoczynania czyszczenia głowicy.	-CLEAN:OK	Umożliwia rozpoczęcie czyszczenia głowicy poprzez naciśnięcie dźwigni menu lub przechylenie jej w prawo.
SERIAL.N	Umożliwia wyświetlenie numeru seryjnego produktu.		

1) Zakres drukowania obrazu przedstawiono poniżej.

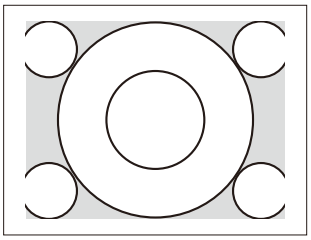

W przypadku wybrania opcji „SC:NOR”

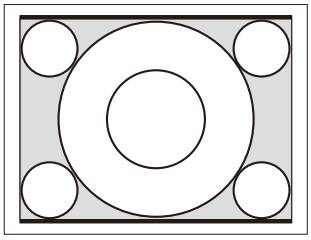

W przypadku wybrania opcji „SC:WD1”

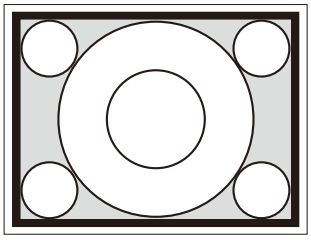

W przypadku wybrania opcji „SC:WD2”

2) Kierunek drukowania obrazów przedstawiono poniżej.

Obraz wyświetlany na monitorze

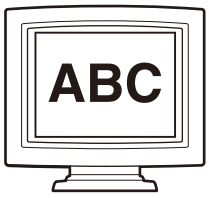

Wydruki

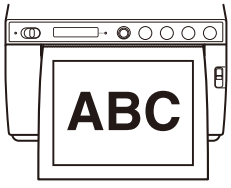

W przypadku wybrania opcji [SIDE:OFF]

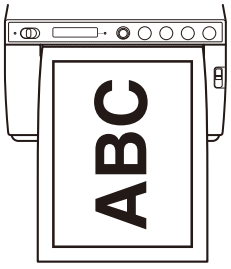

W przypadku wybrania opcji [SIDE:ON]

3) Kierunek drukowania przedstawiono poniżej.

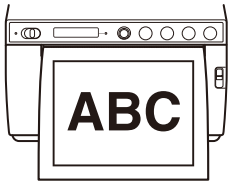

W przypadku wybrania opcji [BACW:OFF]

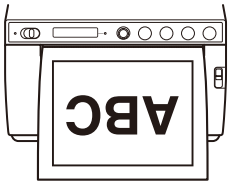

W przypadku wybrania opcji [BACW:ON]

Podstawowe operacje w menu

W tej sekcji przedstawiono podstawowe operacje menu, które są wspólne dla każdego menu, na przykładzie ustawień kierunku drukowania.
W odniesieniu do obsługi dźwigni menu zwroty „naciśnięcie” i „przechylenie w prawo” wskazują tą samą czynność.

1 Przestaw przełącznik trybu gotowości / włączenia w położenie włączenia, aby włączyć zasilanie.
Wyświetlacz LCD zostanie podświetlony na biało, a dioda LED trybu gotowości, która świeciła na pomarańczowo, zostanie wyłączona.

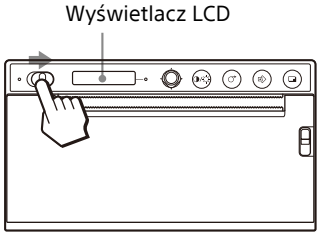

2 Upewnij się, że na wyświetlaczu LCD wyświetlany jest komunikat „READY”, i naciśnij dźwignię menu lub przechyl ją w prawo.

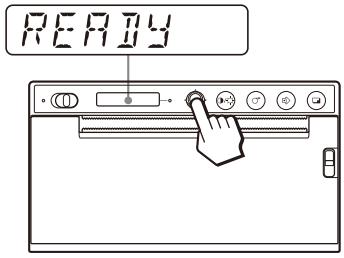

Urządzenie przejedzie do trybu menu.
Na wyświetlaczu LCD pojawi się pozycja menu.

3 Wyświetl opcję [CONFIG.], przechylając dźwignię menu w górę lub w dół.

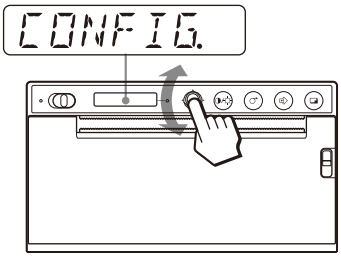

4 Naciśnij dźwignię menu lub przechyl ją w prawo.
Urządzenie przejdzie do trybu menu, w którym można ustawić warunki drukowania.
Przed nazwą menu znajduje się symbol „-”.

5 Wyświetl opcję [-BACWRD], przechylając dźwignię menu w górę lub w dół.

6 Naciśnij dźwignię menu lub przechyl ją w prawo.

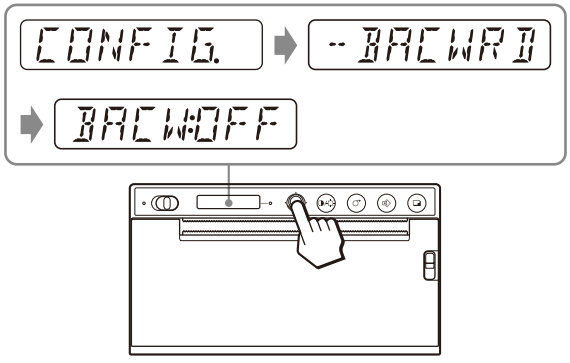

Urządzenie przejedzie do trybu, w którym można wybrać kierunek drukowania.
Na wyświetlaczu LCD widoczne jest ustawienie fabryczne [BACW:OFF].
[BACW:OFF] to bieżące ustawienie.
Zmień to ustawienie na [BACW:ON].

7 Wyświetl ustawienie [BACW:ON], przechylając dźwignię menu w górę, a następnie naciśnij dźwignię menu lub przechyl ją w prawo.

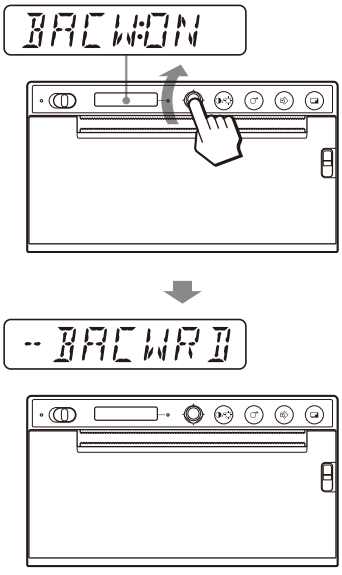

Ustawienie [BACW:ON] jest zarejestrowane jako kierunek drukowania.
Na wyświetlaczu LCD widoczne jest ustawienie [-BACWRD].

Uwaga

Jeśli po wyświetleniu pozycji menu lub ustawienia nie zostanie wykonana żadna operacja w menu w ciągu około 20 sekund, na wyświetlaczu LCD pojawi się komunikat „READY”, a urządzenie wyjdzie z trybu menu. W takim przypadku ustawienie [-BACWRD] nie zostanie zmienione.

Anulowanie ustawienia
Wróć do kroku 5 lub 3, przechylając dźwignię menu w lewo w kroku 7.

Kontynuowanie wykonywania operacji w menu
Skonfiguruj ustawienia, powtarzając kroki od 3 do 7.

Zakończenie wykonywania operacji w menu
Wyświetl komunikat „READY”, przechylając dźwignię menu w lewo po wykonaniu kroku 7.
Urządzenie wyjdzie z trybu menu.

Funkcja blokady menu
Jeśli wyświetlany jest komunikat „LOCK” i słychać dźwiękowy sygnał alarmowy po naciśnięciu dźwigni menu, oznacza to, że dźwignia menu jest wyłączona, ponieważ funkcja obsługi menu jest zablokowana. Aby wykonać operacje w menu, zapoznaj się z pozycją „LOCK” w sekcji „Komunikaty o błędach” (strona 37).

Drukowanie listy ustawień

Bieżące ustawienia menu można wydrukować.

1. Naciśnij dźwignię menu lub przechyl ją w prawo.
   Zostanie wyświetlona lista pozycji menu, a urządzenie przejdzie do trybu menu.
2. Wyświetl pozycję [PRT.MENU], przechylając dźwignię menu w górę lub w dół, a następnie naciśnij dźwignię menu lub przechyl ją w prawo.
3. Upewnij się, że wyświetlany jest komunikat [MENU:OK], i naciśnij dźwignię menu lub przechyl ją w prawo.
   Urządzenie rozpocznie drukowanie bieżących ustawień menu.
   Na wyświetlaczu LCD pojawi się pozycja [PRT.MENU].
4. Przechyl dźwignię menu w lewo.
   Zostanie wyświetlony komunikat „READY” i urządzenie przejdzie do trybu normalnego drukowania.

Zapisywanie obrazów w pamięci flash USB

Ostrzeżenie

Korzystanie z urządzenia w celach medycznych
Złącze nie jest izolowane.
Nie jest dozwolone podłączanie innych urządzeń niż pamięć USB lub system drukowania bezprzewodowego UPA-WU10 zasilany z drukarki. Jeśli zostanie podłączone urządzenie korzystające z prądu przemiennego, upływ prądu z tego urządzenia może spowodować porażenie pacjenta lub operatora prądem elektrycznym.

Po włożeniu pamięci flash USB do złącza OPTION (złącze USB typu A) na tylnym panelu tego urządzenia, obraz zarejestrowany przez urządzenie jest podczas drukowania zapisywany w pamięci flash USB jako plik obrazu bitmapowego. Pliki obrazów zapisane w pamięci flash USB można przeglądać przy użyciu komputera wyposażonego w złącze USB (typu A).

Folder, w którym przechowywane są pliki obrazów
Pliki obrazów będą zapisywane w folderze \\SONY\UP-X899MD\SN.[numer seryjny urządzenia] na dysku flash USB. Jeśli folder nie istnieje, zostanie utworzony.

Nazwa pliku obrazu
Po każdym naciśnięciu przycisku PRINT w celu rozpoczęcia drukowania pliki obrazów są numerowane kolejno od UP_000000.bmp do UP_999999.bmp i zapisywane jako pliki obrazów bitmapowych w pamięci flash USB. W przypadku podzielonych ekranów każdy ekran jest również zapisywany jako plik. Nowy obraz jest zapisywany tylko podczas jego drukowania. Nie zostanie zapisany po wydrukowaniu.

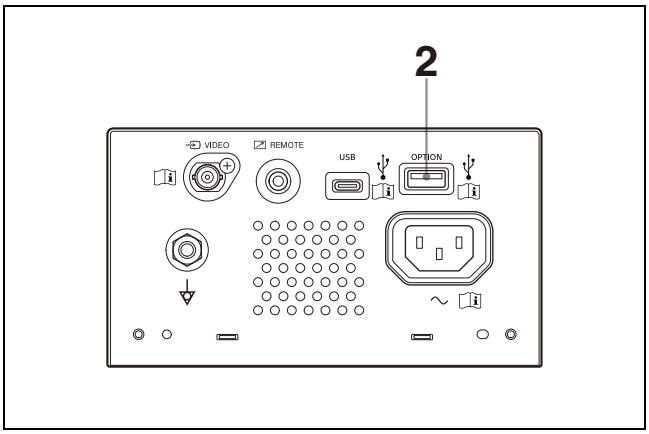

1 Włącz zasilanie urządzenia.

2 Podłącz pamięć flash USB do złącza OPTION (złącze USB typu A) tego urządzenia.

3 Naciśnij przycisk PRINT, aby wydrukować obraz przekazywany za pomocą sygnału VIDEO.
Drukuj z poziomu komputera w przypadku drukowania obrazów zapisanych na komputerze.
Urządzenie rozpocznie drukowanie.
Po zakończeniu drukowania obraz jest również zapisywany w pamięci flash USB.
Podczas zapisywania na wyświetlaczu LCD widoczny jest komunikat „STORING". Po zakończeniu zapisu komunikat „STORING" zniknie.

Odłączanie pamięci flash USB
Gdy na wyświetlaczu LCD widoczny jest komunikat „STORING", urządzenie zapisuje dane w pamięci flash USB. W przypadku odłączenia pamięci flash USB dane nie zostaną poprawnie zapisane, a dane w pamięci flash USB mogą zostać uszkodzone.

Pojawienie się komunikatu „NO SPACE" na wyświetlaczu LCD
Pamięć flash USB jest pełna lub zapisano już maksymalną liczbę obrazów i nie można zapisać kolejnych. W takim przypadku należy usunąć niepotrzebne pliki z pamięci flash USB za pomocą komputera lub użyć nowej pamięci flash USB.

Uwagi

- Nie należy podłączać urządzenia USB z własnym zasilaniem, takiego jak dysk twardy, do złącza OPTION (złącze USB typu A) tego urządzenia. Może to spowodować nieprawidłowe działanie.
- Nie należy nawet tymczasowo podłączać urządzenia USB wymagającego zasilania prądem większym niż 500 mA bez względu na to, czy ma być zasilane ze złącza OPTION (złącze USB typu A).
- Obsługiwany jest tylko format zapisu BMP.
- Obrazów zapisanych w pamięci flash USB nie można wydrukować ponownie.
- Obrazy można zapisywać w pamięci flash USB, ale zapisanych obrazów nie można odczytać ani usunąć. Do odczytywania lub usuwania obrazów należy używać komputera wyposażonego w złącze USB (typu A).
- Przed użyciem pamięci flash USB z tym urządzeniem należy wykonać kopię zapasową plików z pamięci flash USB na komputerze. Nie możemy zagwarantować, że pliki zapisane w pamięci flash USB nie zostaną uszkodzone lub usunięte podczas korzystania z tego urządzenia.

Uwagi dotyczące złącza OPTION (złącze USB typu A)

- Jest ono zgodne z pamięcią masową USB. (Działanie wszystkich typów pamięci flash USB nie jest gwarantowane).
- Możliwość podłączenia pamięci flash USB do złącza OPTION (złącze USB typu A) za pośrednictwem koncentratora nie jest gwarantowana.
- Jest ono zgodne ze standardem USB Hi-Speed.
- Odpowiedni system plików to FAT32.
- Jeśli pamięć flash USB ma funkcję blokady, należy ją wyłączyć przed użyciem.
- Nie można używać pamięci flash USB z więcej niż jednym napędem.
- Pamięci flash USB ze specjalnymi funkcjami (takimi jak szyfrowanie) nie są obsługiwane.
- Pamięci flash USB lub opcjonalne akcesoria można podłączyć bezpośrednio do złącza. Nie używaj przedłużaczy USB itp.

Utrzymanie urządzenia w dobrym stanie

Informacje dotyczące bezpieczeństwa

- Przed rozpoczęciem użytkowania należy sprawdzić napięcie robocze. Urządzenie może być używane wyłącznie ze źródłem zasilania określonym w sekcji „Dane techniczne” (strona 34).
- Jeśli do obudowy urządzenia dostanie się jakikolwiek płyn lub obiekt, należy natychmiast przerwać korzystanie z urządzenia. W takim przypadku należy odłączyć urządzenie od zasilania i zlecić jego sprawdzenie wykwalifikowanym pracownikom serwisu.
- Jeśli urządzenie nie będzie używane przez dłuższy czas, należy odłączyć je od gniazdka elektrycznego. Aby odłączyć kabel zasilający,należy chwycić go za wtyczkę. Nigdy nie wolno ciągnąć za sam kabel.
- Nie wolno demontować obudowy. Naprawy należy zlecać tylko wykwalifikowanym pracownikom serwisu.

Uwaga

Urządzenie jest wyposażone w gilotyny. Podczas ładowania papieru należy uważać, by nie dotknąć gilotyn. Dotknięcie gilotyn może spowodować obrażenia.

Informacje dotyczące instalacji

- Urządzenie należy umieścić na równej i stabilnej powierzchni.
  W przypadku korzystania z urządzenia umieszczonego na nierównej powierzchni istnieje duże prawdopodobieństwo wystąpienia wadliwego działania.
- Nie należy instalować urządzenia w pobliżu źródeł ciepła. Należy unikać lokalizacji w pobliżu grzejników lub przewodów wentylacyjnych, a także miejsc narażonych na bezpośrednie działanie promieni słonecznych, nadmierne zapylenie, wilgotność, wstrząsy mechaniczne lub wibracje.
- Aby zapobiec gromadzeniu się ciepła, należy zapewnić odpowiedni obieg powietrza. Nie umieszczać urządzenia na powierzchniach takich jak dywany czy koce ani w pobliżu materiałów takich jak zasłony i firany.

Uwaga

Aby zapobiec akumulacji ciepła wewnątrz drukarki, należy pozostawić wokół niej odpowiednie odstępy (przynajmniej 10 cm). Nie zasłaniać otworów wentylacyjnych w prawym i lewym boku drukarki ani w panelu tylnym.

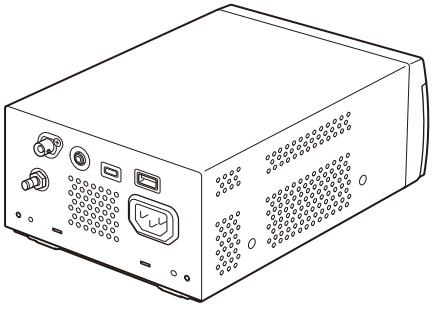

Uwagi dotyczące przenoszenia urządzenia

- Należy uważać, aby nie uderzyć ani nie upuścić urządzenia.
- Nie przenosić ani nie przesuwać urządzenia, gdy załadowany jest do niego papier. W przeciwnym razie może dojść do awarii.

Kondensacja pary wodnej

Jeśli urządzenie zostanie nagle przeniesione z miejsca o niskiej temperaturze w miejsce o wysokiej temperaturze lub jeśli temperatura otoczenia nagle wzrośnie, na zewnętrznej powierzchni urządzenia i/lub wewnątrz urządzenia może pojawić się wilgoć. Zjawisko to jest znane jako kondensacja. Jeśli wystąpi kondensacja, należy wyłączyć urządzenie i przed ponownym uruchomieniem urządzenia poczekać, aż wilgoć zniknie. Użytkowanie urządzenia w przypadku występowania kondensacji może spowodować jego uszkodzenie.

Elementy podlegające normalnemu zużyciu

Przewidywana trwałość kondensatorów elektrolitycznych wynosi ok. 5 lat w normalnych temperaturach pracy i przy normalnej eksploatacji (8 godzin dziennie, 25 dni w miesiącu).

Jeśli kondensatory są intensywniej eksploatowane, ich trwałość może być odpowiednio krótsza.

Używanie z nożami do elektrochirurgii i podobnymi urządzeniami

Używanie tego sprzętu jednocześnie z nożem do elektrochirurgii itp. może spowodować zakłócenia, zniekształcenia lub inne nieprawidłowości obrazu na skutek działania silnych fal radiowych i napięć wytwarzanych przez urządzenie. Nie jest to usterka.
W przypadku używania tego sprzętu jednocześnie z urządzeniem wytwarzającym silne fale radiowe i napięcia należy sprawdzić ich wpływ przed użyciem takiego urządzenia, a następnie zainstalować sprzęt w sposób ograniczający do minimum zakłócenia powodowane przez fale radiowe.

Czyszczenie obudowy

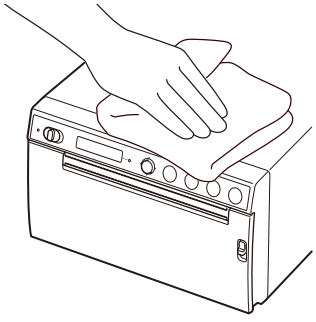

Uwaga

Przed przystąpieniem do czyszczenia drukarki należy przestawić przełącznik trybu gotowości / włączenia w położenie gotowości, a następnie **odłączyć kabel zasilający**.

Czyszczenie powierzchni drukarki za pomocą rozpuszczalników, takich jak benzen lub rozcieńczalnik, środków kwasowych, alkalicznych albo ściernych bądź za pomocą szmatek nawilżonych środkami chemicznymi może doprowadzić do jej uszkodzenia. Należy zwrócić uwagę na następujące elementy:

- Powierzchnię drukarki należy czyścić alkoholem izopropylowym o stężeniu objętościowym od 50% do 70% lub etanolem o stężeniu objętościowym od 76,9% do 81,4%.
- W przypadku wystąpienia uporczywych plam należy je usunąć miękką szmatką, np. ściereczką do czyszczenia, lekko nawilżoną roztworem łagodnego detergentu, a następnie wyczyścić podanym powyżej środkiem chemicznym.
- Przecierając powierzchnię ściereczką, nie należy używać nadmiernej siły. Może to doprowadzić do porysowania się powierzchni drukarki.
- Nie należy pozostawiać powierzchni drukarki w kontakcie z produktem wykonanym z gumy lub winylu przez dłuższy okres czasu. Może to doprowadzić do pogorszenia się jakości powierzchni lub odejścia lakieru.

Czyszczenie głowicy termicznej

Jeśli wydruk jest zabrudzony lub pojawiają się na nim białe paski, należy wyczyścić głowicę termiczną za pomocą arkusza czyszczącego dołączonego do zestawu.
Operację czyszczenia głowicy wykonuje się za pomocą menu.

Uwaga

Urządzenie jest wyposażone w gilotyny. Podczas czyszczenia głowicy termicznej należy uważać, aby nie dotknąć gilotyn. Dotknięcie gilotyn może spowodować obrażenia.

1 Przestaw przełącznik trybu gotowości / włączenia w położenie włączenia, aby włączyć zasilanie.

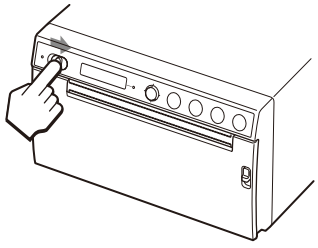

2 Naciśnij dźwignię OPEN w dół, aby otworzyć drzwiczki.

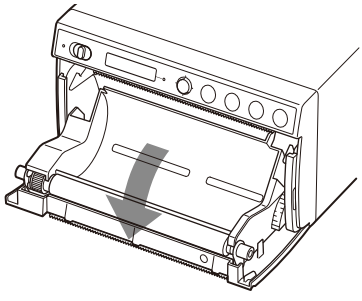

Jeśli papier jest załadowany do kasety na papier, wyjmij go.

Uwaga

Należy uważać, aby powierzchnia papieru nie dotykała innych przedmiotów.
Niezastosowanie się do tego zalecenia może powodować wadliwe wydruki ze względu na zabrudzenie papieru.

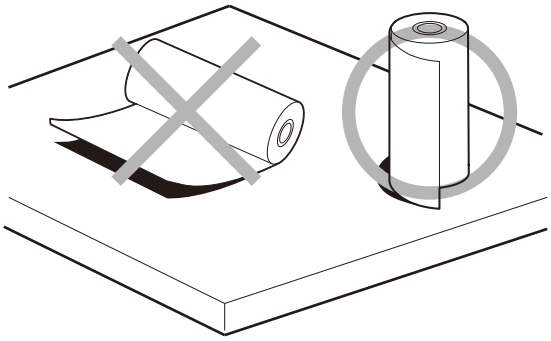

3 Włóż dołączony do zestawu arkusz czyszczący do szczeliny w kasecie na papier.
Włóż arkusz czyszczący tak, aby pasował do szczeliny.

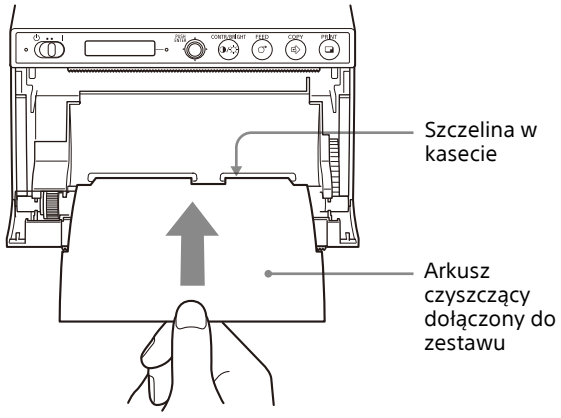

4 Zamknij panel drzwiczek, naciskając go.

5 Naciśnij dźwignię menu.
Zostanie wyświetlona pozycja menu.

6 Wyświetl opcję [CLEAN.TH], przechylając dźwignię menu w górę lub w dół, a następnie ją naciskając.

7 Potwierdź, że wyświetlany jest komunikat [CLEAN:OK], a następnie naciśnij dźwignię menu.
Urządzenie rozpocznie czyszczenie głowicy termicznej.
Na wyświetlaczu LCD pojawi się komunikat [CLEAN:TH].
Czyszczenie jest zakończone, gdy arkusz czyszczący się zatrzyma.

8 Naciśnij dźwignię OPEN w dół, aby otworzyć drzwiczki i wyjąć arkusz czyszczący.

9 Zamknij panel drzwiczek, naciskając go.

Uwaga

Głowicę termiczną należy czyścić tylko wtedy, gdy jest to konieczne. Zbyt częste czyszczenie głowicy termicznej może spowodować nieprawidłowe działanie.

Czyszczenie wałka dociskowego

Gdy powierzchnia wałka dociskowego ulegnie zabrudzeniu, papier nie będzie podawany w sposób płynny, co spowoduje zacięcia papieru i niespójną jakość druku. Przestaw przełącznik trybu gotowości / włączenia w położenie włączenia, aby włączyć zasilanie, a następnie naciśnij przycisk FEED na około sekundę, aby wysunąć trochę więcej papieru z drukarki. Jeśli papier można łatwo wyciągnąć ręką, prawdopodobnie wałek uległ zabrudzeniu.

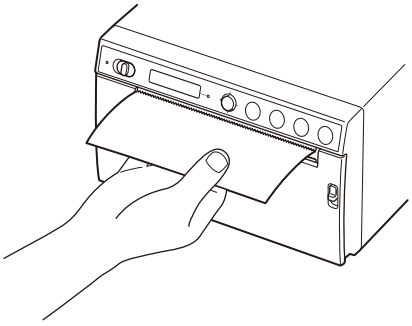

Gdy wałek dociskowy ulegnie zabrudzeniu, należy go wyczyścić miękką ściereczką nawilżoną etanolem o stężeniu objętościowym od 76,9% do 81,4%.

Uwaga

Urządzenie jest wyposażone w gilotyny. Należy uważać, by nie dotknąć gilotyn. Dotknięcie gilotyn może spowodować obrażenia.

1 Przestaw przełącznik trybu gotowości / włączenia w położenie włączenia, aby włączyć zasilanie.

2 Naciśnij dźwignię OPEN w dół, aby otworzyć drzwiczki.
Jeśli papier jest załadowany do kasety na papier, wyjmij go.

Uwaga

Należy uważać, aby powierzchnia papieru nie dotykała innych przedmiotów.
Niezastosowanie się do tego zalecenia może powodować wadliwe wydruki ze względu na zabrudzenie papieru.

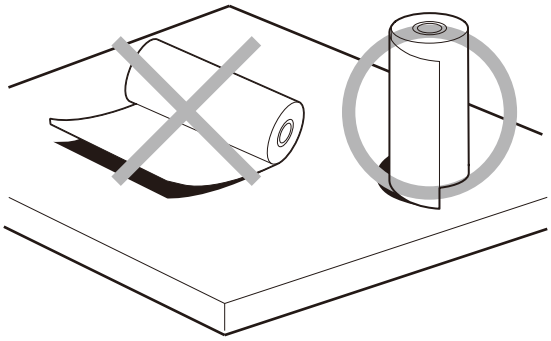

3 Delikatnie wyczyść wałek dociskowy za pomocą miękkiej ściereczki nawilżonej etanolem.

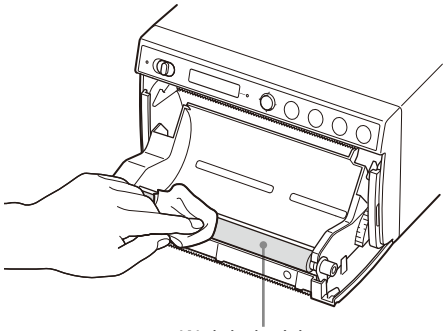

Uwagi

- Gdy powierzchnia wałka dociskowego w pełni wyschnie po wytarciu, obróć wałek dociskowy, aby wyczyścić jego kolejny fragment.
- Nie obracaj wałka dociskowego rękami. Użyj przycisku FEED, aby go obrócić. Naciśnij przycisk FEED, aby automatycznie obrócić wałek dociskowy.

4 Naciśnij przycisk FEED.
Wałek dociskowy obróci się o 120 stopni.

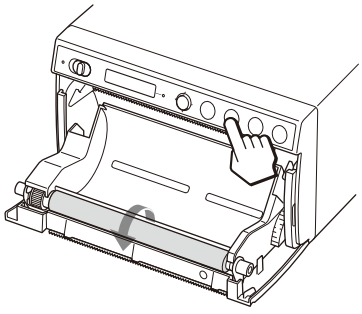

Uwagi

- Należy uważać, aby obracający się wałek dociskowy nie pochwycił palców.
- Czyszczenie należy rozpocząć dopiero po całkowitym zatrzymaniu się wałka dociskowego.

5 Powtarzaj kroki 3 i 4 do momentu, aż wałek dociskowy będzie czysty.

6 Po całkowitym wyschnięciu wałka dociskowego zamknij drzwiczki, naciskając je.

Dane techniczne

Wymagania dotyczące zasilania
od 100 V do 240 V ∿, 50/60 Hz
Prąd wejściowy
od 0,75 A do 0,5 A
Temperatura otoczenia podczas pracy
od 10 °C do 40 °C
Wilgotność otoczenia podczas pracy
od 20% do 80% (bez kondensacji)
Ciśnienie otoczenia podczas pracy
od 700 hPa do 1 060 hPa
Temperatura otoczenia podczas przechowywania i transportu
od –20 °C do +60 °C
Wilgotność otoczenia podczas przechowywania i transportu
od 20% do 90% (bez kondensacji)
Ciśnienie otoczenia podczas przechowywania i transportu
od 700 hPa do 1 060 hPa
Wymiary 154 × 88 × 208 mm (szer./wys./gł.)
Masa 2,0 kg (sama drukarka)
Głowica termiczna
Głowica termiczna o cienkiej folii, 1280 punktów
Rozmiar obrazu
(Standardowy rozmiar wydruku)
100 × 75 mm
Szybkość drukowania
Około 2 s / obraz
(960 × 1280 punktów)
(gdy w pozycji [-SPEED] w menu [CONFIG.] wybrana jest opcja [HI])
Około 3,8 s / obraz
(960 × 1280 punktów)
(gdy w pozycji [-SPEED] w menu [CONFIG.] wybrana jest opcja [LOW])
Złącza wejściowe
VIDEO IN (typ BNC)
Kompozytowe sygnały wideo NTSC lub PAL: napięcie międzyszczytowe 1,0, 75 omów (automatyczny wybór NTSC/PAL)
Interfejsy Złącze OPTION (USB typu A)
Złącze USB: typ C (do odbierania danych)

Złącze REMOTE (minijack stereo)

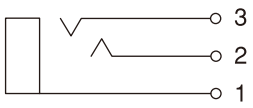

1 GND
2 PRINT SIGNAL (TTL)
Wejściowy sygnał impulsowy LOW powyżej 100 ms inicjuje drukowanie.
3 PRINT BUSY (TTL)
Zmienia się na HIGH podczas drukowania.

Dołączone akcesoria
Arkusz do czyszczenia głowicy termicznej (1)
Dysk CD-ROM (zawierająca instrukcję obsługi w wielu językach, plik Readme i sterownik drukarki) (1)
Przeczytaj zanim rozpoczniesz pracę z drukarką (1)
Lista punktów serwisowych (1)
Papier do druku termicznego UPP-110HG/SET (o wysokim połysku) (1)
Information for Customers in Europe (Informacje dla klientów w Europie) (1)

Akcesoria opcjonalne
Papier do druku termicznego
UPP-110HG (o wysokim połysku)
UPP-110HD (o wysokiej gęstości)
UPP-110S (o wysokiej jakości)
System drukowania bezprzewodowego UPA-WU10[1)]

1) Aby uzyskać informacje na temat dostępności produktu, należy skontaktować się z dystrybutorem firmy Sony.

Konstrukcja i dane techniczne mogą ulec zmianie bez uprzedniego powiadomienia.

Wymagania techniczne w zastosowaniach medycznych

Ochrona przeciwporażeniowa:
Klasa I
Ochrona przed przedostawaniem się wody:
Zwykła

Poziom bezpieczeństwa w obecności łatwopalnych mieszanin gazów anestezjologicznych z powietrzem, tlenem lub podtlenkiem azotu:
Urządzenie nie jest przewidziane do używania w obecności łatwopalnych mieszanin gazów anestezjologicznych z powietrzem, tlenem lub podtlenkiem azotu
Tryb pracy:
Ciągły

Uwagi

- Przed użyciem drukarki należy sprawdzić, czy drukarka pracuje prawidłowo. FIRMA SONY NIE PONOSI ODPOWIEDZIALNOŚCI ZA JAKIEKOLWIEK SZKODY, W TYM M.IN. ODPOWIEDZIALNOŚCI FINANSOWEJ ZA NIEUDANY WYDRUK ZAWARTOŚCI, UTRATĘ DANYCH SPOWODOWANĄ USZKODZENIEM DRUKARKI ALBO NOŚNIKA, POWIĄZANEGO OPROGRAMOWANIA, PAMIĘCI ZEWNĘTRZNEJ LUB INNEGO URZĄDZENIA ZEWNĘTRZNEGO.
- FIRMA SONY NIE PONOSI ODPOWIEDZIALNOŚCI ZA ŻADNE SZKODY, W TYM M.IN. ODPOWIEDZIALNOŚCI FINANSOWEJ ZA OBECNE LUB PRZYSZŁE ZYSKI UTRACONE Z POWODU USTERKI DRUKARKI, ZARÓWNO W TRAKCIE OBOWIĄZYWANIA GWARANCJI, JAK I PO JEJ WYGAŚNIĘCIU, ANI Z ŻADNEGO INNEGO POWODU.
- FIRMA SONY NIE PONOSI ODPOWIEDZIALNOŚCI ZA JAKIEKOLWIEK ROSZCZENIA WNOSZONE PRZEZ UŻYTKOWNIKÓW TEGO URZĄDZENIA LUB OSOBY TRZECIE.
- FIRMA SONY NIE PONOSI ODPOWIEDZIALNOŚCI ZA ZAKOŃCZENIE LUB WYCOFANIE USŁUG ZWIĄZANYCH Z TĄ DRUKARKĄ NA SKUTEK JAKICHKOLWIEK OKOLICZNOŚCI.

Dostarczony papier do druku termicznego (o wysokim połysku) (UPP-110HG/SET) służy do testowania działania urządzenia. Zwracamy uwagę, że w zależności od warunków transportu i przechowywania mogą wystąpić odbarwienia. Aby uzyskać wyniki drukowania zgodne ze specyfikacjami, należy zakupić papier do drukarki (sprzedawany oddzielnie) (strona 16).

Rozwiązywanie problemów

Przed wezwaniem serwisu należy zapoznać się z poniższym opisem potencjalnych problemów i ich rozwiązań. Jeśli nie można rozwiązać problemu, należy skontaktować się z najbliższym autoryzowanym sprzedawcą.

Objawy	**Przyczyny i sposoby rozwiązania problemu**
Na kilku pierwszych wydrukach widać małe kropki.	Właśnie zainstalowano nową rolkę papieru? →Naciśnij przycisk FEED i przytrzymaj go, aby podać około 15 cm – 20 cm papieru, a następnie zwolnij.
Zadanie drukowania nie rozpoczyna się po naciśnięciu przycisku PRINT. Zadanie drukowania nie rozpoczyna się nawet po uruchomieniu z poziomu komputera.	• Papier nie jest podawany. →Czy zasilanie jest włączone? →Czy urządzenie jest prawidłowo podłączone? →Czy rolka papieru jest luźna? →Czy podczas drukowania obrazu wideo wprowadzany jest sygnał wideo obrazu? • Rozlega się alarm. →Czy głowica termiczna uległa przegrzaniu? Głowica termiczna może się przegrzewać, gdy urządzenie drukuje ciemny obraz w sposób ciągły. Poczekaj, aż głowica ostygnie. →Czy papier został załadowany prawidłowo? • Papier jest podawany, ale drukowanie się nie rozpoczyna. →Czy papier został załadowany niewłaściwą stroną skierowaną do góry? (strona 17)
Czarne ramki lub brakujące fragmenty wokół wydruku.	Zmień ustawienie pozycji menu [-SCAN].
Papier ulega zacięciu.	• Naciśnij dźwignię OPEN, aby otworzyć drzwiczki, wyjmij wydruk lub rolkę papieru, a następnie delikatnie pociągnij zakleszczony papier, aby go wyciągnąć z drukarki. • W urządzeniu gromadzi się kondensat? →Jeśli urządzenie zostało przeniesione do ciepłego pomieszczenia z zimnego miejsca, wewnątrz urządzenia może dochodzić do kondensacji. Wyłącz urządzenie i pozostaw je na 1–2 godziny (aż ogrzeje się do temperatury pokojowej), a następnie spróbuj wydrukować ponownie.

Objawy	Przyczyny i sposoby rozwiązania problemu
Wydruki są zabrudzone.	• Czy głowica termiczna jest brudna? →Użyj dołączonego do zestawu arkusza czyszczącego, aby wyczyścić głowicę termiczną. (strona 31) • Czy wałek dociskowy jest zabrudzony? →Wyczyść wałek dociskowy za pomocą miękkiej ściereczki nawilżonej alkoholem etylowym. (strona 32)
Urządzenie przestaje drukować podczas wydruku prawie zupełnie czarnych obrazów, a na wyświetlaczu LCD pojawia się komunikat [COOLING].	W przypadku ciągłego drukowania prawie zupełnie czarnych obrazów obwód zabezpieczający głowicy termicznej może wyłączyć urządzenie, aby zapobiec jej przegrzaniu. Został aktywowany obwód zabezpieczający głowicę termiczną przed przegrzaniem. →Pozostaw urządzenie, aż głowica ostygnie, a komunikat przestanie być wyświetlany.
Białe linie lub małe litery na ekranie nie są drukowane wyraźnie.	Czy podczas drukowania obrazu wideo wybrano opcję [COLR:ON] w pozycji [-COLOR] menu [VIDEO] dla sygnałów wejściowych przekazujących obraz czarno-biały? →Wybierz opcję [COLR:OFF].
Na całym ekranie pojawiają się małe kwadraty.	Czy podczas drukowania obrazu wideo wybrano opcję [COLR:OFF] w pozycji [-COLOR] menu [VIDEO] dla sygnałów wejściowych przekazujących obraz kolorowy? →Wybierz opcję [COLR:ON].
Wydruk jest zbyt jasny lub zbyt ciemny.	• Czy opcja [-PP.TYPE] w menu [CONFIG.] jest ustawiona prawidłowo? • Czy opcja [- GAMMA] w menu [ADJUST] jest ustawiona prawidłowo?
Papier nie jest podawany płynnie.	Czy wałek dociskowy jest zabrudzony? →Wyczyść wałek dociskowy. (strona 32)

Objawy	Przyczyny i sposoby rozwiązania problemu
Drukowanie jest przerywane. Podczas drukowania urządzenie wysuwa kilka centymetrów białego papieru i się zatrzymuje. Nie można drukować. Nie można wykonać operacji FEED. Wyświetlany jest komunikat „EMPTY” pomimo tego, że papier jest załadowany prawidłowo.	Czy światło słoneczne lub światło żarowe o silnym natężeniu promieniowania podczerwonego naświetla wyjście papieru? →Urządzenie jest wyposażone w czujnik światła podczerwonego, który wykrywa papier do drukowania. Z tego powodu wykrywanie papieru może nie działać prawidłowo, gdy światło pada bezpośrednio na wyjście papieru. Nie narażać wyjścia papieru na bezpośrednie działanie światła.

Komunikaty o błędach

Komunikaty pojawiają się na wyświetlaczu LCD w podanych poniżej warunkach. Podejmij działania naprawcze przedstawione obok komunikatów, aby rozwiązać problem.

Komunikaty	Opis i rozwiązanie
DOOR	Panel drzwiczek jest otwarty. →Zamknij panel drzwiczek, tak by został prawidłowo zablokowany.
EMPTY	• Nie załadowano papieru. • Papier został zużyty. →Załaduj papier.
COOLING	Został aktywowany obwód zabezpieczający głowicę termiczną przed przegrzaniem. →Poczekaj, aż komunikat zniknie. Drukowanie zostanie wznowione automatycznie.
LOCK	Jeśli dźwignia menu lub przycisk CONTR/BRIGHT są zablokowane →Aby wykonać operacje w menu, należy wyłączyć zasilanie, a następnie nacisnąć i przytrzymać dźwignię menu i ponownie włączyć zasilanie. Pojawienie się komunikatu „UNLOCK” oznacza zwolnienie blokady.
ERROR	W urządzeniu wystąpił problem techniczny. →Uruchomić ponownie urządzenie. Jeśli komunikat nie zniknie, należy skontaktować się z najbliższym autoryzowanym sprzedawcą.
NO.INPUT	Przycisk PRINT jest naciśnięty, gdy nie jest wprowadzany sygnał wideo. →Podłącz złącze wejściowe VIDEO do urządzenia wideo za pomocą kabla BNC, a następnie naciśnij przycisk PRINT, gdy sygnał wideo będzie wprowadzany.
STOR.ERR	Nie udało się zapisać obrazu z pamięci flash USB podłączonej do złącza USB. • Używany model pamięć flash USB nie ma pojemności mniejszej niż 64 GB. →Użyj pamięci flash USB o pojemności mniejszej niż 64 GB. • Pamięć flash USB nie jest sformatowana w systemie FAT32. →Użyj pamięci flash USB sformatowanej w systemie FAT32. • Włączona jest funkcja ochrony pamięci flash USB przed zapisem. →Wyłącz ochronę przed zapisem. • Pamięć flash USB ma więcej niż jedną partycję, więc urządzenie rozpoznaje ją jako wiele dysków. → Użyj pamięci flash USB z tylko jedną partycją. • Pamięć flash USB ma funkcje zabezpieczeń, takie jak uwierzytelnianie za pomocą odciska palca. →Urządzenie nie rozpoznaje wszystkich funkcji każdej pamięci flash USB. • Pamięć flash USB działa nieprawidłowo. →Użyj nowej pamięci flash USB.
NO.SPACE	W pamięci flash USB nie ma wystarczająco dużo miejsca. →Wymień pamięć flash USB na taką, w której jest wolne miejsce.

Licencja

Z tym urządzeniem dostarczane jest oprogramowanie „FreeRTOS”, „FreeRTOS-Plus-FAT”, „zlib”, „FreeType” oraz „newlib”. Aplikacje te są dostarczane na podstawie umowy licencyjnej z właścicielami praw autorskich. W związku z żądaniami właścicieli praw autorskich do tych aplikacji, mamy obowiązek poinformować Państwa o następujących faktach.

FreeRTOS

FreeRTOS Kernel V11.1.0
Copyright (C) 2021 Amazon.com, Inc. or its affiliates. All Rights Reserved.

SPDX-License-Identifier:MIT

Permission is hereby granted, free of charge, to any person obtaining a copy of this software and associated documentation files (the "Software"), to deal in the Software without restriction, including without limitation the rights to use, copy, modify, merge, publish, distribute, sublicense, and/or sell copies of the Software, and to permit persons to whom the Software is furnished to do so, subject to the following conditions:

The above copyright notice and this permission notice shall be included in all copies or substantial portions of the Software.

THE SOFTWARE IS PROVIDED "AS IS", WITHOUT WARRANTY OF ANY KIND, EXPRESS OR
IMPLIED, INCLUDING BUT NOT LIMITED TO THE WARRANTIES OF MERCHANTABILITY, FITNESS
FOR A PARTICULAR PURPOSE AND NONINFRINGEMENT. IN NO EVENT SHALL THE AUTHORS OR
COPYRIGHT HOLDERS BE LIABLE FOR ANY CLAIM, DAMAGES OR OTHER LIABILITY, WHETHER
IN AN ACTION OF CONTRACT, TORT OR OTHERWISE, ARISING FROM, OUT OF OR IN
CONNECTION WITH THE SOFTWARE OR THE USE OR OTHER DEALINGS IN THE SOFTWARE.

https://www.FreeRTOS.org
https://github.com/FreeRTOS

FreeRTOS-Plus-FAT

FreeRTOS+FAT V2.3.3
Copyright (C) 2021 Amazon.com, Inc. or its affiliates. All Rights Reserved.

Permission is hereby granted, free of charge, to any person obtaining a copy of this software and associated documentation files (the "Software"), to deal in the Software without restriction, including without limitation the rights to use, copy, modify, merge, publish, distribute, sublicense, and/or sell copies of the Software, and to permit persons to whom the Software is furnished to do so, subject to the following conditions:

The above copyright notice and this permission notice shall be included in all copies or substantial portions of the Software.

THE SOFTWARE IS PROVIDED "AS IS", WITHOUT WARRANTY OF ANY KIND, EXPRESS OR
IMPLIED, INCLUDING BUT NOT LIMITED TO THE WARRANTIES OF MERCHANTABILITY, FITNESS
FOR A PARTICULAR PURPOSE AND NONINFRINGEMENT. IN NO EVENT SHALL THE AUTHORS OR
COPYRIGHT HOLDERS BE LIABLE FOR ANY CLAIM, DAMAGES OR OTHER LIABILITY, WHETHER
IN AN ACTION OF CONTRACT, TORT OR OTHERWISE, ARISING FROM, OUT OF OR IN
CONNECTION WITH THE SOFTWARE OR THE USE OR OTHER DEALINGS IN THE SOFTWARE.

https://www.FreeRTOS.org
https://github.com/FreeRTOS

zlib

(C) 1995-2022 Jean-loup Gailly and Mark Adler

This software is provided 'as-is', without any express or implied warranty. In no event will the authors be held liable for any damages arising from the use of this software.

Permission is granted to anyone to use this software for any purpose, including commercial applications, and to alter it and redistribute it freely, subject to the following restrictions:

1. The origin of this software must not be misrepresented; you must not claim that you wrote the original software. If you use this software in a product, an acknowledgment in the product documentation would be appreciated but is not required.
2. Altered source versions must be plainly marked as such, and must not be misrepresented as being the original software.
3. This notice may not be removed or altered from any source distribution.

Jean-loup Gailly Mark Adler
jloup@gzip.org madler@alumni.caltech.edu

If you use the zlib library in a product, we would appreciate *not* receiving lengthy legal documents to sign. The sources are provided for free but without warranty of any kind. The library has been entirely written by Jean-loup Gailly and Mark Adler; it does not include third-party code.

If you redistribute modified sources, we would appreciate that you include in the file ChangeLog history information documenting your changes.

FreeType

FREETYPE LICENSES

The FreeType 2 font engine is copyrighted work and cannot be used legally without a software license. In order to make this project usable to a vast majority of developers, we distribute it under two mutually exclusive open-source licenses.

This means that *you* must choose *one* of the two licenses described below, then obey all its terms and conditions when using FreeType 2 in any of your projects or products.

- The FreeType License, found in the file `docs/FTL.TXT`, which is similar to the original BSD license *with* an advertising clause that forces you to explicitly cite the FreeType project in your product's documentation. All details are in the license file. This license is suited to products which don't use the GNU General Public License.

  Note that this license is compatible to the GNU General Public License version 3, but not version 2.

- The GNU General Public License version 2, found in `docs/GPLv2.TXT` (any later version can be used also), for programs which already use the GPL. Note that the FTL is incompatible with GPLv2 due to its advertisement clause.

The contributed BDF and PCF drivers come with a license similar to that of the X Window System. It is compatible to the above two licenses (see files `src/bdf/README` and `src/pcf/README`). The same holds for the source code files `src/base/fthash.c` and `include/freetype/internal/fthash.h`; they wer part of the BDF driver in earlier FreeType versions.

The gzip module uses the zlib license (see `src/gzip/zlib.h`) which too is compatible to the above two licenses.

The MD5 checksum support (only used for debugging in development builds) is in the public domain.

--- end of LICENSE.TXT ---

newlib

• Red Hat Incorporated
Copyright (c) 1994-2009 Red Hat, Inc. All rights reserved.

This copyrighted material is made available to anyone wishing to use, modify, copy, or redistribute it subject to the terms and conditions of the BSD License. This program is distributed in the hope that it will be useful, but WITHOUT ANY WARRANTY expressed or implied, including the implied warranties of MERCHANTABILITY or FITNESS FOR A PARTICULAR PURPOSE. A copy of this license is available at http://www.opensource.org/licenses. Any Red Hat trademarks that are incorporated in the source code or documentation are not subject to the BSD License and may only be used or replicated with the express permission of Red Hat, Inc.

• University of California, Berkeley
Copyright (c) 1981-2000 The Regents of the University of California.
All rights reserved.

Redistribution and use in source and binary forms, with or without modification, are permitted provided that the following conditions are met:

* Redistributions of source code must retain the above copyright notice, this list of conditions and the following disclaimer.
* Redistributions in binary form must reproduce the above copyright notice, this list of conditions and the following disclaimer in the documentation and/or other materials provided with the distribution.
* Neither the name of the University nor the names of its contributors may be used to endorse or promote products derived from this software without specific prior written permission.

THIS SOFTWARE IS PROVIDED BY THE COPYRIGHT HOLDERS AND CONTRIBUTORS "AS IS" AND ANY EXPRESS OR IMPLIED WARRANTIES, INCLUDING, BUT NOT LIMITED TO, THE IMPLIED WARRANTIES OF MERCHANTABILITY AND FITNESS FOR A PARTICULAR PURPOSE ARE DISCLAIMED.
IN NO EVENT SHALL THE COPYRIGHT OWNER OR CONTRIBUTORS BE LIABLE FOR ANY DIRECT,

INDIRECT, INCIDENTAL, SPECIAL, EXEMPLARY, OR CONSEQUENTIAL DAMAGES (INCLUDING, BUT NOT LIMITED TO, PROCUREMENT OF SUBSTITUTE GOODS OR SERVICES; LOSS OF USE, DATA, OR PROFITS; OR BUSINESS INTERRUPTION) HOWEVER CAUSED AND ON ANY THEORY OF LIABILITY, WHETHER IN CONTRACT, STRICT LIABILITY, OR TORT (INCLUDING NEGLIGENCE OR OTHERWISE) ARISING IN ANY WAY OUT OF THE USE OF THIS SOFTWARE, EVEN IF ADVISED OF THE POSSIBILITY OF SUCH DAMAGE.

• David M. Gay (AT&T 1991, Lucent 1998)

The author of this software is David M. Gay.

Copyright (c) 1991 by AT&T.

Permission to use, copy, modify, and distribute this software for any purpose without fee is hereby granted, provided that this entire notice is included in all copies of any software which is or includes a copy or modification of this software and in all copies of the supporting documentation for such software.

THIS SOFTWARE IS BEING PROVIDED "AS IS", WITHOUT ANY EXPRESS OR IMPLIED WARRANTY. IN PARTICULAR, NEITHER THE AUTHOR NOR AT&T MAKES ANY REPRESENTATION OR WARRANTY OF ANY KIND CONCERNING THE MERCHANTABILITY
OF THIS SOFTWARE OR ITS FITNESS FOR ANY PARTICULAR PURPOSE.

The author of this software is David M. Gay.

Copyright (C) 1998-2001 by Lucent Technologies
All Rights Reserved

Permission to use, copy, modify, and distribute this software and its documentation for any purpose and without fee is hereby granted, provided that the above copyright notice appear in all copies and that both that the copyright notice and this permission notice and warranty disclaimer appear in supporting documentation, and that the name of Lucent or any of its entities not be used in advertising or publicity pertaining to distribution of the software without specific, written prior permission.

LUCENT DISCLAIMS ALL WARRANTIES WITH REGARD TO THIS SOFTWARE, INCLUDING ALL IMPLIED WARRANTIES OF MERCHANTABILITY AND FITNESS. IN NO EVENT SHALL LUCENT OR ANY OF ITS ENTITIES BE LIABLE FOR ANY SPECIAL, INDIRECT OR CONSEQUENTIAL DAMAGES OR ANY DAMAGES WHATSOEVER RESULTING FROM LOSS OF USE, DATA OR PROFITS, WHETHER IN AN ACTION OF CONTRACT, NEGLIGENCE OR OTHER TORTIOUS ACTION, ARISING OUT OF OR IN CONNECTION WITH THE USE OR PERFORMANCE OF THIS SOFTWARE.

• Advanced Micro Devices

Copyright 1989, 1990 Advanced Micro Devices, Inc.

This software is the property of Advanced Micro Devices, Inc (AMD) which specifically grants the user the right to modify, use and distribute this software provided this notice is not removed or altered. All other rights are reserved by AMD.

AMD MAKES NO WARRANTY OF ANY KIND, EXPRESS OR IMPLIED, WITH REGARD TO THIS
SOFTWARE. IN NO EVENT SHALL AMD BE LIABLE FOR INCIDENTAL OR CONSEQUENTIAL
DAMAGES IN CONNECTION WITH OR ARISING FROM THE FURNISHING, PERFORMANCE, OR
USE OF THIS SOFTWARE.

So that all may benefit from your experience, please report any problems or suggestions about this software to the 29K Technical Support Center at 800-29-29-AMD (800-292-9263) in the USA, or 0800-89-1131 in the UK, or 0031-11-1129 in Japan, toll free. The direct dial number is 512-462-4118.

Advanced Micro Devices, Inc.
29K Support Products
Mail Stop 573
5900 E. Ben White Blvd.
Austin, TX 78741
800-292-9263

• Sun Microsystems

Copyright (C) 1993 by Sun Microsystems, Inc. All rights reserved.

Developed at SunPro, a Sun Microsystems, Inc. business.
Permission to use, copy, modify, and distribute this
software is freely granted, provided that this notice is preserved.

• Hewlett Packard

(c) Copyright 1986 HEWLETT-PACKARD COMPANY

To anyone who acknowledges that this file is provided "AS IS"
without any express or implied warranty:
permission to use, copy, modify, and distribute this file
for any purpose is hereby granted without fee, provided that
the above copyright notice and this notice appears in all
copies, and that the name of Hewlett-Packard Company not be
used in advertising or publicity pertaining to distribution
of the software without specific, written prior permission.
Hewlett-Packard Company makes no representations about the
suitability of this software for any purpose.

• Hans-Peter Nilsson

Copyright (C) 2001 Hans-Peter Nilsson

Permission to use, copy, modify, and distribute this software is freely granted, provided that the above copyright notice, this notice and the following disclaimer are preserved with no changes.

THIS SOFTWARE IS PROVIDED ``AS IS'' AND WITHOUT ANY EXPRESS OR IMPLIED WARRANTIES, INCLUDING, WITHOUT LIMITATION, THE IMPLIED WARRANTIES OF MERCHANTABILITY AND FITNESS FOR A PARTICULAR PURPOSE.

• Christopher G. Demetriou

Copyright (c) 2001 Christopher G. Demetriou
All rights reserved.

Redistribution and use in source and binary forms, with or without modification, are permitted provided that the following conditions are met:
1. Redistributions of source code must retain the above copyright notice, this list of conditions and the following disclaimer.
2. Redistributions in binary form must reproduce the above copyright notice, this list of conditions and the following disclaimer in the documentation and/or other materials provided with the distribution.
3. The name of the author may not be used to endorse or promote products derived from this software without specific prior written permission.

THIS SOFTWARE IS PROVIDED BY THE AUTHOR ``AS IS'' AND ANY EXPRESS OR IMPLIED WARRANTIES, INCLUDING, BUT NOT LIMITED TO, THE IMPLIED WARRANTIES
OF MERCHANTABILITY AND FITNESS FOR A PARTICULAR PURPOSE ARE DISCLAIMED.
IN NO EVENT SHALL THE AUTHOR BE LIABLE FOR ANY DIRECT, INDIRECT, INCIDENTAL, SPECIAL, EXEMPLARY, OR CONSEQUENTIAL DAMAGES (INCLUDING, BUT
NOT LIMITED TO, PROCUREMENT OF SUBSTITUTE GOODS OR SERVICES; LOSS OF USE,
DATA, OR PROFITS; OR BUSINESS INTERRUPTION) HOWEVER CAUSED AND ON ANY
THEORY OF LIABILITY, WHETHER IN CONTRACT, STRICT LIABILITY, OR TORT (INCLUDING NEGLIGENCE OR OTHERWISE) ARISING IN ANY WAY OUT OF THE USE OF
THIS SOFTWARE, EVEN IF ADVISED OF THE POSSIBILITY OF SUCH DAMAGE.

• SuperH, Inc.

Copyright 2002 SuperH, Inc. All rights reserved

This software is the property of SuperH, Inc (SuperH) which specifically grants the user the right to modify, use and distribute this software provided this notice is not removed or altered. All other rights are reserved by SuperH.

SUPERH MAKES NO WARRANTY OF ANY KIND, EXPRESS OR IMPLIED, WITH REGARD TO
THIS SOFTWARE. IN NO EVENT SHALL SUPERH BE LIABLE FOR INDIRECT, SPECIAL, INCIDENTAL OR CONSEQUENTIAL DAMAGES IN CONNECTION WITH OR ARISING FROM
THE FURNISHING, PERFORMANCE, OR USE OF THIS SOFTWARE.

So that all may benefit from your experience, please report any problems or suggestions about this software to the SuperH Support Center via e-mail at softwaresupport@superh.com .

SuperH, Inc.
405 River Oaks Parkway
San Jose
CA 95134
USA

• Royal Institute of Technology

Copyright (c) 1999 Kungliga Tekniska Hogskolan
(Royal Institute of Technology, Stockholm, Sweden).
All rights reserved.

Redistribution and use in source and binary forms, with or without modification, are permitted provided that the following conditions are met:

1. Redistributions of source code must retain the above copyright notice, this list of conditions and the following disclaimer.

2. Redistributions in binary form must reproduce the above copyright notice, this list of conditions and the following disclaimer in the documentation and/or other materials provided with the distribution.

3. Neither the name of KTH nor the names of its contributors may be used to endorse or promote products derived from this software without specific prior written permission.

THIS SOFTWARE IS PROVIDED BY KTH AND ITS CONTRIBUTORS ``AS IS'' AND ANY EXPRESS OR IMPLIED WARRANTIES, INCLUDING, BUT NOT LIMITED TO, THE IMPLIED WARRANTIES OF MERCHANTABILITY AND FITNESS FOR A PARTICULAR PURPOSE ARE DISCLAIMED. IN NO EVENT SHALL KTH OR ITS CONTRIBUTORS BE LIABLE FOR ANY DIRECT, INDIRECT, INCIDENTAL, SPECIAL, EXEMPLARY, OR CONSEQUENTIAL DAMAGES (INCLUDING, BUT NOT LIMITED TO, PROCUREMENT OF
SUBSTITUTE GOODS OR SERVICES; LOSS OF USE, DATA, OR PROFITS; OR BUSINESS INTERRUPTION) HOWEVER CAUSED AND ON ANY THEORY OF LIABILITY,
WHETHER IN CONTRACT, STRICT LIABILITY, OR TORT (INCLUDING NEGLIGENCE OR
OTHERWISE) ARISING IN ANY WAY OUT OF THE USE OF THIS SOFTWARE, EVEN IF ADVISED OF THE POSSIBILITY OF SUCH DAMAGE.

• Alexey Zelkin

Copyright (c) 2000, 2001 Alexey Zelkin <phantom@FreeBSD.org>
All rights reserved.

Redistribution and use in source and binary forms, with or without
modification, are permitted provided that the following conditions
are met:
1. Redistributions of source code must retain the above copyright
   notice, this list of conditions and the following disclaimer.
2. Redistributions in binary form must reproduce the above copyright
   notice, this list of conditions and the following disclaimer in the
   documentation and/or other materials provided with the distribution.

THIS SOFTWARE IS PROVIDED BY THE AUTHOR AND CONTRIBUTORS ``AS IS'' AND
ANY EXPRESS OR IMPLIED WARRANTIES, INCLUDING, BUT NOT LIMITED TO, THE
IMPLIED WARRANTIES OF MERCHANTABILITY AND FITNESS FOR A PARTICULAR PURPOSE
ARE DISCLAIMED. IN NO EVENT SHALL THE AUTHOR OR CONTRIBUTORS BE LIABLE
FOR ANY DIRECT, INDIRECT, INCIDENTAL, SPECIAL, EXEMPLARY, OR CONSEQUENTIAL
DAMAGES (INCLUDING, BUT NOT LIMITED TO, PROCUREMENT OF SUBSTITUTE GOODS
OR SERVICES; LOSS OF USE, DATA, OR PROFITS; OR BUSINESS INTERRUPTION)
HOWEVER CAUSED AND ON ANY THEORY OF LIABILITY, WHETHER IN CONTRACT, STRICT
LIABILITY, OR TORT (INCLUDING NEGLIGENCE OR OTHERWISE) ARISING IN ANY WAY
OUT OF THE USE OF THIS SOFTWARE, EVEN IF ADVISED OF THE POSSIBILITY OF
SUCH DAMAGE.

• Andrey A. Chernov

Copyright (C) 1997 by Andrey A. Chernov, Moscow, Russia.
All rights reserved.

Redistribution and use in source and binary forms, with or without
modification, are permitted provided that the following conditions
are met:
1. Redistributions of source code must retain the above copyright
   notice, this list of conditions and the following disclaimer.
2. Redistributions in binary form must reproduce the above copyright
   notice, this list of conditions and the following disclaimer in the
   documentation and/or other materials provided with the distribution.

THIS SOFTWARE IS PROVIDED BY THE AUTHOR ``AS IS'' AND
ANY EXPRESS OR IMPLIED WARRANTIES, INCLUDING, BUT NOT LIMITED TO, THE
IMPLIED WARRANTIES OF MERCHANTABILITY AND FITNESS FOR A PARTICULAR PURPOSE
ARE DISCLAIMED. IN NO EVENT SHALL THE REGENTS OR CONTRIBUTORS BE LIABLE
FOR ANY DIRECT, INDIRECT, INCIDENTAL, SPECIAL, EXEMPLARY, OR CONSEQUENTIAL
DAMAGES (INCLUDING, BUT NOT LIMITED TO, PROCUREMENT OF SUBSTITUTE GOODS
OR SERVICES; LOSS OF USE, DATA, OR PROFITS; OR BUSINESS INTERRUPTION)
HOWEVER CAUSED AND ON ANY THEORY OF LIABILITY, WHETHER IN CONTRACT, STRICT
LIABILITY, OR TORT (INCLUDING NEGLIGENCE OR OTHERWISE) ARISING IN ANY WAY
OUT OF THE USE OF THIS SOFTWARE, EVEN IF ADVISED OF THE POSSIBILITY OF
SUCH DAMAGE.

• FreeBSD

Copyright (c) 1997-2002 FreeBSD Project.
All rights reserved.

Redistribution and use in source and binary forms, with or without
modification, are permitted provided that the following conditions
are met:
1. Redistributions of source code must retain the above copyright
   notice, this list of conditions and the following disclaimer.
2. Redistributions in binary form must reproduce the above copyright
   notice, this list of conditions and the following disclaimer in the
   documentation and/or other materials provided with the distribution.

THIS SOFTWARE IS PROVIDED BY THE AUTHOR AND CONTRIBUTORS ``AS IS'' AND
ANY EXPRESS OR IMPLIED WARRANTIES, INCLUDING, BUT NOT LIMITED TO, THE
IMPLIED WARRANTIES OF MERCHANTABILITY AND FITNESS FOR A PARTICULAR PURPOSE
ARE DISCLAIMED. IN NO EVENT SHALL THE AUTHOR OR CONTRIBUTORS BE LIABLE
FOR ANY DIRECT, INDIRECT, INCIDENTAL, SPECIAL, EXEMPLARY, OR CONSEQUENTIAL
DAMAGES (INCLUDING, BUT NOT LIMITED TO, PROCUREMENT OF SUBSTITUTE GOODS
OR SERVICES; LOSS OF USE, DATA, OR PROFITS; OR BUSINESS INTERRUPTION)
HOWEVER CAUSED AND ON ANY THEORY OF LIABILITY, WHETHER IN CONTRACT, STRICT
LIABILITY, OR TORT (INCLUDING NEGLIGENCE OR OTHERWISE) ARISING IN ANY WAY
OUT OF THE USE OF THIS SOFTWARE, EVEN IF ADVISED OF THE POSSIBILITY OF
SUCH DAMAGE.

• S. L. Moshier

Author: S. L. Moshier.

Copyright (c) 1984,2000 S.L. Moshier

Permission to use, copy, modify, and distribute this software for any
purpose without fee is hereby granted, provided that this entire notice
is included in all copies of any software which is or includes a copy
or modification of this software and in all copies of the supporting
documentation for such software.

THIS SOFTWARE IS BEING PROVIDED "AS IS", WITHOUT ANY EXPRESS OR IMPLIED
WARRANTY. IN PARTICULAR, THE AUTHOR MAKES NO REPRESENTATION
OR WARRANTY OF ANY KIND CONCERNING THE MERCHANTABILITY OF THIS
SOFTWARE OR ITS FITNESS FOR ANY PARTICULAR PURPOSE.

• Citrus Project

Copyright (c)1999 Citrus Project,
All rights reserved.

Redistribution and use in source and binary forms, with or without
modification, are permitted provided that the following conditions
are met:
1. Redistributions of source code must retain the above copyright
   notice, this list of conditions and the following disclaimer.
2. Redistributions in binary form must reproduce the above copyright
   notice, this list of conditions and the following disclaimer in the
   documentation and/or other materials provided with the distribution.

THIS SOFTWARE IS PROVIDED BY THE AUTHOR AND CONTRIBUTORS ``AS IS'' AND
ANY EXPRESS OR IMPLIED WARRANTIES, INCLUDING, BUT NOT LIMITED TO, THE
IMPLIED WARRANTIES OF MERCHANTABILITY AND FITNESS FOR A PARTICULAR PURPOSE
ARE DISCLAIMED. IN NO EVENT SHALL THE AUTHOR OR CONTRIBUTORS BE LIABLE
FOR ANY DIRECT, INDIRECT, INCIDENTAL, SPECIAL, EXEMPLARY, OR CONSEQUENTIAL
DAMAGES (INCLUDING, BUT NOT LIMITED TO, PROCUREMENT OF SUBSTITUTE GOODS
OR SERVICES; LOSS OF USE, DATA, OR PROFITS; OR BUSINESS INTERRUPTION)
HOWEVER CAUSED AND ON ANY THEORY OF LIABILITY, WHETHER IN CONTRACT, STRICT
LIABILITY, OR TORT (INCLUDING NEGLIGENCE OR OTHERWISE) ARISING IN ANY WAY
OUT OF THE USE OF THIS SOFTWARE, EVEN IF ADVISED OF THE POSSIBILITY OF
SUCH DAMAGE.

• Todd C. Miller

Copyright (c) 1998 Todd C. Miller <Todd.Miller@courtesan.com>
All rights reserved.

Redistribution and use in source and binary forms, with or without
modification, are permitted provided that the following conditions
are met:
1. Redistributions of source code must retain the above copyright
   notice, this list of conditions and the following disclaimer.
2. Redistributions in binary form must reproduce the above copyright
   notice, this list of conditions and the following disclaimer in the
   documentation and/or other materials provided with the distribution.
3. The name of the author may not be used to endorse or promote products
   derived from this software without specific prior written permission.

THIS SOFTWARE IS PROVIDED ``AS IS'' AND ANY EXPRESS OR IMPLIED WARRANTIES,
INCLUDING, BUT NOT LIMITED TO, THE IMPLIED WARRANTIES OF MERCHANTABILITY
AND FITNESS FOR A PARTICULAR PURPOSE ARE DISCLAIMED. IN NO EVENT SHALL
THE AUTHOR BE LIABLE FOR ANY DIRECT, INDIRECT, INCIDENTAL, SPECIAL,
EXEMPLARY, OR CONSEQUENTIAL DAMAGES (INCLUDING, BUT NOT LIMITED TO,
PROCUREMENT OF SUBSTITUTE GOODS OR SERVICES; LOSS OF USE, DATA, OR PROFITS;
OR BUSINESS INTERRUPTION) HOWEVER CAUSED AND ON ANY THEORY OF LIABILITY,
WHETHER IN CONTRACT, STRICT LIABILITY, OR TORT (INCLUDING NEGLIGENCE OR
OTHERWISE) ARISING IN ANY WAY OUT OF THE USE OF THIS SOFTWARE, EVEN IF
ADVISED OF THE POSSIBILITY OF SUCH DAMAGE.

• DJ Delorie (i386 / arm)
Copyright (C) 1991 DJ Delorie
All rights reserved.

Redistribution, modification, and use in source and binary forms is permitted
provided that the above copyright notice and following paragraph are
duplicated in all such forms.

This file is distributed WITHOUT ANY WARRANTY; without even the implied
warranty of MERCHANTABILITY or FITNESS FOR A PARTICULAR PURPOSE.

• Mike Barcroft

Copyright (c) 2001 Mike Barcroft <mike@FreeBSD.org>
All rights reserved.

Redistribution and use in source and binary forms, with or without
modification, are permitted provided that the following conditions
are met:
1. Redistributions of source code must retain the above copyright
   notice, this list of conditions and the following disclaimer.
2. Redistributions in binary form must reproduce the above copyright
   notice, this list of conditions and the following disclaimer in the
   documentation and/or other materials provided with the distribution.

THIS SOFTWARE IS PROVIDED BY THE AUTHOR AND CONTRIBUTORS ``AS IS'' AND
ANY EXPRESS OR IMPLIED WARRANTIES, INCLUDING, BUT NOT LIMITED TO, THE
IMPLIED WARRANTIES OF MERCHANTABILITY AND FITNESS FOR A PARTICULAR PURPOSE

ARE DISCLAIMED. IN NO EVENT SHALL THE AUTHOR OR CONTRIBUTORS BE LIABLE
FOR ANY DIRECT, INDIRECT, INCIDENTAL, SPECIAL, EXEMPLARY, OR CONSEQUENTIAL
DAMAGES (INCLUDING, BUT NOT LIMITED TO, PROCUREMENT OF SUBSTITUTE GOODS
OR SERVICES; LOSS OF USE, DATA, OR PROFITS; OR BUSINESS INTERRUPTION)
HOWEVER CAUSED AND ON ANY THEORY OF LIABILITY, WHETHER IN CONTRACT, STRICT
LIABILITY, OR TORT (INCLUDING NEGLIGENCE OR OTHERWISE) ARISING IN ANY WAY
OUT OF THE USE OF THIS SOFTWARE, EVEN IF ADVISED OF THE POSSIBILITY OF
SUCH DAMAGE.

• Arm Ltd

Copyright (c) 2009-2018 Arm Ltd
All rights reserved.

Redistribution and use in source and binary forms, with or without
modification, are permitted provided that the following conditions
are met:
1. Redistributions of source code must retain the above copyright
   notice, this list of conditions and the following disclaimer.
2. Redistributions in binary form must reproduce the above copyright
   notice, this list of conditions and the following disclaimer in the
   documentation and/or other materials provided with the distribution.
3. The name of the company may not be used to endorse or promote
   products derived from this software without specific prior written
   permission.

• Ed Schouten - Free BSD

Copyright (c) 2008 Ed Schouten <ed@FreeBSD.org>
All rights reserved.

Redistribution and use in source and binary forms, with or without
modification, are permitted provided that the following conditions
are met:
1. Redistributions of source code must retain the above copyright
   notice, this list of conditions and the following disclaimer.
2. Redistributions in binary form must reproduce the above copyright
   notice, this list of conditions and the following disclaimer in the
   documentation and/or other materials provided with the distribution.

THIS SOFTWARE IS PROVIDED BY THE AUTHOR AND CONTRIBUTORS ``AS IS'' AND
ANY EXPRESS OR IMPLIED WARRANTIES, INCLUDING, BUT NOT LIMITED TO, THE
IMPLIED WARRANTIES OF MERCHANTABILITY AND FITNESS FOR A PARTICULAR PURPOSE
ARE DISCLAIMED. IN NO EVENT SHALL THE AUTHOR OR CONTRIBUTORS BE LIABLE
FOR ANY DIRECT, INDIRECT, INCIDENTAL, SPECIAL, EXEMPLARY, OR CONSEQUENTIAL
DAMAGES (INCLUDING, BUT NOT LIMITED TO, PROCUREMENT OF SUBSTITUTE GOODS
OR SERVICES; LOSS OF USE, DATA, OR PROFITS; OR BUSINESS INTERRUPTION)
HOWEVER CAUSED AND ON ANY THEORY OF LIABILITY, WHETHER IN CONTRACT, STRICT
LIABILITY, OR TORT (INCLUDING NEGLIGENCE OR OTHERWISE) ARISING IN ANY WAY
OUT OF THE USE OF THIS SOFTWARE, EVEN IF ADVISED OF THE POSSIBILITY OF
SUCH DAMAGE.

• Andrew Turner (arm-* targets)

Copyright (c) 2013 Andrew Turner <andrew@FreeBSD.ORG>
All rights reserved.

Redistribution and use in source and binary forms, with or without
modification, are permitted provided that the following conditions
are met:
1. Redistributions of source code must retain the above copyright
   notice, this list of conditions and the following disclaimer.
2. Redistributions in binary form must reproduce the above copyright
   notice, this list of conditions and the following disclaimer in the
   documentation and/or other materials provided with the distribution.

THIS SOFTWARE IS PROVIDED BY THE AUTHOR AND CONTRIBUTORS ``AS IS'' AND
ANY EXPRESS OR IMPLIED WARRANTIES, INCLUDING, BUT NOT LIMITED TO, THE
IMPLIED WARRANTIES OF MERCHANTABILITY AND FITNESS FOR A PARTICULAR PURPOSE
ARE DISCLAIMED. IN NO EVENT SHALL THE AUTHOR OR CONTRIBUTORS BE LIABLE
FOR ANY DIRECT, INDIRECT, INCIDENTAL, SPECIAL, EXEMPLARY, OR CONSEQUENTIAL
DAMAGES (INCLUDING, BUT NOT LIMITED TO, PROCUREMENT OF SUBSTITUTE GOODS
OR SERVICES; LOSS OF USE, DATA, OR PROFITS; OR BUSINESS INTERRUPTION)
HOWEVER CAUSED AND ON ANY THEORY OF LIABILITY, WHETHER IN CONTRACT, STRICT
LIABILITY, OR TORT (INCLUDING NEGLIGENCE OR OTHERWISE) ARISING IN ANY WAY
OUT OF THE USE OF THIS SOFTWARE, EVEN IF ADVISED OF THE POSSIBILITY OF
SUCH DAMAGE.

• BSD-2-Clause-FreeBSD David Schultz (arm-* targets)

SPDX-License-Identifier: BSD-2-Clause-FreeBSD

Copyright (c) 2004-2011 David Schultz <das@FreeBSD.ORG>
All rights reserved.

Redistribution and use in source and binary forms, with or without
modification, are permitted provided that the following conditions
are met:
1. Redistributions of source code must retain the above copyright
   notice, this list of conditions and the following disclaimer.
2. Redistributions in binary form must reproduce the above copyright
   notice, this list of conditions and the following disclaimer in the
   documentation and/or other materials provided with the distribution.

THIS SOFTWARE IS PROVIDED BY THE AUTHOR AND CONTRIBUTORS ``AS IS'' AND
ANY EXPRESS OR IMPLIED WARRANTIES, INCLUDING, BUT NOT LIMITED TO, THE
IMPLIED WARRANTIES OF MERCHANTABILITY AND FITNESS FOR A PARTICULAR PURPOSE
ARE DISCLAIMED. IN NO EVENT SHALL THE AUTHOR OR CONTRIBUTORS BE LIABLE
FOR ANY DIRECT, INDIRECT, INCIDENTAL, SPECIAL, EXEMPLARY, OR CONSEQUENTIAL
DAMAGES (INCLUDING, BUT NOT LIMITED TO, PROCUREMENT OF SUBSTITUTE GOODS
OR SERVICES; LOSS OF USE, DATA, OR PROFITS; OR BUSINESS INTERRUPTION)
HOWEVER CAUSED AND ON ANY THEORY OF LIABILITY, WHETHER IN CONTRACT, STRICT
LIABILITY, OR TORT (INCLUDING NEGLIGENCE OR OTHERWISE) ARISING IN ANY WAY
OUT OF THE USE OF THIS SOFTWARE, EVEN IF ADVISED OF THE POSSIBILITY OF
SUCH DAMAGE.

• ARM Ltd (1)
Copyright (c) 2008-2015 ARM Ltd
All rights reserved.

Redistribution and use in source and binary forms, with or without
modification, are permitted provided that the following conditions
are met:
1. Redistributions of source code must retain the above copyright
   notice, this list of conditions and the following disclaimer.
2. Redistributions in binary form must reproduce the above copyright
   notice, this list of conditions and the following disclaimer in the
   documentation and/or other materials provided with the distribution.
3. The name of the company may not be used to endorse or promote
   products derived from this software without specific prior written
   permission.

THIS SOFTWARE IS PROVIDED BY ARM LTD ``AS IS'' AND ANY EXPRESS OR IMPLIED
WARRANTIES, INCLUDING, BUT NOT LIMITED TO, THE IMPLIED WARRANTIES OF
MERCHANTABILITY AND FITNESS FOR A PARTICULAR PURPOSE ARE DISCLAIMED.
IN NO EVENT SHALL ARM LTD BE LIABLE FOR ANY DIRECT, INDIRECT, INCIDENTAL,
SPECIAL, EXEMPLARY, OR CONSEQUENTIAL DAMAGES (INCLUDING, BUT NOT LIMITED
TO, PROCUREMENT OF SUBSTITUTE GOODS OR SERVICES; LOSS OF USE, DATA, OR
PROFITS; OR BUSINESS INTERRUPTION) HOWEVER CAUSED AND ON ANY THEORY OF
LIABILITY, WHETHER IN CONTRACT, STRICT LIABILITY, OR TORT (INCLUDING
NEGLIGENCE OR OTHERWISE) ARISING IN ANY WAY OUT OF THE USE OF THIS
SOFTWARE, EVEN IF ADVISED OF THE POSSIBILITY OF SUCH DAMAGE.

• ARM Ltd (2)
Copyright (c) 2012-2014 ARM Ltd
All rights reserved.

Redistribution and use in source and binary forms, with or without
modification, are permitted provided that the following conditions
are met:
1. Redistributions of source code must retain the above copyright
   notice, this list of conditions and the following disclaimer.
2. Redistributions in binary form must reproduce the above copyright
   notice, this list of conditions and the following disclaimer in the
   documentation and/or other materials provided with the distribution.
3. The name of the company may not be used to endorse or promote
   products derived from this software without specific prior written
   permission.

THIS SOFTWARE IS PROVIDED BY ARM LTD ``AS IS'' AND ANY EXPRESS OR IMPLIED
WARRANTIES, INCLUDING, BUT NOT LIMITED TO, THE IMPLIED WARRANTIES OF
MERCHANTABILITY AND FITNESS FOR A PARTICULAR PURPOSE ARE DISCLAIMED.
IN NO EVENT SHALL ARM LTD BE LIABLE FOR ANY DIRECT, INDIRECT, INCIDENTAL,
SPECIAL, EXEMPLARY, OR CONSEQUENTIAL DAMAGES (INCLUDING, BUT NOT LIMITED
TO, PROCUREMENT OF SUBSTITUTE GOODS OR SERVICES; LOSS OF USE, DATA, OR
PROFITS; OR BUSINESS INTERRUPTION) HOWEVER CAUSED AND ON ANY THEORY OF
LIABILITY, WHETHER IN CONTRACT, STRICT LIABILITY, OR TORT (INCLUDING
NEGLIGENCE OR OTHERWISE) ARISING IN ANY WAY OUT OF THE USE OF THIS
SOFTWARE, EVEN IF ADVISED OF THE POSSIBILITY OF SUCH DAMAGE.

• ARM Ltd (3)
Optimized strstr function.
Copyright (c) 2018 Arm Ltd. All rights reserved.
SPDX-License-Identifier: BSD-3-Clause
Redistribution and use in source and binary forms, with or without
modification, are permitted provided that the following conditions
are met:
1. Redistributions of source code must retain the above copyright
   notice, this list of conditions and the following disclaimer.
2. Redistributions in binary form must reproduce the above copyright
   notice, this list of conditions and the following disclaimer in the
   documentation and/or other materials provided with the distribution.

3. The name of the company may not be used to endorse or promote
products derived from this software without specific prior written
permission.
THIS SOFTWARE IS PROVIDED BY ARM LTD ``AS IS'' AND ANY EXPRESS OR IMPLIED
WARRANTIES, INCLUDING, BUT NOT LIMITED TO, THE IMPLIED WARRANTIES OF
MERCHANTABILITY AND FITNESS FOR A PARTICULAR PURPOSE ARE DISCLAIMED.
IN NO EVENT SHALL ARM LTD BE LIABLE FOR ANY DIRECT, INDIRECT, INCIDENTAL,
SPECIAL, EXEMPLARY, OR CONSEQUENTIAL DAMAGES (INCLUDING, BUT NOT LIMITED
TO, PROCUREMENT OF SUBSTITUTE GOODS OR SERVICES; LOSS OF USE, DATA, OR
PROFITS; OR BUSINESS INTERRUPTION) HOWEVER CAUSED AND ON ANY THEORY OF
LIABILITY, WHETHER IN CONTRACT, STRICT LIABILITY, OR TORT (INCLUDING
NEGLIGENCE OR OTHERWISE) ARISING IN ANY WAY OUT OF THE USE OF THIS
SOFTWARE, EVEN IF ADVISED OF THE POSSIBILITY OF SUCH DAMAGE.

• ARM Ltd (4)
Copyright (c) 2015 ARM Ltd.
All rights reserved.
Redistribution and use in source and binary forms, with or without
modification, are permitted provided that the following conditions are met:
* Redistributions of source code must retain the above copyright
notice, this list of conditions and the following disclaimer.
* Redistributions in binary form must reproduce the above copyright
notice, this list of conditions and the following disclaimer in the
documentation and/or other materials provided with the distribution.
* Neither the name of the Linaro nor the
names of its contributors may be used to endorse or promote products
derived from this software without specific prior written permission.
THIS SOFTWARE IS PROVIDED BY THE COPYRIGHT HOLDERS AND CONTRIBUTORS
"AS IS" AND ANY EXPRESS OR IMPLIED WARRANTIES, INCLUDING, BUT NOT
LIMITED TO, THE IMPLIED WARRANTIES OF MERCHANTABILITY AND FITNESS FOR
A PARTICULAR PURPOSE ARE DISCLAIMED. IN NO EVENT SHALL THE COPYRIGHT
HOLDER OR CONTRIBUTORS BE LIABLE FOR ANY DIRECT, INDIRECT, INCIDENTAL,
SPECIAL, EXEMPLARY, OR CONSEQUENTIAL DAMAGES (INCLUDING, BUT NOT
LIMITED TO, PROCUREMENT OF SUBSTITUTE GOODS OR SERVICES; LOSS OF USE,
DATA, OR PROFITS; OR BUSINESS INTERRUPTION) HOWEVER CAUSED AND ON ANY
THEORY OF LIABILITY, WHETHER IN CONTRACT, STRICT LIABILITY, OR TORT
(INCLUDING NEGLIGENCE OR OTHERWISE) ARISING IN ANY WAY OUT OF THE USE
OF THIS SOFTWARE, EVEN IF ADVISED OF THE POSSIBILITY OF SUCH DAMAGE.

• The Regents of the University of California (1)
Copyright (c) 1990 The Regents of the University of California.
All rights reserved.

Redistribution and use in source and binary forms are permitted
provided that the above copyright notice and this paragraph are
duplicated in all such forms and that any documentation,
and/or other materials related to such
distribution and use acknowledge that the software was developed
by the University of California, Berkeley. The name of the
University may not be used to endorse or promote products derived
from this software without specific prior written permission.
THIS SOFTWARE IS PROVIDED ``AS IS'' AND WITHOUT ANY EXPRESS OR
IMPLIED WARRANTIES, INCLUDING, WITHOUT LIMITATION, THE IMPLIED
WARRANTIES OF MERCHANTABILITY AND FITNESS FOR A PARTICULAR PURPOSE.

• The Regents of the University of California (2)
Copyright (c) 1990, 2007 The Regents of the University of California.
All rights reserved.

Redistribution and use in source and binary forms are permitted
provided that the above copyright notice and this paragraph are
duplicated in all such forms and that any documentation,
and/or other materials related to such
distribution and use acknowledge that the software was developed
by the University of California, Berkeley. The name of the
University may not be used to endorse or promote products derived
from this software without specific prior written permission.
THIS SOFTWARE IS PROVIDED ``AS IS'' AND WITHOUT ANY EXPRESS OR
IMPLIED WARRANTIES, INCLUDING, WITHOUT LIMITATION, THE IMPLIED
WARRANTIES OF MERCHANTABILITY AND FITNESS FOR A PARTICULAR PURPOSE.

• The Regents of the University of California (3)
Copyright (c) 1990 The Regents of the University of California.
All rights reserved.

Redistribution and use in source and binary forms, with or without
modification, are permitted provided that the following conditions
are met:
1. Redistributions of source code must retain the above copyright
notice, this list of conditions and the following disclaimer.
2. Redistributions in binary form must reproduce the above copyright
notice, this list of conditions and the following disclaimer in the
documentation and/or other materials provided with the distribution.
3. Neither the name of the University nor the names of its contributors
may be used to endorse or promote products derived from this software
without specific prior written permission.

THIS SOFTWARE IS PROVIDED BY THE REGENTS AND CONTRIBUTORS ``AS IS'' AND
ANY EXPRESS OR IMPLIED WARRANTIES, INCLUDING, BUT NOT LIMITED TO, THE
IMPLIED WARRANTIES OF MERCHANTABILITY AND FITNESS FOR A PARTICULAR PURPOSE
ARE DISCLAIMED. IN NO EVENT SHALL THE REGENTS OR CONTRIBUTORS BE LIABLE
FOR ANY DIRECT, INDIRECT, INCIDENTAL, SPECIAL, EXEMPLARY, OR CONSEQUENTIAL
DAMAGES (INCLUDING, BUT NOT LIMITED TO, PROCUREMENT OF SUBSTITUTE GOODS
OR SERVICES; LOSS OF USE, DATA, OR PROFITS; OR BUSINESS INTERRUPTION)
HOWEVER CAUSED AND ON ANY THEORY OF LIABILITY, WHETHER IN CONTRACT, STRICT
LIABILITY, OR TORT (INCLUDING NEGLIGENCE OR OTHERWISE) ARISING IN ANY WAY
OUT OF THE USE OF THIS SOFTWARE, EVEN IF ADVISED OF THE POSSIBILITY OF
SUCH DAMAGE.

• The Regents of the University of California (4)
Copyright (c) 1987, 2000 Regents of the University of California.
All rights reserved.

Redistribution and use in source and binary forms are permitted
provided that: (1) source distributions retain this entire copyright
notice and comment, and (2) distributions including binaries display
the following acknowledgement: ``This product includes software
developed by the University of California, Berkeley and its contributors''
in the documentation or other materials provided with the distribution.
Neither the name of the University nor the names of its
contributors may be used to endorse or promote products derived
from this software without specific prior written permission.
THIS SOFTWARE IS PROVIDED ``AS IS'' AND WITHOUT ANY EXPRESS OR
IMPLIED WARRANTIES, INCLUDING, WITHOUT LIMITATION, THE IMPLIED
WARRANTIES OF MERCHANTABILITY AND FITNESS FOR A PARTICULAR PURPOSE.

• The Regents of the University of California (5)
Copyright (c) 1992, 1993
The Regents of the University of California. All rights reserved.

Redistribution and use in source and binary forms, with or without
modification, are permitted provided that the following conditions
are met:
1. Redistributions of source code must retain the above copyright
notice, this list of conditions and the following disclaimer.
2. Redistributions in binary form must reproduce the above copyright
notice, this list of conditions and the following disclaimer in the
documentation and/or other materials provided with the distribution.
3. Neither the name of the University nor the names of its contributors
may be used to endorse or promote products derived from this software
without specific prior written permission.

THIS SOFTWARE IS PROVIDED BY THE REGENTS AND CONTRIBUTORS ``AS IS'' AND
ANY EXPRESS OR IMPLIED WARRANTIES, INCLUDING, BUT NOT LIMITED TO, THE
IMPLIED WARRANTIES OF MERCHANTABILITY AND FITNESS FOR A PARTICULAR PURPOSE
ARE DISCLAIMED. IN NO EVENT SHALL THE REGENTS OR CONTRIBUTORS BE LIABLE
FOR ANY DIRECT, INDIRECT, INCIDENTAL, SPECIAL, EXEMPLARY, OR CONSEQUENTIAL
DAMAGES (INCLUDING, BUT NOT LIMITED TO, PROCUREMENT OF SUBSTITUTE GOODS
OR SERVICES; LOSS OF USE, DATA, OR PROFITS; OR BUSINESS INTERRUPTION)
HOWEVER CAUSED AND ON ANY THEORY OF LIABILITY, WHETHER IN CONTRACT, STRICT
LIABILITY, OR TORT (INCLUDING NEGLIGENCE OR OTHERWISE) ARISING IN ANY WAY
OUT OF THE USE OF THIS SOFTWARE, EVEN IF ADVISED OF THE POSSIBILITY OF
SUCH DAMAGE.

EU: Sony Europe B.V.
Da Vincilaan 7-D1, 1930 Zaventem, Belgium
UK: Sony Europe B.V.
The Heights, Brooklands, Weybridge,
Surrey KT13 0XW, United Kingdom
CH: Sony Europe B.V., Hoofddorp,
Schlieren/Switzerland Branch
Wiesenstrasse 5, 8952 Schlieren, Switzerland

EC REP
Sony Belgium, bijkantoor van
Sony Europe B.V.
Da Vincilaan 7-D1, 1930 Zaventem,
Belgium

Sony Corporation
1-7-1 Konan Minato-ku Tokyo,
108-0075 Japan

5-056-874-**81** (1)
2025-07

Impressora gráfica híbrida

Manual de instruções

Antes de utilizar a unidade, leia atentamente este manual e mantenha-o para referência futura.

UP-X899MD

© 2025 Sony Corporation

Índice

Primeiros passos

Visão geral 12
Localização e função e de peças e controlos 13
Painel frontal 13
Painel traseiro 14

Preparação

Ligar a um computador 15
Instalar o controlador da impressora no computador 16
Ligar ao UPA-WU10 16
Papel 17
Papel que pode ser utilizado 17
Carregar papel 18

Funcionamento

Iniciar uma tarefa de impressão 20
Imprimir a partir do equipamento de vídeo 20
Imprimir a partir do computador 21
Cortar o papel impresso 22
Cancelar uma tarefa de impressão 22
Fazer cópias da última impressão 22
Alimentar papel 22
Ajustar o contraste e a luminosidade 23
Ajustes e definições utilizando o menu 24
Estrutura do menu 24
Lista de menu 25
Operações básicas do menu 27
Imprimir a lista de definições 29
Armazenar imagens numa unidade flash USB 29

Outros

Manutenção do desempenho da unidade 31
Segurança 31
Instalação 31
Notas sobre o transporte da unidade 31
Acerca da condensação 31
Acerca das peças consumíveis 31
Utilização com bisturis eletrocirúrgicos e dispositivos semelhantes 32
Limpar a estrutura 32
Limpar a cabeça térmica 32
Limpar o rolo de impressão 33
Especificações 35
Resolução de problemas 36
Mensagens de erro 37
Licença 38

Indicações de utilização/Utilização prevista

A impressora Sony UP-X899MD é uma impressora digital compacta a preto e branco, para utilização em ambiente médico. Foi criada para ser ligada a sistemas de imagens médicas, tais como arcos em C móveis, ultrassons, laboratório de cateterização cardíaca e outros sistemas de imagens médicas compatíveis. A impressora produz impressões de imagens fixas captadas por estes sistemas para a ficha do paciente ou para referências.

Informações regulamentares relevantes no âmbito do Regulamento europeu dos dispositivos médicos 2017/745 conforme alterado (MDR)

A impressora destina-se a produzir impressões de imagens fixas captadas por sistemas de imagens médicas para análise e para apoiar decisões clínicas.

Notas

- As imagens de saída desta unidade não podem ser utilizadas para diagnósticos.
- Esta unidade destina-se a profissionais médicos.
- Esta unidade destina-se a utilização em ambientes médicos, tais como clínicas, salas de exames e blocos operatórios.

Contraindicações

Não existem situações específicas conhecidas que contraindiquem a utilização deste dispositivo.

População de pacientes

A população de pacientes não está sujeita a restrições.

Aviso

Para evitar o perigo de incêndio ou choque elétrico, não exponha a unidade nem a chuva nem a humidade.

Para evitar choques elétricos, não abra a caixa. Os serviços de assistência só devem ser prestados por técnicos qualificados.

Não é permitida qualquer modificação neste equipamento.

Aviso

Para evitar o risco de descarga elétrica, este equipamento deve ser ligado apenas a uma fonte de alimentação com ligação à terra de proteção.

Aviso

Para desligar a alimentação principal, desligue a ficha de alimentação.
Ao instalar a unidade, monte na cablagem fixa um dispositivo de fácil acesso para desligar, ou ligue a ficha de alimentação a uma tomada de fácil acesso junto da unidade.
Não posicione o equipamento médico elétrico num local onde seja difícil desligar a ficha de alimentação.
Se ocorrer uma avaria durante o funcionamento da unidade, desligue a alimentação usando o dispositivo para desligar ou desligue a ficha de alimentação.

Símbolo nos produtos



Consulte o manual de instruções
Siga as indicações no manual de instruções para as peças na unidade em que este símbolo é apresentado.



Este símbolo indica o fabricante e está colocado ao lado do nome e endereço do fabricante.



Este símbolo indica o Importador e aparece junto ao nome e endereço da sede social do Importador.



Este símbolo indica o representante da Comunidade Europeia e aparece junto ao nome e endereço do representante da Comunidade Europeia.



Este símbolo indica a Pessoa Responsável no Reino Unido e aparece junto ao nome e endereço da Pessoa Responsável no Reino Unido.



Este símbolo indica o representante suíço autorizado e aparece junto ao nome e endereço do representante suíço autorizado.



Este símbolo indica o dispositivo médico na Comunidade Europeia.



Este símbolo indica a data de fabrico.



Este símbolo indica o número de série.



Este símbolo indica o Identificador Único do Dispositivo (UDI) e aparece junto da representação de código de barras da Identificação Única do Dispositivo.



Este símbolo indica o terminal equipotencial que traz as várias partes de um sistema para o mesmo potencial.



Temperatura de armazenamento e transporte
Este símbolo indica o intervalo de temperatura aceitável para ambientes de armazenamento e transporte.



Humidade de armazenamento e transporte
Este símbolo indica o intervalo de humidade aceitável para ambientes de armazenamento e transporte.



Pressão de armazenamento e transporte
Este símbolo indica o intervalo de pressão atmosférica aceitável para ambientes de armazenamento e transporte.



Este símbolo indica arestas afiadas.

Para acessórios



Este símbolo indica o código de lote.



Este símbolo indica "Não reutilizar".

Para clientes na Europa

Qualquer incidente grave que tenha ocorrido em relação com o dispositivo deve ser comunicado ao fabricante e às autoridades competentes do estado-membro onde se encontra o utilizador e/ou paciente.

Avisos e precauções importantes para utilização em ambientes hospitalares

1. Todos os equipamentos ligados a este aparelho têm de estar certificados de acordo com as normas IEC 60601-1, IEC 60950-1, IEC 62368-1, IEC 60065 ou outras normas IEC/ISO aplicáveis aos equipamentos.

2. Além disso, o sistema em geral deve cumprir as normas IEC 60601-1. Todos os equipamentos periféricos ligados às secções de entrada/saída da unidade compõem o sistema de utilização médica e, por isso, o utilizador é responsável pela conformidade do sistema com as normas IEC 60601-1. Em caso de dúvida, contacte os funcionários de assistência qualificados da Sony.

3. A corrente de fuga pode aumentar quando ligado a outro equipamento.

4. Para todos os equipamentos periféricos ligados a este aparelho que funcionam em fontes de alimentação comerciais e não cumprem as normas IEC 60601-1, incorpore um transformador de isolamento em conformidade com as normas IEC 60601-1 e ligue a fonte de alimentação comercial através do transformador.

5. Este aparelho gera, utiliza e pode emitir energia de radiofrequências. Se não estiver instalado e não for utilizado de acordo com o manual de instruções, pode provocar interferências nos outros equipamentos. Se o aparelho causar interferências (que podem ser determinadas, desligando o cabo do aparelho), tente o seguinte:
   – Afaste o aparelho do equipamento suscetível.
   – Ligue o aparelho e o equipamento suscetível a circuitos de ligação diferentes.
   Para mais informações, consulte funcionários de assistência qualificados da Sony.
   (Norma aplicável: IEC 60601-1-2)

Avisos importantes relativos a CEM (corrente electromagnética) na utilização em ambientes do foro médico

- O produto UP-X899MD requer precauções especiais relativas a CEM e necessita de uma instalação e entrada em serviço de acordo com a informação relativa a CEM disponibilizada no manual de instruções.
- O produto UP-X899MD está destinado a ser utilizado num ambiente de cuidados de saúde profissionais.
- Os equipamentos de comunicação por RF tanto portáteis como móveis, tais como, telefones celulares podem afectar o produto UP-X899MD.

Aviso

- O equipamento de comunicações RF portátil deve ser utilizado a mais de 30 cm de qualquer parte do UP-X899MD. Caso contrário, pode resultar na degradação do desempenho deste equipamento.
- Se o produto UP-X899MD for utilizado junto a ou empilhado sob ou sobre outro equipamento, deve ser verificado para assegurar o funcionamento normal na configuração em que for utilizado.
- A utilização de cabos e acessórios que não os especificados, exceptuando peças de substituição vendidas pela Sony Corporation, pode resultar no aumento de emissões ou decréscimo de imunidade do produto UP-X899MD.

<table>
<tr><th colspan="3">Notas orientadoras e declaração do fabricante – emissões electromagnéticas</th></tr>
<tr><td colspan="3">O produto UP-X899MD está destinado a ser utilizado no ambiente electromagnético especificado abaixo. O cliente ou o utilizador do produto UP-X899MD deve garantir que este é utilizado nesse ambiente.</td></tr>
<tr><td>Teste de emissão</td><td>Conformidade</td><td>Ambiente electromagnético – notas orientadoras</td></tr>
<tr><td>Emissões de RF

CISPR 11</td><td>Grupo 1</td><td>O produto UP-X899MD utiliza energia de RF somente para o seu funcionamento interno. Por conseguinte, as emissões de RF são muito baixas e não são passíveis de causar qualquer interferência em equipamento electrónico localizado na proximidade.</td></tr>
<tr><td>Emissões de RF

CISPR 11
CISPR 32</td><td>Classe B</td><td rowspan="3">O produto UP-X899MD é adequado para ser utilizado em todas as instalações, incluindo as domésticas e as directamente ligadas a redes públicas de baixa tensão que são instaladas em edifícios utilizados para fins domésticos.</td></tr>
<tr><td>Emissões harmónicas

IEC 61000-3-2</td><td>Classe A</td></tr>
<tr><td>Flutuações de voltagem/ intermitência de emissões

IEC 61000-3-3</td><td>Em conformidade</td></tr>
</table>

Notas orientadoras e declaração do fabricante – imunidade a radiações electromagnéticas			
O produto UP-X899MD está destinado a ser utilizado no ambiente electromagnético especificado abaixo. O cliente ou o utilizador do produto UP-X899MD deve garantir que este é utilizado nesse ambiente.			
Teste de imunidade	Nível do teste IEC 60601	Nível de conformidade	Ambiente electromagnético – notas orientadoras
Descarga electrostática (ESD) IEC 61000-4-2	Contacto ±8 kV Ar ±15 kV	Contacto ±8 kV Ar ±15 kV	O revestimento de chão deve ser de madeira, cimento ou ladrilho cerâmico. Se o chão estiver coberto por material sintético, é recomendada uma humidade relativa de, pelo menos, 30%.
Descarga eléctrica/ transiente eléctrico rápido IEC 61000-4-4	±2 kV para circuitos de alimentação eléctrica ±1 kV para circuitos de entrada/saída	±2 kV para circuitos de alimentação eléctrica ±1 kV para circuitos de entrada/saída	A alimentação eléctrica deve ser a considerada típica para um ambiente comercial ou hospitalar.
Sobretensão IEC 61000-4-5	±1 kV linha(s) a linha(s) ±2 kV linha(s) à terra	±1 kV modo diferencial ±2 kV modo neutro	A alimentação eléctrica deve ser a considerada típica para um ambiente comercial ou hospitalar.
Quebras de tensão, pequenas interrupções e variações de tensão em circuitos de entrada de alimentação eléctrica IEC 61000-4-11	0% U_T (quebra de 100% em U_T) durante 0,5/1 ciclos [a] 40% U_T (quebra de 60% em U_T) para 5 ciclos 70% U_T (quebra de 30% em U_T) durante 25/30 ciclos [a] (durante 0,5 seg.) 0% U_T (quebra de 100% em U_T) durante 250/300 ciclos [a] (durante 5 seg.)	0% U_T (quebra de 100% em U_T) durante 0,5/1 ciclos [a] 40% U_T (quebra de 60% em U_T) para 5 ciclos 70% U_T (quebra de 30% em U_T) durante 25/30 ciclos [a] (durante 0,5 seg.) 0% U_T (quebra de 100% em U_T) durante 250/300 ciclos [a] (durante 5 seg.)	A alimentação eléctrica deve ser a considerada típica para um ambiente comercial ou hospitalar. Se o utilizador do produto UP-X899MD necessita de funcionamento contínuo durante interrupções de alimentação, é recomendado que o produto UP-X899MD seja alimentado por meio de uma fonte de alimentação ininterrupta ou por uma bateria.
Campo magnético para frequência de alimentação (50/60 Hz) IEC 61000-4-8	30 A/m	30 A/m	Campos magnéticos gerados pela frequência da alimentação devem encontrar-se em níveis característicos de uma localização típica num ambiente comercial ou hospitalar típico.

Campos magnéticos de proximidade IEC 61000-4-39	65 A/m 134,2 kHz Modulação de impulso 2,1 kHz 7,5 A/m 13,56 MHz Modulação de impulso 50 kHz	65 A/m 134,2 kHz Modulação de impulso 2,1 kHz 7,5 A/m 13,56 MHz Modulação de impulso 50 kHz	Os campos magnéticos de proximidade do UP-X899MD devem encontrar-se em níveis característicos de uma localização típica num ambiente comercial ou hospitalar típico.
NOTA: U_T é a tensão de alimentação de c.a. antes da aplicação do nível de teste.			
a Por exemplo, 10/12 significa 10 ciclos a 50 Hz ou 12 ciclos a 60 Hz.			

Notas orientadoras e declaração do fabricante – imunidade a radiações electromagnéticas			
O produto UP-X899MD está destinado a ser utilizado no ambiente electromagnético especificado abaixo. O cliente ou o utilizador do produto UP-X899MD deve garantir que este é utilizado nesse ambiente.			
Teste de imunidade	Nível do teste IEC 60601	Nível de conformidade	Ambiente electromagnético – notas orientadoras
RF conduzida IEC 61000-4-6	3 Vrms 150 kHz a 80 MHz fora das bandas ISM [c] 6 Vrms 150 kHz a 80 MHz dentro das bandas ISM [c]	3 Vrms 6 Vrms	Os equipamentos de comunicações por RF quer portáteis quer móveis só devem ser usados tão próximos do produto UP-X899MD, incluindo os cabos, quanto a distância de separação calculada pela aplicação da frequência do transmissor à respectiva equação do equipamento o permita. **Distância de separação recomendada** $d = 1{,}2\sqrt{P}$

RF radiada IEC 61000-4-3	3 V/m 80 MHz a 2,7 GHz	3 V/m	IEC 60601-1-2: 2007 $d = 1{,}2\sqrt{P}$ 80 MHz a 800 MHz $d = 2{,}3\sqrt{P}$ 800 MHz a 2,5 GHz IEC 60601-1-2: 2014 + A1: 2020 $d = 2{,}0\sqrt{P}$ 80 MHz a 2,7 GHz Onde P é a potência nominal máxima de saída do transmissor em watts (W) de acordo com o fabricante do transmissor e d é a distância de separação medida em metros (m). As intensidades dos campos emitidos por transmissores de RF fixos, tal como determinado pelo estudo electromagnético do local, [a] devem ser menores do que o nível de conformidade em cada intervalo de frequências. [b] Podem ocorrer interferências na proximidade do equipamento marcado com o seguinte símbolo: 

NOTA 1: A 80 MHz e 800 MHz, aplica-se o intervalo de frequência mais elevado.

NOTA 2: Estas directivas podem não ser aplicadas em todas as situações. A propagação electromagnética é afectada pela absorção e reflexão em estruturas, objectos e pessoas.

a A intensidade dos campos emitidos por transmissores fixos, tais como, estações base de telefones via rádio (celular/sem fios) e rádios móveis terrestres, rádio amadores, emissões em AM (onda média) e FM (frequência modulada) e emissões de TV não podem ser previstas com precisão. Para avaliar o ambiente electromagnético originado por transmissores de RF fixos, deve ser considerado um estudo local de emissão electromagnética. Se a medição da intensidade do campo no local em que o produto UP-X899MD é utilizado ultrapassa o nível de conformidade de RF, o produto UP-X899MD deve ser verificado para garantir o seu funcionamento normal. Se for observado um desempenho anormal, podem ser necessárias medidas adicionais, tais como reorientação ou posicionamento do produto UP-X899MD em local diferente.

b Acima do intervalo de frequências de 150 kHz a 80 MHz, as intensidades dos campos devem ser inferiores a 3 V/m.

c As bandas ISM (industrial, científica e médica) entre 150 kHz e 80 MHz são 6,765 MHz a 6,795 MHz; 13,553 MHz a 13,567 MHz; 26,957 MHz a 27,283 MHz; e 40,66 MHz a 40,70 MHz.

Distâncias recomendadas de separação entre os equipamentos móveis de comunicação por RF e o produto UP-X899MD

O produto UP-X899MD é destinado a ser utilizado em ambientes electromagnéticos em que as perturbações originadas por RF radiada são controladas. O cliente ou o utilizador do produto UP-X899MD pode ajudar a evitar interferências electromagnéticas mantendo uma distância mínima entre os equipamentos portáteis e móveis de comunicação por RF (transmissores) e o produto UP-X899MD como é recomendado abaixo, de acordo com a potência máxima de saída do equipamento.

Potência nominal máxima do transmissor W	Distância de separação de acordo com a frequência do transmissor m				
	IEC 60601-1-2 : 2007			IEC 60601-1-2 : 2014 + A1: 2020	
	150 kHz a 80 MHz $d = 1{,}2\sqrt{P}$	80 MHz a 800 MHz $d = 1{,}2\sqrt{P}$	800 MHz a 2,5 GHz $d = 2{,}3\sqrt{P}$	150 kHz a 80 MHz $d = 1{,}2\sqrt{P}$	80 MHz a 2,7 GHz $d = 2{,}0\sqrt{P}$
0,01	0,12	0,12	0,23	0,12	0,20
0,1	0,38	0,38	0,73	0,38	0,63
1	1,2	1,2	2,3	1,2	2,0
10	3,8	3,8	7,3	3,8	6,3
100	12	12	23	12	20

Para transmissores com potência nominal máxima não indicada acima, a distância recomendada de separação d em metros (m) pode ser estimada utilizando a equação que se aplica à frequência do transmissor, onde P é a potência máxima de saída do transmissor em watts (W) de acordo com o fabricante do transmissor.

NOTA 1: A 80 MHz e 800 MHz, aplica-se para a distância de separação o intervalo de frequência mais elevado.

NOTA 2: Estas directivas podem não ser aplicadas em todas as situações. A propagação electromagnética é afectada pela absorção e reflexão em estruturas, objectos e pessoas.

Notas orientadoras e declaração do fabricante – imunidade a radiações electromagnéticas					
O produto UP-X899MD é destinado a ser utilizado em ambientes electromagnéticos em que as perturbações originadas por RF radiada são controladas. O equipamento de comunicações RF portátil deve ser utilizado a mais de 30 cm de qualquer parte do UP-X899MD. Caso contrário, pode resultar na degradação do desempenho deste equipamento.					
Teste de imunidade	Banda [a]	Serviço [a]	Modulação	Nível do teste IEC 60601	Nível de conformidade
Campos de proximidade do equipamento de comunicações sem fios RF IEC 61000-4-3	380 – 390 MHz	TETRA 400	Modulação de impulso 18 Hz	27 V/m	27 V/m
	430 – 470 MHz	GMRS 460 FRS 460	FM Desvio de ±5 kHz Seno de 1 kHz	28 V/m	28 V/m
	704 – 787 MHz	Banda LTE 13, 17	Modulação de impulso 217 Hz	9 V/m	9 V/m
	800 – 960 MHz	GSM 800/900 TETRA 800 iDEN 820 CDMA 850 Banda LTE 5	Modulação de impulso 18 Hz	28 V/m	28 V/m
	1.700 – 1.990 MHz	GSM 1800 CDMA 1900 GSM 1900 DECT Banda LTE 1, 3, 4, 25 UMTS	Modulação de impulso 217 Hz	28 V/m	28 V/m
	2.400 – 2.570 MHz	Bluetooth WLAN 802.11 b/g/n RFID 2450 Banda LTE 7	Modulação de impulso 217 Hz	28 V/m	28 V/m
	5.100 – 5.800 MHz	WLAN 802.11 a/n	Modulação de impulso 217 Hz	9 V/m	9 V/m
NOTA: Estas directivas podem não ser aplicadas em todas as situações. A propagação electromagnética é afectada pela absorção e reflexão em estruturas, objectos e pessoas.					
a Para alguns serviços, apenas são incluídas as frequências de ligação.					

Atenção

Ao inutilizar o aparelho ou os acessórios, tem de cumprir a legislação vigente na área ou país onde se encontra e as regulamentações existentes no hospital em questão relativas à poluição ambiental.

Aviso relativo à ligação eléctrica

Utilize um cabo de alimentação adequado para a alimentação de energia local.

1. Utilize o cabo de alimentação (cabo principal de 3 núcleos)/conector/ficha do aparelho indicados com contactos de terra que respeitem as normas de segurança de cada país, se aplicável.
2. Utilize o cabo de alimentação (cabo principal de 3 núcleos)/conector/ficha do aparelho de acordo com os devidos valores (tensão, amperagem).

Em caso de dúvidas relativas ao cabo de alimentação/conector/ficha do aparelho, queira consultar um técnico de serviço especializado.

Importante

A chapa de identificação está localizada na parte inferior.



Atenção

Não utilize o dispositivo num ambiente de RM (Ressonância Magnética).
Pode causar uma avaria, incêndio e movimento indesejado.

Este equipamento não é adequado para utilização em locais onde possam estar crianças.

Visão geral

Esta unidade é uma impressora que imprime imagens através do aquecimento de uma cabeça térmica, de acordo com os dados da imagem de entrada e pressionando a cabeça contra papel de impressão térmica especial para imprimir a imagem no papel. Apresenta as seguintes características.

Impressão rápida, de alta qualidade e silenciosa

- A unidade está equipada com uma cabeça térmica para película fina com um CI de disco de alta velocidade integrado, e está disponível a impressão de imagens de alta resolução, de 12,8 pontos/mm.
- Está disponível a impressão de imagens de alta qualidade (960 × 1280 pontos) em aproximadamente 2 segundos por impressão ao imprimir a alta velocidade (quando [HI] está selecionado em [-SPEED] no menu [CONFIG.]).
- Está disponível a impressão monocromática com até 256 tons de gradação.
- Os circuitos de correção de temperatura integrados impedem alterações na temperatura que poderiam causar impressões desfocadas.

Nota

A impressão muda para o modo de poupança de energia (LOW) a temperaturas ambiente iguais ou inferiores a 15 °C.

Possibilidade de impressão a partir de equipamento de vídeo ou computador

É possível imprimir a partir de entradas de vídeo NTSC e PAL. Além disso, esta unidade tem um conector USB (tipo C) que corresponde a USB de alta velocidade (compatível com USB 2.0), para que possa imprimir uma imagem digital a partir do computador.
Não é necessário realizar qualquer operação para mudar para a impressão a partir de equipamento de vídeo ou computadores.

Curva de gama melhorada

Estão agora disponíveis quatro novas curvas de gama. Também é possível mudar para a curva de gama correspondente ao modelo anterior selecionando [898/897] em [-DRIVER] no menu [DIGITAL].

Armazenamento de imagens em unidade flash USB

Esta unidade tem o conector OPTION (USB tipo A) que corresponde a USB de alta velocidade (compatível com USB 2.0), para que possa armazenar uma imagem impressa numa unidade flash USB.
Atente que os ajustes utilizando o botão CONTR/BRIGHT não são aplicados a imagens guardadas numa unidade flash USB.

Carregamento simples de papel

O acesso livre ao painel da porta permite colocar papel na unidade para um fácil carregamento.

Localização e função e de peças e controlos

Para mais informações, consulte os números de página especificados entre parêntesis ( ).

Painel frontal

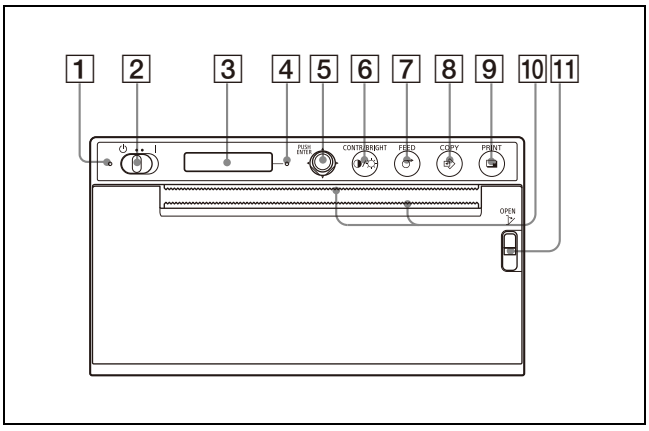

1 **LED de espera**
Acende a laranja quando está em espera. Desliga quando o interruptor em espera/ON está definido para ON e a alimentação está ligada.

2 **Interruptor ⏻ (Em espera) / I (ON) (18, 20, 27, 32)**
Defina o interruptor para o lado **I**, a alimentação é ligada e a retroiluminação do LCD acende a branco. Defina o interruptor para o lado ⏻ para passar para o modo em espera.

Nota

Quando o interruptor em espera/ON está definido para "em espera", ou ao desligar e voltar a ligar a alimentação principal, aguarde cerca de cinco segundos e ligue a unidade.

3 **LCD (20, 24)**
Durante operações do menu, são apresentados os itens e as definições do menu.

4 **LED de alarme**
Acende a laranja quando ocorre um erro. A mensagem de erro é apresentada no LCD.

5 **Seletor de menu (27, 33)**
Utilize para fazer operações do menu.

6 **◑/☼ Botão CONTR/BRIGHT (contraste/ luminosidade) (23)**
Ajuste o contraste e a luminosidade das impressões.
Ao premir o botão alterna entre os menus [CONT] (contraste) e [BRIG] (luminosidade) menus.

7 **Botão FEED (19, 22)**
Manter premido para alimentar papel.
A unidade vai continuar a alimentar papel enquanto mantiver premido o botão FEED.
Enquanto uma tarefa de impressão está em curso, prima para cancelar a tarefa de impressão.

8 **Botão COPY (22)**
Prima para imprimir outra cópia da impressão anterior.
Apenas é possível fazer uma cópia quando este botão é premido, independentemente da quantidade de impressões definida utilizando o menu.

9 **Botão PRINT (20, 30)**
Prima para imprimir a imagem atualmente apresentada no monitor de vídeo quando é introduzido um sinal de vídeo.

10 **Cortadores de papel**
Utilize para cortar o papel após a impressão.
Há cortadores posicionados acima e abaixo da ranhura de saída.

11 **Alavanca OPEN (18)**
Pressione a alavanca para baixo para abrir o painel da porta.
A alavanca pode ser operada mesmo que o cabo de alimentação não esteja ligado e quando a unidade está em espera.

Painel traseiro

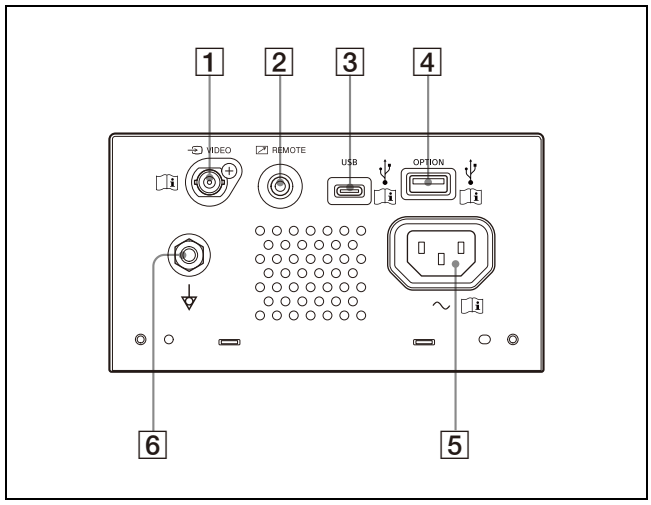

1 **Conector de entrada VIDEO (tipo BNC)**
Ligue ao conector de saída de vídeo do equipamento de vídeo.

Atenção
Não toque neste terminal e nos pacientes ao mesmo tempo.
Se o fizer, poderá ser gerada tensão que é prejudicial para os pacientes se o aparelho apresentar anomalias.
Desligue sempre o cabo de alimentação antes de ligar e desligar os conectores.

2 **Conector REMOTE (controlo remoto) (15)**
Utilize para controlar com um interruptor remoto, etc.

3 **Conector USB (tipo C)**
Estabelece ligação a um computador equipado com interface USB, utilizando um cabo USB compatível com USB de alta velocidade (vendido em separado).

4 **Conector OPTION (USB tipo A) (30)**
Ligue uma unidade flash USB.
Este conector também fornece alimentação a acessórios opcionais.

Nota

Utilize uma unidade flash USB formatada com FAT32.

5 **Conector AC IN**
Utilize um cabo de alimentação especificado.

6 **Terminal equipotencial**
Utilizado para ligar a ficha equipotencial para trazer as várias partes de um sistema para o mesmo potencial.

Nota

É utilizado um conector USB e um conector OPTION para ligar ao Sistema de impressão sem fios UPA-WU10 (vendido separadamente).

Para instruções de ligação, consulte "Ligar ao UPA-WU10" (página 16).

Ligar a um computador

Aviso

Utilizar este aparelho para fins médicos

Os conectores deste equipamento não são isolados.
Não ligue um dispositivo que não esteja em conformidade com IEC 60601-1.
Quando é ligado um dispositivo de tecnologia de informação ou dispositivo AV que utiliza corrente alternada, a fuga de corrente pode resultar em choques elétricos no paciente ou operador.
Se não for possível evitar a utilização de tal dispositivo, isole a fonte de alimentação ligando um transformador de isolamento ou ligando um isolador entre os cabos de ligação.
Após implementar estas medidas, certifique-se de que o risco reduzido está em conformidade com IEC 60601-1.

Notas

- Ligue a unidade após desligar o cabo de alimentação.
- Por último, ligue o cabo de alimentação.
- Antes de ligar a unidade ao computador, desligue a unidade, o computador, o monitor e todos os dispositivos periféricos ligados ao computador.
- Antes de ligar a unidade ao computador, desligue o cabo de alimentação da unidade. Ligue o cabo de alimentação à unidade apenas após ligar a unidade e o computador.
- Siga os procedimentos de ligação descritos no manual do computador.
- Certifique-se de que os cabos estão bem ligados em ambas as extremidades.
- O software controlador da unidade fornecido não é adequado para utilizar a unidade ligada a uma rede.
- O funcionamento da impressora não é garantido ao ligar ao computador utilizando o cabo USB através de um hub.
- Não é possível ligar duas ou mais unidades a um único computador.

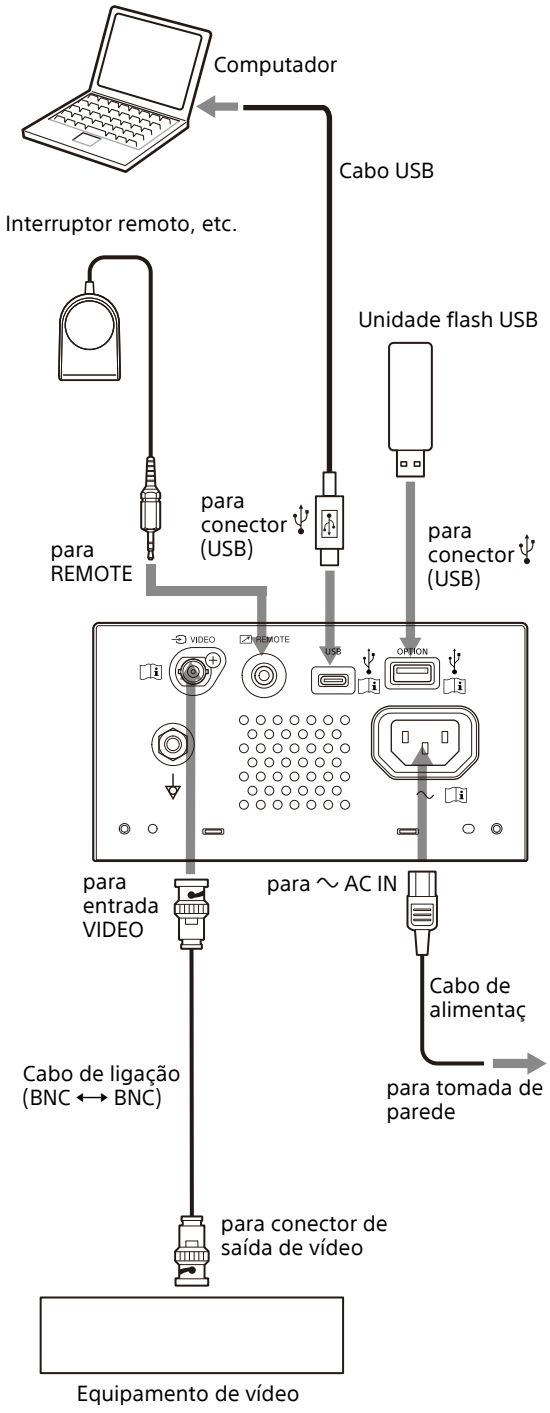

Para mais informações sobre a ligação ao Sistema de impressão sem fios UPA-WU10, consulte "Ligar ao UPA-WU10" (página 16).

Instalar o controlador da impressora no computador

Ao utilizar o Windows 10/11, instale o controlador da impressora fornecido no computador antes de ligar esta unidade ao computador. Para instruções de instalação, consulte o “Guia de instalação e configuração” no CD-ROM fornecido e o ficheiro Readme.
Também pode imprimir utilizando o controlador para UP-X898MD, UP-D898MD ou UP-D897 selecionando [DRV:898] ou [DRV:897] em [-DRIVER] no menu [DIGITAL] (página 26).

Nota

Quando esta unidade estiver ligada, não coloque o computador que está ligado a esta unidade em modo de espera (suspenso) ou em modo de pausa. Poderá ocorrer uma avaria.

Ligar ao UPA-WU10

Para utilizar o Sistema de impressão sem fios UPA-WU10 (vendido separadamente), são necessários dois cabos USB para ligar a impressora ao Recetor de impressão sem fios UPA-WU10 (UPA-WU10R).

Nota

Antes de ligar a impressora ao UPA-WU10, certifique-se de que instala o controlador da impressora no seu computador.

Cabos
- Cabo USB Tipo A para Tipo C compatível com USB de alta velocidade (não incluído)
- Cabo USB incluído com o UPA-WU10 (USB Tipo A para Tipo B)

1 Use os cabos USB acima para ligar a impressora ao Recetor de impressão sem fios.

① Use o cabo USB Tipo A para Tipo C para ligar o conector USB da impressora (Tipo C) ao conector PRINTER do UPA-WU10 (Tipo A).

② Use o cabo USB incluído com o UPA-WU10 para ligar o conector OPTION da impressora (Tipo A) ao conector ⎓ (DC IN) do Recetor de impressão sem fios (Tipo B).

Recetor de impressão sem fios

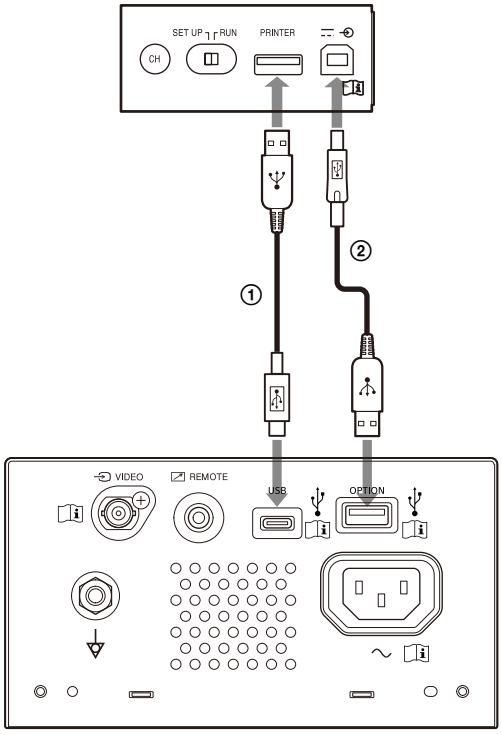

Impressora

2 Configure o UPA-WU10, conforme descrito no Manual de instruções do UPA-WU10.

Papel

Utilize apenas papel Sony UPP-110S/110HD/110HG concebido para utilizar com esta unidade. Não é possível garantir uma impressão de alta qualidade se for utilizado qualquer outro tipo de papel com esta unidade, papel esse que pode danificar a mesma.
Não é possível utilizar papel UPP-110HA conforme especificado para a impressora da série UP-880/890MD.

Papel que pode ser utilizado

As características do papel de impressão são as seguintes.

Características de impressão	Tipo de papel
TYPE I (Normal)	UPP-110S
TYPE II (Densidade elevada)	UPP-110HD
TYPE V (Brilho elevado)	UPP-110HG

Notas sobre armazenamento e tratamento de papel



Não reutilizar
Caso contrário, poderá resultar numa avaria e afectar negativamente os resultados da impressão.

Armazenar papel não utilizado
Armazene o papel nos seguintes locais. O armazenamento noutro local pode resultar na descoloração do papel.
- Num local fresco e escuro, a menos de 30 °C
- Num local escuro e seco, afastado da luz solar e da iluminação interior
- Num local fora de contacto com álcool ou outros solventes orgânicos voláteis, fita de celofane, cloreto de vinilo, etc.

Carregar papel
- Manuseie o papel com cuidado ao carregá-lo, de forma a não tocar na superfície de impressão com os dedos. O gel de inspeção, as impressões digitais ou a transpiração podem resultar em imagens desfocadas.
- Após retirar a etiqueta da extremidade dianteira do papel, puxe o papel 15 cm – 20 cm para fora antes de imprimir. O adesivo da etiqueta que restar no papel pode estragar uma imagem.
- Se reutilizar papel que já tenha sido removido, puxe 15 cm – 20 cm para fora antes de imprimir. A presença de pó, etc. pode estragar uma imagem.

Armazenar impressões
- Armazene o papel nos seguintes locais. O armazenamento noutro local pode resultar na descoloração do papel ou em impressões desbotadas.
  - Num local fresco e escuro, a menos de 30 °C (armazene entre papel que não contenha plásticos, ou num saco de polipropileno, etc.)
  - Num local escuro e seco, afastado da luz solar direta e da iluminação interior
  - Num local fora de contacto com álcool ou outros solventes orgânicos voláteis, fita de celofane, cloreto de vinilo, etc.
- Não empilhe papel com impressões diazo (plantas). Além disso, certifique-se de que os lados impressos não ficam voltados um para o outro. Tal pode resultar na descoloração do papel ou em impressões desbotadas.
- Ao colar papel, use fita-cola de dupla face ou cola à base de água.

Eliminar papel
Não queime o papel.
A eliminação do papel deve ser realizada em conformidade com a legislação local ou nacional relevante e os regulamentos hospitalares relacionados.

Carregar papel

Ao carregar papel, certifique-se de que segue as notas dos símbolos na unidade.

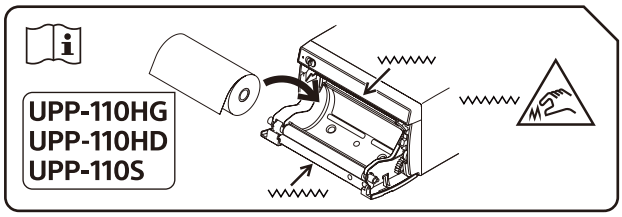

Atenção
A unidade está equipada com cortadores de papel. Ao colocar o papel, tenha cuidado para não tocar nos cortadores de papel. Tocar nos cortadores de papel poderá provocar lesões.

Atenção
Não toque no interior da porta e no paciente ao mesmo tempo.
Se ocorrer uma avaria da unidade, poderá ser gerada tensão que pode ser prejudicial para o paciente.

Notas

- Antes de carregar papel, consulte “Papel” (página 17).
- Tenha cuidado para não tocar na superfície de impressão com os dedos ao carregar papel. O gel de inspeção, as impressões digitais, a transpiração e as dobras podem reduzir a qualidade da impressão, resultando, por exemplo, em imagens desfocadas.
- Utilize apenas papel UPP-110S/110HD/110HG (página 17).
- Certifique-se de que define [-PP.TYPE] no menu [CONFIG.] para o papel a utilizar. (página 26) Pode confirmar o suporte atualmente selecionado no LCD. Para mais informações, consulte “Papel selecionado atualmente” (página 20).

Atenção

A unidade está equipada com cortadores de papel. Ao colocar o papel, tenha cuidado para não tocar nos cortadores de papel. Tocar nos cortadores de papel poderá provocar lesões.

1 Defina o interruptor em espera/ON para ON para ligar a alimentação.
Caso ainda não tenha carregado papel, o LED de alarme acende a laranja e a mensagem “EMPTY” é apresentada no LCD.

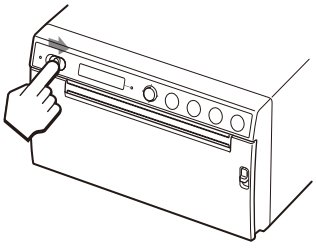

2 Pressione a alavanca OPEN para baixo para abrir a porta.

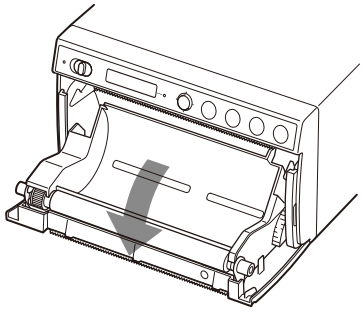

3 Retire a etiqueta da extremidade dianteira do papel, puxe o papel 15 cm – 20 cm para fora e coloque o rolo de papel no tabuleiro.

Nota

Ao instalar/remover o papel no/do tabuleiro de papel, tenha cuidado para não deixar cair o papel ou colocá-lo na secretária, etc. com a superfície voltada para baixo. Caso contrário, poderá formar-se sujidade no papel, tornando-o inutilizável.

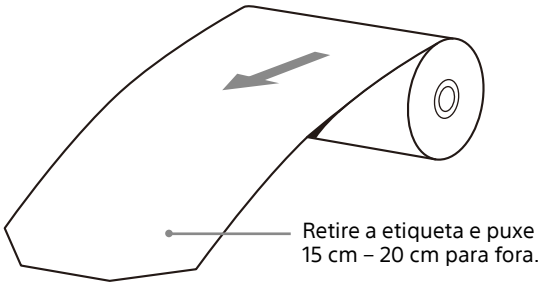

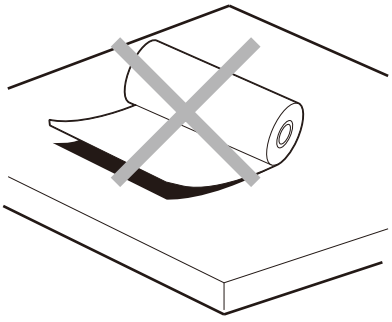

Carregue o papel na orientação indicada no diagrama.
Não é possível imprimir se o papel estiver no lado inverso.

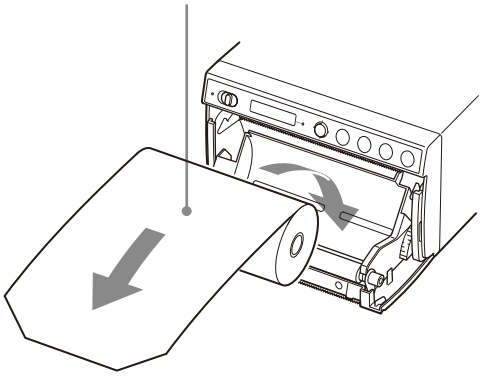

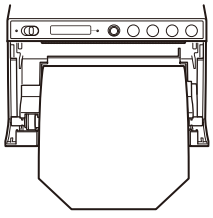

Certifique-se de que o papel é colocado corretamente.

4 Feche o painel da porta pressionando-o.

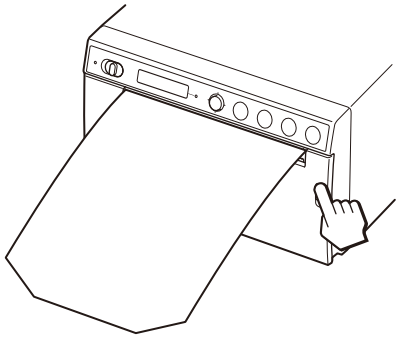

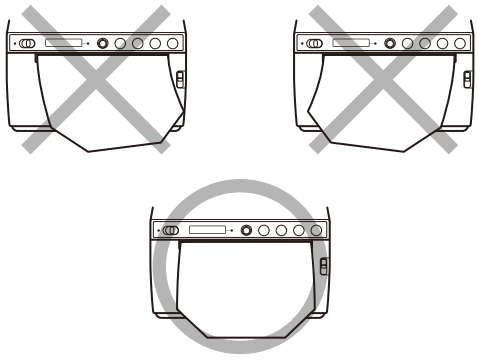

Notas

- Se o papel estiver inclinado, pode encravar.
- Caso não tenha puxado papel suficiente no passo 3, prima o botão FEED para retirar mais papel da unidade sem o puxar.

Iniciar uma tarefa de impressão

Imprimir a partir do equipamento de vídeo

Antes de iniciar uma tarefa de impressão, verifique sempre os seguintes pontos:
- A unidade está ligada corretamente? (página 15)
- O papel está carregado corretamente? (página 18)
- As definições e os ajustes do menu foram efetuados corretamente? (página 24)
- Há entrada da fonte de vídeo?

Iniciar uma tarefa de impressão

Pode configurar a direção da impressão, o tamanho da imagem e todo o tipo de definições de impressão utilizando o menu.
Esta secção descreve as operações após concluir todo o tipo de definições utilizando o menu.

1 Defina o interruptor em espera/ON para ON para ligar a alimentação.
A retroiluminação no LCD acende a branco e "READY" é apresentado no LCD.
O LED de espera que estava aceso a laranja apaga-se.

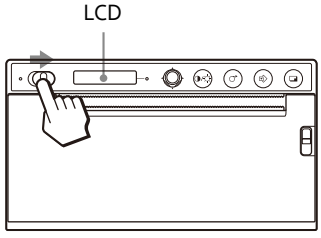

2 Prima o botão PRINT quando pretender imprimir.
É impresso o ecrã apresentado no momento em que o botão é premido.
A imagem apresentada no momento em que prime o botão PRINT é registada na memória e impressa de imediato.

Quando a mensagem é apresentada no LCD
Se ocorrer um problema, o LED de alarme acende a laranja e surgem as seguintes mensagens.

Mensagem	Causa e solução
EMPTY:XX	Não foi carregado papel. Carregue papel.
DOOR:XX	O painel da porta está aberto. Feche a porta.

XX indica o papel selecionado.
"S" significa UPP-110S, "HD" significa UPP-110HD e "HG" significa UPP-110HG.

Quando a unidade para de imprimir
Ao imprimir continuamente imagens muito escuras, o circuito de proteção da cabeça térmica pode desligar a unidade para evitar o sobreaquecimento da cabeça térmica. Nesse caso, é apresentada no LCD a mensagem "COOLING". Não utilize a unidade até a cabeça arrefecer e a mensagem desaparecer.

Papel selecionado atualmente
Pode verificar o tipo de papel selecionado atualmente no LCD. O tipo de papel selecionado atualmente é apresentado na extremidade direita do LCD ao premir a alavanca OPEN para baixo e abrir o painel da porta.

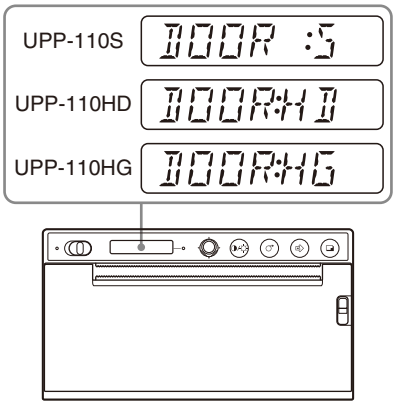

Se a imagem da impressão estiver desfocada
Uma imagem em movimento rápido pode ficar desfocada quando é impressa. Caso tal ocorra, selecione [FIED:ON] em [-FIELD] no menu [VIDEO] e imprima. Ao selecionar [FIED:ON], a resolução é ligeiramente reduzida.

Selecionar a direção de impressão

Pode selecionar a direção de impressão e o tamanho da imagem utilizando os seguintes itens do menu [VIDEO].

- [-SIDE]: Seleciona a direção em que a imagem será impressa.

Para selecionar a direção de impressão
Pode selecionar a direção de impressão utilizando [-SIDE] no menu [VIDEO].
Para imprimir na direção apresentada no monitor de vídeo: selecione [SIDE:OFF].
Para imprimir a imagem rodada 90 graus no sentido contrário ao dos ponteiros do relógio: selecione [SIDE:ON].

Imagem apresentada no monitor

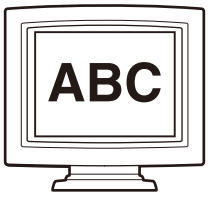

Impressões

Quando [SIDE:OFF] é selecionado

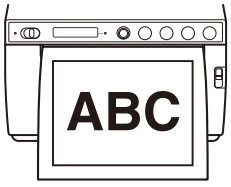

Quando [SIDE: ON] é selecionado

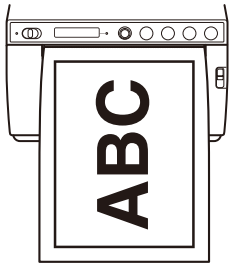

Imprimir a partir do computador

Antes de iniciar uma tarefa de impressão, verifique sempre os seguintes pontos:

- A unidade está ligada corretamente? (página 15)
- O controlador da impressora está instalado? (página 16)
- O papel está carregado corretamente? (página 18)
- As definições e os ajustes do menu foram efetuados corretamente? (página 24)

Iniciar uma tarefa de impressão

1 Defina o interruptor em espera/ON para ON para ligar a alimentação.
A retroiluminação no LCD acende a branco e "READY" é apresentado no LCD.
O LED de espera que estava aceso a laranja apaga-se.

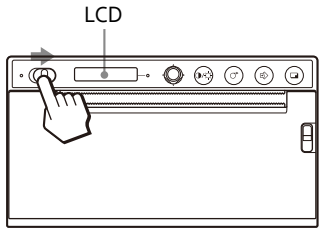

2 Opere o computador utilizando o software da aplicação.

Quando a mensagem é apresentada no LCD
Se ocorrer um problema, o LED de alarme acende a laranja e surgem as seguintes mensagens.

Mensagem	Causa e solução
EMPTY:XX	Não foi carregado papel. Carregue papel.
DOOR:XX	O painel da porta está aberto. Feche a porta.

XX indica o papel selecionado.
"S" significa UPP-110S, "HD" significa UPP-110HD e "HG" significa UPP-110HG.

Quando a unidade para de imprimir
Ao imprimir continuamente imagens muito escuras, o circuito de proteção da cabeça térmica pode desligar a unidade para evitar o sobreaquecimento da cabeça térmica. Nesse caso, é apresentada no LCD a mensagem "COOLING". Não utilize a unidade até a cabeça arrefecer e a mensagem desaparecer.

Papel selecionado atualmente
Pode verificar o tipo de papel selecionado atualmente no LCD. O tipo de papel selecionado atualmente é apresentado na extremidade direita do LCD ao premir a alavanca OPEN para baixo e abrir o painel da porta.

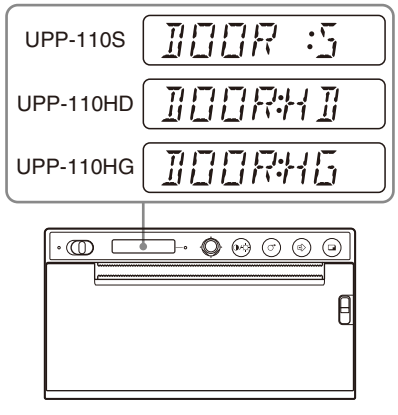

Cortar o papel impresso

Cortar utilizando o cortador de papel superior

Segure a extremidade do papel e corte-o em sentido ascendente, em arco.

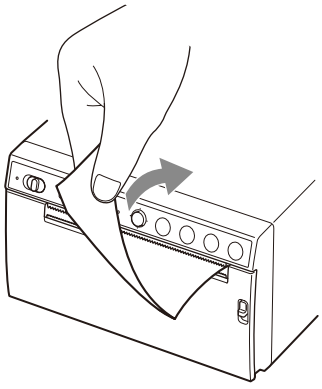

Cortar utilizando o cortador de papel inferior

Segure o canto do papel e puxe para baixo em ângulo para cortar.

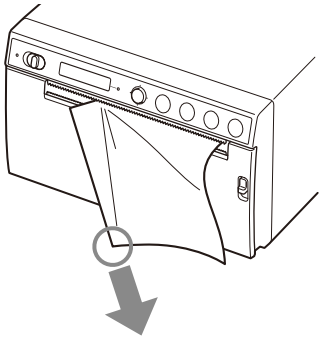

Notas

- Se cortar o papel puxando-o na horizontal, o papel no interior da unidade vai ficar inclinado e tal poderá estragar a impressão.
  Se o papel ficar inclinado, volte a colocá-lo corretamente. (página 18)
- Ao cortar utilizando o cortador de papel inferior, o papel poderá não ser cortado corretamente se segurar o centro da extremidade dianteira do papel.

Cancelar uma tarefa de impressão

Prima o botão FEED ao imprimir. A impressão pára.

Fazer cópias da última impressão

Prima o botão COPY. A unidade faz uma cópia da última impressão. Apenas é possível fazer uma cópia, independentemente da quantidade de impressões definida utilizando o menu.

Notas

- Se premir o botão COPY imediatamente após ligar a alimentação, o sinal sonoro irá soar porque não há nada armazenado na memória.
- Desligar a alimentação fará com que a imagem armazenada na memória seja perdida.

Para fazer várias cópias da mesma impressão
Prima o botão COPY e prima-o novamente enquanto a primeira imagem está a ser impressa. Sempre que prime o botão COPY é emitido um breve sinal sonoro. É possível fazer até 20 cópias, incluindo a primeira impressão.

Nota

O número de impressões realizadas premindo o botão PRINT também está incluído no número máximo. Por exemplo, se premir o botão COPY após premir o botão PRINT cinco vezes e fazer cinco impressões, o número de várias cópias da mesma impressão torna-se 15.

Para interromper a cópia
Prima o botão FEED ao imprimir.

Para fazer cópias em diferentes direções
Pode copiar a última imagem de vídeo armazenada numa direção diferente. Selecione a direção em “Selecionar a direção de impressão” (página 21) e, de seguida, prima o botão COPY.

Alimentar papel

Para alimentar papel, prima o botão FEED. A unidade vai continuar a alimentar papel enquanto mantiver premido o botão FEED. Não tente puxar papel para fora da unidade com a mão.

Ajustar o contraste e a luminosidade

Pode ajustar o contraste e a luminosidade das impressões utilizando o botão CONTR/BRIGHT e o seletor de menu.
Ao premir o botão alterna entre os menus [CONT] (contraste) e [BRIG] (luminosidade) menus.

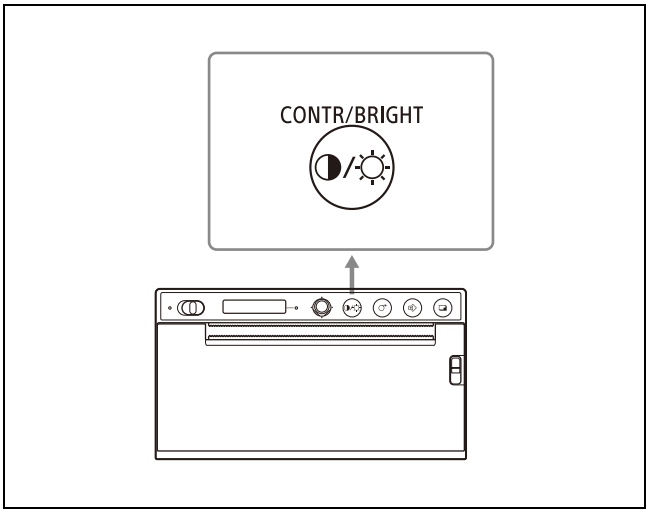

Para ajustar o contraste

1. Prima o botão CONTR/BRIGHT para abrir o menu [CONT].
2. Utilize o seletor de menu para ajustar o contraste.
   Para aumentar o contraste: incline o seletor de menu para cima. O máximo é 16.
   Para diminuir o contraste: incline o seletor de menu para baixo. O mínimo é –16.

Nota

A função de ajuste do contraste é equivalente a [Light] do controlo de densidade fornecido com o controlador da impressora. O valor ajustado utilizando o controlo de contraste é adicionado ao valor já definido como [Light].

Para ajustar a luminosidade

1. Prima o botão CONTR/BRIGHT para abrir o menu [BRIG].
2. Utilize o seletor de menu para ajustar a luminosidade.
   Para aumentar a luminosidade: incline o seletor de menu para cima. O máximo é 16.
   Para diminuir a luminosidade: incline o seletor de menu para baixo. O mínimo é –16.

Ajustes e definições utilizando o menu

Pode efetuar ajustes e definições consoante os seus requisitos. Essas definições e ajustes são mantidos, mesmo que a unidade seja desligada.

Estrutura do menu

Os conteúdos apresentados no LCD mudam em sequência à medida que opera o seletor de menu, conforme apresentado no seguinte fluxograma, e pode fazer definições para cada item.

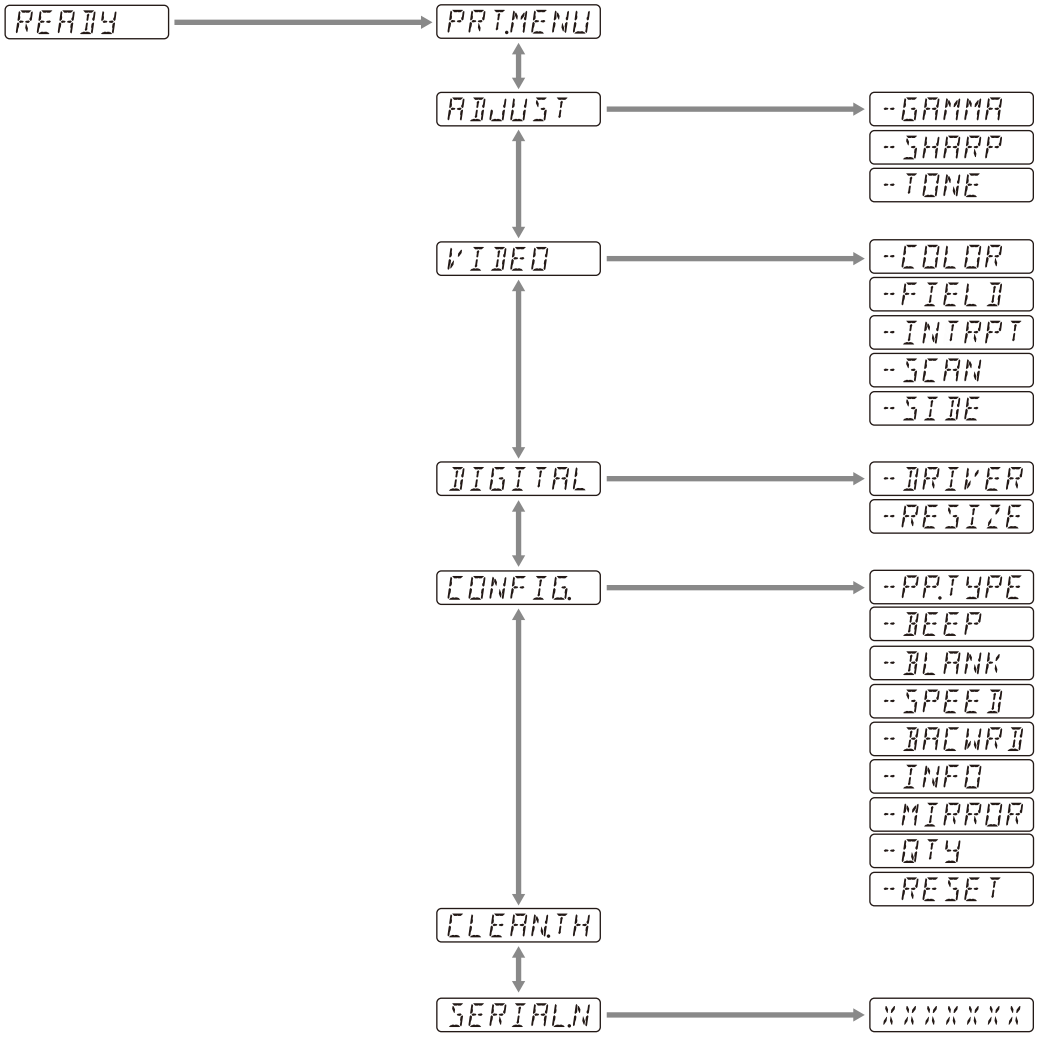

Os conteúdos apresentados no LCD mudam em sequência à medida que opera o botão CONTR/BRIGHT, conforme apresentado no seguinte fluxograma, e pode fazer definições para contraste e luminosidade.

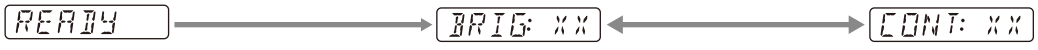

Lista de menu

As definições de itens de menu são apresentadas na tabela seguinte.
As definições em [ ] são as predefinições.

Item	Descrição	Definição	
PRT.MENU	Imprime as definições atuais por lista de menu.	-MENU:OK	Imprime premindo o seletor de menu ou inclinando-o para a direita.
ADJUST	Apresenta o menu para ajustar a qualidade da imagem.	-GAMMA	Selecione o tipo de gama. GAMA4: gradação forte-2 GAMA3: gradação forte [GAMA2]: padrão GAMA1: gradação suave Ao selecionar [898/897] em [-DRIVER], a curva de gama muda para a correspondente ao modelo anterior.
		-SHARP	Acentua o contorno da impressão. Ajusta a nitidez da impressão para um de 15 níveis, de 0 a [7] a 14. Quanto maior for o valor, mais o contorno é acentuado. Defina para "0" para desativar. O valor predefinido é "7".
		-TONE	Ajusta a densidade dos meios-tons. Pode definir entre –16 - [0] - +16.
VIDEO	Apresenta o menu para vídeo.	-COLOR	Selecione a cor de acordo com o sinal de entrada. COLR:ON: sinal de vídeo para imprimir a cores. [COLR:OFF]: sinal de vídeo para imprimir a preto e branco.
		-FIELD	Selecione o modo de memória. FIED:ON: evita desfocar a imagem ao captar em movimento rápido (como ao captar uma bola a ser batida por um taco). [FIED:OFF]: esta é a definição padrão.
		-INTRPT	Selecione o funcionamento quando a impressão é interrompida. INTR:ON: se premir o botão PRINT novamente para cancelar uma operação de impressão e pretender imprimir uma captura de ecrã no momento em que o botão PRINT é premido, selecione esta opção. [INTR:OFF]: mesmo que prima o botão PRINT novamente durante uma operação de impressão, a impressão continua. Se pretender imprimir uma captura de ecrã no momento em que o botão PRINT é premido após a operação de impressão terminar, selecione esta opção.
		-SCAN[1)]	Selecione uma imagem a imprimir. A área de impressão torna-se mais pequena na seguinte ordem SC:WD2 [SC:WD1] SC:NOR
		-SIDE[2)]	Selecione a direção em que a imagem será impressa. SIDE:ON: imprime a imagem rodada 90 graus no sentido contrário ao dos ponteiros do relógio. [SIDE:OFF]: imprime a imagem na direção apresentada no monitor.

Item	Descrição	Definição	
DIGITAL	Apresenta o menu de definições para imprimir a partir do computador.	-DRIVER	Selecione o controlador da impressora a utilizar para esta unidade. [DRV:899]: utilize o controlador para UP-X899MD, UP-D899MD. DRV:898: utilize o controlador para UP-X898MD, UP-D898MD. DRV:897: utilize o controlador para UP-D897. Se for selecionado um tamanho de papel para 3840×1280 ou 4096×1280 utilizando o controlador UP-X898MD/UP-D898MD ou o controlador UP-897, apenas será impresso o tamanho de papel máximo que pode ser impresso nesta unidade (2560×1280). O sistema de impressão sem fios UPA-WU10 não pode ser utilizado com [DRV:897].
		-RESIZE	Selecione se a imagem é ou não ampliada. [RSIZ:OFF]: imprime a imagem no tamanho original. RSIZ:ON: imprime a imagem num tamanho maior, de acordo com o tamanho do papel definido pelo controlador da impressora.
CONFIG.	Apresenta definições para o funcionamento.	-PP.TYPE	Selecione o papel a utilizar. [P.TYPE:HG]: utilizar UPP-110HG. P.TYPE:HD: utilizar UPP-110HD. P.TYPE:S: utilizar UPP-110S.
		-BEEP	Selecione se é emitido um tom de funcionamento. Os tons de erro são emitidos independentemente da definição. BEEP:OFF: o tom de funcionamento não é emitido. [BEEP:ON]: o tom de funcionamento é emitido.
		-BLANK	Ajuste o comprimento do espaço em branco superior (BACW:OFF) ou do espaço em branco inferior (BACW:ON). BLANK:MIN: minimiza o espaço em branco. [BLANK:S]: encurta o espaço em branco. BLANK:L: aumenta o espaço em branco.
		-SPEED	Selecione a velocidade de impressão. Ao utilizar o papel UPP-110HD, não é possível selecionar [HI] (impressão de alta velocidade). LOW: imprime na definição de poupança de energia (baixa velocidade). [HI]: imprime a alta velocidade. Imprime no modo LOW a 15 °C ou menos.
		-BACWRD[3)]	Selecione a direção de impressão. BACW:ON: começa a imprimir na direção inversa (a partir do topo do ecrã). [BACW:OFF]: começa a imprimir na direção normal (a partir da base do ecrã).
		-INFO	Selecione se as condições de impressão devem ser impressas abaixo da imagem. INFO:ADJ: imprime o valor de ajuste da qualidade da imagem. INFO:STR: imprime o nome do caminho/nome do ficheiro da imagem armazenada na unidade flash USB. [INFO:OFF]: não imprime informação.
		-MIRROR	Imprime a imagem invertendo a direita e a esquerda. MIRR:ON: inverte a direita e a esquerda da imagem. [MIRR:OFF]: não inverte a imagem.
		-QTY	Defina a quantidade de impressão. QTY:[1] - 10: Pode fazer 1 - 10 cópias da mesma impressão.
		-RESET	Repõe os itens de menu para a predefinição (inicialização). [RESET:OK]: repõe as definições para a predefinição.

Item	Descrição	Definição	
CLEAN.TH	Inicia a limpeza da cabeça.	-CLEAN:OK	Inicia a limpeza da cabeça premindo o seletor de menu ou inclinando-o para a direita.
SERIAL.N	Apresenta os números de série do produto.		

1) A extensão da imagem a imprimir é a seguinte.

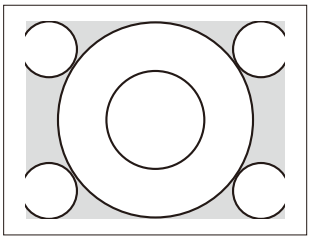

Quando “SC:NOR” é selecionado

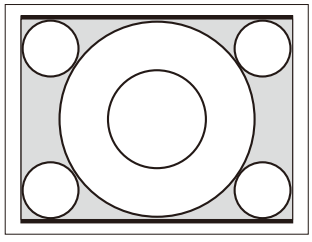

Quando “SC:WD1” é selecionado

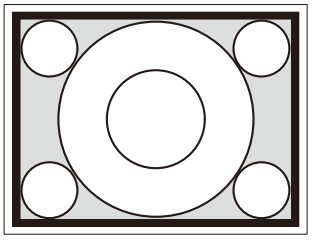

Quando “SC:WD2” é selecionado

2) A direção de impressão das imagens impressas é a seguinte.

Imagem apresentada no monitor

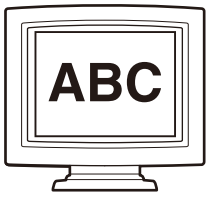

Impressões

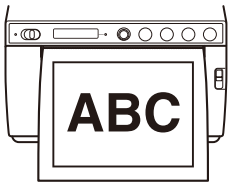

Quando [SIDE:OFF] é selecionado

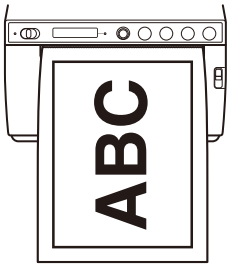

Quando [SIDE: ON] é selecionado

3) A direção de impressão é a seguinte.

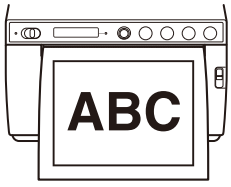

Quando [BACW:OFF] é selecionado

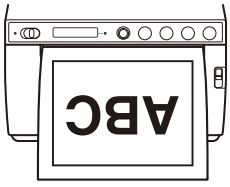

Quando [BACW:ON] é selecionado

Operações básicas do menu

Esta secção descreve as operações básicas do menu que são comuns a cada menu, tomando como exemplo as definições para a direção de impressão.
Ao operar o seletor de menu, “premir” e “inclinar para a direita” representam a mesma ação.

1 Defina o interruptor em espera/ON para ON para ligar a alimentação.
A retroiluminação no LCD acende a branco e o LED de espera que estava aceso a laranja apaga-se.

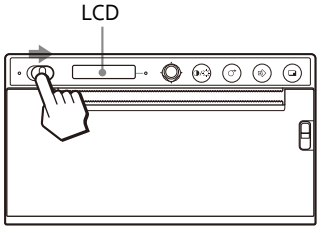

2 Confirme que “READY” é apresentado no LCD e prima o seletor de menu ou incline-o para a direita.

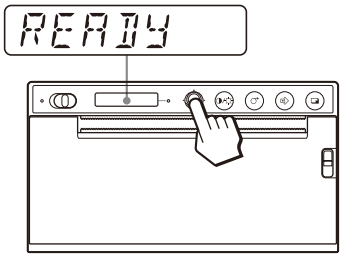

A unidade entra no modo de menu.
O item de menu é apresentado no LCD.

3 Apresente [CONFIG.] inclinando o seletor de menu para cima ou para baixo.

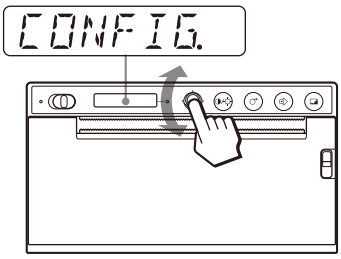

4 Prima o seletor de menu ou incline-o para a direita.
A unidade entra no modo de menu em que pode definir a condição de impressão. Os menus têm "-" antes do nome.

5 Apresente [-BACWRD] inclinando o seletor de menu para cima ou para baixo.

6 Prima o seletor de menu ou incline-o para a direita.

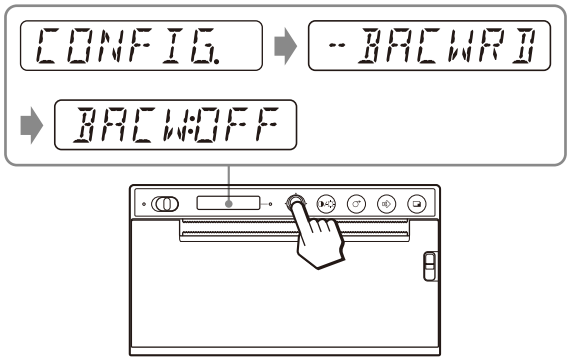

A unidade entra no modo em que pode selecionar a direção de impressão.
A predefinição [BACW:OFF] é apresentada no LCD. [BACW:OFF] é a definição atual.
Altere esta definição para [BACW:ON].

7 Apresente [BACW:ON] inclinando o seletor de menu para cima e prima o seletor de menu ou incline-o para a direita.

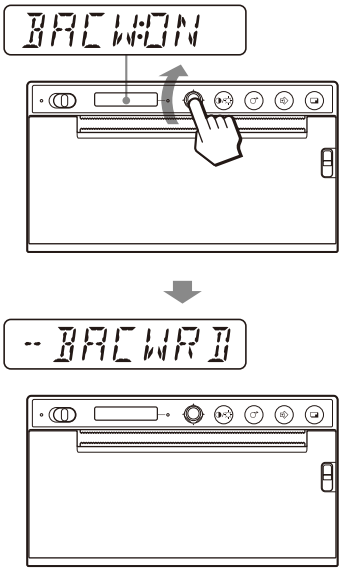

[BACW:ON] é registado como direção de impressão.
[-BACWRD] é apresentado no LCD.

Nota

Se decorrerem cerca de 20 segundos sem que seja efetuada qualquer operação do menu após apresentar o item de menu ou definição, o visor regressa a "READY" no LCD e a unidade sai do modo de menu.
Nesse caso, a definição de [-BACWRD] não é alterada.

Para cancelar a definição
Regresse ao passo 5 ou 3 inclinando o seletor de menu para a esquerda no passo 7.

Para continuar operações do menu
Proceda às definições repetindo os passos 3 a 7.

Para terminar as operações do menu
Apresente "READY" inclinando o seletor de menu para a esquerda após o passo 7.
A unidade sai do modo de menu.

Função de bloqueio do menu
Se for apresentada a mensagem "LOCK" e ouvir o som de alarme ao premir a alavanca de menu, a alavanca está desativada porque a função de operação do menu está bloqueada. Se pretender efetuar uma operação do menu, consulte o item "LOCK" em "Mensagens de erro" (página 37).

Imprimir a lista de definições

Pode fazer uma impressão das definições de menu atuais.

1. Prima o seletor de menu ou incline-o para a direita.
   A lista de menu é apresentada e a unidade entra no modo de menu.
2. Apresente [PRT.MENU] inclinando o seletor de menu para cima ou para baixo e prima o seletor de menu ou incline-o para a direita.
3. Confirme que [MENU:OK] é apresentado e prima o seletor de menu ou incline-o para a direita.
   A unidade começa a imprimir as definições de menu atuais.
   [PRT.MENU] é apresentado no LCD.
4. Incline o seletor de menu para a esquerda.
   "READY" é apresentado e a unidade entra no modo de impressão normal.

Armazenar imagens numa unidade flash USB

Aviso

Utilizar este aparelho para fins médicos
Este conector não está isolado.
Não ligue qualquer dispositivo que não uma unidade flash USB ou um UPA-WU10 Sistema de impressão sem fios alimentado exclusivamente pela alimentação eléctrica desta unidade.
Quando um dispositivo que utilize uma corrente alternada for ligado, uma fuga de corrente do dispositivo pode resultar num choque eléctrico no paciente ou no operador.

Quando uma unidade flash USB é inserida no conetor OPTION (USB tipo A) no painel traseiro desta unidade, a imagem captada pela unidade é guardada como um ficheiro de imagem de mapa de bits na unidade flash USB ao imprimir. Os ficheiros de imagem guardados na unidade flash USB podem ser visualizados utilizando um computador equipado com um conetor USB (tipo A).

Pasta onde os ficheiros de imagem são armazenados
Os ficheiros de imagem serão armazenados na pasta \\SONY\UP-X899MD\SN.[número de série deste dispositivo] na unidade flash USB. Caso a pasta não exista, será criada.

Nome de ficheiro da imagem
Sempre que prime o botão PRINT para imprimir, os ficheiros de imagem são numerados de UP_000000.bmp a UP_999999.bmp em sequência e guardados como ficheiros de imagem de mapa de bits na unidade flash USB. Para ecrãs divididos, cada ecrã também é guardado como um ficheiro. Uma nova imagem só é guardada quando é impressa. Uma vez impressa, não será guardada.

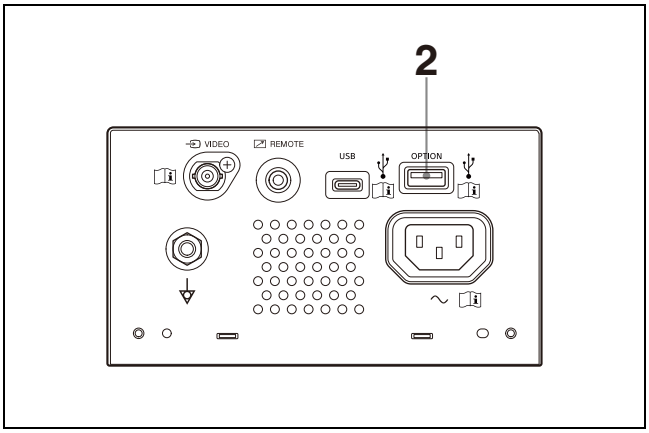

1 Ligue a alimentação desta unidade.

2 Ligue a unidade flash USB ao conector OPTION (USB tipo A) desta unidade.

3 Prima o botão PRINT para imprimir o sinal VIDEO.
Imprima a partir de um computador se imprimir imagens armazenadas no computador.
A unidade inicia a impressão.
Quando a impressão estiver concluída, a imagem também é armazenada na unidade flash USB. Durante a gravação, "STORING" é apresentado no LCD. Quando a gravação está concluída, "STORING" desaparece.

Para remover a unidade flash USB
Enquanto "STORING" é apresentado no LCD, a unidade está a gravar dados na unidade flash USB. Se remover a unidade flash USB, os dados não serão gravados corretamente, e os dados na unidade flash USB podem ficar corrompidos.

Quando "NO SPACE" é apresentado no LCD
A unidade flash USB está cheia ou já foi armazenado o número máximo de imagens, não sendo possível armazenar mais imagens. Neste caso, elimine ficheiros desnecessários da unidade flash USB utilizando um computador ou utilize uma nova unidade flash USB.

Notas

- Não ligue um dispositivo USB com a sua própria fonte de alimentação, como um disco rígido, ao conector OPTION (USB tipo A) desta unidade. Caso contrário, poderá causar uma avaria.
- Não ligue um dispositivo USB com requisitos superiores a 500 mA, ainda que temporariamente, mesmo que a alimentação provenha do conector OPTION (USB tipo A).
- Apenas é suportado o formato de ficheiro BMP para guardar.
- As imagens armazenadas na unidade flash USB não podem ser impressas novamente.
- As imagens podem ser armazenadas na unidade flash USB, mas as imagens guardadas não podem ser lidas ou eliminadas. Utilize o computador equipado com um conector USB (tipo A) para ler ou eliminar imagens.
- Faça uma cópia de segurança dos ficheiros na unidade flash USB para o computador antes de utilizar a unidade flash USB com este dispositivo. Não é possível garantir que os ficheiros armazenados numa unidade flash USB não serão corrompidos ou eliminados quando utilizados nesta unidade.

Notas sobre o conector OPTION (USB tipo A)

- É compatível com armazenamento em massa USB. (Não são garantidas as operações para todos os tipos de unidade flash USB.)
- A ligação do conector OPTION (USB tipo A) à unidade flash USB através de um hub não é garantida.
- É compatível com USB de alta velocidade.
- O sistema de ficheiros correspondente é FAT32.
- Se a unidade flash USB tiver uma função de bloqueio, certifique-se de que a desativa antes de a utilizar.
- Não é possível utilizar uma unidade flash USB com mais de uma unidade.
- As unidades flash USB com funcionalidades especiais (como encriptação) são não compatíveis.
- Pode ligar unidades flash USB ou acessórios opcionais inserindo-os diretamente no conector. Não use cabos de extensão USB, etc.

Manutenção do desempenho da unidade

Segurança

- Verifique a tensão de funcionamento antes da operação. Opere a unidade apenas com uma fonte de alimentação especificada em "Especificações" (página 35).
- Interrompa a operação de imediato em caso de queda de algum líquido ou sólido na estrutura. Desligue a ficha de alimentação da unidade e proceda à sua verificação por pessoal qualificado.
- Desligue a unidade da tomada de parede se não a utilizar durante um longo período de tempo. Desligue o cabo de alimentação segurando a ficha. Nunca puxe o cabo.
- Não desmonte a estrutura. Os serviços de assistência só devem ser prestados por técnicos qualificados.

Atenção

A unidade está equipada com cortadores de papel. Ao colocar o papel, tenha cuidado para não tocar nos cortadores de papel. Tocar nos cortadores de papel poderá provocar lesões.

Instalação

- Coloque a unidade numa superfície nivelada e estável.
  Se utilizar a unidade numa superfície desnivelada, poderá não funcionar corretamente.
- Não instale a unidade perto de fontes de calor. Evite locais próximos de radiadores ou condutas de ar, ou locais expostos a luz solar direta ou excesso de pó, humidade, choque mecânico ou vibração.
- Forneça uma circulação de ar adequada para impedir a acumulação de calor. Não coloque a unidade em superfícies como tapetes, cobertores, etc. ou próxima de materiais como cortinados.

Atenção

Para evitar acumulação de calor no interior, mantenha espaço suficiente à volta da impressora (pelo menos, 10 cm). Não obstrua os orifícios de ventilação à direita e à esquerda da impressora e no painel traseiro.

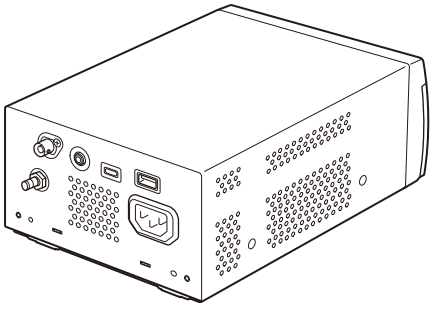

Notas sobre o transporte da unidade

- Tenha cuidado para não embater na unidade ou deixá-la cair.
- Não transporte nem mova a unidade com papel carregado. Tal poderá causar uma avaria.

Acerca da condensação

Se o aparelho for transportado repentinamente de um local frio para um local quente ou se a temperatura ambiente aumentar subitamente, poderá formar-se humidade na superfície exterior do aparelho e/ou no interior do mesmo. A isto chama-se condensação. Se tiver ocorrido condensação, desligue o aparelho e aguarde até a condensação se dissipar antes de operar o aparelho. Operar o aparelho com humidade presente poderá danificá-lo.

Acerca das peças consumíveis

A vida útil do condensador eletrolítico é de cerca de 5 anos com temperaturas normais de funcionamento e utilização normal (8 horas por dia, 25 dias por mês).
Se a utilização ultrapassar a frequência de utilização normal, a vida útil poderá diminuir em conformidade.

Utilização com bisturis eletrocirúrgicos e dispositivos semelhantes

Se este aparelho for utilizado em conjunto com um bisturi eletrocirúrgico, etc, a imagem pode ficar distorcida, deformada ou com outro tipo de anomalias como resultado das tensões ou ondas de rádio fortes emitidas pelo dispositivo. Tal não se trata de uma avaria.
Quando utilizar esta unidade em simultâneo com um dispositivo a partir do qual sejam emitidas tensões ou ondas de rádio fortes, confirme o efeito das mesmas antes utilizar estes dispositivos e instale esta unidade de forma a minimizar o efeito da interferência de ondas de rádio.

Limpar a estrutura

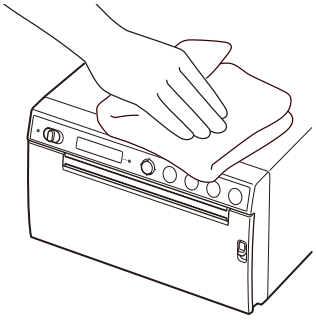

Nota

Antes de limpar a impressora, certifique-se de que coloca o interruptor em espera/ON para "em espera" e **desligue o cabo de alimentação**.

Se utilizar solventes, como benzina ou diluente, ou detergentes ácidos, alcalinos ou abrasivos ou panos de limpeza com tratamento químico na superfície da impressora, o acabamento da superfície poderá ficar danificado. Tenha em atenção o seguinte:

- Limpe a superfície da impressora com uma concentração entre 50 e 70v/v% de álcool isopropílico ou uma concentração entre 76,9 e 81,4v/v% de etanol.
- As manchas mais difíceis poderão ser retiradas com um pano macio, como um pano de limpeza ligeiramente humedecido com uma solução de detergente suave e, de seguida, limpar utilizando a solução química acima indicada.
- Não utilize força excessiva para friccionar a superfície da impressora com um pano manchado. A superfície da impressora poderá ficar riscada.
- Não mantenha a superfície da impressora em contacto com um produto de borracha ou resina vinílica durante um longo período de tempo. O acabamento da superfície poderá ficar deteriorado ou o revestimento poderá sair.

Limpar a cabeça térmica

Se a impressão estiver suja ou surgirem faixas brancas nas impressões, limpe a cabeça térmica utilizando a folha de limpeza fornecida.
Proceda à operação de limpeza da cabeça utilizando o menu.

Atenção

A unidade está equipada com cortadores de papel. Ao limpar a cabeça térmica, tenha cuidado para não tocar nos cortadores de papel. Tocar nos cortadores de papel poderá provocar lesões.

1 Defina o interruptor em espera/ON para ON para ligar a alimentação.

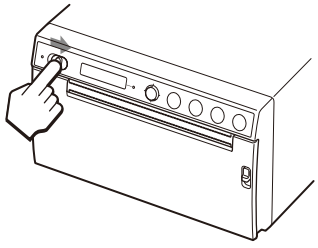

2 Pressione a alavanca OPEN para baixo para abrir a porta.

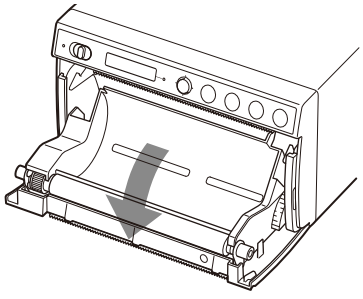

Se houver papel carregado no tabuleiro, retire-o.

Nota

Tenha cuidado para não permitir que a superfície do papel entre em contacto com outros objetos. Caso contrário, poderá causar defeitos nas impressões devido à sujidade no papel.

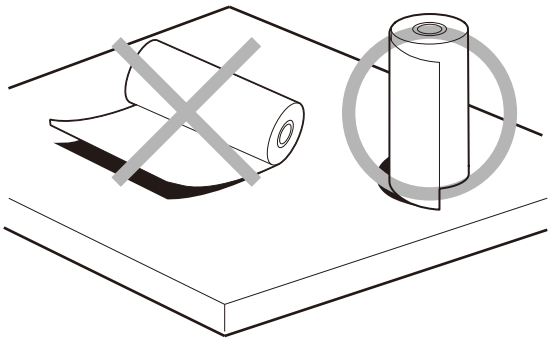

3 Insira a folha de limpeza fornecida na ranhura do tabuleiro de papel.
Insira a folha de limpeza de forma a encaixar na ranhura.

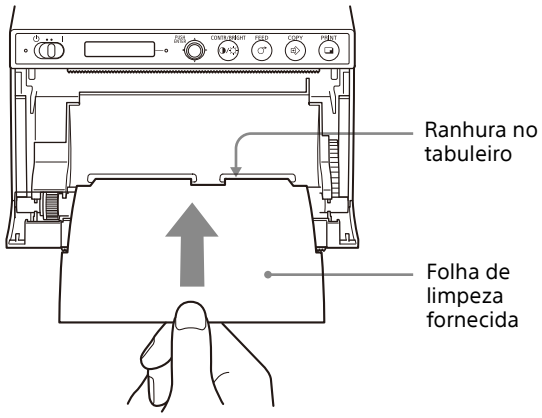

4 Feche o painel da porta pressionando-o.

5 Prima o seletor de menu.
O item de menu é apresentado.

6 Apresente [CLEAN.TH] inclinando o seletor de menu para cima ou para baixo e prima o seletor de menu.

7 Confirme que [CLEAN:OK] é apresentado e prima o seletor de menu.
A unidade inicia a limpeza da cabeça térmica.
[CLEAN:TH] é apresentado no LCD.
A limpeza está concluída quando a folha de limpeza para.

8 Pressione a alavanca OPEN para baixo para abrir a porta e retire a folha de limpeza.

9 Feche o painel da porta pressionando-o.

Nota

Limpe a cabeça térmica apenas quando necessário. Se limpar a cabeça térmica com demasiada frequência, poderá causar uma avaria.

Limpar o rolo de impressão

Quando a superfície do rolo de impressão estiver suja, o papel não será alimentado de forma fluida, resultando em encravamentos e numa qualidade de impressão inconsistente. Defina o interruptor em espera/ON para ON para ligar a alimentação e, de seguida, prima o botão FEED durante cerca de um segundo para retirar mais papel para fora da unidade. É provável que o rolo esteja a ficar sujo se conseguir puxar o papel facilmente com a mão.

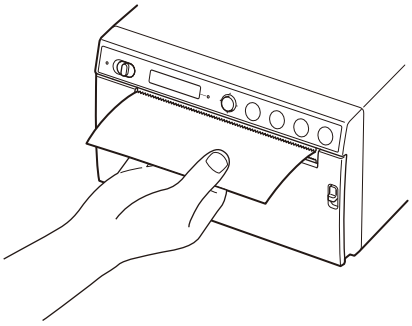

Quando o rolo de impressão estiver sujo, limpe-o com um pano macio humedecido com uma concentração entre 76,9 e 81,4v/v% de etanol.

Atenção

A unidade está equipada com cortadores de papel. Tenha cuidado para não tocar nos cortadores de papel. Tocar nos cortadores de papel poderá provocar lesões.

1 Defina o interruptor em espera/ON para ON para ligar a alimentação.

2 Pressione a alavanca OPEN para baixo para abrir a porta.
Se houver papel carregado no tabuleiro, retire-o.

Nota

Tenha cuidado para não permitir que a superfície do papel entre em contacto com outros objetos. Caso contrário, poderá causar defeitos nas impressões devido à sujidade no papel.

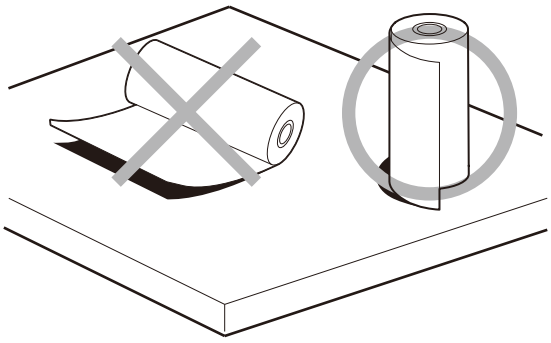

3 Limpe o rolo de impressão cuidadosamente com um pano macio humedecido com etanol.

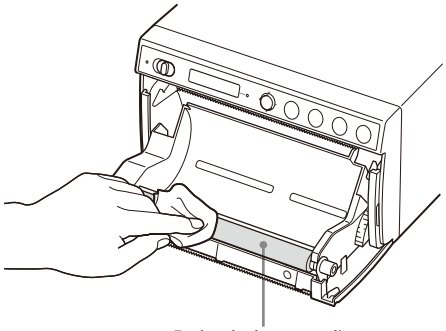

Notas

- Após a superfície limpa do rolo de impressão secar totalmente, rode o rolo de impressão para limpar outra parte.
- Não rode o rolo de impressão com as mãos. Utilize o botão FEED para rodá-lo. Prima o botão FEED para rodar o rolo de impressão automaticamente.

4 Prima o botão FEED.
O rolo de impressão roda cerca de 120 graus.

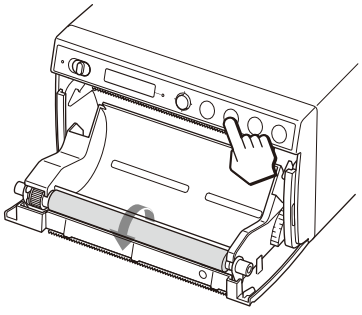

Notas

- Tenha cuidado para não prender os dedos ao rodar o rolo de impressão.
- Certifique-se de que inicia a limpeza somente após o rolo de impressão parar totalmente.

5 Repita os passos 3 e 4 até que o rolo de impressão fique limpo.

6 Após o rolo de impressão secar totalmente, feche a porta pressionando-a.

Especificações

Requisitos de alimentação
100 V a 240 V ∼, 50/60 Hz
Corrente de entrada
0,75 A a 0,5 A
Temperatura de funcionamento
10 °C a 40 °C
Humidade de funcionamento
20% a 80% (não é permitida condensação)
Pressão de funcionamento
700 hPa a 1.060 hPa
Temperatura de armazenamento e transporte
–20 °C a +60 °C
Humidade de armazenamento e transporte
20% a 90% (não é permitida condensação)
Pressão de armazenamento e transporte
700 hPa a 1.060 hPa
Dimensões 154 × 88 × 208 mm (l/a/p)
Peso 2,0 kg (apenas impressora)
Cabeça térmica
Cabeça térmica para película fina, 1280 pontos
Tamanho de imagem
(Tamanho de impressão padrão)
100 × 75 mm
Velocidade de impressão
Cerca de 2 seg./imagem (960 × 1280 pontos) (quando [HI] é selecionado a partir de [-SPEED] no menu [CONFIG.])
Cerca de 3,8 seg./imagem (960 × 1280 pontos) (quando [LOW] é selecionado a partir de [-SPEED] no menu [CONFIG.])
Conectores de entrada
VIDEO IN (Tipo BNC)
Sinais de vídeo composto NTSC ou PAL: 1,0 Vp-p, 75 ohms (NTSC/PAL automaticamente discriminado)
Interfaces Conector OPTION (USB typo A)
Conector USB: typo C (para a receção de dados)
Conector REMOTE (mini-ficha estéreo)

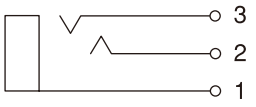

1 GND
2 PRINT SIGNAL (TTL)
Entrada de impulso LOW durante 100 ms. inicia a impressão.
3 PRINT BUSY (TTL)
Fica HIGH durante a impressão.

Acessórios fornecidos
Folha de limpeza da cabeça térmica (1)
CD-ROM (incluindo Manual de instruções em vários idiomas, ficheiro Readme e controlador da impressora) (1)
Antes de utilizar esta impressora (1)
Lista de contactos de serviço (1)
Suporte de impressão térmica UPP-110HG/SET (Brilho elevado) (1)
Information for Customers in Europe (Informação para clientes na Europa) (1)

Acessórios opcionais
Suporte de impressão térmica
UPP-110HG (Brilho elevado)
UPP-110HD (Densidade elevada)
UPP-110S (Qualidade elevada)
Sistema de impressão sem fios UPA-WU10[1)]

1) Relativamente à disponibilidade do produto, contacte o seu representante Sony.

A concepção e estas especificações estão sujeitas a alterações sem aviso prévio.

Precauções de Saúde

Protecção contra choques eléctricos:
Classe I
Protecção contra entrada de água:
Normal
Grau de segurança na presença de uma mistura de anestésico inflamável com ar, ou com oxigénio ou com óxido nitroso:
Não adequado para utilização na presença de uma mistura de anestésico inflamável com ar, ou com oxigénio ou com óxido nitroso
Modo de funcionamento:
Contínuo

Notas

- Antes de utilizar, certifique-se sempre de que a unidade está a funcionar correctamente. A SONY NÃO SE RESPONSABILIZA POR DANOS DE QUALQUER TIPO INCLUINDO, MAS NÃO SE LIMITANDO, À COMPENSAÇÃO OU REEMBOLSO POR FALHA AO IMPRIMIR CONTEÚDO DE QUALQUER TIPO OU PERDA DE DADOS DEVIDO A AVARIA DESTA UNIDADE OU DOS SEUS SUPORTES DE IMPRESSÃO, SOFTWARE ASSOCIADO, ARMAZENAMENTO EXTERNO OU OUTROS DISPOSITIVOS EXTERNOS.
- A SONY NÃO SE RESPONSABILIZA POR DANOS DE QUALQUER TIPO INCLUINDO, MAS NÃO SE LIMITANDO, À COMPENSAÇÃO OU REEMBOLSO POR PERDA DE LUCROS, ACTUAL OU FUTURA, DEVIDO A AVARIA DESTA UNIDADE DENTRO DO PERÍODO DE GARANTIA OU APÓS O TERMO DA GARANTIA, OU POR QUALQUER OUTRA RAZÃO.
- A SONY NÃO SE RESPONSABILIZA POR QUEIXAS DE QUALQUER TIPO APRESENTADAS POR UTILIZADORES DESTA UNIDADE OU POR TERCEIROS.
- A SONY NÃO SE RESPONSABILIZA PELO TÉRMINO OU DESCONTINUAÇÃO DE QUAISQUER SERVIÇOS RELACIONADOS COM ESTA UNIDADE QUE POSSAM RESULTAR DEVIDO A CIRCUNSTÂNCIAS DE QUALQUER TIPO.

O suporte de impressão térmica (brilho elevado) (UPP-110HG/SET) fornecido é utilizado para operação de teste. Pode ocorrer descoloração dependendo do ambiente de transporte e armazenamento. Para obter o desempenho de impressão de acordo com as especificações, compre papel para impressora (vendido à parte) (página 17).

Resolução de problemas

Antes de contactar a assistência, consulte os problemas e as soluções descritos abaixo. Se não conseguir solucionar o problema, contacte o representante autorizado mais próximo.

Sintoma	Causas/soluções
Primeiras impressões apresentam pequenos pontos.	Foi instalado um novo rolo de papel? →Prima continuamente o botão FEED para alimentar cerca de 15 cm – 20 cm e solte-o.
A tarefa de impressão não é iniciada quando o botão PRINT é premido. Ou a tarefa de impressão não é iniciada, mesmo utilizando o computador.	• O papel não é alimentado. →A alimentação está ligada? →A unidade está ligada corretamente? →O rolo de papel está solto? →Ao imprimir a imagem de vídeo, há entrada do sinal de vídeo da imagem? • O alarme soa. →A cabeça térmica sobreaqueceu? A cabeça térmica pode sobreaquecer quando a unidade imprime imagens escuras continuamente. Aguarde até a cabeça arrefecer. →O papel está carregado corretamente? • O papel é carregado mas a impressão não é iniciada. →O papel foi carregado com o lado errado para cima? (página 18)
Margens pretas ou partes em falta em redor da impressão.	Altere a definição do item de menu [-SCAN].
Encravamento de papel.	• Pressione a alavanca OPEN para baixo para abrir a porta, retire a impressão ou o rolo de papel e puxe cuidadosamente o papel encravado para fora da unidade. • Condensação na unidade? →Se a unidade tiver sido levada de um local frio para uma divisão quente, poderá ter-se formado condensação no interior da unidade. Desligue a unidade, aguarde 1 a 2 horas (até que atinja a temperatura ambiente) e tente imprimir novamente.
Impressões sujas.	• A cabeça térmica está suja? →Utilize a folha de limpeza fornecida para limpar a cabeça térmica. (página 32) • O rolo de impressão está sujo? →Limpe o rolo de impressão com um pano macio humedecido com álcool etílico. (página 33)

Sintoma	Causas/soluções
A unidade interrompe a impressão enquanto imprime imagens muito escuras e a mensagem [COOLING] é apresentada no LCD.	Ao imprimir continuamente imagens muito escuras, o circuito de proteção da cabeça térmica pode desligar a unidade para evitar o sobreaquecimento da cabeça térmica. O circuito de proteção que evita o sobreaquecimento da cabeça térmica foi ativado. →Não utilize a unidade até a cabeça arrefecer e a mensagem desaparecer.
As linhas brancas ou as letras pequenas no ecrã não são impressas com nitidez.	Ao imprimir a imagem de vídeo, [COLR:ON] está selecionado em [-COLOR] do menu [VIDEO] para sinais de entrada a preto e branco? →Selecione [COLR:OFF].
Surgem pequenos quadrados sobre a totalidade do ecrã.	Ao imprimir a imagem de vídeo, [COLR: OFF] está selecionado em [-COLOR] do menu [VIDEO] para sinais de entrada a cores? →Selecione [COLR: ON].
A impressão está demasiado clara ou escura.	• A definição de [-PP.TYPE] no menu [CONFIG.] está correta? • A definição de [-GAMMA] no menu [ADJUST] está correta?
O papel não é alimentado de forma fluida.	O rolo de impressão está sujo? →Limpe o rolo de impressão. (página 33)
A impressão é interrompida. Ao imprimir, a unidade descarrega vários centímetros de papel branco e para. Não é possível imprimir. Não é possível efetuar a operação FEED. A mensagem “EMPTY” é apresentada quando o papel está colocado corretamente.	A luz solar ou luz incandescente que inclui uma forte luz infravermelha irradiam a saída de papel? →A unidade tem um sensor de luz infravermelha que deteta o papel de impressão. Como tal, quando a luz irradia diretamente a saída de papel, a deteção de papel pode não funcionar corretamente. Não exponha a saída de papel a luz direta.

Mensagens de erro

As mensagens surgem no LCD nas condições que se seguem. Adote as ações apresentadas junto às mensagens para corrigir o problema.

Mensagens	Descrição e solução
DOOR	O painel da porta está aberto. →Feche o painel da porta até este bloquear de forma segura.
EMPTY	• Não existe papel carregado. • O papel esgotou. →Carregue papel.
COOLING	O circuito de proteção que evita o sobreaquecimento da cabeça térmica foi ativado. →Aguarde que a mensagem desapareça. A impressão será retomada automaticamente.
LOCK	Se o seletor de menu ou o botão CONTR/BRIGHT estiver bloqueado →Se pretender efetuar operações do menu, desligue a alimentação, prima continuamente o seletor de menu e volte a ligar a alimentação. Se surgir “UNLOCK”, o bloqueio é libertado.
ERROR	Esta unidade deparou-se com um problema técnico. →Reinicie a unidade. Se a mensagem não desaparecer, contacte o representante autorizado mais próximo.
NO.INPUT	O botão PRINT é premido quando não há entrada de sinal de vídeo. →Ligue o conector de entrada VIDEO ao equipamento de vídeo através do cabo BNC e, de seguida, prima o botão PRINT após a entrada de sinal de vídeo.

Mensagens	Descrição e solução
STOR.ERR	A unidade flash USB ligada ao conector USB não guardou a imagem. • A unidade flash USB não é um modelo com menos de 64 GB de espaço. →Utilize uma unidade flash USB com menos de 64 GB de espaço. • A unidade flash USB não está formatada com FAT32. →Utilize uma unidade flash USB formatada com FAT32. • A função de proteção contra gravação da unidade flash USB está ativada. →Desative a proteção contra gravação. • A unidade flash USB tem mais de uma partição, pelo que a unidade reconhece-a como várias unidades. → Utilize uma unidade flash USB com uma única partição. • A unidade flash USB tem funções de segurança como a autenticação de impressões digitais. →A unidade não reconhece todas as funcionalidades de todas as unidades flash USB. • A unidade flash USB não está a funcionar corretamente. →Utilize uma unidade flash USB nova.
NO.SPACE	A unidade flash USB não tem espaço suficiente. →Substitua a unidade flash USB por uma que tenha espaço livre.

Licença

Esta unidade inclui software “FreeRTOS”, “FreeRTOS-Plus-FAT”,“zlib”,“FreeType”e“newlib”. Estas aplicações de software são fornecidas com base nos contratos de licença dos proprietários dos direitos de autor. Com base nos pedidos dos proprietários dos direitos de autor destas aplicações de software, é nossa obrigação informá-lo do indicado abaixo.

FreeRTOS

FreeRTOS Kernel V11.1.0
Copyright (C) 2021 Amazon.com, Inc. or its affiliates. All Rights Reserved.

SPDX-License-Identifier:MIT

Permission is hereby granted, free of charge, to any person obtaining a copy of this software and associated documentation files (the "Software"), to deal in the Software without restriction, including without limitation the rights to use, copy, modify, merge, publish, distribute, sublicense, and/or sell copies of the Software, and to permit persons to whom the Software is furnished to do so, subject to the following conditions:

The above copyright notice and this permission notice shall be included in all copies or substantial portions of the Software.

THE SOFTWARE IS PROVIDED "AS IS", WITHOUT WARRANTY OF ANY KIND, EXPRESS OR
IMPLIED, INCLUDING BUT NOT LIMITED TO THE WARRANTIES OF MERCHANTABILITY, FITNESS
FOR A PARTICULAR PURPOSE AND NONINFRINGEMENT. IN NO EVENT SHALL THE AUTHORS OR
COPYRIGHT HOLDERS BE LIABLE FOR ANY CLAIM, DAMAGES OR OTHER LIABILITY, WHETHER
IN AN ACTION OF CONTRACT, TORT OR OTHERWISE, ARISING FROM, OUT OF OR IN
CONNECTION WITH THE SOFTWARE OR THE USE OR OTHER DEALINGS IN THE SOFTWARE.

https://www.FreeRTOS.org
https://github.com/FreeRTOS

FreeRTOS-Plus-FAT

FreeRTOS+FAT V2.3.3
Copyright (C) 2021 Amazon.com, Inc. or its affiliates. All Rights Reserved.

Permission is hereby granted, free of charge, to any person obtaining a copy of this software and associated documentation files (the "Software"), to deal in the Software without restriction, including without limitation the rights to use, copy, modify, merge, publish, distribute, sublicense, and/or sell copies of the Software, and to permit persons to whom the Software is furnished to do so, subject to the following conditions:

The above copyright notice and this permission notice shall be included in all copies or substantial portions of the Software.

THE SOFTWARE IS PROVIDED "AS IS", WITHOUT WARRANTY OF ANY KIND, EXPRESS OR
IMPLIED, INCLUDING BUT NOT LIMITED TO THE WARRANTIES OF MERCHANTABILITY, FITNESS
FOR A PARTICULAR PURPOSE AND NONINFRINGEMENT. IN NO EVENT SHALL THE AUTHORS OR
COPYRIGHT HOLDERS BE LIABLE FOR ANY CLAIM, DAMAGES OR OTHER LIABILITY, WHETHER
IN AN ACTION OF CONTRACT, TORT OR OTHERWISE, ARISING FROM, OUT OF OR IN
CONNECTION WITH THE SOFTWARE OR THE USE OR OTHER DEALINGS IN THE SOFTWARE.

https://www.FreeRTOS.org
https://github.com/FreeRTOS

zlib

(C) 1995-2022 Jean-loup Gailly and Mark Adler

This software is provided 'as-is', without any express or implied warranty. In no event will the authors be held liable for any damages arising from the use of this software.

Permission is granted to anyone to use this software for any purpose, including commercial applications, and to alter it and redistribute it freely, subject to the following restrictions:

1. The origin of this software must not be misrepresented; you must not

claim that you wrote the original software. If you use this software in a product, an acknowledgment in the product documentation would be appreciated but is not required.
2. Altered source versions must be plainly marked as such, and must not be misrepresented as being the original software.
3. This notice may not be removed or altered from any source distribution.

Jean-loup Gailly Mark Adler
jloup@gzip.org madler@alumni.caltech.edu

If you use the zlib library in a product, we would appreciate *not* receiving lengthy legal documents to sign. The sources are provided for free but without warranty of any kind. The library has been entirely written by Jean-loup Gailly and Mark Adler; it does not include third-party code.

If you redistribute modified sources, we would appreciate that you include in the file ChangeLog history information documenting your changes.

FreeType

FREETYPE LICENSES

The FreeType 2 font engine is copyrighted work and cannot be used legally without a software license. In order to make this project usable to a vast majority of developers, we distribute it under two mutually exclusive open-source licenses.

This means that *you* must choose *one* of the two licenses described below, then obey all its terms and conditions when using FreeType 2 in any of your projects or products.

- The FreeType License, found in the file `docs/FTL.TXT`, which is similar to the original BSD license *with* an advertising clause that forces you to explicitly cite the FreeType project in your product's documentation. All details are in the license file. This license is suited to products which don't use the GNU General Public License.

  Note that this license is compatible to the GNU General Public License version 3, but not version 2.

- The GNU General Public License version 2, found in `docs/GPLv2.TXT` (any later version can be used also), for programs which already use the GPL. Note that the FTL is incompatible with GPLv2 due to its advertisement clause.

The contributed BDF and PCF drivers come with a license similar to that of the X Window System. It is compatible to the above two licenses (see files `src/bdf/README` and `src/pcf/README`). The same holds for the source code files `src/base/fthash.c` and `include/freetype/internal/fthash.h`; they wer part of the BDF driver in earlier FreeType versions.

The gzip module uses the zlib license (see `src/gzip/zlib.h`) which too is compatible to the above two licenses.

The MD5 checksum support (only used for debugging in development builds) is in the public domain.

--- end of LICENSE.TXT ---

newlib

• Red Hat Incorporated
Copyright (c) 1994-2009 Red Hat, Inc. All rights reserved.

This copyrighted material is made available to anyone wishing to use, modify, copy, or redistribute it subject to the terms and conditions of the BSD License. This program is distributed in the hope that it will be useful, but WITHOUT ANY WARRANTY expressed or implied, including the implied warranties of MERCHANTABILITY or FITNESS FOR A PARTICULAR PURPOSE. A copy of this license is available at http://www.opensource.org/licenses. Any Red Hat trademarks that are incorporated in the source code or documentation are not subject to the BSD License and may only be used or replicated with the express permission of Red Hat, Inc.

• University of California, Berkeley
Copyright (c) 1981-2000 The Regents of the University of California.
All rights reserved.

Redistribution and use in source and binary forms, with or without modification, are permitted provided that the following conditions are met:

* Redistributions of source code must retain the above copyright notice, this list of conditions and the following disclaimer.
* Redistributions in binary form must reproduce the above copyright notice, this list of conditions and the following disclaimer in the documentation and/or other materials provided with the distribution.
* Neither the name of the University nor the names of its contributors may be used to endorse or promote products derived from this software without specific prior written permission.

THIS SOFTWARE IS PROVIDED BY THE COPYRIGHT HOLDERS AND CONTRIBUTORS "AS IS" AND ANY EXPRESS OR IMPLIED WARRANTIES, INCLUDING, BUT NOT LIMITED TO, THE IMPLIED WARRANTIES OF MERCHANTABILITY AND FITNESS FOR A PARTICULAR PURPOSE ARE DISCLAIMED.
IN NO EVENT SHALL THE COPYRIGHT OWNER OR CONTRIBUTORS BE LIABLE FOR ANY DIRECT, INDIRECT, INCIDENTAL, SPECIAL, EXEMPLARY, OR CONSEQUENTIAL DAMAGES (INCLUDING, BUT NOT LIMITED TO, PROCUREMENT OF SUBSTITUTE GOODS OR SERVICES; LOSS OF USE, DATA, OR PROFITS; OR BUSINESS INTERRUPTION) HOWEVER CAUSED AND ON ANY THEORY OF LIABILITY, WHETHER IN CONTRACT, STRICT LIABILITY, OR TORT (INCLUDING NEGLIGENCE OR OTHERWISE) ARISING IN ANY WAY OUT OF THE USE OF THIS SOFTWARE, EVEN IF ADVISED OF THE POSSIBILITY OF SUCH DAMAGE.

• David M. Gay (AT&T 1991, Lucent 1998)

The author of this software is David M. Gay.

Copyright (c) 1991 by AT&T.

Permission to use, copy, modify, and distribute this software for any purpose without fee is hereby granted, provided that this entire notice is included in all copies of any software which is or includes a copy or modification of this software and in all copies of the supporting documentation for such software.

THIS SOFTWARE IS BEING PROVIDED "AS IS", WITHOUT ANY EXPRESS OR IMPLIED WARRANTY. IN PARTICULAR, NEITHER THE AUTHOR NOR AT&T MAKES ANY REPRESENTATION OR WARRANTY OF ANY KIND CONCERNING THE MERCHANTABILITY
OF THIS SOFTWARE OR ITS FITNESS FOR ANY PARTICULAR PURPOSE.

The author of this software is David M. Gay.

Copyright (C) 1998-2001 by Lucent Technologies
All Rights Reserved

Permission to use, copy, modify, and distribute this software and its documentation for any purpose and without fee is hereby granted, provided that the above copyright notice appear in all copies and that both that the copyright notice and this permission notice and warranty disclaimer appear in supporting documentation, and that the name of Lucent or any of its entities not be used in advertising or publicity pertaining to distribution of the software without specific, written prior permission.

LUCENT DISCLAIMS ALL WARRANTIES WITH REGARD TO THIS SOFTWARE, INCLUDING ALL IMPLIED WARRANTIES OF MERCHANTABILITY AND FITNESS. IN NO EVENT SHALL LUCENT OR ANY OF ITS ENTITIES BE LIABLE FOR ANY SPECIAL, INDIRECT OR CONSEQUENTIAL DAMAGES OR ANY DAMAGES WHATSOEVER RESULTING FROM LOSS OF USE, DATA OR PROFITS, WHETHER IN AN ACTION OF CONTRACT, NEGLIGENCE OR OTHER TORTIOUS ACTION, ARISING OUT OF OR IN CONNECTION WITH THE USE OR PERFORMANCE OF THIS SOFTWARE.

• Advanced Micro Devices

Copyright 1989, 1990 Advanced Micro Devices, Inc.

This software is the property of Advanced Micro Devices, Inc (AMD) which specifically grants the user the right to modify, use and distribute this software provided this notice is not removed or altered. All other rights are reserved by AMD.

AMD MAKES NO WARRANTY OF ANY KIND, EXPRESS OR IMPLIED, WITH REGARD TO THIS
SOFTWARE. IN NO EVENT SHALL AMD BE LIABLE FOR INCIDENTAL OR CONSEQUENTIAL
DAMAGES IN CONNECTION WITH OR ARISING FROM THE FURNISHING, PERFORMANCE, OR
USE OF THIS SOFTWARE.

So that all may benefit from your experience, please report any problems or suggestions about this software to the 29K Technical Support Center at 800-29-29-AMD (800-292-9263) in the USA, or 0800-89-1131 in the UK, or 0031-11-1129 in Japan, toll free. The direct dial number is 512-462-4118.

Advanced Micro Devices, Inc.
29K Support Products
Mail Stop 573
5900 E. Ben White Blvd.
Austin, TX 78741
800-292-9263

• Sun Microsystems

Copyright (C) 1993 by Sun Microsystems, Inc. All rights reserved.

Developed at SunPro, a Sun Microsystems, Inc. business.
Permission to use, copy, modify, and distribute this
software is freely granted, provided that this notice is preserved.

• Hewlett Packard

(c) Copyright 1986 HEWLETT-PACKARD COMPANY

To anyone who acknowledges that this file is provided "AS IS"
without any express or implied warranty:
permission to use, copy, modify, and distribute this file
for any purpose is hereby granted without fee, provided that
the above copyright notice and this notice appears in all
copies, and that the name of Hewlett-Packard Company not be
used in advertising or publicity pertaining to distribution
of the software without specific, written prior permission.
Hewlett-Packard Company makes no representations about the
suitability of this software for any purpose.

• Hans-Peter Nilsson

Copyright (C) 2001 Hans-Peter Nilsson

Permission to use, copy, modify, and distribute this software is

freely granted, provided that the above copyright notice, this notice and the following disclaimer are preserved with no changes.

THIS SOFTWARE IS PROVIDED ``AS IS'' AND WITHOUT ANY EXPRESS OR IMPLIED WARRANTIES, INCLUDING, WITHOUT LIMITATION, THE IMPLIED WARRANTIES OF MERCHANTABILITY AND FITNESS FOR A PARTICULAR PURPOSE.

• Christopher G. Demetriou

Copyright (c) 2001 Christopher G. Demetriou
All rights reserved.

Redistribution and use in source and binary forms, with or without modification, are permitted provided that the following conditions are met:
1. Redistributions of source code must retain the above copyright notice, this list of conditions and the following disclaimer.
2. Redistributions in binary form must reproduce the above copyright notice, this list of conditions and the following disclaimer in the documentation and/or other materials provided with the distribution.
3. The name of the author may not be used to endorse or promote products derived from this software without specific prior written permission.

THIS SOFTWARE IS PROVIDED BY THE AUTHOR ``AS IS'' AND ANY EXPRESS OR IMPLIED WARRANTIES, INCLUDING, BUT NOT LIMITED TO, THE IMPLIED WARRANTIES
OF MERCHANTABILITY AND FITNESS FOR A PARTICULAR PURPOSE ARE DISCLAIMED.
IN NO EVENT SHALL THE AUTHOR BE LIABLE FOR ANY DIRECT, INDIRECT, INCIDENTAL, SPECIAL, EXEMPLARY, OR CONSEQUENTIAL DAMAGES (INCLUDING, BUT
NOT LIMITED TO, PROCUREMENT OF SUBSTITUTE GOODS OR SERVICES; LOSS OF USE,
DATA, OR PROFITS; OR BUSINESS INTERRUPTION) HOWEVER CAUSED AND ON ANY
THEORY OF LIABILITY, WHETHER IN CONTRACT, STRICT LIABILITY, OR TORT (INCLUDING NEGLIGENCE OR OTHERWISE) ARISING IN ANY WAY OUT OF THE USE OF
THIS SOFTWARE, EVEN IF ADVISED OF THE POSSIBILITY OF SUCH DAMAGE.

• SuperH, Inc.

Copyright 2002 SuperH, Inc. All rights reserved

This software is the property of SuperH, Inc (SuperH) which specifically grants the user the right to modify, use and distribute this software provided this notice is not removed or altered. All other rights are reserved by SuperH.

SUPERH MAKES NO WARRANTY OF ANY KIND, EXPRESS OR IMPLIED, WITH REGARD TO
THIS SOFTWARE. IN NO EVENT SHALL SUPERH BE LIABLE FOR INDIRECT, SPECIAL, INCIDENTAL OR CONSEQUENTIAL DAMAGES IN CONNECTION WITH OR ARISING FROM
THE FURNISHING, PERFORMANCE, OR USE OF THIS SOFTWARE.

So that all may benefit from your experience, please report any problems or suggestions about this software to the SuperH Support Center via e-mail at softwaresupport@superh.com .

SuperH, Inc.
405 River Oaks Parkway
San Jose
CA 95134
USA

• Royal Institute of Technology

Copyright (c) 1999 Kungliga Tekniska Hogskolan
(Royal Institute of Technology, Stockholm, Sweden).
All rights reserved.

Redistribution and use in source and binary forms, with or without modification, are permitted provided that the following conditions are met:

1. Redistributions of source code must retain the above copyright notice, this list of conditions and the following disclaimer.

2. Redistributions in binary form must reproduce the above copyright notice, this list of conditions and the following disclaimer in the documentation and/or other materials provided with the distribution.

3. Neither the name of KTH nor the names of its contributors may be used to endorse or promote products derived from this software without specific prior written permission.

THIS SOFTWARE IS PROVIDED BY KTH AND ITS CONTRIBUTORS ``AS IS'' AND ANY EXPRESS OR IMPLIED WARRANTIES, INCLUDING, BUT NOT LIMITED TO, THE IMPLIED WARRANTIES OF MERCHANTABILITY AND FITNESS FOR A PARTICULAR PURPOSE ARE DISCLAIMED. IN NO EVENT SHALL KTH OR ITS CONTRIBUTORS BE LIABLE FOR ANY DIRECT, INDIRECT, INCIDENTAL, SPECIAL, EXEMPLARY, OR CONSEQUENTIAL DAMAGES (INCLUDING, BUT NOT LIMITED TO, PROCUREMENT OF
SUBSTITUTE GOODS OR SERVICES; LOSS OF USE, DATA, OR PROFITS; OR BUSINESS INTERRUPTION) HOWEVER CAUSED AND ON ANY THEORY OF LIABILITY,
WHETHER IN CONTRACT, STRICT LIABILITY, OR TORT (INCLUDING NEGLIGENCE OR
OTHERWISE) ARISING IN ANY WAY OUT OF THE USE OF THIS SOFTWARE, EVEN IF ADVISED OF THE POSSIBILITY OF SUCH DAMAGE.

• Alexey Zelkin

Copyright (c) 2000, 2001 Alexey Zelkin <phantom@FreeBSD.org>
All rights reserved.

Redistribution and use in source and binary forms, with or without modification, are permitted provided that the following conditions are met:
1. Redistributions of source code must retain the above copyright notice, this list of conditions and the following disclaimer.
2. Redistributions in binary form must reproduce the above copyright notice, this list of conditions and the following disclaimer in the documentation and/or other materials provided with the distribution.

THIS SOFTWARE IS PROVIDED BY THE AUTHOR AND CONTRIBUTORS ``AS IS'' AND
ANY EXPRESS OR IMPLIED WARRANTIES, INCLUDING, BUT NOT LIMITED TO, THE IMPLIED WARRANTIES OF MERCHANTABILITY AND FITNESS FOR A PARTICULAR PURPOSE
ARE DISCLAIMED. IN NO EVENT SHALL THE AUTHOR OR CONTRIBUTORS BE LIABLE
FOR ANY DIRECT, INDIRECT, INCIDENTAL, SPECIAL, EXEMPLARY, OR CONSEQUENTIAL
DAMAGES (INCLUDING, BUT NOT LIMITED TO, PROCUREMENT OF SUBSTITUTE GOODS
OR SERVICES; LOSS OF USE, DATA, OR PROFITS; OR BUSINESS INTERRUPTION)
HOWEVER CAUSED AND ON ANY THEORY OF LIABILITY, WHETHER IN CONTRACT, STRICT
LIABILITY, OR TORT (INCLUDING NEGLIGENCE OR OTHERWISE) ARISING IN ANY WAY
OUT OF THE USE OF THIS SOFTWARE, EVEN IF ADVISED OF THE POSSIBILITY OF SUCH DAMAGE.

• Andrey A. Chernov

Copyright (C) 1997 by Andrey A. Chernov, Moscow, Russia.
All rights reserved.

Redistribution and use in source and binary forms, with or without modification, are permitted provided that the following conditions are met:
1. Redistributions of source code must retain the above copyright notice, this list of conditions and the following disclaimer.
2. Redistributions in binary form must reproduce the above copyright notice, this list of conditions and the following disclaimer in the documentation and/or other materials provided with the distribution.

THIS SOFTWARE IS PROVIDED BY THE AUTHOR ``AS IS'' AND
ANY EXPRESS OR IMPLIED WARRANTIES, INCLUDING, BUT NOT LIMITED TO, THE IMPLIED WARRANTIES OF MERCHANTABILITY AND FITNESS FOR A PARTICULAR PURPOSE
ARE DISCLAIMED. IN NO EVENT SHALL THE REGENTS OR CONTRIBUTORS BE LIABLE
FOR ANY DIRECT, INDIRECT, INCIDENTAL, SPECIAL, EXEMPLARY, OR CONSEQUENTIAL
DAMAGES (INCLUDING, BUT NOT LIMITED TO, PROCUREMENT OF SUBSTITUTE GOODS
OR SERVICES; LOSS OF USE, DATA, OR PROFITS; OR BUSINESS INTERRUPTION)
HOWEVER CAUSED AND ON ANY THEORY OF LIABILITY, WHETHER IN CONTRACT, STRICT
LIABILITY, OR TORT (INCLUDING NEGLIGENCE OR OTHERWISE) ARISING IN ANY WAY
OUT OF THE USE OF THIS SOFTWARE, EVEN IF ADVISED OF THE POSSIBILITY OF SUCH DAMAGE.

• FreeBSD

Copyright (c) 1997-2002 FreeBSD Project.
All rights reserved.

Redistribution and use in source and binary forms, with or without modification, are permitted provided that the following conditions are met:
1. Redistributions of source code must retain the above copyright notice, this list of conditions and the following disclaimer.
2. Redistributions in binary form must reproduce the above copyright notice, this list of conditions and the following disclaimer in the documentation and/or other materials provided with the distribution.

THIS SOFTWARE IS PROVIDED BY THE AUTHOR AND CONTRIBUTORS ``AS IS'' AND
ANY EXPRESS OR IMPLIED WARRANTIES, INCLUDING, BUT NOT LIMITED TO, THE IMPLIED WARRANTIES OF MERCHANTABILITY AND FITNESS FOR A PARTICULAR PURPOSE
ARE DISCLAIMED. IN NO EVENT SHALL THE AUTHOR OR CONTRIBUTORS BE LIABLE
FOR ANY DIRECT, INDIRECT, INCIDENTAL, SPECIAL, EXEMPLARY, OR CONSEQUENTIAL
DAMAGES (INCLUDING, BUT NOT LIMITED TO, PROCUREMENT OF SUBSTITUTE GOODS
OR SERVICES; LOSS OF USE, DATA, OR PROFITS; OR BUSINESS INTERRUPTION)
HOWEVER CAUSED AND ON ANY THEORY OF LIABILITY, WHETHER IN CONTRACT, STRICT
LIABILITY, OR TORT (INCLUDING NEGLIGENCE OR OTHERWISE) ARISING IN ANY WAY
OUT OF THE USE OF THIS SOFTWARE, EVEN IF ADVISED OF THE POSSIBILITY OF SUCH DAMAGE.

• S. L. Moshier

Author: S. L. Moshier.

Copyright (c) 1984,2000 S.L. Moshier

Permission to use, copy, modify, and distribute this software for any purpose without fee is hereby granted, provided that this entire notice is included in all copies of any software which is or includes a copy

or modification of this software and in all copies of the supporting documentation for such software.

THIS SOFTWARE IS BEING PROVIDED "AS IS", WITHOUT ANY EXPRESS OR IMPLIED WARRANTY. IN PARTICULAR, THE AUTHOR MAKES NO REPRESENTATION OR WARRANTY OF ANY KIND CONCERNING THE MERCHANTABILITY OF THIS SOFTWARE OR ITS FITNESS FOR ANY PARTICULAR PURPOSE.

• Citrus Project

Copyright (c)1999 Citrus Project,
All rights reserved.

Redistribution and use in source and binary forms, with or without modification, are permitted provided that the following conditions are met:
1. Redistributions of source code must retain the above copyright notice, this list of conditions and the following disclaimer.
2. Redistributions in binary form must reproduce the above copyright notice, this list of conditions and the following disclaimer in the documentation and/or other materials provided with the distribution.

THIS SOFTWARE IS PROVIDED BY THE AUTHOR AND CONTRIBUTORS ``AS IS'' AND
ANY EXPRESS OR IMPLIED WARRANTIES, INCLUDING, BUT NOT LIMITED TO, THE IMPLIED WARRANTIES OF MERCHANTABILITY AND FITNESS FOR A PARTICULAR PURPOSE
ARE DISCLAIMED. IN NO EVENT SHALL THE AUTHOR OR CONTRIBUTORS BE LIABLE
FOR ANY DIRECT, INDIRECT, INCIDENTAL, SPECIAL, EXEMPLARY, OR CONSEQUENTIAL
DAMAGES (INCLUDING, BUT NOT LIMITED TO, PROCUREMENT OF SUBSTITUTE GOODS
OR SERVICES; LOSS OF USE, DATA, OR PROFITS; OR BUSINESS INTERRUPTION) HOWEVER CAUSED AND ON ANY THEORY OF LIABILITY, WHETHER IN CONTRACT, STRICT
LIABILITY, OR TORT (INCLUDING NEGLIGENCE OR OTHERWISE) ARISING IN ANY WAY
OUT OF THE USE OF THIS SOFTWARE, EVEN IF ADVISED OF THE POSSIBILITY OF SUCH DAMAGE.

• Todd C. Miller

Copyright (c) 1998 Todd C. Miller <Todd.Miller@courtesan.com>
All rights reserved.

Redistribution and use in source and binary forms, with or without modification, are permitted provided that the following conditions are met:
1. Redistributions of source code must retain the above copyright notice, this list of conditions and the following disclaimer.
2. Redistributions in binary form must reproduce the above copyright notice, this list of conditions and the following disclaimer in the documentation and/or other materials provided with the distribution.
3. The name of the author may not be used to endorse or promote products derived from this software without specific prior written permission.

THIS SOFTWARE IS PROVIDED ``AS IS'' AND ANY EXPRESS OR IMPLIED WARRANTIES,
INCLUDING, BUT NOT LIMITED TO, THE IMPLIED WARRANTIES OF MERCHANTABILITY
AND FITNESS FOR A PARTICULAR PURPOSE ARE DISCLAIMED. IN NO EVENT SHALL
THE AUTHOR BE LIABLE FOR ANY DIRECT, INDIRECT, INCIDENTAL, SPECIAL, EXEMPLARY, OR CONSEQUENTIAL DAMAGES (INCLUDING, BUT NOT LIMITED TO, PROCUREMENT OF SUBSTITUTE GOODS OR SERVICES; LOSS OF USE, DATA, OR PROFITS;
OR BUSINESS INTERRUPTION) HOWEVER CAUSED AND ON ANY THEORY OF LIABILITY,
WHETHER IN CONTRACT, STRICT LIABILITY, OR TORT (INCLUDING NEGLIGENCE OR
OTHERWISE) ARISING IN ANY WAY OUT OF THE USE OF THIS SOFTWARE, EVEN IF ADVISED OF THE POSSIBILITY OF SUCH DAMAGE.

• DJ Delorie (i386 / arm)
Copyright (C) 1991 DJ Delorie
All rights reserved.

Redistribution, modification, and use in source and binary forms is permitted provided that the above copyright notice and following paragraph are duplicated in all such forms.

This file is distributed WITHOUT ANY WARRANTY; without even the implied warranty of MERCHANTABILITY or FITNESS FOR A PARTICULAR PURPOSE.

• Mike Barcroft

Copyright (c) 2001 Mike Barcroft <mike@FreeBSD.org>
All rights reserved.

Redistribution and use in source and binary forms, with or without modification, are permitted provided that the following conditions are met:
1. Redistributions of source code must retain the above copyright notice, this list of conditions and the following disclaimer.
2. Redistributions in binary form must reproduce the above copyright notice, this list of conditions and the following disclaimer in the documentation and/or other materials provided with the distribution.

THIS SOFTWARE IS PROVIDED BY THE AUTHOR AND CONTRIBUTORS ``AS IS'' AND
ANY EXPRESS OR IMPLIED WARRANTIES, INCLUDING, BUT NOT LIMITED TO, THE IMPLIED WARRANTIES OF MERCHANTABILITY AND FITNESS FOR A PARTICULAR PURPOSE
ARE DISCLAIMED. IN NO EVENT SHALL THE AUTHOR OR CONTRIBUTORS BE LIABLE
FOR ANY DIRECT, INDIRECT, INCIDENTAL, SPECIAL, EXEMPLARY, OR CONSEQUENTIAL
DAMAGES (INCLUDING, BUT NOT LIMITED TO, PROCUREMENT OF SUBSTITUTE GOODS
OR SERVICES; LOSS OF USE, DATA, OR PROFITS; OR BUSINESS INTERRUPTION) HOWEVER CAUSED AND ON ANY THEORY OF LIABILITY, WHETHER IN CONTRACT, STRICT
LIABILITY, OR TORT (INCLUDING NEGLIGENCE OR OTHERWISE) ARISING IN ANY WAY
OUT OF THE USE OF THIS SOFTWARE, EVEN IF ADVISED OF THE POSSIBILITY OF SUCH DAMAGE.

• Arm Ltd

Copyright (c) 2009-2018 Arm Ltd
All rights reserved.

Redistribution and use in source and binary forms, with or without modification, are permitted provided that the following conditions are met:
1. Redistributions of source code must retain the above copyright notice, this list of conditions and the following disclaimer.
2. Redistributions in binary form must reproduce the above copyright notice, this list of conditions and the following disclaimer in the documentation and/or other materials provided with the distribution.
3. The name of the company may not be used to endorse or promote products derived from this software without specific prior written permission.

• Ed Schouten - Free BSD

Copyright (c) 2008 Ed Schouten <ed@FreeBSD.org>
All rights reserved.

Redistribution and use in source and binary forms, with or without modification, are permitted provided that the following conditions are met:
1. Redistributions of source code must retain the above copyright notice, this list of conditions and the following disclaimer.
2. Redistributions in binary form must reproduce the above copyright notice, this list of conditions and the following disclaimer in the documentation and/or other materials provided with the distribution.

THIS SOFTWARE IS PROVIDED BY THE AUTHOR AND CONTRIBUTORS ``AS IS'' AND
ANY EXPRESS OR IMPLIED WARRANTIES, INCLUDING, BUT NOT LIMITED TO, THE IMPLIED WARRANTIES OF MERCHANTABILITY AND FITNESS FOR A PARTICULAR PURPOSE
ARE DISCLAIMED. IN NO EVENT SHALL THE AUTHOR OR CONTRIBUTORS BE LIABLE
FOR ANY DIRECT, INDIRECT, INCIDENTAL, SPECIAL, EXEMPLARY, OR CONSEQUENTIAL
DAMAGES (INCLUDING, BUT NOT LIMITED TO, PROCUREMENT OF SUBSTITUTE GOODS
OR SERVICES; LOSS OF USE, DATA, OR PROFITS; OR BUSINESS INTERRUPTION) HOWEVER CAUSED AND ON ANY THEORY OF LIABILITY, WHETHER IN CONTRACT, STRICT
LIABILITY, OR TORT (INCLUDING NEGLIGENCE OR OTHERWISE) ARISING IN ANY WAY
OUT OF THE USE OF THIS SOFTWARE, EVEN IF ADVISED OF THE POSSIBILITY OF SUCH DAMAGE.

• Andrew Turner (arm-* targets)

Copyright (c) 2013 Andrew Turner <andrew@FreeBSD.ORG>
All rights reserved.

Redistribution and use in source and binary forms, with or without modification, are permitted provided that the following conditions are met:
1. Redistributions of source code must retain the above copyright notice, this list of conditions and the following disclaimer.
2. Redistributions in binary form must reproduce the above copyright notice, this list of conditions and the following disclaimer in the documentation and/or other materials provided with the distribution.

THIS SOFTWARE IS PROVIDED BY THE AUTHOR AND CONTRIBUTORS ``AS IS'' AND
ANY EXPRESS OR IMPLIED WARRANTIES, INCLUDING, BUT NOT LIMITED TO, THE IMPLIED WARRANTIES OF MERCHANTABILITY AND FITNESS FOR A PARTICULAR PURPOSE
ARE DISCLAIMED. IN NO EVENT SHALL THE AUTHOR OR CONTRIBUTORS BE LIABLE
FOR ANY DIRECT, INDIRECT, INCIDENTAL, SPECIAL, EXEMPLARY, OR CONSEQUENTIAL
DAMAGES (INCLUDING, BUT NOT LIMITED TO, PROCUREMENT OF SUBSTITUTE GOODS
OR SERVICES; LOSS OF USE, DATA, OR PROFITS; OR BUSINESS INTERRUPTION) HOWEVER CAUSED AND ON ANY THEORY OF LIABILITY, WHETHER IN CONTRACT, STRICT
LIABILITY, OR TORT (INCLUDING NEGLIGENCE OR OTHERWISE) ARISING IN ANY WAY
OUT OF THE USE OF THIS SOFTWARE, EVEN IF ADVISED OF THE POSSIBILITY OF SUCH DAMAGE.

• BSD-2-Clause-FreeBSD David Schultz (arm-* targets)

SPDX-License-Identifier: BSD-2-Clause-FreeBSD

Copyright (c) 2004-2011 David Schultz <das@FreeBSD.ORG>
All rights reserved.

Redistribution and use in source and binary forms, with or without

modification, are permitted provided that the following conditions
are met:
1. Redistributions of source code must retain the above copyright
notice, this list of conditions and the following disclaimer.
2. Redistributions in binary form must reproduce the above copyright
notice, this list of conditions and the following disclaimer in the
documentation and/or other materials provided with the distribution.

THIS SOFTWARE IS PROVIDED BY THE AUTHOR AND CONTRIBUTORS ``AS IS'' AND
ANY EXPRESS OR IMPLIED WARRANTIES, INCLUDING, BUT NOT LIMITED TO, THE
IMPLIED WARRANTIES OF MERCHANTABILITY AND FITNESS FOR A PARTICULAR PURPOSE
ARE DISCLAIMED. IN NO EVENT SHALL THE AUTHOR OR CONTRIBUTORS BE LIABLE
FOR ANY DIRECT, INDIRECT, INCIDENTAL, SPECIAL, EXEMPLARY, OR CONSEQUENTIAL
DAMAGES (INCLUDING, BUT NOT LIMITED TO, PROCUREMENT OF SUBSTITUTE GOODS
OR SERVICES; LOSS OF USE, DATA, OR PROFITS; OR BUSINESS INTERRUPTION)
HOWEVER CAUSED AND ON ANY THEORY OF LIABILITY, WHETHER IN CONTRACT, STRICT
LIABILITY, OR TORT (INCLUDING NEGLIGENCE OR OTHERWISE) ARISING IN ANY WAY
OUT OF THE USE OF THIS SOFTWARE, EVEN IF ADVISED OF THE POSSIBILITY OF
SUCH DAMAGE.

• ARM Ltd (1)
Copyright (c) 2008-2015 ARM Ltd
All rights reserved.

Redistribution and use in source and binary forms, with or without
modification, are permitted provided that the following conditions
are met:
1. Redistributions of source code must retain the above copyright
notice, this list of conditions and the following disclaimer.
2. Redistributions in binary form must reproduce the above copyright
notice, this list of conditions and the following disclaimer in the
documentation and/or other materials provided with the distribution.
3. The name of the company may not be used to endorse or promote
products derived from this software without specific prior written
permission.

THIS SOFTWARE IS PROVIDED BY ARM LTD ``AS IS'' AND ANY EXPRESS OR IMPLIED
WARRANTIES, INCLUDING, BUT NOT LIMITED TO, THE IMPLIED WARRANTIES OF
MERCHANTABILITY AND FITNESS FOR A PARTICULAR PURPOSE ARE DISCLAIMED.
IN NO EVENT SHALL ARM LTD BE LIABLE FOR ANY DIRECT, INDIRECT, INCIDENTAL,
SPECIAL, EXEMPLARY, OR CONSEQUENTIAL DAMAGES (INCLUDING, BUT NOT LIMITED
TO, PROCUREMENT OF SUBSTITUTE GOODS OR SERVICES; LOSS OF USE, DATA, OR
PROFITS; OR BUSINESS INTERRUPTION) HOWEVER CAUSED AND ON ANY THEORY OF
LIABILITY, WHETHER IN CONTRACT, STRICT LIABILITY, OR TORT (INCLUDING
NEGLIGENCE OR OTHERWISE) ARISING IN ANY WAY OUT OF THE USE OF THIS
SOFTWARE, EVEN IF ADVISED OF THE POSSIBILITY OF SUCH DAMAGE.

• ARM Ltd (2)
Copyright (c) 2012-2014 ARM Ltd
All rights reserved.

Redistribution and use in source and binary forms, with or without
modification, are permitted provided that the following conditions
are met:
1. Redistributions of source code must retain the above copyright
notice, this list of conditions and the following disclaimer.
2. Redistributions in binary form must reproduce the above copyright
notice, this list of conditions and the following disclaimer in the
documentation and/or other materials provided with the distribution.
3. The name of the company may not be used to endorse or promote
products derived from this software without specific prior written
permission.

THIS SOFTWARE IS PROVIDED BY ARM LTD ``AS IS'' AND ANY EXPRESS OR IMPLIED
WARRANTIES, INCLUDING, BUT NOT LIMITED TO, THE IMPLIED WARRANTIES OF
MERCHANTABILITY AND FITNESS FOR A PARTICULAR PURPOSE ARE DISCLAIMED.
IN NO EVENT SHALL ARM LTD BE LIABLE FOR ANY DIRECT, INDIRECT, INCIDENTAL,
SPECIAL, EXEMPLARY, OR CONSEQUENTIAL DAMAGES (INCLUDING, BUT NOT LIMITED
TO, PROCUREMENT OF SUBSTITUTE GOODS OR SERVICES; LOSS OF USE, DATA, OR
PROFITS; OR BUSINESS INTERRUPTION) HOWEVER CAUSED AND ON ANY THEORY OF
LIABILITY, WHETHER IN CONTRACT, STRICT LIABILITY, OR TORT (INCLUDING
NEGLIGENCE OR OTHERWISE) ARISING IN ANY WAY OUT OF THE USE OF THIS
SOFTWARE, EVEN IF ADVISED OF THE POSSIBILITY OF SUCH DAMAGE.

• ARM Ltd (3)
Optimized strstr function.
Copyright (c) 2018 Arm Ltd. All rights reserved.
SPDX-License-Identifier: BSD-3-Clause
Redistribution and use in source and binary forms, with or without
modification, are permitted provided that the following conditions
are met:
1. Redistributions of source code must retain the above copyright
notice, this list of conditions and the following disclaimer.
2. Redistributions in binary form must reproduce the above copyright
notice, this list of conditions and the following disclaimer in the
documentation and/or other materials provided with the distribution.
3. The name of the company may not be used to endorse or promote
products derived from this software without specific prior written
permission.
THIS SOFTWARE IS PROVIDED BY ARM LTD ``AS IS'' AND ANY EXPRESS OR IMPLIED
WARRANTIES, INCLUDING, BUT NOT LIMITED TO, THE IMPLIED WARRANTIES OF
MERCHANTABILITY AND FITNESS FOR A PARTICULAR PURPOSE ARE DISCLAIMED.
IN NO EVENT SHALL ARM LTD BE LIABLE FOR ANY DIRECT, INDIRECT, INCIDENTAL,
SPECIAL, EXEMPLARY, OR CONSEQUENTIAL DAMAGES (INCLUDING, BUT NOT LIMITED
TO, PROCUREMENT OF SUBSTITUTE GOODS OR SERVICES; LOSS OF USE, DATA, OR
PROFITS; OR BUSINESS INTERRUPTION) HOWEVER CAUSED AND ON ANY THEORY OF
LIABILITY, WHETHER IN CONTRACT, STRICT LIABILITY, OR TORT (INCLUDING
NEGLIGENCE OR OTHERWISE) ARISING IN ANY WAY OUT OF THE USE OF THIS
SOFTWARE, EVEN IF ADVISED OF THE POSSIBILITY OF SUCH DAMAGE.

• ARM Ltd (4)
Copyright (c) 2015 ARM Ltd.
All rights reserved.
Redistribution and use in source and binary forms, with or without
modification, are permitted provided that the following conditions are met:
* Redistributions of source code must retain the above copyright
notice, this list of conditions and the following disclaimer.
* Redistributions in binary form must reproduce the above copyright
notice, this list of conditions and the following disclaimer in the
documentation and/or other materials provided with the distribution.
* Neither the name of the Linaro nor the
names of its contributors may be used to endorse or promote products
derived from this software without specific prior written permission.
THIS SOFTWARE IS PROVIDED BY THE COPYRIGHT HOLDERS AND CONTRIBUTORS
"AS IS" AND ANY EXPRESS OR IMPLIED WARRANTIES, INCLUDING, BUT NOT
LIMITED TO, THE IMPLIED WARRANTIES OF MERCHANTABILITY AND FITNESS FOR
A PARTICULAR PURPOSE ARE DISCLAIMED. IN NO EVENT SHALL THE COPYRIGHT
HOLDER OR CONTRIBUTORS BE LIABLE FOR ANY DIRECT, INDIRECT, INCIDENTAL,
SPECIAL, EXEMPLARY, OR CONSEQUENTIAL DAMAGES (INCLUDING, BUT NOT
LIMITED TO, PROCUREMENT OF SUBSTITUTE GOODS OR SERVICES; LOSS OF USE,
DATA, OR PROFITS; OR BUSINESS INTERRUPTION) HOWEVER CAUSED AND ON ANY
THEORY OF LIABILITY, WHETHER IN CONTRACT, STRICT LIABILITY, OR TORT
(INCLUDING NEGLIGENCE OR OTHERWISE) ARISING IN ANY WAY OUT OF THE USE
OF THIS SOFTWARE, EVEN IF ADVISED OF THE POSSIBILITY OF SUCH DAMAGE.

• The Regents of the University of California (1)
Copyright (c) 1990 The Regents of the University of California.
All rights reserved.

Redistribution and use in source and binary forms are permitted
provided that the above copyright notice and this paragraph are
duplicated in all such forms and that any documentation,
and/or other materials related to such
distribution and use acknowledge that the software was developed
by the University of California, Berkeley. The name of the
University may not be used to endorse or promote products derived
from this software without specific prior written permission.
THIS SOFTWARE IS PROVIDED ``AS IS'' AND WITHOUT ANY EXPRESS OR
IMPLIED WARRANTIES, INCLUDING, WITHOUT LIMITATION, THE IMPLIED
WARRANTIES OF MERCHANTABILITY AND FITNESS FOR A PARTICULAR PURPOSE.

• The Regents of the University of California (2)
Copyright (c) 1990, 2007 The Regents of the University of California.
All rights reserved.

Redistribution and use in source and binary forms are permitted
provided that the above copyright notice and this paragraph are
duplicated in all such forms and that any documentation,
and/or other materials related to such
distribution and use acknowledge that the software was developed
by the University of California, Berkeley. The name of the
University may not be used to endorse or promote products derived
from this software without specific prior written permission.
THIS SOFTWARE IS PROVIDED ``AS IS'' AND WITHOUT ANY EXPRESS OR
IMPLIED WARRANTIES, INCLUDING, WITHOUT LIMITATION, THE IMPLIED
WARRANTIES OF MERCHANTABILITY AND FITNESS FOR A PARTICULAR PURPOSE.

• The Regents of the University of California (3)
Copyright (c) 1990 The Regents of the University of California.
All rights reserved.

Redistribution and use in source and binary forms, with or without
modification, are permitted provided that the following conditions
are met:
1. Redistributions of source code must retain the above copyright
notice, this list of conditions and the following disclaimer.
2. Redistributions in binary form must reproduce the above copyright
notice, this list of conditions and the following disclaimer in the
documentation and/or other materials provided with the distribution.
3. Neither the name of the University nor the names of its contributors
may be used to endorse or promote products derived from this software
without specific prior written permission.

THIS SOFTWARE IS PROVIDED BY THE REGENTS AND CONTRIBUTORS ``AS IS'' AND
ANY EXPRESS OR IMPLIED WARRANTIES, INCLUDING, BUT NOT LIMITED TO, THE

IMPLIED WARRANTIES OF MERCHANTABILITY AND FITNESS FOR A PARTICULAR PURPOSE
ARE DISCLAIMED. IN NO EVENT SHALL THE REGENTS OR CONTRIBUTORS BE LIABLE
FOR ANY DIRECT, INDIRECT, INCIDENTAL, SPECIAL, EXEMPLARY, OR CONSEQUENTIAL
DAMAGES (INCLUDING, BUT NOT LIMITED TO, PROCUREMENT OF SUBSTITUTE GOODS
OR SERVICES; LOSS OF USE, DATA, OR PROFITS; OR BUSINESS INTERRUPTION)
HOWEVER CAUSED AND ON ANY THEORY OF LIABILITY, WHETHER IN CONTRACT, STRICT
LIABILITY, OR TORT (INCLUDING NEGLIGENCE OR OTHERWISE) ARISING IN ANY WAY
OUT OF THE USE OF THIS SOFTWARE, EVEN IF ADVISED OF THE POSSIBILITY OF
SUCH DAMAGE.

- The Regents of the University of California (4)

Copyright (c) 1987, 2000 Regents of the University of California.
All rights reserved.

Redistribution and use in source and binary forms are permitted
provided that: (1) source distributions retain this entire copyright
notice and comment, and (2) distributions including binaries display
the following acknowledgement: ``This product includes software
developed by the University of California, Berkeley and its contributors''
in the documentation or other materials provided with the distribution.
Neither the name of the University nor the names of its
contributors may be used to endorse or promote products derived
from this software without specific prior written permission.
THIS SOFTWARE IS PROVIDED ``AS IS'' AND WITHOUT ANY EXPRESS OR
IMPLIED WARRANTIES, INCLUDING, WITHOUT LIMITATION, THE IMPLIED
WARRANTIES OF MERCHANTABILITY AND FITNESS FOR A PARTICULAR PURPOSE.

- The Regents of the University of California (5)

Copyright (c) 1992, 1993
The Regents of the University of California. All rights reserved.

Redistribution and use in source and binary forms, with or without
modification, are permitted provided that the following conditions
are met:
1. Redistributions of source code must retain the above copyright
notice, this list of conditions and the following disclaimer.
2. Redistributions in binary form must reproduce the above copyright
notice, this list of conditions and the following disclaimer in the
documentation and/or other materials provided with the distribution.
3. Neither the name of the University nor the names of its contributors
may be used to endorse or promote products derived from this software
without specific prior written permission.

THIS SOFTWARE IS PROVIDED BY THE REGENTS AND CONTRIBUTORS ``AS IS'' AND
ANY EXPRESS OR IMPLIED WARRANTIES, INCLUDING, BUT NOT LIMITED TO, THE
IMPLIED WARRANTIES OF MERCHANTABILITY AND FITNESS FOR A PARTICULAR PURPOSE
ARE DISCLAIMED. IN NO EVENT SHALL THE REGENTS OR CONTRIBUTORS BE LIABLE
FOR ANY DIRECT, INDIRECT, INCIDENTAL, SPECIAL, EXEMPLARY, OR CONSEQUENTIAL
DAMAGES (INCLUDING, BUT NOT LIMITED TO, PROCUREMENT OF SUBSTITUTE GOODS
OR SERVICES; LOSS OF USE, DATA, OR PROFITS; OR BUSINESS INTERRUPTION)
HOWEVER CAUSED AND ON ANY THEORY OF LIABILITY, WHETHER IN CONTRACT, STRICT
LIABILITY, OR TORT (INCLUDING NEGLIGENCE OR OTHERWISE) ARISING IN ANY WAY
OUT OF THE USE OF THIS SOFTWARE, EVEN IF ADVISED OF THE POSSIBILITY OF
SUCH DAMAGE.

EU: Sony Europe B.V.
Da Vincilaan 7-D1, 1930 Zaventem, Belgium
UK: Sony Europe B.V.
The Heights, Brooklands, Weybridge,
Surrey KT13 0XW, United Kingdom
CH: Sony Europe B.V., Hoofddorp,
Schlieren/Switzerland Branch
Wiesenstrasse 5, 8952 Schlieren, Switzerland

EC REP
Sony Belgium, bijkantoor van
Sony Europe B.V.
Da Vincilaan 7-D1, 1930 Zaventem,
Belgium

Sony Corporation
1-7-1 Konan Minato-ku Tokyo,
108-0075 Japan

5-056-875-**61** (1)
2025-07

Imprimantă grafică hibridă

Instrucțiuni de utilizare

Înainte de punerea în funcțiune a unității, vă rugăm să citiți cu atenție acest manual și să-l păstrați pentru consultare ulterioară.

UP-X899MD

© 2025 Sony Corporation

Cuprins

Primii pași

Prezentare generală 12
Amplasarea și funcția pieselor și a comenzilor 13
Panou frontal 13
Panoul din spate 14

Pregătire

Conectarea la un computer 15
Instalarea driverului de imprimantă pe computer 16
Conectarea la UPA-WU10 16
Hârtie 17
Hârtie pe care o puteți utiliza 17
Încărcarea hârtiei 18

Funcționarea

Începerea unei lucrări de imprimare 20
Imprimarea de la echipamentul video 20
Imprimarea de la computer 21
Tăierea hârtiei imprimate 22
Anularea unei lucrări de imprimare 22
Realizarea de copii ale ultimei imprimări ... 22
Alimentarea cu hârtie 22
Reglarea contrastului și a luminozității 23
Reglaje și setări cu ajutorul meniului 24
Structura de meniuri 24
Listă de meniu 25
Operații ale meniului de bază 27
Imprimarea listei de setări 29
Stocarea imaginilor pe o unitate flash USB 29

Altele

Menținerea performanțelor unității 31
Cu privire la siguranță 31
La instalare 31
Note privind transportul unității 31
În caz de formare de condens 31
Privind piesele de schimb 31
Utilizarea împreună cu un cuțit electro-chirurgical și dispozitve similare 31
Curățarea carcasei 32
Curățarea capului termic 32
Curățarea rolei platoului 33
Specificații 34
Depanarea 36
Mesaje de eroare 37
Licență 38

Indicații de utilizare/Domeniu de utilizare

Imprimanta Sony UP-X899MD este o imprimantă digitală compactă, alb-negru, pentru uz medical. Aceasta este proiectată pentru a fi conectat la sisteme de imagistică medicală, cum ar fi braț C mobil, ultrasunete, laborator de cateterism cardiac și alte sisteme compatibile de imagistică. Imprimanta produce copii imprimate ale imaginilor statice capturate de aceste sisteme pentru fișa pacientului sau pentru trimiteri.

Informații de reglementare relevante conform regulamentului european privind Dispozitivele medicale 2017/745, cu modificările ulterioare (MDR)

Imprimanta este concepută pentru a produce exemplare tipărite ale imaginilor statice capturate de sisteme de imagistică medicală pentru revizuire și ca asistență în luarea unor decizii clinice ulterioare.

Note

- Imaginile redate de acest echipament nu pot fi utilizate pentru diagnosticare.
- Acest echipament este destinat personalului medical calificat.
- Acest echipament este destinat utilizării în medii medicale, cum ar fi clinici, camere de examinare şi săli de operație.

Contraindicații

Nu există situații specifice cunoscute în care utilizarea acestui dispozitiv să fie contraindicată.

Populația de pacienți

Populația de pacienți nu este supusă niciunei restricții.

Avertisment

Pentru a reduce riscul incendiului sau al electrocutării, feriți acest aparat de ploaie sau umiditate.

Pentru a evita riscul electrocutării, nu deschideți carcasa. Pentru reparații, consultați un personal calificat.

Nu se permite modificarea acestui echipament.

Avertisment

Pentru a evita riscul de electrocutare, acest echipament trebuie conectat doar la o rețea de alimentare cu împământare.

Avertisment

Pentru a deconecta sursa de alimentare, deconectați fișa de alimentare.
Atunci când se instalează unitatea, încorporați un dispozitiv de deconectare uşor accesibil în cablajul fix sau conectați cablul de alimentare la o priză uşor accesibilă în apropierea unității.
Nu amplasați echipamentul electric medical în locuri greu accesibile pentru a deconecta cablul de alimentare.
În cazul în care apare o eroare în timpul operării unității, acționați dispozitivul de deconectare pentru a opri alimentarea cu energie sau deconectați fișa de alimentare.

Simboluri pe produse



Consultați instrucțiunile de utilizare
Respectați indicațiile din instrucțiunile de utilizare pentru componentele unității pe care apare acest simbol.



Acest simbol indică producătorul şi apare lângă numele şi adresa producătorului.



Acest simbol indică importatorul și apare lângă numele importatorului și sediul social al acestuia.



Acest simbol indică reprezentantul Comunității Europene şi se găseşte lângă numele şi adresa reprezentantului Comunității Europene.



Acest simbol indică Persoana responsabilă din Marea Britanie și apare lângă numele și adresa Persoanei responsabile din Marea Britanie.



Acest simbol indică reprezentantul autorizat din Elveția și apare lângă numele și adresa reprezentantului autorizat din Elveția.



Acest simbol indică dispozitivul medical în Comunitatea Europeană.



Acest simbol indică data de fabricație.



Acest simbol indică numărul de serie.



Acest simbol indică Identificatorul unic al dispozitivului (UDI) și apare lângă codul de bare reprezentând Identificarea unică a dispozitivului.



Acest simbol indică terminalul echipotențial care aduce diferitele componente ale unui sistem la același potențial.



Temperatură de depozitare şi transport
Acest simbol indică intervalul acceptabil de temperatură pentru medii de stocare şi transport.



Umiditate de depozitare şi transport
Acest simbol indică intervalul acceptabil de umiditate pentru medii de stocare şi transport.



Presiune de depozitare şi transport
Acest simbol indică intervalul acceptabil de presiune atmosferică pentru medii de stocare şi transport.



Acest simbol indică margini ascuțite.

Pentru accesorii



Acest simbol indică codul lotului.



Acest simbol indică „A nu se reutiliza”.

Pentru clienții din Europa

Orice incident grav produs în legătură cu dispozitiv trebuie raportat producătorului și autorității competente a statului membru în care utilizatorul și/sau pacientul este rezident.

Măsuri de siguranță şi avertizări importante referitoare la utilizarea în medii medicale

1. Toate echipamentele conectate la această unitate trebuie să fie certificate sau conforme cu Standardele IEC 60601-1, IEC 60950-1, IEC 62368-1, IEC 60065 sau alte Standarde IEC/ISO aplicabile echipamentelor.

2. În plus, sistemul, în ansamblu său, trebuie să respecte standardele IEC 60601-1. Orice persoană care conectează echipamente adiționale la componenta de intrare a semnalului sau la componenta de ieşire a semnalului configurează un sistem medical şi, prin urmare, are responsabilitatea să se asigure că sistemul, în ansamblul său, respectă standardele IEC 60601-1. În caz de nelămuriri, consultați personalul calificat de service al companiei Sony.

3. Curentul de scurgere poate creşte atunci când este conectat la alt echipament.

4. Toate echipamentele accesorii conectate la unitate, care funcționează prin alimentarea la energie electrică şi care nu sunt în conformitate cu standardele IEC 60601-1, trebuie să aibă un transformator de izolare care să fie în conformitate cu standardele IEC 60601-1 şi care să se conecteze la sursa de alimentare cu energie electrică prin intermediul transformatorului.

5. Acest echipament generează, utilizează şi poate radia energie pe frecvență radio. Dacă acesta nu este instalat şi utilizat în conformitate cu manualul de utilizare, poate cauza interferențe cu alte echipamente. Dacă această unitate cauzează interferențe (care pot fi determinate prin scoaterea cablului de alimentare din unitate), încercați următoarele măsuri.
   – Mutați unitatea ținând seama de echipamentele sensibile.
   – Conectați această unitate şi echipamentele sensibile la circuite derivate diferite.
   Pentru informații suplimentare, consultați distribuitorul dvs. Sony.
   (Standardul aplicabil: IEC 60601-1-2)

Notificări importante privind compatibilitatea electromagnetică (EMC) pentru utilizarea în medii medicale

- UP-X899MD necesită măsuri de siguranță speciale referitoare la EMC şi trebuie să fie instalat şi pus în funcțiune potrivit informațiilor EMC furnizate în instrucțiunile de utilizare.
- UP-X899MD este conceput pentru utilizare în medii profesionale din cadrul instituțiilor medicale.
- Echipamentele de comunicație RF portabile şi mobile precum telefoanele mobile pot afecta UP-X899MD.

Avertisment

- Echipamentele de comunicație RF portabile nu trebuie să fie utilizate în apropierea unei componente a UP-X899MD, la o distanță mai mică de 30 cm. În caz contrar, ar putea rezulta deteriorarea performanțelor acestui echipament.
- Dacă UP-X899MD trebuie să fie utilizat lângă sau pe alt echipament, trebuie să fie ținut sub observație pentru a verifica funcționarea normală în configurația în care va fi utilizat.
- Utilizarea altor accesorii şi cabluri decât cele specificate, cu excepția pieselor de schimb comercializate de Sony Corporation, poate avea ca rezultat creşterea emisiilor sau diminuarea imunității UP-X899MD.

<table>
<tr><th colspan="3">Instrucțiuni şi declarația producătorului privind emisiile electromagnetice</th></tr>
<tr><td colspan="3">UP-X899MD este destinat utilizării în mediul electromagnetic specificat mai jos. Clientul sau utilizatorul UP-X899MD trebuie să se asigure că este utilizat într-un astfel de mediu.</td></tr>
<tr><td>Test de emisie</td><td>Conformitate</td><td>Mediu electromagnetic – instrucțiuni</td></tr>
<tr><td>Emisii RF

CISPR 11</td><td>Grupa 1</td><td>UP-X899MD utilizează energie RF doar pentru funcția sa internă. Prin urmare, emisiile sale RF sunt foarte scăzute şi este puțin probabil să cauzeze interferențe cu echipamentele electronice din apropiere.</td></tr>
<tr><td>Emisii RF

CISPR 11
CISPR 32</td><td>Clasa B</td><td rowspan="3">Produsul UP-X899MD este potrivit pentru utilizarea în toate imobilele, inclusiv imobilele rezidențiale şi cele conectate direct la rețeaua publică de alimentare cu curent de joasă tensiune care alimentează clădirile utilizate în scop locativ.</td></tr>
<tr><td>Emisii armonice

IEC 61000-3-2</td><td>Clasa A</td></tr>
<tr><td>Fluctuații de tensiune/ emiterea de scântei

IEC 61000-3-3</td><td>Conformitate</td></tr>
</table>

Instrucțiuni şi declarația producătorului privind imunitatea electromagnetică			
UP-X899MD este destinat utilizării în mediul electromagnetic specificat mai jos. Clientul sau utilizatorul UP-X899MD trebuie să se asigure că este utilizat într-un astfel de mediu.			
Test de imunitate	Nivel de testare IEC 60601	Nivel de conformitate	Mediu electromagnetic – instrucțiuni
Descărcări electrostatice (DES) IEC 61000-4-2	contact ±8 kV aer ±15 kV	contact ±8 kV aer ±15 kV	Podeaua trebuie să fie confecționată din lemn, beton sau plăci ceramice. Dacă podelele sunt acoperite cu material sintetic, se recomandă ca umiditatea relativă să fie de cel puțin 30%.
Curent tranzient rapid/şoc electric IEC 61000-4-4	±2 kV pentru liniile de alimentare cu curent ±1 kV pentru liniile de intrare/ieşire	±2 kV pentru liniile de alimentare cu curent ±1 kV pentru liniile de intrare/ieşire	Calitatea rețelei de alimentare trebuie să fie cea a unui mediu comercial sau spitalicesc tipic.
Supratensiune IEC 61000-4-5	±1 kV linie - linie ±2 kV linie - împământare	Mod diferențial ±1 kV Mod comun ±2 kV	Calitatea rețelei de alimentare trebuie să fie cea a unui mediu comercial sau spitalicesc tipic.
Căderi de tensiune, întreruperi scurte şi variații de tensiune la liniile de alimentare cu energie electrică IEC 61000-4-11	0% U_T (căderi de tensiune 100% U_T) pentru 0,5/1 ciclu [a] 40% U_T (căderi de tensiune 60% U_T) pentru 5 cicluri 70% U_T (căderi de tensiune 30% U_T) pentru 25/30 cicluri [a] (pentru 0,5 secunde) 0% U_T (căderi de tensiune 100% U_T) pentru 250/300 cicluri [a] (pentru 5 secunde)	0% U_T (căderi de tensiune 100% U_T) pentru 0,5/1 ciclu [a] 40% U_T (căderi de tensiune 60% U_T) pentru 5 cicluri 70% U_T (căderi de tensiune 30% U_T) pentru 25/30 cicluri [a] (pentru 0,5 secunde) 0% U_T (căderi de tensiune 100% U_T) pentru 250/300 cicluri [a] (pentru 5 secunde)	Calitatea rețelei de alimentare trebuie să fie cea a unui mediu comercial sau spitalicesc tipic. Dacă utilizatorul UP-X899MD solicită funcționarea continuă în timpul întreruperilor rețelei de alimentare, este recomandat ca UP-X899MD să fie alimentat de la o sursă de alimentare neîntreruptibilă sau de la o baterie.
Câmp magnetic la frecvența de alimentare (50/60 Hz) IEC 61000-4-8	30 A/m	30 A/m	Câmpurile magnetice la frecvența de alimentare trebuie să fie la niveluri caracteristice unei locații tipice dintr-un mediu comercial sau spitalicesc tipic.

Câmpuri magnetice de proximitate IEC 61000-4-39	65 A/m 134,2 kHz Modulare prin pulsație 2,1 kHz 7,5 A/m 13,56 MHz Modulare prin pulsație 50 kHz	65 A/m 134,2 kHz Modulare prin pulsație 2,1 kHz 7,5 A/m 13,56 MHz Modulare prin pulsație 50 kHz	Câmpurile magnetice de proximitate ale UP-X899MD trebuie să fie la niveluri caracteristice unei locații tipice într-un mediu comercial sau de spital tipic.
NOTĂ: U_T este tensiunea c.a. a rețelei înainte de aplicarea nivelului de testare.			
a De exemplu, 10/12 înseamnă 10 cicluri la 50 Hz sau 12 cicluri la 60 Hz.			

Instrucțiuni şi declarația producătorului privind imunitatea electromagnetică			
UP-X899MD este destinat utilizării în mediul electromagnetic specificat mai jos. Clientul sau utilizatorul UP-X899MD trebuie să se asigure că este utilizat într-un astfel de mediu.			
Test de imunitate	Nivel de testare IEC 60601	Nivel de conformitate	Mediu electromagnetic – instrucțiuni
RF condusă IEC 61000-4-6	3 Vrms de la 150 kHz la 80 MHz în afara benzilor ISM [c] 6 Vrms de la 150 kHz la 80 MHz în benzile ISM [c]	3 Vrms 6 Vrms	Echipamentele de comunicație RF portabile şi mobile nu trebuie să fie utilizate în apropierea unei componente a UP-X899MD, inclusiv a cablurilor, mai aproape decât distanța de separare recomandată, calculată din ecuația aplicabilă frecvenței transmițătorului. **Distanță de separare recomandată** $d = 1,2\sqrt{P}$

RF radiată IEC 61000-4-3	3 V/m de la 80 MHz la 2,7 GHz	3 V/m	IEC 60601-1-2: 2007 $d = 1,2 \sqrt{P}$ de la 80 MHz la 800 MHz $d = 2,3 \sqrt{P}$ de la 800 MHz la 2,5 GHz IEC 60601-1-2: 2014 + A1: 2020 $d = 2,0 \sqrt{P}$ de la 80 MHz la 2,7 GHz Unde *P* este specificația nominală a puterii de ieşire maxime a transmițătorului în wați (W) conform producătorului transmițătorului şi *d* este distanța de separare recomandată, în metri (m). Intensitatea câmpului de la transmițătoarele RF fixe, aşa cum este determinată de studiul electromagnetic al locației, [a] trebuie să fie mai mică decât nivelul de conformitate din fiecare interval de frecvență. [b] Interferența poate apărea în vecinătatea echipamentelor marcate cu următorul simbol: 

NOTĂ 1: La 80 MHz şi 800 MHz, se aplică intervalul de frecvență mai mare.

NOTĂ 2: Este posibil ca aceste instrucțiuni să nu se aplice în toate situațiile. Propagarea electromagnetică este afectată de absorbția şi reflexia datorate structurilor, obiectelor şi oamenilor.

a Intensitatea câmpurilor de la transmițătoarele fixe, precum stațiile de bază pentru telefoanele radio (celulare/fără fir) şi radiourile mobile terestre, radiourile de amatori, posturile de radio AM şi FM şi posturile TV nu poate fi estimată teoretic cu precizie. Pentru a estima un mediu electromagnetic datorat transmițătoarelor RF fixe, trebuie luat în considerare un studiu al locației din punct de vedere electromagnetic. Dacă intensitatea măsurată a câmpului din locația în care este utilizat UP-X899MD depăşeşte nivelul de conformitate RF aplicabil de mai sus, UP-X899MD trebuie să fie ținut sub observație pentru a verifica funcționarea normală. Dacă se observă performanțe de funcționare anormale, sunt necesare măsuri suplimentare, precum reorientarea şi repoziționarea UP-X899MD.

b Peste intervalul de frecvență de la 150 kHz la 80 MHz, intensitățile câmpului trebuie să fie mai mici de 3 V/m.

c Benzile ISM (industriale, ştiințifice şi medicale) între 150 kHz şi 80 MHz sunt de la 6,765 MHz la 6,795 MHz; de la 13,553 MHz la 13,567 MHz; de la 26,957 MHz la 27,283 MHz; şi de la 40,66 MHz la 40,70 MHz.

Distanța de separare recomandată dintre echipamentele de comunicație RF mobile şi portabile şi UP-X899MD

UP-X899MD este destinat utilizării într-un mediu electromagnetic în care interferențele RF radiate sunt controlate. Clientul sau utilizatorul UP-X899MD poate ajuta la prevenirea interferențelor electromagnetice prin păstrarea unei distanțe minime între echipamentele de comunicație RF mobile sau portabile (transmițătoare) şi UP-X899MD precum este recomandat mai jos, conform puterii de ieşire maxime a echipamentului de comunicație.

Puterea nominală maximă de ieşire a transmițătorului W	Distanța de separare conform frecvenței transmițătorului m				
	IEC 60601-1-2 : 2007			IEC 60601-1-2 : 2014 + A1: 2020	
	de la 150 kHz la 80 MHz $d = 1{,}2\sqrt{P}$	de la 80 MHz la 800 MHz $d = 1{,}2\sqrt{P}$	de la 800 MHz la 2,5 GHz $d = 2{,}3\sqrt{P}$	de la 150 kHz la 80 MHz $d = 1{,}2\sqrt{P}$	de la 80 MHz la 2,7 GHz $d = 2{,}0\sqrt{P}$
0,01	0,12	0,12	0,23	0,12	0,20
0,1	0,38	0,38	0,73	0,38	0,63
1	1,2	1,2	2,3	1,2	2,0
10	3,8	3,8	7,3	3,8	6,3
100	12	12	23	12	20

Pentru transmițătoarele pentru care nu este menționată mai sus o putere nominală maximă de ieşire, distanța de separare recomandată *d* în metri (m) poate fi estimată utilizând ecuația aplicabilă frecvenței transmițătorului, unde *P* este puterea nominală maximă de ieşire a transmițătorului în wați (W) conform producătorului transmițătorului.

NOTĂ 1: La 80 MHz şi 800 MHz, se aplică distanța de separare pentru intervalul de frecvență mai mare.

NOTĂ 2: Este posibil ca aceste instrucțiuni să nu se aplice în toate situațiile. Propagarea electromagnetică este afectată de absorbția şi reflexia datorate structurilor, obiectelor şi oamenilor.

Instrucțiuni şi declarația producătorului privind imunitatea electromagnetică					
UP-X899MD este destinat utilizării într-un mediu electromagnetic în care interferențele RF radiate sunt controlate. Echipamentele de comunicație RF portabile nu trebuie să fie utilizate în apropierea unei componente a UP-X899MD, la o distanță mai mică de 30 cm. În caz contrar, ar putea rezulta deteriorarea performanțelor acestui echipament.					
Test de imunitate	Banda [a]	Funcțiune [a]	Modulare	Nivel de testare IEC 60601	Nivel de conformitate
Câmpurile de proximitate de la echipamentele de comunicație fără fir RF IEC 61000-4-3	380 – 390 MHz	TETRA 400	Modulare prin pulsație 18 Hz	27 V/m	27 V/m
	430 – 470 MHz	GMRS 460 FRS 460	FM deviație ±5 kHz sinusoidal 1 kHz	28 V/m	28 V/m
	704 – 787 MHz	LTE bandă 13, 17	Modulare prin pulsație 217 Hz	9 V/m	9 V/m
	800 – 960 MHz	GSM 800/900 TETRA 800 iDEN 820 CDMA 850 LTE bandă 5	Modulare prin pulsație 18 Hz	28 V/m	28 V/m
	1.700 – 1.990 MHz	GSM 1800 CDMA 1900 GSM 1900 DECT LTE bandă 1, 3, 4, 25 UMTS	Modulare prin pulsație 217 Hz	28 V/m	28 V/m
	2.400 – 2.570 MHz	Bluetooth WLAN 802.11 b/g/n RFID 2450 LTE bandă 7	Modulare prin pulsație 217 Hz	28 V/m	28 V/m
	5.100 – 5.800 MHz	WLAN 802.11 a/n	Modulare prin pulsație 217 Hz	9 V/m	9 V/m
NOTĂ: Este posibil ca aceste instrucțiuni să nu se aplice în toate situațiile. Propagarea electromagnetică este afectată de absorbția şi reflexia datorate structurilor, obiectelor şi oamenilor.					
a Pentru anumite servicii, numai frecvențele uplink sunt incluse.					

Atenție

La dezafectarea unității sau a accesoriilor, este necesar să respectați legile din zona sau țara în care vă aflați şi reglementările spitalului în ceea ce priveşte poluarea mediului.

Avertisment referitor la alimentare

Folosiți un cablu de alimentare adecvat pentru alimentarea electrică locală.

1. Folosiți cablul de alimentare autorizat (conductor de alimentare cu 3 conectori) / conector aparat / Ştecher cu împământare, conforme cu reglementările de siguranță pentru fiecare țară, dacă este valabil.
2. Folosiți cablul de alimentare (conductor de alimentare cu 3 conectori) / conector aparat / Priză cu împământare conforme cu valorile nominale corecte (tensiune, amperi).

Dacă aveți nelămuriri referitoare la folosirea cablului de alimentare / conectorului aparatului / Ştecherului, vă rugăm să consultați un personal service calificat.

Important

Plăcuța de identificare este amplasată pe partea inferioară.



Atenție

Nu utilizați dispozitivul într-un mediu cu rezonanță magnetică (RM).
Se pot produce defecțiuni, incendii şi mişcări nedorite.

Acest echipament nu este adecvat pentru a fi utilizat în locații ușor accesibile pentru copii.

Prezentare generală

Această unitate este o imprimantă care imprimă imagini prin încălzirea unui cap termic, în funcție de datele de intrare ale imaginii, și prin apăsarea capului pe o hârtie specială de imprimare termică pentru a imprima imaginea pe hârtie. Aceasta prezintă următoarele caracteristici.

Imprimare silențioasă, de înaltă calitate, rapidă

- Unitatea este echipată cu un cap termic cu peliculă subțire cu un circuit integrat de acționare de mare viteză și este posibilă imprimarea de imagini de înaltă rezoluție, de 12,8 puncte/mm.
- Imprimarea imaginilor de înaltă calitate (960 × 1280 puncte) este disponibilă în aproximativ 2 secunde pentru fiecare imprimare atunci când se imprimă la viteză mare (când este selectat [HI] în [-SPEED] din meniul [CONFIG.]).
- Este disponibilă imprimarea monocromă cu o gradație de până la 256 de nuanțe.
- Circuitele încorporate de corecție a temperaturii previn variațiile de temperatură, care ar putea cauza imprimări neclare.

Notă

Imprimarea trece în modul de economisire a energiei (LOW) la temperaturi ambiante de 15 °C sau mai mici.

Imprimabil de pe echipamentul video sau de pe computer

Puteți imprima atât de la intrările video NTSC, cât și de la cele PAL. De asemenea, această unitate are un conector USB (tip C) care corespunde Hi-Speed USB (compatibil USB 2.0), astfel încât puteți imprima o imagine digitală de pe computer.
Nu trebuie să efectuați nicio operațiune pentru a trece la imprimarea de pe echipamente video sau computere.

Curbă gamma îmbunătățită

Patru noi curbe gamma sunt acum disponibile. De asemenea, puteți comuta la curba gamma corespunzătoare modelului anterior selectând [898/897] în [-DRIVER] din meniul [DIGITAL].

Stocarea imaginii pe unitatea flash USB

Această unitate are un conector OPTION (USB tip A) care corespunde Hi-Speed USB (compatibil USB 2.0), astfel încât puteți stoca o imagine imprimată pe o unitate flash USB.
Rețineți că reglajele efectuate cu ajutorul butonului CONTR/BRIGHT nu se aplică imaginilor salvate pe o unitate flash USB.

Încărcare ușoară a hârtiei

Accesul liber la panoul ușii vă permite să introduceți hârtie în unitate pentru o încărcare ușoară.

Amplasarea și funcția pieselor și a comenzilor

Pentru mai multe detalii, consultați numerele paginilor de referință cuprinse între paranteze ( ).

Panou frontal

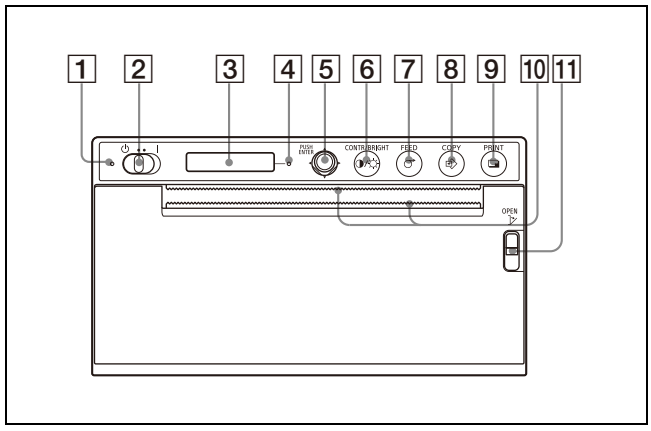

1 **LED de standby**
Luminează în portocaliu când unitatea este în standby.
Se dezactivează atunci când comutatorul standby/ON este reglat în poziția pornit și când alimentarea este pornită.

2 **Comutator ⏻ (Standby) / I (ON) (18, 20, 27, 32)**
Setați comutatorul în poziția **I**, alimentarea este acctivată și lumina din spate de pe LCD se aprinde în alb. Setați comutatorul în poziția ⏻ pentru a intra în starea standby.

Notă

Când comutatorul standby/ON este setat în standby sau când opriți și apoi porniți din nou alimentarea principală, așteptați aproximativ cinci secunde și porniți unitatea.

3 **LCD (20, 24)**
În timpul operațiunilor din meniu, sunt afișate elementele de meniu și setările.

4 **LED de alarmă**
Se luminează în portocaliu atunci când apare o eroare.
Mesajul de eroare apare pe ecranul LCD.

5 **Maneta de meniu (27, 33)**
Utilizați pentru a efectua operațiuni în meniu.

6 **◑/☼ Butonul CONTR/BRIGHT (contrast/ luminozitate) (23)**
Reglați contrastul și luminozitatea materialelor imprimate.
La fiecare apăsare a butonului se comută între meniurile [CONT] (contrast) și [BRIG] (luminozitate).

7 **Butonul FEED (19, 22)**
Mențineți apăsat pentru a alimenta cu hârtie. Unitatea va continua să alimenteze hârtia cât timp țineți apăsat butonul FEED. Când o lucrare de imprimare este în curs de desfășurare, apăsați pentru a anula lucrarea de imprimare.

8 **Butonul COPY (22)**
Apăsați pentru a imprima o altă copie a documentului imprimat anterior.
Puteți face o singură copie de fiecare dată când apăsați acest buton, indiferent de numărul de exemplare setat cu ajutorul meniului.

9 **Butonul PRINT (20, 30)**
Apăsați pentru a imprima imaginea care apare în momentul respectiv pe monitorul video atunci când este introdus un semnal video.

10 **Tăietoare de hârtie**
Utilizați pentru a tăia hârtia după imprimare.
Există tăietoare poziționate deasupra și sub fanta de ieșire.

11 **Maneta OPEN (18)**
Apăsați maneta în jos pentru a deschide panoul ușii.
Maneta poate fi acționată chiar și atunci când cablul de alimentare nu este conectat și când unitatea este în standby.

Panoul din spate

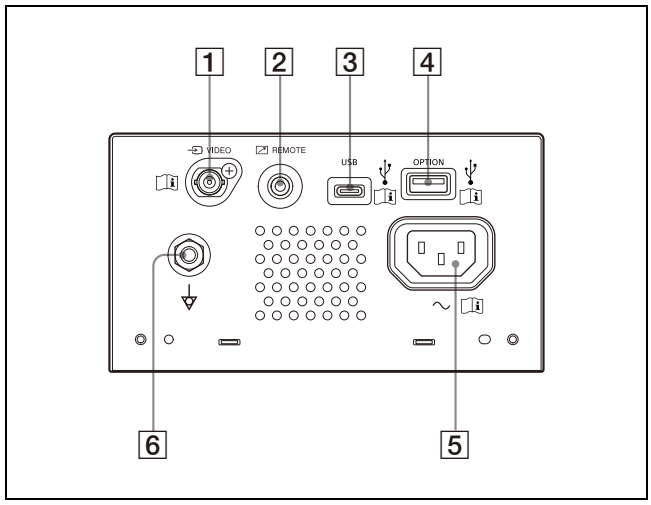

1 **Conector intrare VIDEO (tip BNC)**
Conectați la conectorul de ieșire video al echipamentului video.

Atenție
Nu atingeți în acelaşi timp acest terminal şi pacienții.
Acest lucru ar putea genera o tensiune care poate fi dăunătoare pacienților în cazul în care unitatea funcționează defectuos.
Deconectați întotdeauna cablul de alimentare înainte de conectarea şi deconectarea conectorilor.

2 **Conectorul REMOTE (telecomandă) (15)**
Utilizați pentru a controla cu un comutator de la distanță etc.

3 **Conector USB (tip C)**
Se conectează la un computer prevăzut cu interfață USB, utilizând un cablu USB compatibil cu Hi-Speed USB (comercializat separat).

4 **Conector OPTION (USB tip A) (30)**
Conectați o unitate flash USB.
Acest conector alimentează și accesoriile opționale.

Notă

Utilizați o unitate flash USB formatată cu FAT32.

5 **Conector AC IN**
Utilizați un cablu de alimentare specificat.

6 **Terminal echipotențial**
Utilizat pentru a se conecta la fișa echipotențială pentru a aduce diferitele componente ale unui sistem la același potențial.

Notă

Pentru conectarea la sistemul de imprimare fără fir UPA-WU10 (comercializat separat) se folosesc un conector USB și un conector OPTION.

Pentru instrucțiuni privind conectarea, consultați „Conectarea la UPA-WU10" (pagina 16).

Conectarea la un computer

Avertisment

Utilizarea acestei unități în scopuri medicale
Conectorii acestui echipament nu sunt izolați.
Nu conectați alt dispozitiv în afara celor care sunt în conformitate cu IEC 60601-1.
Atunci când este conectat un dispozitiv de tehnologia informației sau un dispozitiv AV care utilizează curent alternativ, scurgerea de curent poate provoca electrocutarea pacientului sau a operatorului.
Dacă utilizarea unui astfel de dispozitiv este inevitabilă, izolați sursa de alimentare prin conectarea unui transformator de izolare sau prin conectarea unui izolator între cablurile de legătură.
După implementarea acestor măsuri, se confirmă faptul că riscul se reduce acum în conformitate cu IEC 60601-1.

Note

- Conectați unitatea după ce ați deconectat cablul de alimentare.
- Conectați cablul de alimentare ultimul.
- Înainte de a conecta unitatea la computer, opriți unitatea, computerul, monitorul și toate dispozitivele periferice conectate la computer.
- Înainte de a conecta unitatea la computer, deconectați cablul de alimentare de la unitate. Conectați cablul de alimentare la unitate numai după ce ați conectat unitatea și computerul.
- Urmați procedurile de conectare descrise în manualul computerului.
- Asigurați-vă de conectarea sigură a cablurilor la ambele capete.
- Software-ul de comandă al unității furnizat împreună cu unitatea nu este adecvat pentru utilizarea unității conectate la o rețea.
- Funcționarea imprimantei nu este garantată atunci când se conectează la computer cu ajutorul cablului USB prin intermediul unui hub.
- Nu se pot conecta două sau mai multe unități la un singur computer.

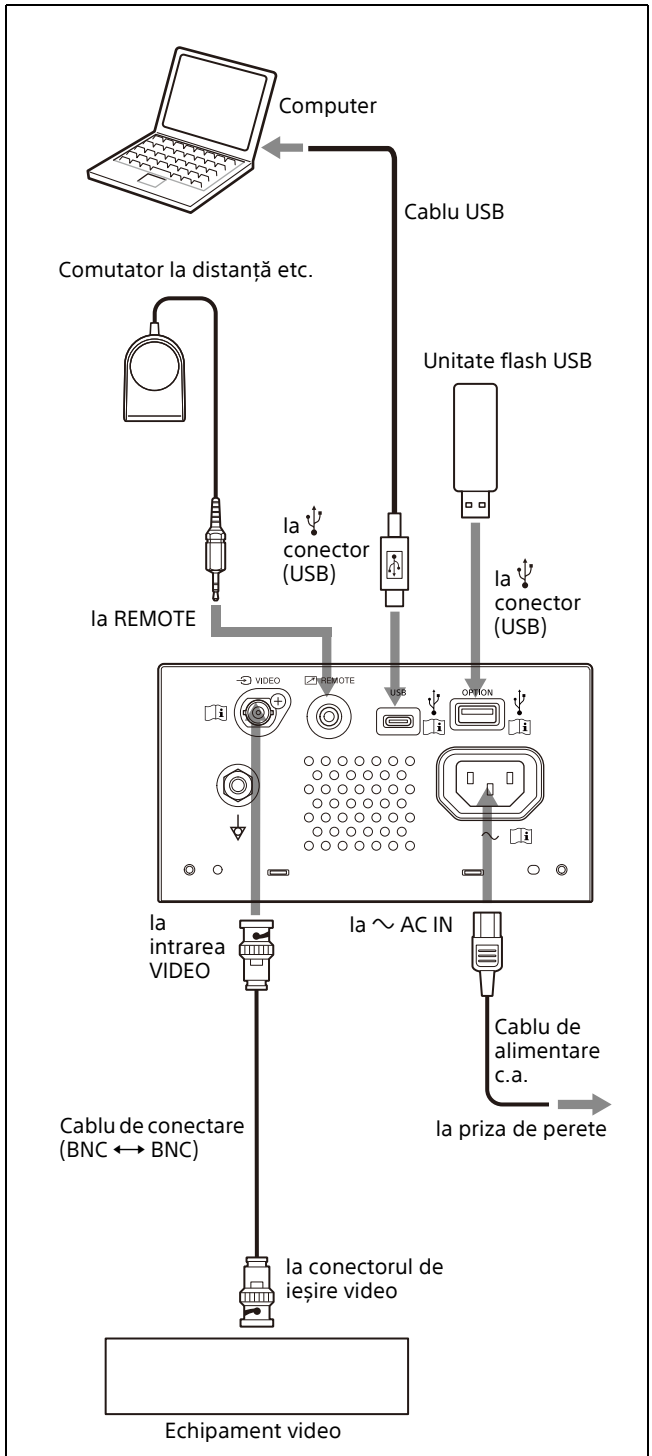

Pentru detalii privind conectarea la sistemul de imprimare fără fir UPA-WU10, consultați „Conectarea la UPA-WU10” (pagina 16).

Instalarea driverului de imprimantă pe computer

Atunci când utilizați Windows 10/11, instalați pe computer driverul de imprimantă furnizat înainte de a conecta această unitate la computer. Pentru instrucțiuni de instalare, consultați documentul „Ghid de instalare și ghid de configurare” de pe CD-ROM-ul furnizat și fișierul Readme.
De asemenea, puteți imprima utilizând driverul pentru UP-X898MD, UP-D898MD sau UP-D897 selectând [DRV:898] sau [DRV:897] în [-DRIVER] din meniul [DIGITAL] (pagina 26).

Notă

Când această unitate este pornită, nu puneți computerul conectat la această unitate în modul de așteptare (suspendat) sau de pauză. Este posibil să se producă o defecțiune.

Conectarea la UPA-WU10

Pentru a utiliza sistemul de imprimare fără fir UPA-WU10 (comercializat separat), sunt necesare două cabluri USB pentru a conecta imprimanta la receptorul de imprimare fără fir UPA-WU10R).

Notă

Înainte de a conecta imprimanta la UPA-WU10, asigurați-vă că ați instalat driverul imprimantei pe computer.

Cabluri
- Cablul USB tip A la tip C compatibil cu Hi-Speed USB (nu este inclus)
- Cablul USB inclus cu UPA-WU10 (USB tip A la tip B)

1 Utilizați cablurile USB de mai sus pentru a conecta imprimanta la receptorul de imprimare fără fir.

① Utilizați cablul USB tip A la tip C pentru a conecta conectorul USB (tip C) al imprimantei la conectorul (tip A) PRINTER UPA-WU10.

② Utilizați cablul USB inclus cu UPA-WU10 pentru a conecta conectorul OPTION (tip A) al imprimantei la conectorul ⎓ (DC IN) (tip B) al receptorului de imprimare fără fir.

Receptor de imprimare fără fir

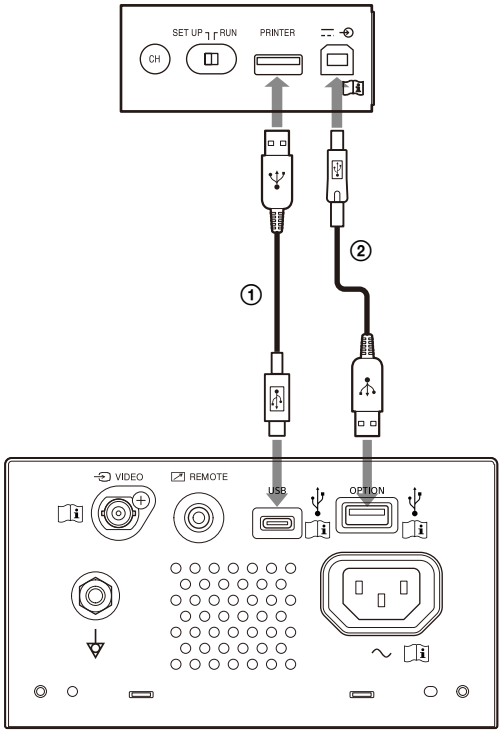

Imprimantă

2 Configurați UPA-WU10 potrivit instrucțiunilor de utilizare pentru UPA-WU10.

Hârtie

Utilizați numai hârtie Sony UPP-110S/110HD/110HG proiectată pentru această unitate. Calitatea ridicată a imprimării nu poate fi garantată dacă se utilizează orice altă hârtie cu această unitate, iar o astfel de hârtie ar putea deteriora unitatea.
Nu se poate utiliza UPP-110HA așa cum este specificat pentru imprimanta UP-880/890MD series.

Hârtie pe care o puteți utiliza

Caracteristicile hârtiei de imprimare sunt următoarele.

Caracteristici de imprimare	Tip de hârtie
TYPE I (normal)	UPP-110S
TYPE II (densitate mare)	UPP-110HD
TYPE V (lucios)	UPP-110HG

Note privind depozitarea și manipularea hârtiei

A nu se reutiliza
Reutilizarea poate cauza defectarea şi poate influența negativ rezultatele imprimării.

Depozitarea hârtiei neutilizate
Depozitați hârtia în următoarele locații.
Depozitarea în altă locație poate duce la decolorarea hârtiei.
- O locație răcoroasă, întunecată, sub 30 °C
- O locație întunecată, uscată, ferită de lumina soarelui și de iluminatul interior
- O locație care nu intră în contact cu alcool sau alți solvenți organici volatili, bandă de celofan, clorură de vinil etc.

Încărcarea hârtiei
- Manipulați hârtia cu grijă la încărcare pentru a nu atinge suprafața de imprimare cu degetele. Gelul de inspecție, amprentele sau transpirația ar putea face ca imaginile să fie neclare.
- După ce ați îndepărtat eticheta de pe marginea din față a hârtiei, trageți hârtia cu 15 cm - 20 cm înainte de imprimare. Adezivul pentru etichete rămas pe hârtie ar putea deteriora imaginea.
- Dacă reutilizați hârtie scoasă o dată, scoateți 15 cm - 20 cm înainte de imprimare. Dacă există praf etc., acesta poate deteriora imaginea.

Stocarea materialelor imprimate
- Depozitați hârtia în următoarele locații. Depozitarea în altă locație poate duce la decolorarea hârtiei sau la decolorări ale materialelor imprimate.
  - Un loc răcoros și întunecat, la o temperatură mai mică de 30 °C (A se păstra între hârtii care nu conțin materiale plastice sau într-o pungă de polipropilenă etc.)
  - O locație întunecată, uscată, ferită de lumina directă a soarelui și de iluminatul interior
  - O locație care nu intră în contact cu alcool sau alți solvenți organici volatili, bandă de celofan, clorură de vinil etc.
- Nu suprapuneți hârtia peste copii fizice cu diazotat (planuri). De asemenea, asigurați-vă că fețele imprimate nu se află față în față. Dacă procedați astfel, se poate ajunge la decolorarea hârtiei sau la decolorări ale materialelor imprimate.
- Pentru lipirea hârtiei, folosiți bandă adezivă cu două fețe sau lipici pe bază de apă.

Eliminarea hârtiei
Nu ardeți hârtia.
Eliminarea hârtiei trebuie efectuată în conformitate cu legislația locală sau națională relevantă și cu reglementările aferente ale spitalului.

Încărcarea hârtiei

Când încărcați hârtia, respectați indicațiile simbolurilor de pe unitate.

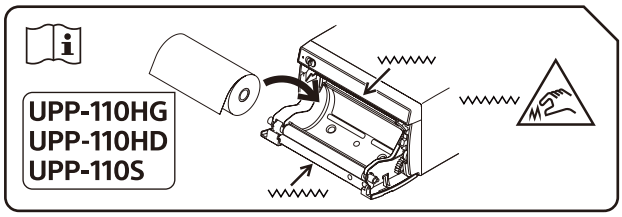

Atenție
În unitate sunt montate tăietoare de hârtie. La încărcarea hârtiei, aveți grijă să nu atingeți tăietoarele de hârtie. Atingerea tăietoarelor de hârtie poate provoca accidente.

Atenție
Nu atingeți simultan partea interioară a ușii şi pacientul.
Dacă unitatea se defectează, aceasta poate genera tensiune care ar putea fi dăunătoare pentru pacient.

Note

- Înainte de încărcarea hârtiei, consultați „Hârtie” (pagina 17).
- Aveți grijă să nu atingeți suprafața de imprimare cu degetele atunci când încărcați hârtia. Gelul de inspecție, amprentele, transpirația și pliurile ar putea reduce calitatea imprimării, de exemplu, imagini neclare.
- Nu utilizați altă hârtie decât UPP-110S/110HD/110HG (pagina 17).
- Verificați dacă ați setat [-PP.TYPE] din meniul [CONFIG.] la hârtia care urmează să fie utilizată. (pagina 26) Puteți confirma suportul selectat în prezent pe ecranul LCD. Pentru detalii, consultați „Hârtie selectată în prezent” (pagina 20).

Atenție

În unitate sunt montate tăietoare de hârtie. La încărcarea hârtiei, aveți grijă să nu atingeți tăietoarele de hârtie. Atingerea tăietoarelor de hârtie poate provoca accidente.

1 Reglați comutatorul standby/ON la poziția ON pentru a porni alimentarea.
Dacă nu ați încărcat încă hârtia, LED-ul de alarmă luminează în portocaliu și pe ecranul LCD se afișează mesajul „EMPTY”.

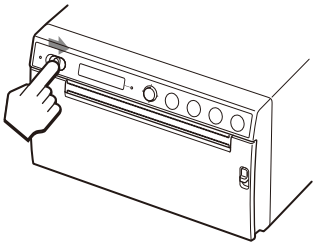

2 Apăsați maneta OPEN în jos pentru a deschide ușa.

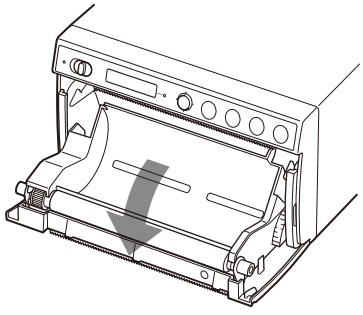

3 Îndepărtați eticheta de pe marginea din față a hârtiei, scoateți o porțiune de hârtie de aproximativ 15 cm - 20 cm, apoi așezați rola de hârtie în tava de hârtie.

Notă

Când introduceți/extrageți hârtia în/din tava de hârtie, aveți grijă să nu scăpați hârtia sau să o puneți pe birou etc., cu suprafața hârtiei orientată în jos. În caz contrar, se poate forma murdărie pe hârtie, făcând-o inutilizabilă.

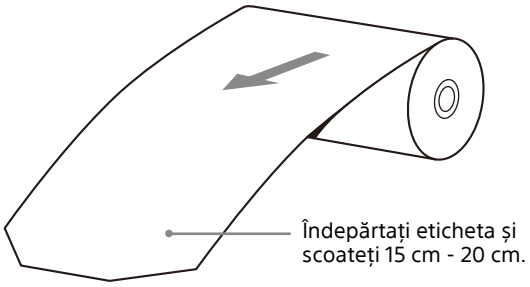

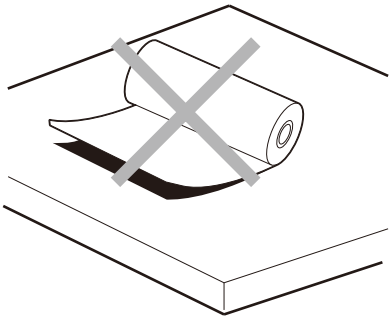

Încărcați hârtia în orientarea indicată în diagramă.
Imprimarea nu este posibilă dacă hârtia este inversată.

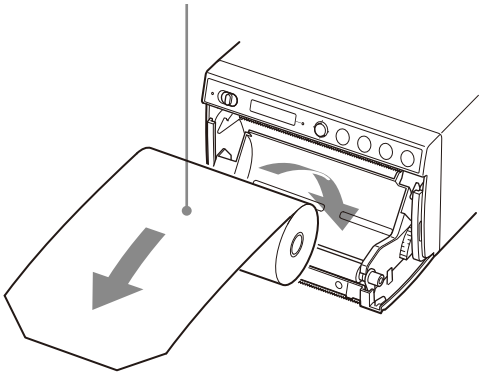

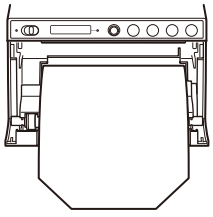

Asigurați-vă că hârtia este
așezată drept.

4 Închideți panoul ușii prin împingerea acestuia.

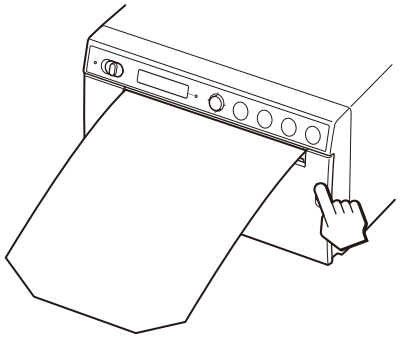

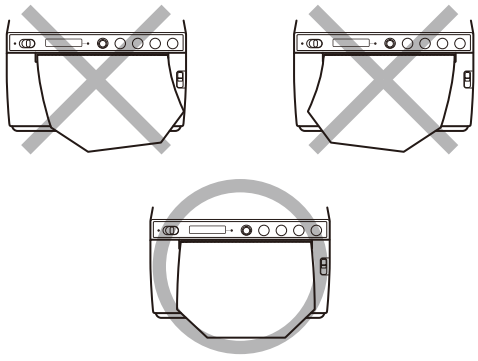

Note

- Încărcarea hârtiei într-un unghi poate cauza blocaje de hârtie.
- Dacă nu ați scos suficientă hârtie la pasul 3, apăsați butonul FEED pentru a mai scoate hârtie din unitate fără a scoate hârtia.

Începerea unei lucrări de imprimare

Imprimarea de la echipamentul video

Înainte de a începe o lucrare de imprimare, verificați întotdeauna următoarele aspecte:
- Unitatea este conectată corect? (pagina 15)
- Hârtia a fost încărcată corect? (pagina 18)
- Setările și reglajele meniului au fost efectuate corect? (pagina 24)
- Sursa video este introdusă?

Începerea unei lucrări de imprimare

Puteți seta direcția de imprimare, dimensiunea imaginii și toate tipurile de setări pentru imprimare, utilizând meniul.
În această secțiune sunt descrise operațiunile după ce ați finalizat toate tipurile de setări cu ajutorul meniului.

1 Reglați comutatorul standby/ON la poziția ON pentru a porni alimentarea.
Lumina din spate a ecranului LCD se aprinde în alb, iar pe ecranul LCD este afișat mesajul „READY”.
LED-ul de standby care era aprins în portocaliu se stinge.

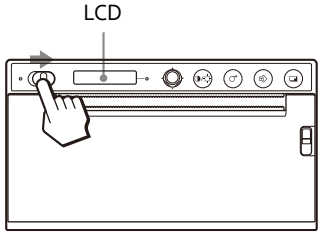

2 Apăsați butonul PRINT atunci când doriți să imprimați.
Se imprimă ecranul afișat în momentul în care este apăsat butonul.
Imaginea afișată în momentul în care apăsați butonul PRINT este captată în memorie și este imprimată imediat.

Când mesajul este afișat pe ecranul LCD
Dacă apare o problemă, LED-ul de alarmă luminează în portocaliu și apar următoarele mesaje.

Mesaj	Cauză și soluție
EMPTY:XX	Hârtia nu este încărcată. Încărcați hârtie.
DOOR:XX	Panoul ușii este deschis. Închideți ușa.

XX indică hârtia selectată.
„S” înseamnă UPP-110S, „HD” înseamnă UPP-110HD, iar „HG” înseamnă UPP-110HG.

Când unitatea nu mai imprimă
Atunci când imprimați continuu imagini aproape negre, circuitul de protecție a capului termic poate opri unitatea, pentru a preveni supraîncălzirea capului termic. În acest caz, pe ecranul LCD este afișat mesajul „COOLING”. Lăsați unitatea până când se răcește capul și dispare acest mesaj.

Hârtie selectată în prezent
Puteți verifica tipul de hârtie selectat în prezent pe ecranul LCD. Tipul de hârtie selectat în prezent este afișat în marginea din dreapta a ecranului LCD atunci când apăsați în jos maneta OPEN și deschideți panoul ușii.

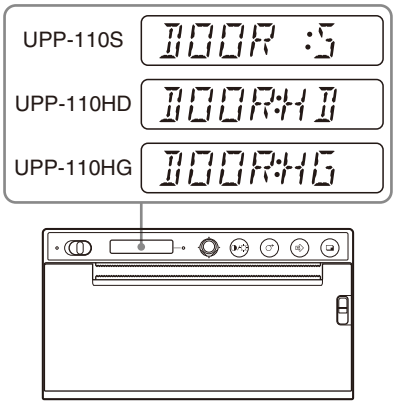

Dacă imaginea imprimată este neclară
O imagine care se mișcă rapid poate fi neclară la imprimare. Dacă se întâmplă acest lucru, selectați [FIED:ON] în [-FIELD] din meniul [VIDEO] și imprimați. Atunci când este selectat [FIED:ON], valoarea rezoluției se reduce ușor.

Selectarea direcției de imprimare

Puteți selecta direcția de imprimare și dimensiunea imaginii utilizând următoarele elemente din meniul [VIDEO].

- [-SIDE]: selectează direcția în care urmează să fie imprimată imaginea.

Pentru selectarea direcției de imprimare
Puteți selecta direcția de imprimare utilizând opțiunea [-SIDE] din meniul [VIDEO].
Pentru a imprima în aceeași direcție cu cea afișată pe monitorul video: selectați [SIDE:OFF].
Pentru a imprima imaginea rotită cu 90 de grade în sens invers acelor de ceasornic: selectați [SIDE:ON].

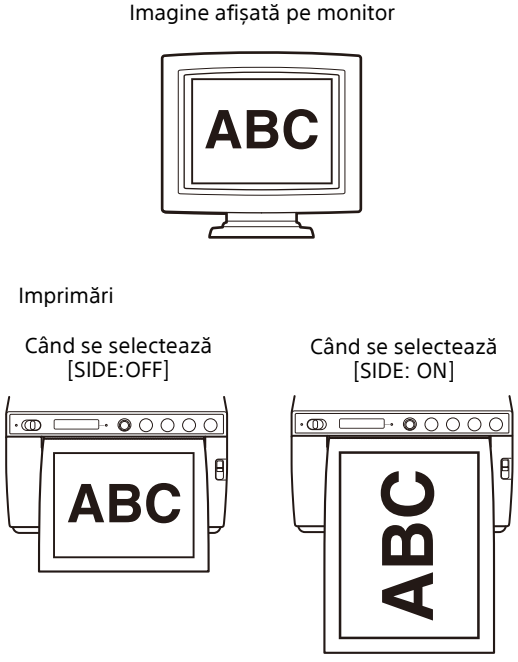

Imprimarea de la computer

Înainte de a începe o lucrare de imprimare, verificați întotdeauna următoarele aspecte:

- Unitatea este conectată corect? (pagina 15)
- Driverul de imprimantă este instalat? (pagina 16)
- Hârtia a fost încărcată corect? (pagina 18)
- Setările și reglajele meniului au fost efectuate corect? (pagina 24)

Începerea unei lucrări de imprimare

1 Reglați comutatorul standby/ON la poziția ON pentru a porni alimentarea.
Lumina din spate a ecranului LCD se aprinde în alb, iar pe ecranul LCD este afișat mesajul „READY”.

LED-ul de standby care era aprins în portocaliu se stinge.

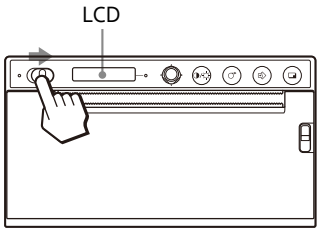

2 Utilizați computerul cu ajutorul aplicației software.

Când mesajul este afișat pe ecranul LCD
Dacă apare o problemă, LED-ul de alarmă luminează în portocaliu și apar următoarele mesaje.

Mesaj	Cauză și soluție
EMPTY:XX	Hârtia nu este încărcată. Încărcați hârtie.
DOOR:XX	Panoul ușii este deschis. Închideți ușa.

XX indică hârtia selectată.
„S” înseamnă UPP-110S, „HD” înseamnă UPP-110HD, iar „HG” înseamnă UPP-110HG.

Când unitatea nu mai imprimă
Atunci când imprimați continuu imagini aproape negre, circuitul de protecție a capului termic poate opri unitatea, pentru a preveni supraîncălzirea capului termic. În acest caz, pe ecranul LCD este afișat mesajul „COOLING”. Lăsați unitatea până când se răcește capul și dispare acest mesaj.

Hârtie selectată în prezent
Puteți verifica tipul de hârtie selectat în prezent pe ecranul LCD. Tipul de hârtie selectat în prezent este afișat în marginea din dreapta a ecranului LCD atunci când apăsați în jos maneta OPEN și deschideți panoul ușii.

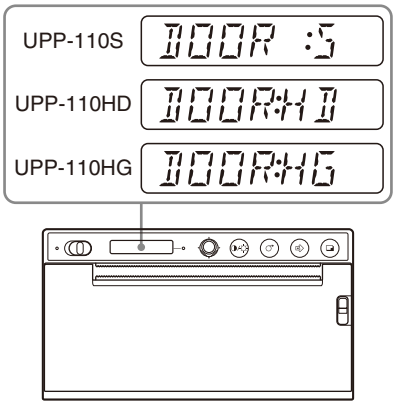

Tăierea hârtiei imprimate

Tăierea cu ajutorul tăietorului superior de hârtie

Țineți marginea hârtiei și tăiați hârtia în sus, într-un arc de cerc.

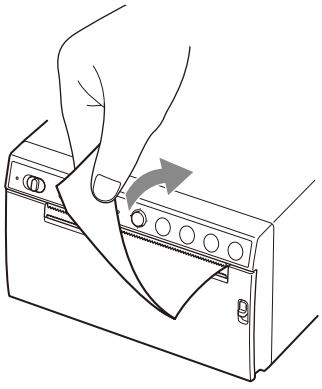

Tăierea cu ajutorul tăietorului inferior de hârtie

Țineți colțul hârtiei și trageți în jos sub un unghi pentru a tăia hârtia.

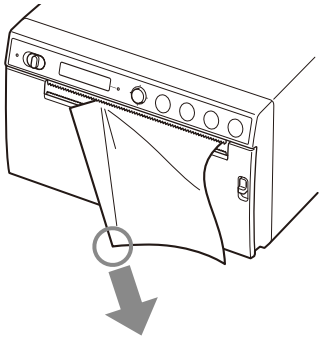

Note

- Dacă tăiați hârtia trăgând-o pe orizontală, hârtia din interiorul unității se va înclina și poate cauza erori de imprimare.
  Dacă hârtia este înclinată, reîncărcați-o corect. (pagina 18)
- Atunci când tăiați cu ajutorul tăietorului de hârtie inferior, este posibil ca hârtia să nu fie tăiată corect dacă țineți de centrul marginii frontale a hârtiei.

Anularea unei lucrări de imprimare

Apăsați butonul FEED în timpul imprimării. Imprimarea se oprește.

Realizarea de copii ale ultimei imprimări

Apăsați pe butonul COPY. Unitatea efectuează o copie a ultimei imprimări. Puteți face o singură copie indiferent de numărul de exemplare setat cu ajutorul meniului.

Note

- Dacă apăsați butonul COPY imediat după ce ați pornit aparatul, se va auzi semnalul de alarmă, deoarece nu se stochează nimic în memorie.
- Oprirea alimentării va face ca imaginea stocată în memorie să fie pierdută.

Pentru a efectua mai multe copii ale aceleiași imprimări

Apăsați butonul COPY și apoi apăsați-l din nou în timp ce se imprimă prima imagine. De fiecare dată când apăsați butonul COPY se aude un semnal sonor scurt. Se pot realiza până la 20 de exemplare, inclusiv prima imprimare.

Notă

Numărul de copii tipărite prin apăsarea butonului PRINT este, de asemenea, inclus în numărul maxim. De exemplu, dacă apăsați butonul COPY după ce ați apăsat butonul PRINT de cinci ori și ați realizat cinci imprimări, numărul de copii multiple ale aceleiași imprimări devine 15.

Pentru a întrerupe copierea

Apăsați butonul FEED în timpul imprimării.

Pentru a face copii în direcții diferite

Puteți copia imaginea video stocată ultima dată într-o altă direcție. Selectați direcția în „Selectarea direcției de imprimare” (pagina 21), apoi apăsați butonul COPY.

Alimentarea cu hârtie

Pentru a alimenta cu hârtie, apăsați butonul FEED. Unitatea va continua să alimenteze hârtia cât timp țineți apăsat butonul FEED. Nu încercați să scoateți hârtia din unitate cu mâna.

Reglarea contrastului și a luminozității

Puteți regla contrastul și luminozitatea imprimării cu ajutorul butonului CONTR/BRIGHT și al manetei de meniu.
La fiecare apăsare a butonului se comută între meniurile [CONT] (contrast) și [BRIG] (luminozitate).

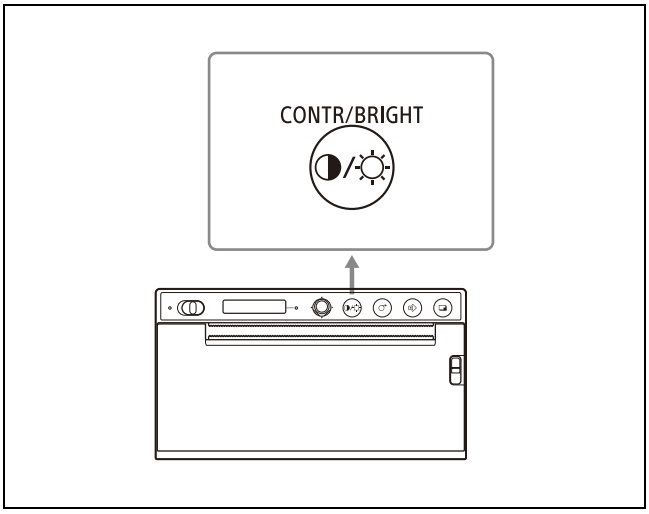

Reglarea contrastului

1. Apăsați butonul CONTR/BRIGHT pentru a deschide meniul [CONT].
2. Utilizați maneta de meniu pentru a regla contrastul.
   Pentru a mări contrastul: înclinați în sus maneta de meniu. Valoarea maximă este 16.
   Pentru a reduce contrastul: înclinați în jos maneta de meniu. Valoarea minimă este –16.

Notă

Funcția de reglare a contrastului este echivalentă cu opțiunea [Light] din controlul densității furnizat cu driverul de imprimantă. Valoarea ajustată cu ajutorul comenzii Contrast se adaugă la valoarea setată deja ca [Light].

Reglarea luminozității

1. Apăsați butonul CONTR/BRIGHT pentru a deschide meniul [BRIG].
2. Utilizați maneta de meniu pentru a regla luminozitatea.
   Pentru a mări luminozitatea: înclinați în sus maneta de meniu. Valoarea maximă este 16.
   Pentru a reduce luminozitatea: înclinați în jos maneta de meniu. Valoarea minimă este –16.

Reglaje și setări cu ajutorul meniului

Puteți efectua ajustări și setări pentru a vă îndeplini cerințele. Aceste setări și reglaje sunt menținute chiar dacă unitatea este oprită.

Structura de meniuri

Conținutul afișat pe ecranul LCD se schimbă succesiv pe măsură ce acționați maneta de meniu, așa cum se arată în următoarea diagramă a fluxului de meniu, și puteți efectua setările pentru fiecare element.

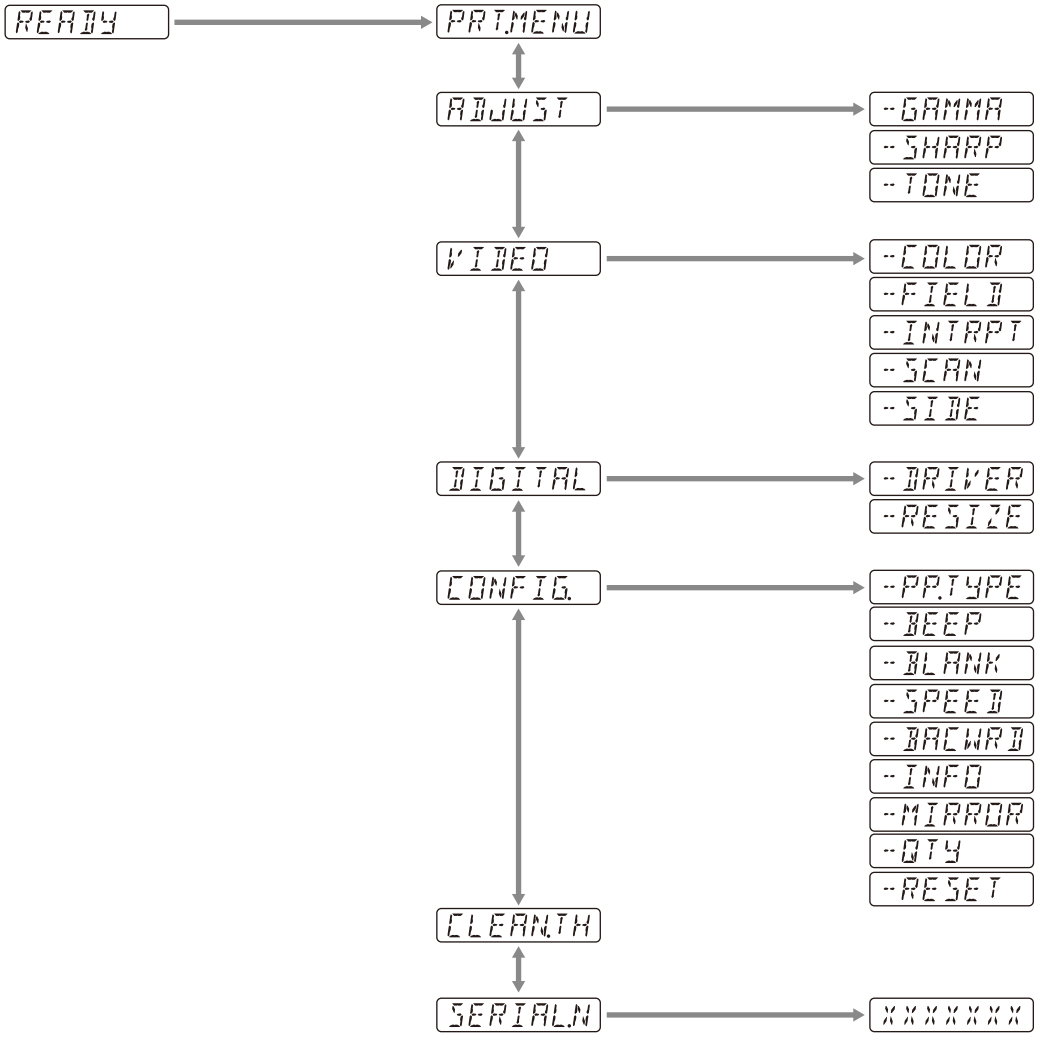

Conținutul afișat pe ecranul LCD se schimbă succesiv pe măsură ce acționați butonul CONTR/BRIGHT, așa cum se arată în următoarea diagramă a fluxului de meniu, și puteți efectua setările pentru contrast și luminozitate.

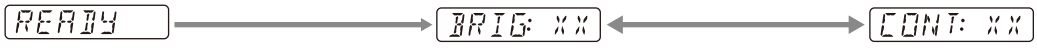

Listă de meniu

Setările elementelor de meniu sunt prezentate în tabelul următor.
Setările incluse în [ ] sunt setările implicite.

Element	Descriere	Setare	
PRT.MENU	Imprimă setările curente din lista de meniuri.	-MENU:OK	Imprimă prin apăsarea manetei de meniu sau prin înclinarea acesteia spre dreapta.
ADJUST	Afișează meniul pentru reglarea calității imaginii.	-GAMMA	Selectați tipul de gamma. GAMA4: gradație dură-2 GAMA3: gradație dură [GAMA2]: standard GAMA1: gradație moale Atunci când selectați [898/897] în [-DRIVER], curba gamma este comutată la cea corespunzătoare modelului anterior.
		-SHARP	Accentuează conturul imprimării. Reglează claritatea imprimării la oricare dintre cele 15 niveluri, de la 0 la [7] la 14. Cu cât valoarea este mai mare, cu atât conturul este mai accentuat. Setați-l la „0” pentru a-l dezactiva. Valoarea implicită este „7”.
		-TONE	Reglează densitatea semitonurilor. Puteți seta între –16 - [0] - +16.
VIDEO	Afișează meniul pentru video.	-COLOR	Selectați culoarea, în conformitate cu semnalul de intrare. COLR:ON: semnal video pentru imprimare în culori. [COLR:OFF]: semnal video pentru imprimare în alb-negru.
		-FIELD	Selectați modul de memorie. FIED:ON: evită începețoșarea imaginii atunci când fotografiați în mișcare rapidă (cum ar fi fotografierea unei mingi lovite de o bâtă). [FIED:OFF]: aceasta este setarea standard.
		-INTRPT	Selectați operațiunea în cazul în care imprimarea este oprită. INTR:ON: dacă apăsați din nou butonul PRINT pentru a anula o operațiune de imprimare și doriți să imprimați o captură de ecran în momentul în care este apăsat butonul PRINT, selectați această opțiune. [INTR:OFF]: chiar și atunci când apăsați din nou butonul PRINT în timpul unei operațiuni de imprimare, imprimarea continuă. Dacă doriți să imprimați o captură de ecran în momentul în care apăsați butonul PRINT după terminarea operațiunii de imprimare, selectați această opțiune.
		-SCAN[1)]	Selectați o imagine pentru imprimare. Zona de imprimare se micșorează în ordinea SC:WD2 [SC:WD1] SC:NOR
		-SIDE[2)]	Selectați direcția în care urmează să fie imprimată imaginea. SIDE:ON: imprimați imaginea rotită cu 90 de grade în sens invers acelor de ceasornic. [SIDE:OFF]: imprimă imaginea în aceeași direcție cu cea afișată pe monitor.

Element	Descriere	Setare	
DIGITAL	Afișează meniul de setări pentru imprimarea de la computer.	-DRIVER	Selectați driverul de imprimantă care urmează să fie utilizat pentru această unitate. [DRV:899]: utilizați driverul pentru UP-X899MD, UP-D899MD. DRV:898: utilizați driverul pentru UP-X898MD, UP-D898MD. DRV:897: utilizați driverul pentru UP-D897. Dacă este selectată o dimensiune a hârtiei pentru 3840×1280 sau 4096×1280 utilizând driverul UP-X898MD/UP-D898MD sau driverul UP-897, va fi imprimată numai dimensiunea maximă a hârtiei care poate fi imprimată pe această unitate (2560×1280). Sistem de imprimare fără fir UPA-WU10 nu poate fi utilizat cu [DRV:897].
		-RESIZE	Selectați dacă imaginea este mărită sau nu. [RSIZ:OFF]: imprimă imaginea la dimensiunea originală. RSIZ:ON: imprimă imaginea la o dimensiune mai mare, în funcție de dimensiunea hârtiei setată de driverul de imprimantă.
CONFIG.	Afișează setările pentru funcționare.	-PP.TYPE	Selectați hârtia de utilizat. [P.TYPE:HG]: utilizați UPP-110HG. P.TYPE:HD: utilizați UPP-110HD. P.TYPE:S: utilizați UPP-110S.
		-BEEP	Selectați dacă se aude tonul de funcționare. Sunetele de eroare sunt emise indiferent de setare. BEEP:OFF: nu se aude tonul de funcționare. [BEEP:ON]: se aude tonul de funcționare.
		-BLANK	Reglați lungimea spațiului alb de sus (BACW:OFF) sau a spațiului alb de jos (BACW:ON). BLANK:MIN: minimizează spațiul alb. [BLANK:S]: reduce spațiul alb. BLANK:L: alungește spațiul alb.
		-SPEED	Selectați viteza de imprimare. Când folosiți hârtie UPP-110HD, nu puteți selecta [HI] (imprimare de mare viteză). LOW: imprimă la setarea de economisire a energiei (viteză redusă). [HI]: imprimă la viteză ridicată. Imprimă în modul LOW la 15 °C sau mai puțin.
		-BACWRD[3)]	Selectați direcția de imprimare. BACW:ON: începe să imprime în sens invers (din partea de sus a ecranului). [BACW:OFF]: începe să imprime în direcția normală (din partea de jos a ecranului).
		-INFO	Selectați dacă sub imagine trebuie să fie tipărite condițiile de imprimare. INFO:ADJ: imprimă valoarea de reglare a calității imaginii. INFO:STR: imprimă numele traseului/numele fișierului imaginii stocate pe unitatea flash USB. [INFO:OFF]: nu imprimă informații.
		-MIRROR	Imprimă imaginea prin inversarea imaginii la dreapta și la stânga. MIRR:ON: inversează partea dreaptă și stângă a imaginii. [MIRR:OFF]: nu inversează imaginea.
		-QTY	Setează cantitatea de imprimat. QTY:[1] - 10: puteți efectua între 1 și 10 copii ale aceleiași imprimări.
		-RESET	Resetează elementele de meniu la setările implicite (inițializare). [RESET:OK]: resetează setările la valorile implicite.

Element	Descriere	Setare	
CLEAN.TH	Începe curățarea capului.	-CLEAN:OK	Începe curățarea capului prin apăsarea manetei de meniu sau prin înclinarea acesteia spre dreapta.
SERIAL.N	Afișează numerele de serie ale produsului.		

1) Intervalul imaginii care urmează să fie imprimată este următorul.

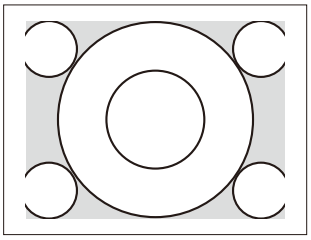

Când este selectat „SC:NOR”

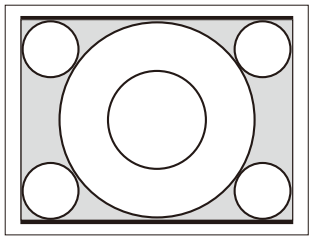

Când este selectat „SC:WD1”

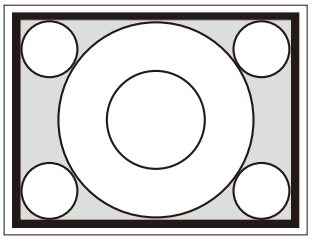

Când este selectat „SC:WD2”

2) Direcția de imprimare a imaginilor imprimate este următoarea.

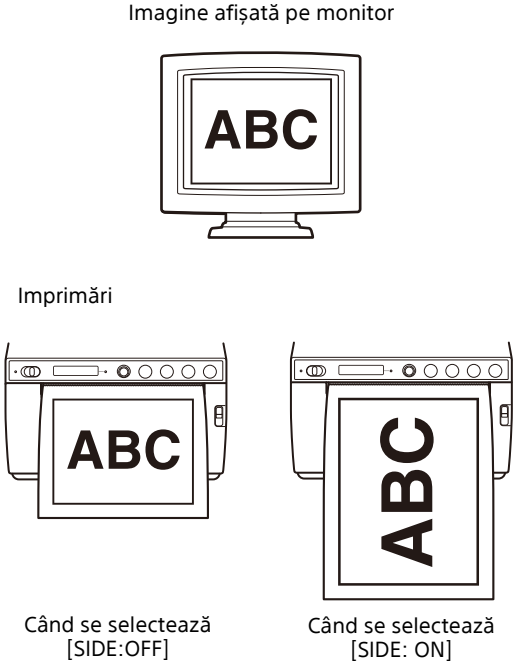

3) Direcția de imprimare este următoarea.

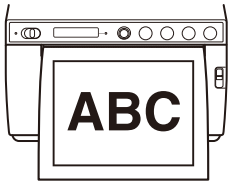

Când se selectează [BACW:OFF]

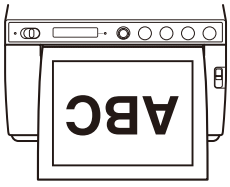

Când se selectează [BACW: ON]

Operații ale meniului de bază

Această secțiune descrie operațiunile de bază ale meniului comune fiecărui meniu, luând ca exemplu setările pentru direcția de imprimare. Atunci când acționați maneta de meniu, „împingerea” și „înclinarea spre dreapta” reprezintă aceeași acțiune.

1 Reglați comutatorul standby/ON la poziția ON pentru a porni alimentarea.
Lumina din spate a ecranului LCD se aprinde în alb, iar LED-ul de standby aprins în portocaliu se stinge.

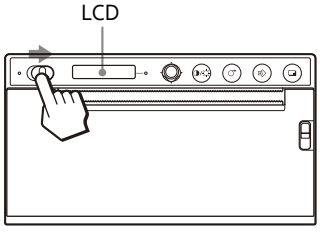

2 Confirmați că pe ecranul LCD este afișat mesajul „READY” și împingeți maneta de meniu sau înclinați-o spre dreapta.

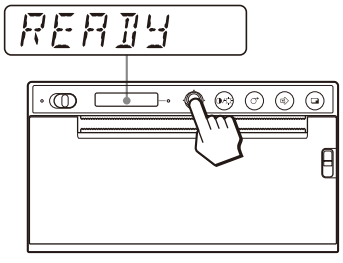

Unitatea intră în modul meniu.
Elementul de meniu este afișat pe ecranul LCD.

3 Afișați [CONFIG.] prin înclinarea manetei de meniu în sus sau în jos.

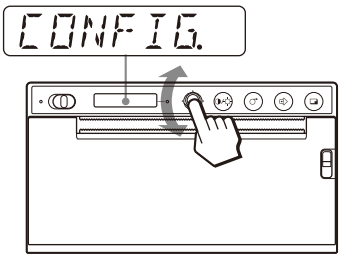

4 Împingeți maneta de meniu sau înclinați-o spre dreapta.
Unitatea intră în modul meniu, în care puteți seta condițiile de imprimare. Denumirile meniurilor sunt precedate de „-”.

5 Afișați [-BACWRD] prin înclinarea manetei de meniu în sus sau în jos.

6 Împingeți maneta de meniu sau înclinați-o spre dreapta.

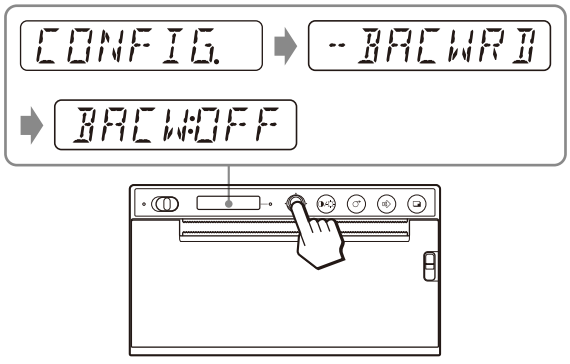

Unitatea intră în modul în care puteți selecta direcția de imprimare.
Setarea din fabrică [BACW:OFF] este afișată pe ecranul LCD. [BACW:OFF] este setarea curentă.
Modificați această setare la [BACW:ON].

7 Afișați [BACW:ON] prin înclinarea în sus a manetei de meniu, apoi împingeți maneta de meniu sau înclinați-o spre dreapta.

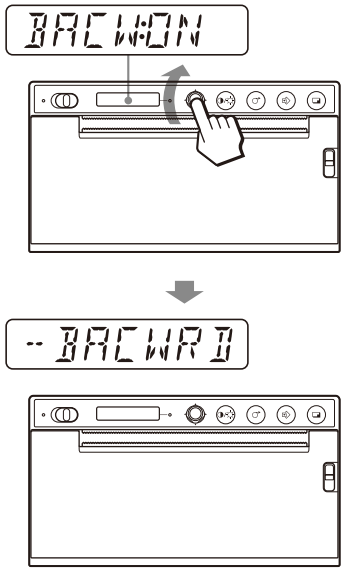

[BACW:ON] este înregistrată ca direcție de imprimare.
[-BACWRD] este afișat pe LCD.

Notă

Dacă trec aproximativ 20 de secunde fără să efectuați nicio operațiune de meniu după ce ați afișat elementul de meniu sau setarea, pe ecranul LCD se afișează din nou „READY” și unitatea iese din modul meniu.
În acest caz, setarea [-BACWRD] nu se modifică.

Pentru a anula setarea
Reveniți la pasul 5 sau 3, înclinând spre stânga maneta de meniu la pasul 7.

Pentru a continua operațiunile din meniu
Efectuați setările repetând pașii de la 3 la 7.

Pentru a încheia operațiunile din meniu
Afișați „READY” înclinând maneta de meniu spre stânga după pasul 7.
Unitatea iese din modul meniu.

Funcția de blocare a meniului
Dacă este afișat mesajul „LOCK” și auziți sunetul de alarmă atunci când apăsați maneta de meniu, aceasta este dezactivată, deoarece funcția de operare a meniului este blocată. Dacă doriți să efectuați o operațiune de meniu, consultați elementul „LOCK” din „Mesaje de eroare” (pagina 37).

Imprimarea listei de setări

Puteți imprima setările curente ale meniului.

1. Împingeți maneta de meniu sau înclinați-o spre dreapta.
   Se afișează lista de meniuri și unitatea intră în modul meniu.
2. Afișați [PRT.MENU] prin înclinarea în sus sau în jos a manetei de meniu, apoi împingeți maneta de meniu sau înclinați-o spre dreapta.
3. Confirmați că este afișat [MENU:OK], apoi împingeți maneta de meniu sau înclinați-o spre dreapta.
   Unitatea începe să imprime setările curente ale meniului.
   [PRT.MENU] este afișat pe LCD.
4. Înclinați spre stânga maneta de meniu.
   Se afișează „READY” și unitatea intră în modul normal de imprimare.

Stocarea imaginilor pe o unitate flash USB

Avertisment

Utilizarea acestei unități în scopuri medicale
Acest conector nu este izolat.
Nu conectați niciun alt dispozitiv în afară de o unitate flash pentru USB sau un sistem de imprimare fără fir UPA-WU10 alimentat exclusiv de la o sursă electrică a unității.
Când este conectat un dispozitiv care funcționează cu curent alternativ, sunt posibile scurgeri de curent din dispozitiv care pot duce la şoc electric pentru pacient sau operator.

Când o unitate flash USB este introdusă în conectorul OPTION (USB tip A) de pe panoul din spate al acestei unități, imaginea capturată de unitate este salvată ca fișier de imagine bitmap pe unitatea flash USB la imprimare. Fișierele de imagine salvate în unitatea flash USB pot fi vizualizate cu ajutorul unui computer echipat cu un conector USB (tip A).

Folderul în care sunt stocate fișierele de imagine
Fișierele de imagine vor fi stocate în folderul \\SONY\UP-X899MD\SN. [Numărul de serie al acestui dispozitiv] de pe unitatea flash USB. În cazul în care folderul nu există, acesta va fi creat.

Numele de fișier al imaginii
De fiecare dată când apăsați butonul PRINT pentru a imprima, fișierele de imagine sunt numerotate de la UP_000000.bmp la UP_999999.bmp în ordine succesivă și sunt salvate ca fișiere de imagine bitmap pe unitatea flash USB. În cazul ecranelor divizate, fiecare ecran este, de asemenea, salvat ca fișier. O nouă imagine este salvată numai atunci când este imprimată. Odată imprimată, aceasta nu va fi salvată.

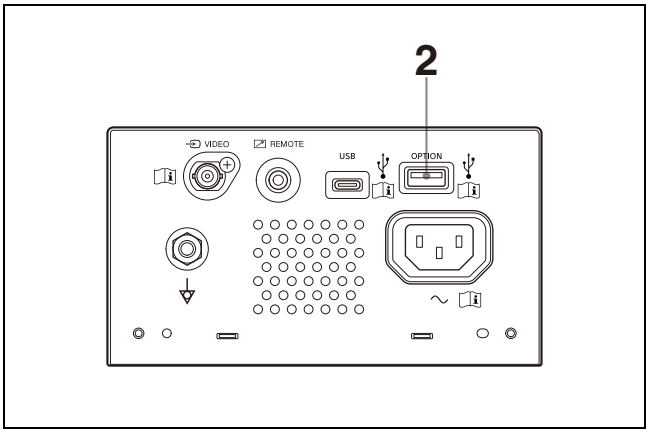

1 Conectați alimentarea cu energie electrică a acestei unități.

2 Conectați unitatea flash USB la conectorul OPTION (USB tip A) al acestei unități.

3 Apăsați butonul PRINT pentru a imprima semnalul VIDEO.
Imprimați de la un computer dacă imprimați imagini stocate pe computer.
Unitatea începe să imprime.
Când imprimarea este finalizată, imaginea este, de asemenea, stocată în unitatea flash USB. În timpul inscripționării, pe ecranul LCD se afișează „STORING”. După finalizarea inscripționării, mesajul „STORING” dispare.

Pentru a scoate unitatea flash USB
În timp ce mesajul „STORING” este afișat pe ecranul LCD, unitatea scrie date pe unitatea flash USB. Dacă scoateți unitatea flash USB, datele nu vor fi scrise corect, iar datele de pe unitatea flash USB se pot deteriora.

Când mesajul „NO SPACE” este afișat pe ecranul LCD
Unitatea flash USB este plină sau a fost deja stocat numărul maxim de imagini și nu mai pot fi stocate alte imagini. În acest caz, ștergeți fișierele inutile de pe unitatea flash USB cu ajutorul unui computer sau utilizați o nouă unitate flash USB.

Note

- Nu conectați un dispozitiv USB cu sursă de alimentare proprie, cum ar fi un hard disk, la conectorul OPTION (USB tip A) al acestei unități. În caz contrar, se pot produce defecțiuni.
- Nu vă conectați la un dispozitiv USB care necesită peste 500 mA, fie și numai temporar, chiar dacă alimentarea acestuia se face de la conectorul OPTION (USB tip A).
- Numai formatul BMP este acceptat ca format de fișier de salvare.
- Imaginile stocate pe unitatea flash USB nu pot fi imprimate din nou.
- Imaginile pot fi stocate pe unitatea flash USB, dar imaginile salvate nu pot fi citite sau șterse. Utilizați computerul echipat cu un conector USB (tip A) pentru a citi sau a șterge imagini.
- Efectuați o copie de rezervă a fișierelor de pe unitatea flash USB pe computerul dvs. înainte de a utiliza unitatea flash USB cu acest dispozitiv. Nu se poate garanta că fișierele stocate pe o unitate flash USB nu vor fi deteriorate sau șterse atunci când sunt utilizate pe această unitate.

Observații privind conectorul OPTION (USB tip A)

- Este compatibil cu dispozitivele de stocare în masă de tip USB. (Nu se garantează operațiuni pentru niciun tip de unitate flash USB.)
- Conectarea conectorului OPTION (USB tip A) la unitatea flash USB prin intermediul unui hub nu este garantată.
- Este compatibil cu USB Hi-Speed.
- Sistemul de fișiere corespunzător este FAT32.
- Dacă unitatea flash USB are o funcție de blocare, asigurați-vă că o dezactivați înainte de a o utiliza.
- Nu se poate utiliza o unitate flash USB cu mai mult de o unitate.
- Unitățile flash USB cu caracteristici speciale (cum ar fi criptarea) nu sunt acceptate.
- Puteți conecta unități flash USB sau accesorii opționale introducându-le direct în conector. Nu utilizați cabluri prelungitoare USB etc.

Menținerea performanțelor unității

Cu privire la siguranță

- Verificați tensiunea de funcționare înainte de utilizare. Utilizați unitatea numai cu o sursă de alimentare menționată în secțiunea „Specificații” (pagina 34).
- Opriți imediat funcționarea în cazul în care orice lichid sau obiect solid cade în interiorul carcasei. Scoateți unitatea din priză și solicitați verificarea acesteia de către personal calificat.
- Deconectați unitatea de la priza de perete dacă nu o veți folosi pentru o perioadă lungă de timp. Deconectați cablul de alimentare ținând de ștecăr. Nu trageți niciodată de cablul propriu-zis.
- Nu dezasamblați carcasa. Pentru reparații, consultați un personal calificat.

Atenție

În unitate sunt montate tăietoare de hârtie. La încărcarea hârtiei, aveți grijă să nu atingeți tăietoarele de hârtie. Atingerea tăietoarelor de hârtie poate provoca accidente.

La instalare

- Amplasați unitatea pe o suprafață plană și stabilă.
  Dacă utilizați unitatea pe o suprafață neuniformă, este posibil să apară defecțiuni ale unității.
- Nu instalați unitatea în apropierea unor surse de căldură. Evitați amplasarea în apropierea radiatoarelor sau a conductelor de aer sau în locuri expuse la lumina directă a soarelui sau la praf, umiditate, șocuri mecanice sau vibrații excesive.
- Asigurați o circulație adecvată a aerului pentru a preveni acumularea de căldură. Nu așezați unitatea pe suprafețe cum ar fi covoare, pături etc. sau în apropierea unor materiale cum ar fi perdele și draperii.

Atenție

Pentru a preveni creşterea căldurii la interior, permiteți spațiu suficient în jurul imprimantei (cel puțin 10 cm). Nu acoperiți orificiile de ventilare din părțile din dreapta sau din stânga ale imprimantei şi de pe panoul din spate.

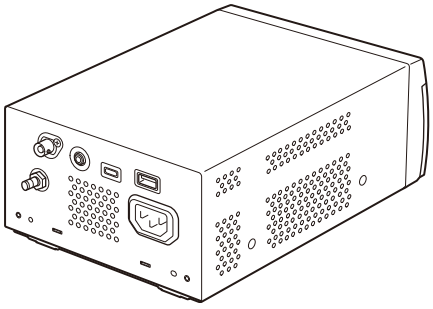

Note privind transportul unității

- Aveți grijă să nu loviți sau să scăpați unitatea.
- Nu transportați și nu mișcați unitatea atunci când hârtia este încărcată. Aceasta poate cauza o funcționare defectuoasă.

În caz de formare de condens

Dacă unitatea este mutată rapid dintr-o locație caldă într-una rece, sau dacă temperatura ambientală creşte brusc, este posibil să se formeze umezeală pe suprafața exterioară şi/sau în interiorul unității. Acest fenomen este cunoscut drept condensare. Dacă se produce condens, opriți unitatea şi aşteptați până la dispariția condensului înainte de a utiliza unitatea. Utilizarea unității în prezența condensului poate provoca defecțiuni unității.

Privind piesele de schimb

Durata de viață preconizată a condensatorului electrolitic este de aproximativ 5 ani la temperatură de funcționare normală și utilizare normală (8 ore pe zi, 25 de zile pe lună).
Dacă utilizarea depășește frecvența de utilizare normală de mai sus, este posibil ca durata de viață să se reducă corespunzător.

Utilizarea împreună cu un cuțit electro-chirurgical și dispozitve similare

Dacă această unitate este utilizată împreună cu un cuțit electro-chirurgical etc., imaginea poate fi perturbată, deformată sau anormală ca urmare a

interferenței cu undele radio puternice sau a tensiunii ridicate din partea dispozitivului. Aceasta nu reprezintă o funcționare defectuoasă.
Dacă utilizați această unitate în acelaşi timp cu un dispozitiv care emite unde radio puternice sau o tensiune ridicată, confirmați efectul cauzat înainte de a utiliza astfel de dispozitive şi instalați această unitate într-un mod care reduce efectul interferenței cu undele radio.

Curățarea carcasei

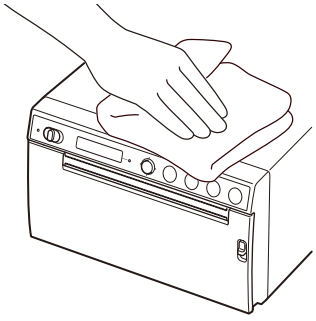

Notă

Înainte de a curăța imprimanta, asigurați-vă că ați setat comutatorul standby/ON în poziția standby, apoi **deconectați cablul de alimentare**.

Este posibilă deteriorarea finisajului suprafeței la utilizarea de solvenți precum benzen sau diluant, acid, detergent alcalin sau abraziv sau cârpe de curățare chimică pe suprafața imprimantei. Aveți grijă cu privire la următoarele:

- Curățați suprafața imprimantei cu alcool izopropilic cu o concentrație de 50 - 70 v/v% sau cu etanol cu o concentrație de 76,9 - 81,4 v/v%.
- Petele persistente pot fi îndepărtate cu o lavetă moale, precum o cârpă moale de curățare, ușor umezită cu o soluție de detergent, și apoi curățate folosind soluția chimică de mai sus.
- Nu utilizați forță în exces pentru a şterge suprafața imprimantei cu cârpa murdară. Suprafața imprimantei poate fi zgâriată.
- Nu lăsați ca un produs de cauciuc sau de rășină de vinil să rămână în contact cu suprafața imprimantei pentru o perioadă îndelungată de timp. Este posibil ca finisajul imprimantei să fie deteriorat sau chiar să se şteargă.

Curățarea capului termic

Dacă materialul imprimat este murdar sau dacă pe imprimări apar dungi albe, curățați capul termic cu ajutorul colii de curățare furnizate.

Efectuați operațiunea de curățare a capului cu ajutorul meniului.

Atenție

În unitate sunt montate tăietoare de hârtie. La curățarea capului termic, aveți grijă să nu atingeți tăietoarele de hârtie. Atingerea tăietoarelor de hârtie poate provoca accidente.

1 Reglați comutatorul standby/ON la poziția ON pentru a porni alimentarea.

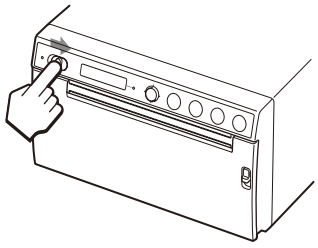

2 Apăsați maneta OPEN în jos pentru a deschide ușa.

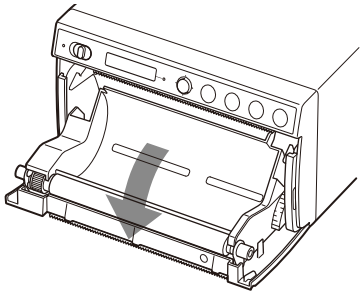

În cazul în care este încărcată hârtie în tava de hârtie, scoateți-o.

Notă

Aveți grijă să nu lăsați suprafața hârtiei să atingă celelalte obiecte. În caz contrar, se pot produce imprimări defectuoase din cauza murdăriei de pe hârtie.

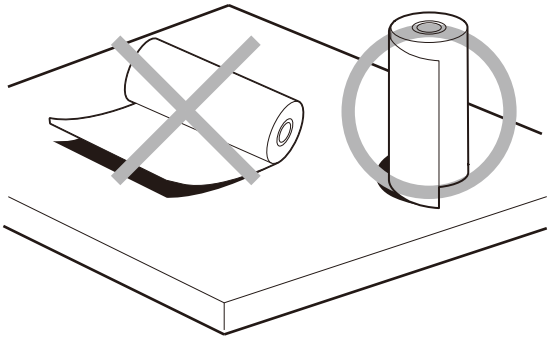

3 Introduceți coala de curățare furnizată în canelura din tava de hârtie.
Introduceți coala de curățare astfel încât să se potrivească în canelură.

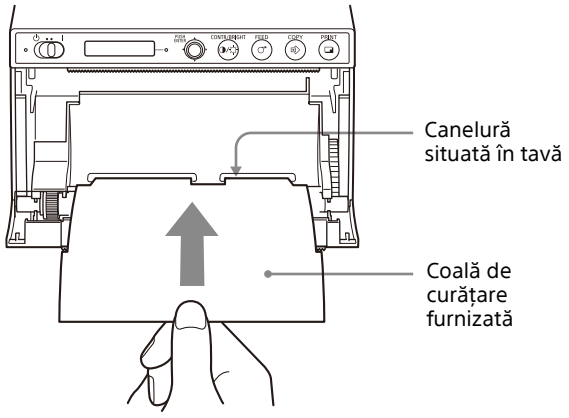

4 Închideți panoul ușii prin împingerea acestuia.

5 Apăsați maneta de meniu.
Se afișează elementul de meniu.

6 Afișați [CLEAN.TH] prin înclinarea în sus sau în jos a manetei de meniu, apoi împingeți maneta de meniu.

7 Confirmați afișarea mesajului [CLEAN:OK], apoi apăsați maneta de meniu.
Unitatea începe curățarea capului termic.
[CLEAN:TH] este afișat pe LCD.
Curățarea este finalizată atunci când coala de curățare se oprește.

8 Apăsați în jos maneta de OPEN pentru a deschide ușa și a scoate foaia de curățare.

9 Închideți panoul ușii prin împingerea acestuia.

Notă

Curățați capul termic numai atunci când este necesar. În cazul în care curățați capul termic prea des, se poate produce o funcționare defectuoasă.

Curățarea rolei platoului

Atunci când suprafața rolei platoului se murdărește, hârtia nu va fi alimentată fără probleme, ceea ce duce la blocaje de hârtie și la o calitate necorespunzătoare a imprimării. Reglați comutatorul standby/ON la poziția ON pentru a porni alimentarea și apoi apăsați butonul FEED timp de aproximativ o secundă pentru a mai scoate hârtie din unitate. Este posibil ca rola să se murdărească dacă hârtia este scoasă cu ușurință cu mâna.

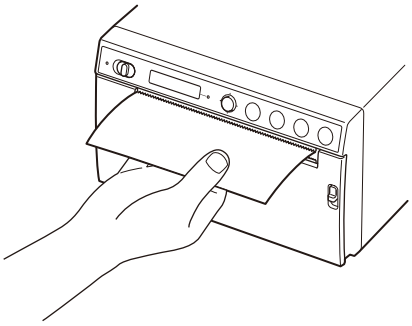

Curățați rola platoului folosind o cârpă moale umezită cu etanol cu o concentrație de 76,9 - 81,4 v/v% atunci când se murdărește.

Atenție

În unitate sunt montate tăietoare de hârtie. Aveți grijă să nu atingeți tăietoarele de hârtie. Atingerea tăietoarelor de hârtie poate provoca accidente.

1 Reglați comutatorul standby/ON la poziția ON pentru a porni alimentarea.

2 Apăsați maneta OPEN în jos pentru a deschide ușa.
În cazul în care este încărcată hârtie în tava de hârtie, scoateți-o.

Notă

Aveți grijă să nu lăsați suprafața hârtiei să atingă celelalte obiecte. În caz contrar, se pot produce imprimări defectuoase din cauza murdăriei de pe hârtie.

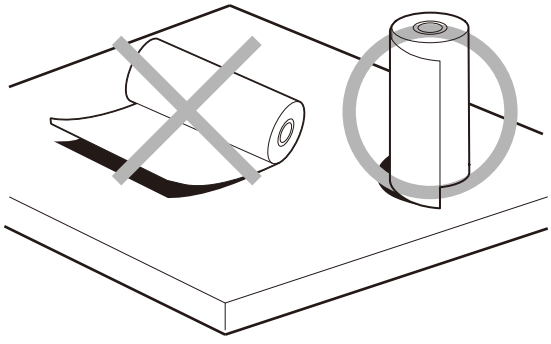

3 Curățați ușor rola platoului folosind o cârpă moale umezită cu etanol.

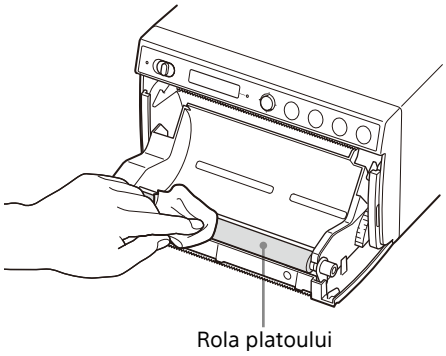

Note

- După ce suprafața șterasă a rolei platoului s-a uscat complet, întoarceți rola platoului pentru a curăța o altă porțiune.
- Nu rotiți rola platoului cu mâinile. Folosiți butonul FEED pentru a o roti. Apăsați butonul FEED pentru a roti automat rola platoului.

4 Apăsați pe butonul FEED.
Rola platoului se rotește la aproximativ 120 de grade.

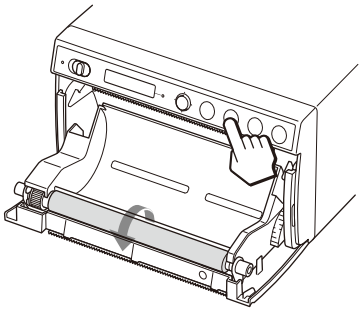

Note

- Aveți grijă să nu vă prindeți degetele în rola platoului în mișcare de rotație.
- Asigurați-vă că începeți curățarea numai după ce rola platoului s-a oprit complet.

5 Repetați pașii 3 și 4 până când rola platoului devine curată.

6 După ce rola platoului este complet uscată, închideți ușa prin împingere.

Specificații

Cerințe de alimentare
100 V - 240 V ∿, 50/60 Hz
Curent de intrare
0,75 A - 0,5 A
Temperatură de funcționare
10 °C - 40 °C
Umiditate de funcționare
20% - 80% (nu este permis condensul)
Presiune de operare
700 hPa - 1.060 hPa
Temperatură de depozitare şi transport
–20 °C - +60 °C
Umiditate de depozitare şi transport
20% - 90% (nu este permis condensul)
Presiune de depozitare şi transport
700 hPa - 1.060 hPa
Dimensiuni 154 × 88 × 208 mm (l/h/d)
Greutate 2,0 kg (doar imprimanta)
Cap termic Cap termic cu peliculă subțire, 1280 puncte
Dimensiune fotografie
(Dimensiune standard de imprimare)
100 × 75 mm
Viteză de imprimare
Aprox. 2 sec./imagine (960 × 1280 puncte) (când se selectează [HI] în [-SPEED] din meniul [CONFIG.])
Aprox. 3,8 sec./imagine (960 × 1280 puncte) (când se selectează [LOW] în [-SPEED] din meniul [CONFIG.])
Conectori de intrare
VIDEO IN (tip BNC)
Semnale video compozite NTSC sau PAL: 1,0 Vp-p, 75 ohmi (NTSC/PAL discriminate automat)
Interfețe Conector OPTION (USB tip A)
Conector USB: tip C (pentru recepție date)
Conector REMOTE (mini mufă stereo)

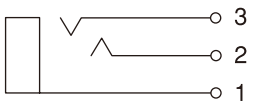

1 GND
2 PRINT SIGNAL (TTL)
Intrarea impulsului LOW de peste 100 msec. inițiază imprimarea.

3 PRINT BUSY (TTL)
Atinge HIGH în timpul imprimării.

Accesorii furnizate

Foaie de curățare a capului termic (1)
CD-ROM (inclusiv instrucțiunile de utilizare în mai multe limbi, Readme și driverul imprimantei) (1)
Înainte de utilizarea acestei imprimante (1)
Listă contacte service (1)
Suporturi de imprimare termică UPP-110HG/SET (lucios) (1)
Information for Customers in Europe (Informații pentru clienții din Europa) (1)

Accesorii opționale

Suporturi de imprimare termică
UPP-110HG (lucios)
UPP-110HD (densitate mare)
UPP-110S (calitate superioară)
Sistem de imprimare fără fir UPA-WU10[1)]

1) Luați legătura cu distribuitorul Sony pentru informații despre disponibilitatea produsului.

Designul și aceste specificații pot fi schimbate fără notificare prealabilă.

Specificații medicale

Protecție împotriva şocului electric:
Clasa I
Protecție împotriva pătrunderii dăunătoare a apei:
Obişnuit
Grad de siguranță în prezența unui amestec anestezic inflamabil cu aer sau cu oxigen sau cu oxid de azot:
Nu este adecvată pentru utilizare în prezența unui amestec anestezic inflamabil cu aer sau cu oxigen sau cu oxid de azot
Mod de funcționare:
Continuu

Note

- Verificați întotdeauna înainte de utilizare dacă unitatea funcționează corect. SONY NU VA FI RĂSPUNZĂTOARE PENTRU NICIUN FEL DE DAUNE INCLUSIV, DAR FĂRĂ A SE LIMITA LA, COMPENSĂRI SAU RAMBURSĂRI CA URMARE A IMPOSIBILITĂȚII DE A IMPRIMA CONȚINUT DE ORICE FEL SAU A PIERDERII DE DATE CAUZATE DE DEFECTAREA ACESTEI UNITĂȚI SAU A SUPORTULUI DE TIPĂRIRE, A SOFTWARE-ULUI ASOCIAT, A DISPOZITIVELOR EXTERNE DE STOCARE SAU A ALTOR DISPOZITIVE EXTERNE.
- SONY NU VA FI RĂSPUNZĂTOARE PENTRU NICIUN FEL DE DAUNE INCLUSIV, DAR FĂRĂ A SE LIMITA LA, COMPENSĂRI SAU RAMBURSĂRI CA URMARE A PIERDERII PROFITURILOR PREZENTE SAU VIITOARE CAUZATE DE DEFECTAREA ACESTEI UNITĂȚI, ÎN TIMPUL PERIOADEI DE GARANȚIE, DUPĂ EXPIRAREA GARANȚIEI SAU PENTRU ORICE ALT MOTIV.
- SONY NU VA FI RĂSPUNZĂTOARE PENTRU NICIUN FEL DE RECLAMAȚII FĂCUTE DE UTILIZATORII ACESTEI UNITĂȚI SAU DE TERȚI.
- SONY NU VA FI RESPONSABILĂ DE REZILIEREA SAU DE ÎNTRERUPEREA ORICĂROR SERVICII AFERENTE ACESTUI APARAT, CARE POT DECURGE DIN CIRCUMSTANȚE DE ORICE NATURĂ.

Suporturile de imprimare termică (lucios) furnizate (UPP-110HG/SET) sunt folosite pentru testarea funcționării unității. Rețineți că poate apărea o decolorare în funcție de mediul de transport și de depozitare. Pentru a obține performanțe de imprimare în conformitate cu specificațiile, achiziționați hârtia pentru imprimantă (vândută separat) (pagina 17).

Depanarea

Înainte de a solicita efectuarea unor operațiuni de service, verificați problemele și soluțiile descrise mai jos. Dacă nu puteți rezolva problema, contactați cel mai apropiat distribuitor autorizat.

Simptom	Cauze/soluții
Primele câteva exemplare sunt pătate cu puncte mici.	Ați instalat o nouă rolă de hârtie? →Apăsați butonul FEED și țineți-l apăsat pentru a alimenta cu aproximativ 15 cm - 20 cm, apoi eliberați-l.
Lucrarea de imprimare nu începe atunci când este apăsat butonul PRINT. Sau lucrarea de imprimare nu pornește nici măcar atunci când este operată pe computer.	• Hârtia nu este alimentată. →Alimentarea a fost pornită? →Unitatea este conectată corect? →Rola de hârtie este slăbită? →La imprimarea imaginii video, este introdus semnalul video al imaginii? • Sună alarma. →Capul termic s-a supraîncălzit? Este posibil să se producă supraîncălzirea capului termic atunci când aparatul imprimă continuu imagini întunecate. Așteptați până când capul se răcește. →Hârtia a fost încărcată corect? • Hârtia se alimentează, dar imprimarea nu începe. →Hârtie încărcată cu partea greșită în sus? (pagina 18)
Margine neagră sau porțiuni lipsă în jurul imprimării.	Modificați setarea elementului de meniu [-SCAN].
Se blochează hârtia.	• Apăsați în jos maneta OPEN pentru a deschide ușa, scoateți hârtia imprimată sau rola de hârtie, apoi trageți ușor hârtia blocată din unitate. • Condens acumulat în unitate? →Dacă unitatea tocmai a fost adusă într-o încăpere caldă dintr-o locație rece, este posibil să se fi format condens în interiorul unității. Opriți unitatea și lăsați-o să își revină timp de 1 - 2 ore (până când se încălzește la temperatura camerei), apoi încercați din nou să imprimați.
Materiale imprimate murdare.	• Capul termic este murdar? →Utilizați coala de curățare furnizată pentru a curăța capul termic. (pagina 32) • Rola platoului este murdară? →Curățați rola platoului folosind o lavetă moale umezită cu alcool etilic. (pagina 33)
Unitatea se oprește din imprimare în timp ce imprimă imagini aproape negre, iar pe ecranul LCD este afișat mesajul [COOLING].	Atunci când imprimați continuu imagini aproape negre, circuitul de protecție a capului termic poate opri unitatea, pentru a preveni supraîncălzirea capului termic. Circuitul de protecție care împiedică supraîncălzirea capului termic a fost activat. →Lăsați unitatea până când se răcește capul și dispare acest mesaj.
Liniile albe sau literele mici de pe ecran nu sunt imprimate clar.	Când imprimați imaginea video, este selectat [COLR:ON] în [-COLOR] din meniul [VIDEO] pentru semnalele de intrare alb-negru? →Selectați [COLR:OFF].
Apar pătrate mici pe tot ecranul.	Când imprimați imaginea video, este selectat [COLR:OFF] în [-COLOR] din meniul [VIDEO] pentru semnalele de intrare color? →Selectați [COLR: ON].
Materialul imprimat este prea luminos sau prea întunecat.	• Este [-PP.TYPE] din meniul [CONFIG.] setat corect? • Opțiunea [-GAMMA] din meniul [ADJUST] este setată corect?
Hârtia nu este alimentată uniform.	Rola platoului este murdară? →Curățați rola platoului. (pagina 33)
Imprimarea este întreruptă. La imprimare, unitatea descarcă o porțiune de câțiva centimetri de hârtie albă și se oprește. Nu se poate imprima. Operațiunea FEED nu poate fi efectuată. Atunci când hârtia este setată corect, se afișează „EMPTY”.	Lumina soarelui sau lumina incandescentă care include lumină infraroșie puternică iradiază ieșirea hârtiei? →Unitatea are un senzor de lumină infraroșie care detectează hârtia de imprimare. Prin urmare, atunci când lumina iradiază direct ieșirea hârtiei, este posibil ca detectarea hârtiei să nu funcționeze corect. Nu expuneți ieșirea hârtiei direct la lumină.

Mesaje de eroare

Mesajele apar pe ecranul LCD în următoarele condiții. Luați măsurile de remediere indicate în dreptul mesajelor pentru a corecta problema.

Mesaje	Descriere și soluție
DOOR	Panoul ușii este deschis. →Închideți panoul ușii până când acesta se blochează bine.
EMPTY	• Nu este încărcată hârtie. • Hârtia s-a consumat. →Încărcați hârtie.
COOLING	Circuitul de protecție care împiedică supraîncălzirea capului termic a fost activat. →Așteptați ca mesajul să dispară. Ulterior, imprimarea se va relua automat.
LOCK	Dacă maneta de meniu sau butonul CONTR/BRIGHT este blocat →Dacă doriți să efectuați operațiuni de meniu, opriți unitatea, apoi apăsați și mențineți apăsată maneta de meniu și porniți din nou unitatea. Dacă apare „UNLOCK”, dispozitivul de blocare este eliberat.
ERROR	Această unitate a întâmpinat o problemă tehnică. →Reporniți unitatea. Dacă mesajul afișat nu dispare, contactați cel mai apropiat distribuitor autorizat.
NO.INPUT	Butonul PRINT este apăsat atunci când semnalul video nu este introdus. →Conectați conectorul de intrare VIDEO la echipamentul video prin intermediul cablului BNC, apoi apăsați butonul PRINT după ce este introdus semnalul video.

Mesaje	Descriere și soluție
STOR.ERR	Unitatea flash USB conectată la conectorul USB nu a reușit să salveze imaginea. • Unitatea flash USB nu este un model cu mai puțin de 64 GB de spațiu. →Utilizați o unitate flash USB cu mai puțin de 64 GB de spațiu. • Unitatea flash USB nu este formatată cu FAT32. →Utilizați o unitate flash USB formatată cu FAT32. • Este setată funcția de protecție la scriere a unității flash USB. →Dezactivați protecția la scriere. • Unitatea flash USB are mai mult de o partiție și, prin urmare, unitatea o recunoaște ca fiind mai multe unități. → Utilizați o unitate flash USB cu o singură partiție. • Unitatea flash USB are funcții de securitate, cum ar fi autentificarea amprentelor digitale. →Unitatea nu recunoaște toate caracteristicile fiecărei unități flash USB. • Unitatea flash USB este defectă. →Utilizați o unitate flash USB nouă.
NO.SPACE	Unitatea flash USB nu dispune de spațiu suficient. →Înlocuiți unitatea flash USB cu o unitate care are spațiu liber.

Licență

Această unitate include programele software „FreeRTOS”, „FreeRTOS-Plus-FAT”, „zlib”, „FreeType” și „newlib”. Vă oferim aceste aplicații software în baza unor acorduri de licență cu proprietarii drepturilor de autor. La cererea proprietarilor drepturilor de autor a acestor aplicații software, avem obligația de a vă informa cu privire la următoarele.

FreeRTOS

FreeRTOS Kernel V11.1.0
Copyright (C) 2021 Amazon.com, Inc. or its affiliates. All Rights Reserved.

SPDX-License-Identifier:MIT

Permission is hereby granted, free of charge, to any person obtaining a copy of this software and associated documentation files (the "Software"), to deal in the Software without restriction, including without limitation the rights to use, copy, modify, merge, publish, distribute, sublicense, and/or sell copies of the Software, and to permit persons to whom the Software is furnished to do so, subject to the following conditions:

The above copyright notice and this permission notice shall be included in all copies or substantial portions of the Software.

THE SOFTWARE IS PROVIDED "AS IS", WITHOUT WARRANTY OF ANY KIND, EXPRESS OR
IMPLIED, INCLUDING BUT NOT LIMITED TO THE WARRANTIES OF MERCHANTABILITY, FITNESS
FOR A PARTICULAR PURPOSE AND NONINFRINGEMENT. IN NO EVENT SHALL THE AUTHORS OR
COPYRIGHT HOLDERS BE LIABLE FOR ANY CLAIM, DAMAGES OR OTHER LIABILITY, WHETHER
IN AN ACTION OF CONTRACT, TORT OR OTHERWISE, ARISING FROM, OUT OF OR IN
CONNECTION WITH THE SOFTWARE OR THE USE OR OTHER DEALINGS IN THE SOFTWARE.

https://www.FreeRTOS.org
https://github.com/FreeRTOS

FreeRTOS-Plus-FAT

FreeRTOS+FAT V2.3.3
Copyright (C) 2021 Amazon.com, Inc. or its affiliates. All Rights Reserved.

Permission is hereby granted, free of charge, to any person obtaining a copy of this software and associated documentation files (the "Software"), to deal in the Software without restriction, including without limitation the rights to use, copy, modify, merge, publish, distribute, sublicense, and/or sell copies of the Software, and to permit persons to whom the Software is furnished to do so, subject to the following conditions:

The above copyright notice and this permission notice shall be included in all copies or substantial portions of the Software.

THE SOFTWARE IS PROVIDED "AS IS", WITHOUT WARRANTY OF ANY KIND, EXPRESS OR
IMPLIED, INCLUDING BUT NOT LIMITED TO THE WARRANTIES OF MERCHANTABILITY, FITNESS
FOR A PARTICULAR PURPOSE AND NONINFRINGEMENT. IN NO EVENT SHALL THE AUTHORS OR
COPYRIGHT HOLDERS BE LIABLE FOR ANY CLAIM, DAMAGES OR OTHER LIABILITY, WHETHER
IN AN ACTION OF CONTRACT, TORT OR OTHERWISE, ARISING FROM, OUT OF OR IN
CONNECTION WITH THE SOFTWARE OR THE USE OR OTHER DEALINGS IN THE SOFTWARE.

https://www.FreeRTOS.org
https://github.com/FreeRTOS

zlib

(C) 1995-2022 Jean-loup Gailly and Mark Adler

This software is provided 'as-is', without any express or implied warranty. In no event will the authors be held liable for any damages arising from the use of this software.

Permission is granted to anyone to use this software for any purpose, including commercial applications, and to alter it and redistribute it freely, subject to the following restrictions:

1. The origin of this software must not be misrepresented; you must not claim that you wrote the original software. If you use this software in a product, an acknowledgment in the product documentation would be appreciated but is not required.
2. Altered source versions must be plainly marked as such, and must not be misrepresented as being the original software.
3. This notice may not be removed or altered from any source distribution.

Jean-loup Gailly Mark Adler
jloup@gzip.org madler@alumni.caltech.edu

If you use the zlib library in a product, we would appreciate *not* receiving lengthy legal documents to sign. The sources are provided for free but without warranty of any kind. The library has been entirely written by Jean-loup Gailly and Mark Adler; it does not include third-party code.

If you redistribute modified sources, we would appreciate that you include in the file ChangeLog history information documenting your changes.

FreeType

FREETYPE LICENSES

The FreeType 2 font engine is copyrighted work and cannot be used legally without a software license. In order to make this project usable to a vast majority of developers, we distribute it under two mutually exclusive open-source licenses.

This means that *you* must choose *one* of the two licenses described below, then obey all its terms and conditions when using FreeType 2 in any of your projects or products.

- The FreeType License, found in the file `docs/FTL.TXT`, which is similar to the original BSD license *with* an advertising clause that forces you to explicitly cite the FreeType project in your product's documentation. All details are in the license file. This license is suited to products which don't use the GNU General Public License.

  Note that this license is compatible to the GNU General Public License version 3, but not version 2.

- The GNU General Public License version 2, found in `docs/GPLv2.TXT` (any later version can be used also), for programs which already use the GPL. Note that the FTL is incompatible with GPLv2 due to its advertisement clause.

The contributed BDF and PCF drivers come with a license similar to that of the X Window System. It is compatible to the above two licenses (see files `src/bdf/README` and `src/pcf/README`). The same holds for the source code files `src/base/fthash.c` and `include/freetype/internal/fthash.h`; they wer part of the BDF driver in earlier FreeType versions.

The gzip module uses the zlib license (see `src/gzip/zlib.h`) which too is compatible to the above two licenses.

The MD5 checksum support (only used for debugging in development builds) is in the public domain.

--- end of LICENSE.TXT ---

newlib

• Red Hat Incorporated
Copyright (c) 1994-2009 Red Hat, Inc. All rights reserved.

This copyrighted material is made available to anyone wishing to use, modify, copy, or redistribute it subject to the terms and conditions of the BSD License. This program is distributed in the hope that it will be useful, but WITHOUT ANY WARRANTY expressed or implied, including the implied warranties of MERCHANTABILITY or FITNESS FOR A PARTICULAR PURPOSE. A copy of this license is available at http://www.opensource.org/licenses. Any Red Hat trademarks that are incorporated in the source code or documentation are not subject to the BSD License and may only be used or replicated with the express permission of Red Hat, Inc.

• University of California, Berkeley
Copyright (c) 1981-2000 The Regents of the University of California.
All rights reserved.

Redistribution and use in source and binary forms, with or without modification, are permitted provided that the following conditions are met:

* Redistributions of source code must retain the above copyright notice, this list of conditions and the following disclaimer.
* Redistributions in binary form must reproduce the above copyright notice, this list of conditions and the following disclaimer in the documentation and/or other materials provided with the distribution.
* Neither the name of the University nor the names of its contributors may be used to endorse or promote products derived from this software without specific prior written permission.

THIS SOFTWARE IS PROVIDED BY THE COPYRIGHT HOLDERS AND CONTRIBUTORS "AS IS" AND ANY EXPRESS OR IMPLIED WARRANTIES, INCLUDING, BUT NOT LIMITED TO, THE IMPLIED WARRANTIES OF MERCHANTABILITY AND FITNESS FOR A PARTICULAR PURPOSE ARE DISCLAIMED.
IN NO EVENT SHALL THE COPYRIGHT OWNER OR CONTRIBUTORS BE LIABLE FOR ANY DIRECT,

INDIRECT, INCIDENTAL, SPECIAL, EXEMPLARY, OR CONSEQUENTIAL DAMAGES (INCLUDING, BUT NOT LIMITED TO, PROCUREMENT OF SUBSTITUTE GOODS OR SERVICES; LOSS OF USE, DATA, OR PROFITS; OR BUSINESS INTERRUPTION) HOWEVER CAUSED AND ON ANY THEORY OF LIABILITY, WHETHER IN CONTRACT, STRICT LIABILITY, OR TORT (INCLUDING NEGLIGENCE OR OTHERWISE) ARISING IN ANY WAY OUT OF THE USE OF THIS SOFTWARE, EVEN IF ADVISED OF THE POSSIBILITY OF SUCH DAMAGE.

• David M. Gay (AT&T 1991, Lucent 1998)

The author of this software is David M. Gay.

Copyright (c) 1991 by AT&T.

Permission to use, copy, modify, and distribute this software for any purpose without fee is hereby granted, provided that this entire notice is included in all copies of any software which is or includes a copy or modification of this software and in all copies of the supporting documentation for such software.

THIS SOFTWARE IS BEING PROVIDED "AS IS", WITHOUT ANY EXPRESS OR IMPLIED WARRANTY. IN PARTICULAR, NEITHER THE AUTHOR NOR AT&T MAKES ANY REPRESENTATION OR WARRANTY OF ANY KIND CONCERNING THE MERCHANTABILITY
OF THIS SOFTWARE OR ITS FITNESS FOR ANY PARTICULAR PURPOSE.

The author of this software is David M. Gay.

Copyright (C) 1998-2001 by Lucent Technologies
All Rights Reserved

Permission to use, copy, modify, and distribute this software and its documentation for any purpose and without fee is hereby granted, provided that the above copyright notice appear in all copies and that both that the copyright notice and this permission notice and warranty disclaimer appear in supporting documentation, and that the name of Lucent or any of its entities not be used in advertising or publicity pertaining to distribution of the software without specific, written prior permission.

LUCENT DISCLAIMS ALL WARRANTIES WITH REGARD TO THIS SOFTWARE, INCLUDING ALL IMPLIED WARRANTIES OF MERCHANTABILITY AND FITNESS. IN NO EVENT SHALL LUCENT OR ANY OF ITS ENTITIES BE LIABLE FOR ANY SPECIAL, INDIRECT OR CONSEQUENTIAL DAMAGES OR ANY DAMAGES WHATSOEVER RESULTING FROM LOSS OF USE, DATA OR PROFITS, WHETHER IN AN ACTION OF CONTRACT, NEGLIGENCE OR OTHER TORTIOUS ACTION, ARISING OUT OF OR IN CONNECTION WITH THE USE OR PERFORMANCE OF THIS SOFTWARE.

• Advanced Micro Devices

Copyright 1989, 1990 Advanced Micro Devices, Inc.

This software is the property of Advanced Micro Devices, Inc (AMD) which specifically grants the user the right to modify, use and distribute this software provided this notice is not removed or altered. All other rights are reserved by AMD.

AMD MAKES NO WARRANTY OF ANY KIND, EXPRESS OR IMPLIED, WITH REGARD TO THIS
SOFTWARE. IN NO EVENT SHALL AMD BE LIABLE FOR INCIDENTAL OR CONSEQUENTIAL
DAMAGES IN CONNECTION WITH OR ARISING FROM THE FURNISHING, PERFORMANCE, OR
USE OF THIS SOFTWARE.

So that all may benefit from your experience, please report any problems or suggestions about this software to the 29K Technical Support Center at 800-29-29-AMD (800-292-9263) in the USA, or 0800-89-1131 in the UK, or 0031-11-1129 in Japan, toll free. The direct dial number is 512-462-4118.

Advanced Micro Devices, Inc.
29K Support Products
Mail Stop 573
5900 E. Ben White Blvd.
Austin, TX 78741
800-292-9263

• Sun Microsystems

Copyright (C) 1993 by Sun Microsystems, Inc. All rights reserved.

Developed at SunPro, a Sun Microsystems, Inc. business.
Permission to use, copy, modify, and distribute this
software is freely granted, provided that this notice is preserved.

• Hewlett Packard

(c) Copyright 1986 HEWLETT-PACKARD COMPANY

To anyone who acknowledges that this file is provided "AS IS"
without any express or implied warranty:
permission to use, copy, modify, and distribute this file
for any purpose is hereby granted without fee, provided that
the above copyright notice and this notice appears in all
copies, and that the name of Hewlett-Packard Company not be
used in advertising or publicity pertaining to distribution
of the software without specific, written prior permission.
Hewlett-Packard Company makes no representations about the
suitability of this software for any purpose.

• Hans-Peter Nilsson

Copyright (C) 2001 Hans-Peter Nilsson

Permission to use, copy, modify, and distribute this software is freely granted, provided that the above copyright notice, this notice and the following disclaimer are preserved with no changes.

THIS SOFTWARE IS PROVIDED ``AS IS'' AND WITHOUT ANY EXPRESS OR IMPLIED WARRANTIES, INCLUDING, WITHOUT LIMITATION, THE IMPLIED WARRANTIES OF MERCHANTABILITY AND FITNESS FOR A PARTICULAR PURPOSE.

• Christopher G. Demetriou

Copyright (c) 2001 Christopher G. Demetriou
All rights reserved.

Redistribution and use in source and binary forms, with or without modification, are permitted provided that the following conditions are met:
1. Redistributions of source code must retain the above copyright notice, this list of conditions and the following disclaimer.
2. Redistributions in binary form must reproduce the above copyright notice, this list of conditions and the following disclaimer in the documentation and/or other materials provided with the distribution.
3. The name of the author may not be used to endorse or promote products derived from this software without specific prior written permission.

THIS SOFTWARE IS PROVIDED BY THE AUTHOR ``AS IS'' AND ANY EXPRESS OR IMPLIED WARRANTIES, INCLUDING, BUT NOT LIMITED TO, THE IMPLIED WARRANTIES
OF MERCHANTABILITY AND FITNESS FOR A PARTICULAR PURPOSE ARE DISCLAIMED.
IN NO EVENT SHALL THE AUTHOR BE LIABLE FOR ANY DIRECT, INDIRECT, INCIDENTAL, SPECIAL, EXEMPLARY, OR CONSEQUENTIAL DAMAGES (INCLUDING, BUT
NOT LIMITED TO, PROCUREMENT OF SUBSTITUTE GOODS OR SERVICES; LOSS OF USE,
DATA, OR PROFITS; OR BUSINESS INTERRUPTION) HOWEVER CAUSED AND ON ANY
THEORY OF LIABILITY, WHETHER IN CONTRACT, STRICT LIABILITY, OR TORT (INCLUDING NEGLIGENCE OR OTHERWISE) ARISING IN ANY WAY OUT OF THE USE OF
THIS SOFTWARE, EVEN IF ADVISED OF THE POSSIBILITY OF SUCH DAMAGE.

• SuperH, Inc.

Copyright 2002 SuperH, Inc. All rights reserved

This software is the property of SuperH, Inc (SuperH) which specifically grants the user the right to modify, use and distribute this software provided this notice is not removed or altered. All other rights are reserved by SuperH.

SUPERH MAKES NO WARRANTY OF ANY KIND, EXPRESS OR IMPLIED, WITH REGARD TO
THIS SOFTWARE. IN NO EVENT SHALL SUPERH BE LIABLE FOR INDIRECT, SPECIAL, INCIDENTAL OR CONSEQUENTIAL DAMAGES IN CONNECTION WITH OR ARISING FROM
THE FURNISHING, PERFORMANCE, OR USE OF THIS SOFTWARE.

So that all may benefit from your experience, please report any problems or suggestions about this software to the SuperH Support Center via e-mail at softwaresupport@superh.com .

SuperH, Inc.
405 River Oaks Parkway
San Jose
CA 95134
USA

• Royal Institute of Technology

Copyright (c) 1999 Kungliga Tekniska Hogskolan
(Royal Institute of Technology, Stockholm, Sweden).
All rights reserved.

Redistribution and use in source and binary forms, with or without modification, are permitted provided that the following conditions are met:

1. Redistributions of source code must retain the above copyright notice, this list of conditions and the following disclaimer.

2. Redistributions in binary form must reproduce the above copyright notice, this list of conditions and the following disclaimer in the documentation and/or other materials provided with the distribution.

3. Neither the name of KTH nor the names of its contributors may be used to endorse or promote products derived from this software without specific prior written permission.

THIS SOFTWARE IS PROVIDED BY KTH AND ITS CONTRIBUTORS ``AS IS'' AND ANY EXPRESS OR IMPLIED WARRANTIES, INCLUDING, BUT NOT LIMITED TO, THE IMPLIED WARRANTIES OF MERCHANTABILITY AND FITNESS FOR A PARTICULAR PURPOSE ARE DISCLAIMED. IN NO EVENT SHALL KTH OR ITS CONTRIBUTORS BE LIABLE FOR ANY DIRECT, INDIRECT, INCIDENTAL, SPECIAL, EXEMPLARY, OR CONSEQUENTIAL DAMAGES (INCLUDING, BUT NOT LIMITED TO, PROCUREMENT OF
SUBSTITUTE GOODS OR SERVICES; LOSS OF USE, DATA, OR PROFITS; OR BUSINESS INTERRUPTION) HOWEVER CAUSED AND ON ANY THEORY OF LIABILITY,
WHETHER IN CONTRACT, STRICT LIABILITY, OR TORT (INCLUDING NEGLIGENCE OR
OTHERWISE) ARISING IN ANY WAY OUT OF THE USE OF THIS SOFTWARE, EVEN IF ADVISED OF THE POSSIBILITY OF SUCH DAMAGE.

• Alexey Zelkin

Copyright (c) 2000, 2001 Alexey Zelkin <phantom@FreeBSD.org>
All rights reserved.

Redistribution and use in source and binary forms, with or without
modification, are permitted provided that the following conditions
are met:
1. Redistributions of source code must retain the above copyright
   notice, this list of conditions and the following disclaimer.
2. Redistributions in binary form must reproduce the above copyright
   notice, this list of conditions and the following disclaimer in the
   documentation and/or other materials provided with the distribution.

THIS SOFTWARE IS PROVIDED BY THE AUTHOR AND CONTRIBUTORS ``AS IS'' AND
ANY EXPRESS OR IMPLIED WARRANTIES, INCLUDING, BUT NOT LIMITED TO, THE
IMPLIED WARRANTIES OF MERCHANTABILITY AND FITNESS FOR A PARTICULAR PURPOSE
ARE DISCLAIMED. IN NO EVENT SHALL THE AUTHOR OR CONTRIBUTORS BE LIABLE
FOR ANY DIRECT, INDIRECT, INCIDENTAL, SPECIAL, EXEMPLARY, OR CONSEQUENTIAL
DAMAGES (INCLUDING, BUT NOT LIMITED TO, PROCUREMENT OF SUBSTITUTE GOODS
OR SERVICES; LOSS OF USE, DATA, OR PROFITS; OR BUSINESS INTERRUPTION)
HOWEVER CAUSED AND ON ANY THEORY OF LIABILITY, WHETHER IN CONTRACT, STRICT
LIABILITY, OR TORT (INCLUDING NEGLIGENCE OR OTHERWISE) ARISING IN ANY WAY
OUT OF THE USE OF THIS SOFTWARE, EVEN IF ADVISED OF THE POSSIBILITY OF
SUCH DAMAGE.

• Andrey A. Chernov

Copyright (C) 1997 by Andrey A. Chernov, Moscow, Russia.
All rights reserved.

Redistribution and use in source and binary forms, with or without
modification, are permitted provided that the following conditions
are met:
1. Redistributions of source code must retain the above copyright
   notice, this list of conditions and the following disclaimer.
2. Redistributions in binary form must reproduce the above copyright
   notice, this list of conditions and the following disclaimer in the
   documentation and/or other materials provided with the distribution.

THIS SOFTWARE IS PROVIDED BY THE AUTHOR ``AS IS'' AND
ANY EXPRESS OR IMPLIED WARRANTIES, INCLUDING, BUT NOT LIMITED TO, THE
IMPLIED WARRANTIES OF MERCHANTABILITY AND FITNESS FOR A PARTICULAR PURPOSE
ARE DISCLAIMED. IN NO EVENT SHALL THE REGENTS OR CONTRIBUTORS BE LIABLE
FOR ANY DIRECT, INDIRECT, INCIDENTAL, SPECIAL, EXEMPLARY, OR CONSEQUENTIAL
DAMAGES (INCLUDING, BUT NOT LIMITED TO, PROCUREMENT OF SUBSTITUTE GOODS
OR SERVICES; LOSS OF USE, DATA, OR PROFITS; OR BUSINESS INTERRUPTION)
HOWEVER CAUSED AND ON ANY THEORY OF LIABILITY, WHETHER IN CONTRACT, STRICT
LIABILITY, OR TORT (INCLUDING NEGLIGENCE OR OTHERWISE) ARISING IN ANY WAY
OUT OF THE USE OF THIS SOFTWARE, EVEN IF ADVISED OF THE POSSIBILITY OF
SUCH DAMAGE.

• FreeBSD

Copyright (c) 1997-2002 FreeBSD Project.
All rights reserved.

Redistribution and use in source and binary forms, with or without
modification, are permitted provided that the following conditions
are met:
1. Redistributions of source code must retain the above copyright
   notice, this list of conditions and the following disclaimer.
2. Redistributions in binary form must reproduce the above copyright
   notice, this list of conditions and the following disclaimer in the
   documentation and/or other materials provided with the distribution.

THIS SOFTWARE IS PROVIDED BY THE AUTHOR AND CONTRIBUTORS ``AS IS'' AND
ANY EXPRESS OR IMPLIED WARRANTIES, INCLUDING, BUT NOT LIMITED TO, THE
IMPLIED WARRANTIES OF MERCHANTABILITY AND FITNESS FOR A PARTICULAR PURPOSE
ARE DISCLAIMED. IN NO EVENT SHALL THE AUTHOR OR CONTRIBUTORS BE LIABLE
FOR ANY DIRECT, INDIRECT, INCIDENTAL, SPECIAL, EXEMPLARY, OR CONSEQUENTIAL
DAMAGES (INCLUDING, BUT NOT LIMITED TO, PROCUREMENT OF SUBSTITUTE GOODS
OR SERVICES; LOSS OF USE, DATA, OR PROFITS; OR BUSINESS INTERRUPTION)
HOWEVER CAUSED AND ON ANY THEORY OF LIABILITY, WHETHER IN CONTRACT, STRICT
LIABILITY, OR TORT (INCLUDING NEGLIGENCE OR OTHERWISE) ARISING IN ANY WAY
OUT OF THE USE OF THIS SOFTWARE, EVEN IF ADVISED OF THE POSSIBILITY OF
SUCH DAMAGE.

• S. L. Moshier

Author: S. L. Moshier.

Copyright (c) 1984,2000 S.L. Moshier

Permission to use, copy, modify, and distribute this software for any
purpose without fee is hereby granted, provided that this entire notice
is included in all copies of any software which is or includes a copy
or modification of this software and in all copies of the supporting
documentation for such software.

THIS SOFTWARE IS BEING PROVIDED "AS IS", WITHOUT ANY EXPRESS OR IMPLIED
WARRANTY. IN PARTICULAR, THE AUTHOR MAKES NO REPRESENTATION
OR WARRANTY OF ANY KIND CONCERNING THE MERCHANTABILITY OF THIS
SOFTWARE OR ITS FITNESS FOR ANY PARTICULAR PURPOSE.

• Citrus Project

Copyright (c)1999 Citrus Project,
All rights reserved.

Redistribution and use in source and binary forms, with or without
modification, are permitted provided that the following conditions
are met:
1. Redistributions of source code must retain the above copyright
   notice, this list of conditions and the following disclaimer.
2. Redistributions in binary form must reproduce the above copyright
   notice, this list of conditions and the following disclaimer in the
   documentation and/or other materials provided with the distribution.

THIS SOFTWARE IS PROVIDED BY THE AUTHOR AND CONTRIBUTORS ``AS IS'' AND
ANY EXPRESS OR IMPLIED WARRANTIES, INCLUDING, BUT NOT LIMITED TO, THE
IMPLIED WARRANTIES OF MERCHANTABILITY AND FITNESS FOR A PARTICULAR PURPOSE
ARE DISCLAIMED. IN NO EVENT SHALL THE AUTHOR OR CONTRIBUTORS BE LIABLE
FOR ANY DIRECT, INDIRECT, INCIDENTAL, SPECIAL, EXEMPLARY, OR CONSEQUENTIAL
DAMAGES (INCLUDING, BUT NOT LIMITED TO, PROCUREMENT OF SUBSTITUTE GOODS
OR SERVICES; LOSS OF USE, DATA, OR PROFITS; OR BUSINESS INTERRUPTION)
HOWEVER CAUSED AND ON ANY THEORY OF LIABILITY, WHETHER IN CONTRACT, STRICT
LIABILITY, OR TORT (INCLUDING NEGLIGENCE OR OTHERWISE) ARISING IN ANY WAY
OUT OF THE USE OF THIS SOFTWARE, EVEN IF ADVISED OF THE POSSIBILITY OF
SUCH DAMAGE.

• Todd C. Miller

Copyright (c) 1998 Todd C. Miller <Todd.Miller@courtesan.com>
All rights reserved.

Redistribution and use in source and binary forms, with or without
modification, are permitted provided that the following conditions
are met:
1. Redistributions of source code must retain the above copyright
   notice, this list of conditions and the following disclaimer.
2. Redistributions in binary form must reproduce the above copyright
   notice, this list of conditions and the following disclaimer in the
   documentation and/or other materials provided with the distribution.
3. The name of the author may not be used to endorse or promote products
   derived from this software without specific prior written permission.

THIS SOFTWARE IS PROVIDED ``AS IS'' AND ANY EXPRESS OR IMPLIED WARRANTIES,
INCLUDING, BUT NOT LIMITED TO, THE IMPLIED WARRANTIES OF MERCHANTABILITY
AND FITNESS FOR A PARTICULAR PURPOSE ARE DISCLAIMED. IN NO EVENT SHALL
THE AUTHOR BE LIABLE FOR ANY DIRECT, INDIRECT, INCIDENTAL, SPECIAL,
EXEMPLARY, OR CONSEQUENTIAL DAMAGES (INCLUDING, BUT NOT LIMITED TO,
PROCUREMENT OF SUBSTITUTE GOODS OR SERVICES; LOSS OF USE, DATA, OR PROFITS;
OR BUSINESS INTERRUPTION) HOWEVER CAUSED AND ON ANY THEORY OF LIABILITY,
WHETHER IN CONTRACT, STRICT LIABILITY, OR TORT (INCLUDING NEGLIGENCE OR
OTHERWISE) ARISING IN ANY WAY OUT OF THE USE OF THIS SOFTWARE, EVEN IF
ADVISED OF THE POSSIBILITY OF SUCH DAMAGE.

• DJ Delorie (i386 / arm)
Copyright (C) 1991 DJ Delorie
All rights reserved.

Redistribution, modification, and use in source and binary forms is permitted
provided that the above copyright notice and following paragraph are
duplicated in all such forms.

This file is distributed WITHOUT ANY WARRANTY; without even the implied
warranty of MERCHANTABILITY or FITNESS FOR A PARTICULAR PURPOSE.

• Mike Barcroft

Copyright (c) 2001 Mike Barcroft <mike@FreeBSD.org>
All rights reserved.

Redistribution and use in source and binary forms, with or without
modification, are permitted provided that the following conditions
are met:
1. Redistributions of source code must retain the above copyright
   notice, this list of conditions and the following disclaimer.
2. Redistributions in binary form must reproduce the above copyright
   notice, this list of conditions and the following disclaimer in the
   documentation and/or other materials provided with the distribution.

THIS SOFTWARE IS PROVIDED BY THE AUTHOR AND CONTRIBUTORS ``AS IS'' AND
ANY EXPRESS OR IMPLIED WARRANTIES, INCLUDING, BUT NOT LIMITED TO, THE
IMPLIED WARRANTIES OF MERCHANTABILITY AND FITNESS FOR A PARTICULAR PURPOSE

ARE DISCLAIMED. IN NO EVENT SHALL THE AUTHOR OR CONTRIBUTORS BE LIABLE
FOR ANY DIRECT, INDIRECT, INCIDENTAL, SPECIAL, EXEMPLARY, OR CONSEQUENTIAL
DAMAGES (INCLUDING, BUT NOT LIMITED TO, PROCUREMENT OF SUBSTITUTE GOODS
OR SERVICES; LOSS OF USE, DATA, OR PROFITS; OR BUSINESS INTERRUPTION)
HOWEVER CAUSED AND ON ANY THEORY OF LIABILITY, WHETHER IN CONTRACT, STRICT
LIABILITY, OR TORT (INCLUDING NEGLIGENCE OR OTHERWISE) ARISING IN ANY WAY
OUT OF THE USE OF THIS SOFTWARE, EVEN IF ADVISED OF THE POSSIBILITY OF
SUCH DAMAGE.

• Arm Ltd

Copyright (c) 2009-2018 Arm Ltd
All rights reserved.

Redistribution and use in source and binary forms, with or without
modification, are permitted provided that the following conditions
are met:
1. Redistributions of source code must retain the above copyright
   notice, this list of conditions and the following disclaimer.
2. Redistributions in binary form must reproduce the above copyright
   notice, this list of conditions and the following disclaimer in the
   documentation and/or other materials provided with the distribution.
3. The name of the company may not be used to endorse or promote
   products derived from this software without specific prior written
   permission.

• Ed Schouten - Free BSD

Copyright (c) 2008 Ed Schouten <ed@FreeBSD.org>
All rights reserved.

Redistribution and use in source and binary forms, with or without
modification, are permitted provided that the following conditions
are met:
1. Redistributions of source code must retain the above copyright
   notice, this list of conditions and the following disclaimer.
2. Redistributions in binary form must reproduce the above copyright
   notice, this list of conditions and the following disclaimer in the
   documentation and/or other materials provided with the distribution.

THIS SOFTWARE IS PROVIDED BY THE AUTHOR AND CONTRIBUTORS ``AS IS'' AND
ANY EXPRESS OR IMPLIED WARRANTIES, INCLUDING, BUT NOT LIMITED TO, THE
IMPLIED WARRANTIES OF MERCHANTABILITY AND FITNESS FOR A PARTICULAR PURPOSE
ARE DISCLAIMED. IN NO EVENT SHALL THE AUTHOR OR CONTRIBUTORS BE LIABLE
FOR ANY DIRECT, INDIRECT, INCIDENTAL, SPECIAL, EXEMPLARY, OR CONSEQUENTIAL
DAMAGES (INCLUDING, BUT NOT LIMITED TO, PROCUREMENT OF SUBSTITUTE GOODS
OR SERVICES; LOSS OF USE, DATA, OR PROFITS; OR BUSINESS INTERRUPTION)
HOWEVER CAUSED AND ON ANY THEORY OF LIABILITY, WHETHER IN CONTRACT, STRICT
LIABILITY, OR TORT (INCLUDING NEGLIGENCE OR OTHERWISE) ARISING IN ANY WAY
OUT OF THE USE OF THIS SOFTWARE, EVEN IF ADVISED OF THE POSSIBILITY OF
SUCH DAMAGE.

• Andrew Turner (arm-* targets)

Copyright (c) 2013 Andrew Turner <andrew@FreeBSD.ORG>
All rights reserved.

Redistribution and use in source and binary forms, with or without
modification, are permitted provided that the following conditions
are met:
1. Redistributions of source code must retain the above copyright
   notice, this list of conditions and the following disclaimer.
2. Redistributions in binary form must reproduce the above copyright
   notice, this list of conditions and the following disclaimer in the
   documentation and/or other materials provided with the distribution.

THIS SOFTWARE IS PROVIDED BY THE AUTHOR AND CONTRIBUTORS ``AS IS'' AND
ANY EXPRESS OR IMPLIED WARRANTIES, INCLUDING, BUT NOT LIMITED TO, THE
IMPLIED WARRANTIES OF MERCHANTABILITY AND FITNESS FOR A PARTICULAR PURPOSE
ARE DISCLAIMED. IN NO EVENT SHALL THE AUTHOR OR CONTRIBUTORS BE LIABLE
FOR ANY DIRECT, INDIRECT, INCIDENTAL, SPECIAL, EXEMPLARY, OR CONSEQUENTIAL
DAMAGES (INCLUDING, BUT NOT LIMITED TO, PROCUREMENT OF SUBSTITUTE GOODS
OR SERVICES; LOSS OF USE, DATA, OR PROFITS; OR BUSINESS INTERRUPTION)
HOWEVER CAUSED AND ON ANY THEORY OF LIABILITY, WHETHER IN CONTRACT, STRICT
LIABILITY, OR TORT (INCLUDING NEGLIGENCE OR OTHERWISE) ARISING IN ANY WAY
OUT OF THE USE OF THIS SOFTWARE, EVEN IF ADVISED OF THE POSSIBILITY OF
SUCH DAMAGE.

• BSD-2-Clause-FreeBSD David Schultz (arm-* targets)

SPDX-License-Identifier: BSD-2-Clause-FreeBSD

Copyright (c) 2004-2011 David Schultz <das@FreeBSD.ORG>
All rights reserved.

Redistribution and use in source and binary forms, with or without
modification, are permitted provided that the following conditions
are met:
1. Redistributions of source code must retain the above copyright
   notice, this list of conditions and the following disclaimer.
2. Redistributions in binary form must reproduce the above copyright
   notice, this list of conditions and the following disclaimer in the
   documentation and/or other materials provided with the distribution.

THIS SOFTWARE IS PROVIDED BY THE AUTHOR AND CONTRIBUTORS ``AS IS'' AND
ANY EXPRESS OR IMPLIED WARRANTIES, INCLUDING, BUT NOT LIMITED TO, THE
IMPLIED WARRANTIES OF MERCHANTABILITY AND FITNESS FOR A PARTICULAR PURPOSE
ARE DISCLAIMED. IN NO EVENT SHALL THE AUTHOR OR CONTRIBUTORS BE LIABLE
FOR ANY DIRECT, INDIRECT, INCIDENTAL, SPECIAL, EXEMPLARY, OR CONSEQUENTIAL
DAMAGES (INCLUDING, BUT NOT LIMITED TO, PROCUREMENT OF SUBSTITUTE GOODS
OR SERVICES; LOSS OF USE, DATA, OR PROFITS; OR BUSINESS INTERRUPTION)
HOWEVER CAUSED AND ON ANY THEORY OF LIABILITY, WHETHER IN CONTRACT, STRICT
LIABILITY, OR TORT (INCLUDING NEGLIGENCE OR OTHERWISE) ARISING IN ANY WAY
OUT OF THE USE OF THIS SOFTWARE, EVEN IF ADVISED OF THE POSSIBILITY OF
SUCH DAMAGE.

• ARM Ltd (1)
Copyright (c) 2008-2015 ARM Ltd
All rights reserved.

Redistribution and use in source and binary forms, with or without
modification, are permitted provided that the following conditions
are met:
1. Redistributions of source code must retain the above copyright
   notice, this list of conditions and the following disclaimer.
2. Redistributions in binary form must reproduce the above copyright
   notice, this list of conditions and the following disclaimer in the
   documentation and/or other materials provided with the distribution.
3. The name of the company may not be used to endorse or promote
   products derived from this software without specific prior written
   permission.

THIS SOFTWARE IS PROVIDED BY ARM LTD ``AS IS'' AND ANY EXPRESS OR IMPLIED
WARRANTIES, INCLUDING, BUT NOT LIMITED TO, THE IMPLIED WARRANTIES OF
MERCHANTABILITY AND FITNESS FOR A PARTICULAR PURPOSE ARE DISCLAIMED.
IN NO EVENT SHALL ARM LTD BE LIABLE FOR ANY DIRECT, INDIRECT, INCIDENTAL,
SPECIAL, EXEMPLARY, OR CONSEQUENTIAL DAMAGES (INCLUDING, BUT NOT LIMITED
TO, PROCUREMENT OF SUBSTITUTE GOODS OR SERVICES; LOSS OF USE, DATA, OR
PROFITS; OR BUSINESS INTERRUPTION) HOWEVER CAUSED AND ON ANY THEORY OF
LIABILITY, WHETHER IN CONTRACT, STRICT LIABILITY, OR TORT (INCLUDING
NEGLIGENCE OR OTHERWISE) ARISING IN ANY WAY OUT OF THE USE OF THIS
SOFTWARE, EVEN IF ADVISED OF THE POSSIBILITY OF SUCH DAMAGE.

• ARM Ltd (2)
Copyright (c) 2012-2014 ARM Ltd
All rights reserved.

Redistribution and use in source and binary forms, with or without
modification, are permitted provided that the following conditions
are met:
1. Redistributions of source code must retain the above copyright
   notice, this list of conditions and the following disclaimer.
2. Redistributions in binary form must reproduce the above copyright
   notice, this list of conditions and the following disclaimer in the
   documentation and/or other materials provided with the distribution.
3. The name of the company may not be used to endorse or promote
   products derived from this software without specific prior written
   permission.

THIS SOFTWARE IS PROVIDED BY ARM LTD ``AS IS'' AND ANY EXPRESS OR IMPLIED
WARRANTIES, INCLUDING, BUT NOT LIMITED TO, THE IMPLIED WARRANTIES OF
MERCHANTABILITY AND FITNESS FOR A PARTICULAR PURPOSE ARE DISCLAIMED.
IN NO EVENT SHALL ARM LTD BE LIABLE FOR ANY DIRECT, INDIRECT, INCIDENTAL,
SPECIAL, EXEMPLARY, OR CONSEQUENTIAL DAMAGES (INCLUDING, BUT NOT LIMITED
TO, PROCUREMENT OF SUBSTITUTE GOODS OR SERVICES; LOSS OF USE, DATA, OR
PROFITS; OR BUSINESS INTERRUPTION) HOWEVER CAUSED AND ON ANY THEORY OF
LIABILITY, WHETHER IN CONTRACT, STRICT LIABILITY, OR TORT (INCLUDING
NEGLIGENCE OR OTHERWISE) ARISING IN ANY WAY OUT OF THE USE OF THIS
SOFTWARE, EVEN IF ADVISED OF THE POSSIBILITY OF SUCH DAMAGE.

• ARM Ltd (3)
Optimized strstr function.
Copyright (c) 2018 Arm Ltd. All rights reserved.
SPDX-License-Identifier: BSD-3-Clause
Redistribution and use in source and binary forms, with or without
modification, are permitted provided that the following conditions
are met:
1. Redistributions of source code must retain the above copyright
   notice, this list of conditions and the following disclaimer.
2. Redistributions in binary form must reproduce the above copyright
   notice, this list of conditions and the following disclaimer in the
   documentation and/or other materials provided with the distribution.

3. The name of the company may not be used to endorse or promote
products derived from this software without specific prior written
permission.
THIS SOFTWARE IS PROVIDED BY ARM LTD ``AS IS'' AND ANY EXPRESS OR IMPLIED
WARRANTIES, INCLUDING, BUT NOT LIMITED TO, THE IMPLIED WARRANTIES OF
MERCHANTABILITY AND FITNESS FOR A PARTICULAR PURPOSE ARE DISCLAIMED.
IN NO EVENT SHALL ARM LTD BE LIABLE FOR ANY DIRECT, INDIRECT, INCIDENTAL,
SPECIAL, EXEMPLARY, OR CONSEQUENTIAL DAMAGES (INCLUDING, BUT NOT LIMITED
TO, PROCUREMENT OF SUBSTITUTE GOODS OR SERVICES; LOSS OF USE, DATA, OR
PROFITS; OR BUSINESS INTERRUPTION) HOWEVER CAUSED AND ON ANY THEORY OF
LIABILITY, WHETHER IN CONTRACT, STRICT LIABILITY, OR TORT (INCLUDING
NEGLIGENCE OR OTHERWISE) ARISING IN ANY WAY OUT OF THE USE OF THIS
SOFTWARE, EVEN IF ADVISED OF THE POSSIBILITY OF SUCH DAMAGE.

• ARM Ltd (4)
Copyright (c) 2015 ARM Ltd.
All rights reserved.
Redistribution and use in source and binary forms, with or without
modification, are permitted provided that the following conditions are met:
* Redistributions of source code must retain the above copyright
notice, this list of conditions and the following disclaimer.
* Redistributions in binary form must reproduce the above copyright
notice, this list of conditions and the following disclaimer in the
documentation and/or other materials provided with the distribution.
* Neither the name of the Linaro nor the
names of its contributors may be used to endorse or promote products
derived from this software without specific prior written permission.
THIS SOFTWARE IS PROVIDED BY THE COPYRIGHT HOLDERS AND CONTRIBUTORS
"AS IS" AND ANY EXPRESS OR IMPLIED WARRANTIES, INCLUDING, BUT NOT
LIMITED TO, THE IMPLIED WARRANTIES OF MERCHANTABILITY AND FITNESS FOR
A PARTICULAR PURPOSE ARE DISCLAIMED. IN NO EVENT SHALL THE COPYRIGHT
HOLDER OR CONTRIBUTORS BE LIABLE FOR ANY DIRECT, INDIRECT, INCIDENTAL,
SPECIAL, EXEMPLARY, OR CONSEQUENTIAL DAMAGES (INCLUDING, BUT NOT
LIMITED TO, PROCUREMENT OF SUBSTITUTE GOODS OR SERVICES; LOSS OF USE,
DATA, OR PROFITS; OR BUSINESS INTERRUPTION) HOWEVER CAUSED AND ON ANY
THEORY OF LIABILITY, WHETHER IN CONTRACT, STRICT LIABILITY, OR TORT
(INCLUDING NEGLIGENCE OR OTHERWISE) ARISING IN ANY WAY OUT OF THE USE
OF THIS SOFTWARE, EVEN IF ADVISED OF THE POSSIBILITY OF SUCH DAMAGE.

• The Regents of the University of California (1)
Copyright (c) 1990 The Regents of the University of California.
All rights reserved.

Redistribution and use in source and binary forms are permitted
provided that the above copyright notice and this paragraph are
duplicated in all such forms and that any documentation,
and/or other materials related to such
distribution and use acknowledge that the software was developed
by the University of California, Berkeley. The name of the
University may not be used to endorse or promote products derived
from this software without specific prior written permission.
THIS SOFTWARE IS PROVIDED ``AS IS'' AND WITHOUT ANY EXPRESS OR
IMPLIED WARRANTIES, INCLUDING, WITHOUT LIMITATION, THE IMPLIED
WARRANTIES OF MERCHANTABILITY AND FITNESS FOR A PARTICULAR PURPOSE.

• The Regents of the University of California (2)
Copyright (c) 1990, 2007 The Regents of the University of California.
All rights reserved.

Redistribution and use in source and binary forms are permitted
provided that the above copyright notice and this paragraph are
duplicated in all such forms and that any documentation,
and/or other materials related to such
distribution and use acknowledge that the software was developed
by the University of California, Berkeley. The name of the
University may not be used to endorse or promote products derived
from this software without specific prior written permission.
THIS SOFTWARE IS PROVIDED ``AS IS'' AND WITHOUT ANY EXPRESS OR
IMPLIED WARRANTIES, INCLUDING, WITHOUT LIMITATION, THE IMPLIED
WARRANTIES OF MERCHANTABILITY AND FITNESS FOR A PARTICULAR PURPOSE.

• The Regents of the University of California (3)
Copyright (c) 1990 The Regents of the University of California.
All rights reserved.

Redistribution and use in source and binary forms, with or without
modification, are permitted provided that the following conditions
are met:
1. Redistributions of source code must retain the above copyright
notice, this list of conditions and the following disclaimer.
2. Redistributions in binary form must reproduce the above copyright
notice, this list of conditions and the following disclaimer in the
documentation and/or other materials provided with the distribution.
3. Neither the name of the University nor the names of its contributors
may be used to endorse or promote products derived from this software
without specific prior written permission.

THIS SOFTWARE IS PROVIDED BY THE REGENTS AND CONTRIBUTORS ``AS IS'' AND
ANY EXPRESS OR IMPLIED WARRANTIES, INCLUDING, BUT NOT LIMITED TO, THE
IMPLIED WARRANTIES OF MERCHANTABILITY AND FITNESS FOR A PARTICULAR PURPOSE
ARE DISCLAIMED. IN NO EVENT SHALL THE REGENTS OR CONTRIBUTORS BE LIABLE
FOR ANY DIRECT, INDIRECT, INCIDENTAL, SPECIAL, EXEMPLARY, OR CONSEQUENTIAL
DAMAGES (INCLUDING, BUT NOT LIMITED TO, PROCUREMENT OF SUBSTITUTE GOODS
OR SERVICES; LOSS OF USE, DATA, OR PROFITS; OR BUSINESS INTERRUPTION)
HOWEVER CAUSED AND ON ANY THEORY OF LIABILITY, WHETHER IN CONTRACT, STRICT
LIABILITY, OR TORT (INCLUDING NEGLIGENCE OR OTHERWISE) ARISING IN ANY WAY
OUT OF THE USE OF THIS SOFTWARE, EVEN IF ADVISED OF THE POSSIBILITY OF
SUCH DAMAGE.

• The Regents of the University of California (4)
Copyright (c) 1987, 2000 Regents of the University of California.
All rights reserved.

Redistribution and use in source and binary forms are permitted
provided that: (1) source distributions retain this entire copyright
notice and comment, and (2) distributions including binaries display
the following acknowledgement: ``This product includes software
developed by the University of California, Berkeley and its contributors''
in the documentation or other materials provided with the distribution.
Neither the name of the University nor the names of its
contributors may be used to endorse or promote products derived
from this software without specific prior written permission.
THIS SOFTWARE IS PROVIDED ``AS IS'' AND WITHOUT ANY EXPRESS OR
IMPLIED WARRANTIES, INCLUDING, WITHOUT LIMITATION, THE IMPLIED
WARRANTIES OF MERCHANTABILITY AND FITNESS FOR A PARTICULAR PURPOSE.

• The Regents of the University of California (5)
Copyright (c) 1992, 1993
The Regents of the University of California. All rights reserved.

Redistribution and use in source and binary forms, with or without
modification, are permitted provided that the following conditions
are met:
1. Redistributions of source code must retain the above copyright
notice, this list of conditions and the following disclaimer.
2. Redistributions in binary form must reproduce the above copyright
notice, this list of conditions and the following disclaimer in the
documentation and/or other materials provided with the distribution.
3. Neither the name of the University nor the names of its contributors
may be used to endorse or promote products derived from this software
without specific prior written permission.

THIS SOFTWARE IS PROVIDED BY THE REGENTS AND CONTRIBUTORS ``AS IS'' AND
ANY EXPRESS OR IMPLIED WARRANTIES, INCLUDING, BUT NOT LIMITED TO, THE
IMPLIED WARRANTIES OF MERCHANTABILITY AND FITNESS FOR A PARTICULAR PURPOSE
ARE DISCLAIMED. IN NO EVENT SHALL THE REGENTS OR CONTRIBUTORS BE LIABLE
FOR ANY DIRECT, INDIRECT, INCIDENTAL, SPECIAL, EXEMPLARY, OR CONSEQUENTIAL
DAMAGES (INCLUDING, BUT NOT LIMITED TO, PROCUREMENT OF SUBSTITUTE GOODS
OR SERVICES; LOSS OF USE, DATA, OR PROFITS; OR BUSINESS INTERRUPTION)
HOWEVER CAUSED AND ON ANY THEORY OF LIABILITY, WHETHER IN CONTRACT, STRICT
LIABILITY, OR TORT (INCLUDING NEGLIGENCE OR OTHERWISE) ARISING IN ANY WAY
OUT OF THE USE OF THIS SOFTWARE, EVEN IF ADVISED OF THE POSSIBILITY OF
SUCH DAMAGE.

EU: Sony Europe B.V.
Da Vincilaan 7-D1, 1930 Zaventem, Belgium
UK: Sony Europe B.V.
The Heights, Brooklands, Weybridge,
Surrey KT13 0XW, United Kingdom
CH: Sony Europe B.V., Hoofddorp,
Schlieren/Switzerland Branch
Wiesenstrasse 5, 8952 Schlieren, Switzerland

EC REP
Sony Belgium, bijkantoor van
Sony Europe B.V.
Da Vincilaan 7-D1, 1930 Zaventem,
Belgium

Sony Corporation
1-7-1 Konan Minato-ku Tokyo,
108-0075 Japan

5-056-876-**51** (1)
2025-07

Hibridni grafički štampač

Uputstvo za upotrebu

Pre nego što uređaj pustite u rad, temeljno pročitajte ovo uputstvo i sačuvajte ga za referencu u budućnosti.

UP-X899MD

© 2025 Sony Corporation

Sadržaj

Početak

Pregled 12
Lokacija i funkcija delova i kontrola 13
Prednji panel 13
Zadnji panel 13

Priprema

Povezivanje na računar 15
Instalacija upravljačkog programa za štampač na računar 16
Papir 16
Papir koji možete da koristite 16
Ubacivanje papira 17

Rukovanje

Pokretanje štampanja 20
Štampanje sa video opreme 20
Štampanje sa računara 21
Sečenje odštampanog papira 22
Otkazivanje štampanja 22
Kreiranje kopija za zadnje štampanje 22
Ubacivanje papira 22
Podešavanje kontrasta i osvetljenosti 23
Postavke i podešavanja korišćenjem menija 24
Struktura menija 24
Lista menija 25
Osnovno rukovanje menijem 27
Štampanje liste podešavanja 29
Čuvanje slika na USB fleš disku 29

Ostalo

Održavanje performansi uređaja 31
Za bezbednost 31
Za instalaciju 31
Napomene za prenos uređaja 31
O kondenzaciji 31
O potrošnim delovima 31
Upotreba uz elektrohirurške noževe i slične uređaje 31
Čišćenje kućišta 32
Čišćenje termalne glave 32
Čišćenje valjka za valjanje 33
Specifikacije 34
Rešavanje problema 36
Poruke o grešci 37
Licenca 38

Indikacije za upotrebu/Predviđena namena

Sony UP-X899MD štampač je kompaktan, medicinski digitalni štampač za crno-bele otiske. Dizajniran je za povezivanje sa medicinskim sistemima za snimanje kao što su mobilni C-luk, ultrazvuk, laboratorija za kateterizaciju srca i drugi kompatibilni sistemi za snimanje. Štampač proizvodi štampane kopije statičnih slika zabeleženih ovim sistemima za evidenciju pacijenta ili za upućivanje.

Zakonske informacije u skladu sa izmenama evropske Uredbe o medicinskim sredstvima 2017/745 (MDR)

Štampač je namenjen za izradu štampanih kopija statičnih slika zabeleženih medicinskim sistemima za snimanje, radi pregleda i podrške daljim kliničkim odlukama.

Napomena

- Izlazne slike sa ove opreme se ne mogu koristiti u dijagnostičke svrhe.
- Ova oprema je namenjena zdravstvenim radnicima.
- Ova oprema je predviđena za upotrebu u medicinskim okruženjima kao što su klinike, sobe za pregled i operacione sale.

Kontraindikacije

Ne postoje posebne situacije koje su kontraindikovane za upotrebu ovog uređaja.

Populacija pacijenata

Populacija pacijenata nije podložna nikakvim ograničenjima.

Upozorenje

Da biste smanjili rizik od požara ili strujnog udara, nemojte izlagati ovaj aparat kiši ili vlazi.

Da biste izbegli strujni udar, nemojte otvarati kućište. Poverite servisiranje isključivo kvalifikovanom osoblju.

Nisu dozvoljene izmene ove opreme.

Upozorenje

Da bi se izbegao rizik od strujnog udara, ova oprema mora biti povezana sa električnom mrežom isključivo putem utičnice sa zaštitnim uzemljenjem.

Upozorenje

Da biste prekinuli napajanje iz električne mreže, izvucite utikač za napajanje iz utičnice.
Prilikom instalacije uređaja, ugradite lako dostupan uređaj za isključivanje u fiksne kablove ili priključite utikač za napajanje u lako dostupnu utičnicu u blizini uređaja.
Nemojte postavljati ME opremu na mesto gde je teško izvući utikač za napajanje.
Ako tokom rada uređaja dođe do greške, isključite napajanje pomoću uređaja za isključivanje ili izvucite utikač za napajanje.

Simboli na proizvodu



Konsultujte uputstvo za upotrebu
Pratite smernice u uputstvu za upotrebu za delove uređaja na kojem se pojavljuje ovaj simbol.



Ovaj simbol označava proizvođača i pojavljuje se pored imena i adrese proizvođača.



Ovaj simbol označava uvoznika i prikazuje se pored naziva i registrovane adrese kancelarije uvoznika.



Ovaj simbol označava predstavnika Evropske zajednice i prikazan je pored naziva i adrese predstavnika Evropske zajednice.



Ovaj simbol označava odgovorno lice za UK i prikazuje se pored naziva i adrese odgovornog lica za UK.



Ovaj simbol označava ovlašćenog predstavnika za Švajcarsku i prikazuje se pored naziva i adrese ovlašćenog predstavnika za Švajcarsku.



Ovaj simbol označava medicinski uređaj u Evropskoj zajednici.



Ovaj simbol označava datum proizvodnje.



Ovaj simbol označava serijski broj.



Ovaj simbol označava jedinstveni identifikator uređaja (UDI) i prikazuje se pored bar kod prikaza jedinstvene identifikacione oznake uređaja.



Ovaj simbol označava ekvipotencijalni terminal koji dovodi različite delove sistema na isti potencijal.



Temperatura pri čuvanju i transportu
Ovaj simbol označava prihvatljivi opseg temperatura okruženja pri skladištenju i transportu.



Vlažnost vazduha pri čuvanju i transportu
Ovaj simbol označava prihvatljivi opseg vlažnosti vazduha okruženja pri skladištenju i transportu.



Pritisak pri čuvanju i transportu
Ovaj simbol označava prihvatljivi opseg atmosferskog pritiska vazduha okruženja pri skladištenju i transportu.



Ovaj simbol označava oštre ivice.

Za dodatni pribor



Ovaj simbol označava šifru partije.



Ovaj simbol označava „Nemojte upotrebljavati više puta“.

Za kupce u Evropi

Svaki ozbiljan incident koji se dogodi u vezi sa uređajem treba prijaviti proizvođaču i nadležnom organu države članice u kojoj je korisnik i/ili pacijent nastanjen.

Važne mere zaštite i napomene za upotrebu u medicinskim okruženjima

1. Sva oprema koja se povezuje na ovaj uređaj treba da bude sertifikovana u skladu sa standardom IEC 60601-1, IEC 60950-1, IEC 62368-1, IEC 60065 ili drugim IEC/ISO standardima koji važe za opremu.

2. Pored toga, sve konfiguracije treba da budu usklađene sa standardom sistema IEC 60601-1. Svako ko povezuje dodatnu opremu na deo za ulaz signala ili deo za izlaz signala konfiguriše medicinski sistem i zato je odgovoran da sistem bude usklađen sa zahtevima standarda sistema IEC 60601-1. Ako ste u nedoumici, obratite se kvalifikovanom servisnom osoblju kompanije Sony.

3. Struja curenja može da poraste kada se uređaj poveže na drugu opremu.

4. Za sve periferne uređaje koji su priključeni na uređaj koji se napaja iz komercijalne električne mreže i koji nisu usklađeni sa standardima IEC 60601-1, povežite ih sa izolacionim transformatorom koji je usklađen sa standardima IEC 60601-1 i preko njega ih priključite na komercijalnu električnu mrežu.

5. Ova oprema generiše, koristi i može da zrači radiofrekventnu energiju. Ako se ne instalira i ne koristi u skladu sa uputstvom, može da izazove smetnje kod druge opreme. Ako ovaj uređaj izazove smetnje (što se može utvrditi izvlačenjem kabla za napajanje iz uređaja), isprobajte sledeće mere:
   – Premestite uređaj u odnosu na osetljivu opremu.
   – Priključite ovaj uređaj i osetljivu opremu u različite ogranke električne mreže.
   Za više informacija obratite se kvalifikovanom servisnom osoblju kompanije Sony.
   (U skladu sa standardom IEC 60601-1-2)

Važne napomene o elektromagnetnoj kompatibilnosti za upotrebu u medicinskim okruženjima

- Za UP-X899MD su potrebne posebne mere predostrožnosti u pogledu elektromagnetne kompatibilnosti (EMC) i potrebno je da bude instaliran i pušten u rad u skladu sa informacijama o EMC datim u uputstvu za upotrebu.
- UP-X899MD je namenjen za upotrebu u okruženju profesionalne ustanove za medicinsku negu.
- Prenosiva i mobilna RF komunikaciona oprema kao što su mobilni telefoni može da utiče na UP-X899MD.

Upozorenje

- Prenosivu RF komunikacionu opremu ne treba upotrebljavati na rastojanju manjem od 30 cm od bilo kog dela UP-X899MD. U suprotnom može doći do slabljenja učinka ove opreme.
- Ako je potrebno da se UP-X899MD koristi pored druge opreme ili naslagan sa drugom opremom, treba ga pratiti kako bi se potvrdilo da radi normalno u konfiguraciji u kojoj će biti korišćen.
- Korišćenje drugog dodatnog pribora i kablova umesto naznačenih, izuzev zamenskih delova koje prodaje kompanija Sony Corporation, može da dovede do pojačanih emisija ili smanjene imunosti UP-X899MD.

<table>
<tr><th colspan="3">Smernice i deklaracija proizvođača – elektromagnetne emisije</th></tr>
<tr><td colspan="3">UP-X899MD je namenjen za upotrebu u niže naznačenom elektromagnetnom okruženju. Kupac ili korisnik uređaja UP-X899MD treba da obezbedi da se on koristi u takvom okruženju.</td></tr>
<tr><td>Test emisija</td><td>Usklađenost</td><td>Elektromagnetno okruženje – smernice</td></tr>
<tr><td>RF emisije

CISPR 11</td><td>Grupa 1</td><td>UP-X899MD koristi RF energiju samo za svoje unutrašnje funkcionisanje. Zbog toga su RF emisije vrlo male i nije očekivano da izazovu bilo kakve smetnje u obližnjoj elektronskoj opremi.</td></tr>
<tr><td>RF emisije

CISPR 11
CISPR 32</td><td>Klasa B</td><td rowspan="3">UP-X899MD je pogodan za upotrebu u svim ustanovama, uključujući one koje se nalaze u objektima za stanovanje i one koje su direktno povezane na javnu niskonaponsku mrežu kojom se strujom napajaju zgrade koje se koriste za stanovanje.</td></tr>
<tr><td>Harmonijske emisije

IEC 61000-3-2</td><td>Klasa A</td></tr>
<tr><td>Kolebanja napona/ emisije flikera

IEC 61000-3-3</td><td>Usklađen</td></tr>
</table>

Smernice i deklaracija proizvođača – elektromagnetna imunost			
UP-X899MD je namenjen za upotrebu u niže naznačenom elektromagnetnom okruženju. Kupac ili korisnik uređaja UP-X899MD treba da obezbedi da se on koristi u takvom okruženju.			
Test imunosti	Nivo testa uređaja IEC 60601	Nivo usklađenosti	Elektromagnetno okruženje – smernice
Elektrostatičko pražnjenje (ESD) IEC 61000-4-2	±8 kV u dodiru ±15 kV vazduh	±8 kV u dodiru ±15 kV vazduh	Podovi treba da budu drveni, betonski ili od keramičkih pločica. Ako su podovi pokriveni sintetičkim materijalom, preporučuje se relativna vlažnost od najmanje 30%.
Električni brzi tranzijent/rafal IEC 61000-4-4	±2 kV za vodove za napajanje ±1 kV za ulazne/ izlazne vodove	±2 kV za vodove za napajanje ±1 kV za ulazne/ izlazne vodove	Kvalitet električne mreže treba da bude odgovarajući za tipično komercijalno ili bolničko okruženje.
Naponski udar IEC 61000-4-5	±1 kV vod(ovi) u vod(ove) ±2 kV vod(ovi) u zemlju	±1 kV diferencijalni režim ±2 kV uobičajeni režim	Kvalitet električne mreže treba da bude odgovarajući za tipično komercijalno ili bolničko okruženje.
Propadi napona, kratki prekidi i kolebanja napona na dovodnim vodovima za napajanje IEC 61000-4-11	0% U_T (100% propad u U_T) za 0,5/1 ciklusa [a] 40% U_T (60% propad u U_T) tokom 5 ciklusa 70% U_T (30% propad u U_T) za 25/30 ciklusa [a] (tokom 0,5 sek.) 0% U_T (100% propad u U_T) za 250/300 ciklusa [a] (tokom 5 sek.)	0% U_T (100% propad u U_T) za 0,5/1 ciklusa [a] 40% U_T (60% propad u U_T) tokom 5 ciklusa 70% U_T (30% propad u U_T) za 25/30 ciklusa [a] (tokom 0,5 sek.) 0% U_T (100% propad u U_T) za 250/300 ciklusa [a] (tokom 5 sek.)	Kvalitet električne mreže treba da bude odgovarajući za tipično komercijalno ili bolničko okruženje. Ako je korisniku uređaja UP-X899MD potreban neprekidan rad tokom prekida napajanja iz električne mreže, preporučuje se da se UP-X899MD napaja iz neprekidnog izvora napajanja ili baterije.
Magnetno polje frekvencije napajanja (50/60 Hz) IEC 61000-4-8	30 A/m	30 A/m	Magnetna polja frekvencije napajanja treba de budu na nivoima koji su karakteristični za tipičnu lokaciju u tipičnom komercijalnom ili bolničkom okruženju.

Magnetna polja u blizini IEC 61000-4-39	65 A/m 134,2 kHz Impulsna modulacija 2,1 kHz 7,5 A/m 13,56 MHz Impulsna modulacija 50 kHz	65 A/m 134,2 kHz Impulsna modulacija 2,1 kHz 7,5 A/m 13,56 MHz Impulsna modulacija 50 kHz	Magnetna polja u blizini UP-X899MD treba de budu na nivoima koji su karakteristični za tipičnu lokaciju u tipičnom komercijalnom ili bolničkom okruženju.
NAPOMENA: U_T je napon u mreži sa naizmeničnom strujom pre primene nivoa testa.			
a Na primer, 10/12 znači 10 ciklusa pri 50 Hz ili 12 ciklusa pri 60 Hz.			

Smernice i deklaracija proizvođača – elektromagnetna imunost			
UP-X899MD je namenjen za upotrebu u niže naznačenom elektromagnetnom okruženju. Kupac ili korisnik uređaja UP-X899MD treba da obezbedi da se on koristi u takvom okruženju.			
Test imunosti	Nivo testa uređaja IEC 60601	Nivo usklađenosti	Elektromagnetno okruženje – smernice
Sprovedena RF IEC 61000-4-6	3 Vrms 150 kHz do 80 MHz van ISM opsega [c] 6 Vrms 150 kHz do 80 MHz u okviru ISM opsega [c]	3 Vrms 6 Vrms	Prenosivu i mobilnu RF komunikacionu opremu ne treba koristiti na manjoj udaljenosti od bilo kog dela uređaja UP-X899MD, uključujući kablove, od preporučenog rastojanja koje se izračunava jednačinom koja se koristi za frekvenciju predajnika. **Preporučeno rastojanje** $d = 1{,}2\sqrt{P}$

Izračena RF IEC 61000-4-3	3 V/m 80 MHz do 2,7 GHz	3 V/m	IEC 60601-1-2: 2007 $d = 1{,}2\sqrt{P}$ 80 MHz do 800 MHz $d = 2{,}3\sqrt{P}$ 800 MHz do 2,5 GHz IEC 60601-1-2: 2014 + A1: 2020 $d = 2{,}0\sqrt{P}$ 80 MHz do 2,7 GHz Gde je P maksimalna izlazna snaga predajnika u vatima (W) prema podacima proizvođača predajnika, a d je preporučeno rastojanje u metrima (m). Jačine polja od fiksnih RF predajnika, utvrđene elektromagnetnim ispitivanjem lokacije, [a] treba da budu manje od nivoa usklađenosti u svakom frekventnom opsegu. [b] Smetnje mogu da se jave u blizini opreme koja je označena sledećim simbolom: 

NAPOMENA 1: Pri 80 MHz i 800 MHz primenjuje se viši frekventni opseg.

NAPOMENA 2: Ove smernice mogu da ne važe u svim situacijama. Na elektromagnetno širenje utiče apsorpcija i refleksija od konstrukcija, predmeta i ljudi.

a Jačine polja od fiksnih predajnika, kao što su bazne stanice za radio (mobilne/bežične) telefone i emitovanje zemaljskog mobilnog radija, amaterskog radija, AM i FM radija i emitovanje televizije ne mogu se teoretski precizno predvideti. Da bi se procenilo elektromagnetno okruženje usled prisustva fiksnih RF predajnika, treba razmisliti o elektromagnetnom ispitivanju lokacije. Ako izmerena jačina polja na lokaciji na kojoj se UP-X899MD koristi premašuje važeći gore navedeni nivo RF usklađenosti, UP-X899MD treba posmatrati da bi se potvrdio normalan rad. Ako se primete abnormalne performanse, mogu biti neophodne dodatne mere kao što je drugačija orijentacija ili premeštanje uređaja UP-X899MD.

b U frekventnom opsegu od 150 kHz do 80 MHz, jačine polja treba da budu manje od 3 V/m.

c ISM (industrijski, naučni i medicinski) opsezi između 150 kHz i 80 MHz su od 6,765 MHz do 6,795 MHz; od 13,553 MHz do 13,567 MHz; od 26,957 MHz do 27,283 MHz; i od 40,66 MHz do 40,70 MHz.

Preporučena rastojanja između prenosive i mobilne RF komunikacione opreme i UP-X899MD

UP-X899MD je predviđen za upotrebu u elektromagnetnom okruženju u kojem su izračene RF smetnje kontrolisane. Kupac ili korisnik uređaja UP-X899MD može da doprinese sprečavanju elektromagnetnih smetnji održavanjem minimalnog rastojanja između prenosive i mobilne RF komunikacione opreme (predajnika) i UP-X899MD kao što je preporučeno u nastavku, u skladu s maksimalnom izlaznom snagom komunikacione opreme.

Maksimalna nominalna izlazna snaga predajnika W	Rastojanje prema frekvenciji predjanika m				
	IEC 60601-1-2 : 2007			IEC 60601-1-2 : 2014 + A1: 2020	
	150 kHz do 80 MHz $d = 1{,}2\sqrt{P}$	80 MHz do 800 MHz $d = 1{,}2\sqrt{P}$	800 MHz do 2,5 GHz $d = 2{,}3\sqrt{P}$	150 kHz do 80 MHz $d = 1{,}2\sqrt{P}$	80 MHz do 2,7 GHz $d = 2{,}0\sqrt{P}$
0,01	0,12	0,12	0,23	0,12	0,20
0,1	0,38	0,38	0,73	0,38	0,63
1	1,2	1,2	2,3	1,2	2,0
10	3,8	3,8	7,3	3,8	6,3
100	12	12	23	12	20

Za predajnike čija nominalna maksimalna izlazna snaga gore nije navedena, preporučeno rastojanje d u metrima (m) može da se proceni pomoću jednačine koja se koristi za frekvenciju predajnika, gde je P maksimalna nominalna izlazna snaga predajnika u vatima (W) prema podacima proizvođača predajnika.

NAPOMENA 1: Pri 80 MHz i 800 MHz primenjuje se rastojanje za viši frekventni opseg.

NAPOMENA 2: Ove smernice mogu da ne važe u svim situacijama. Na elektromagnetno širenje utiče apsorpcija i refleksija od konstrukcija, predmeta i ljudi.

Smernice i deklaracija proizvođača – elektromagnetna imunost					
UP-X899MD je predviđen za upotrebu u elektromagnetnom okruženju u kojem su izračene RF smetnje kontrolisane. Prenosivu RF komunikacionu opremu ne treba upotrebljavati na rastojanju manjem od 30 cm od bilo kog dela UP-X899MD. U suprotnom može doći do slabljenja učinka ove opreme.					
Test imunosti	Opseg [a]	Usluga [a]	Modulacija	Nivo testa uređaja IEC 60601	Nivo usklađenosti
Bliska polja bežične RF komunikacione opreme IEC 61000-4-3	380 – 390 MHz	TETRA 400	Impulsna modulacija 18 Hz	27 V/m	27 V/m
	430 – 470 MHz	GMRS 460 FRS 460	FM ±5 kHz devijacija 1 kHz sinus	28 V/m	28 V/m
	704 – 787 MHz	LTE opseg 13, 17	Impulsna modulacija 217 Hz	9 V/m	9 V/m
	800 – 960 MHz	GSM 800/900 TETRA 800 iDEN 820 CDMA 850 LTE opseg 5	Impulsna modulacija 18 Hz	28 V/m	28 V/m
	1.700 – 1.990 MHz	GSM 1800 CDMA 1900 GSM 1900 DECT LTE opseg 1, 3, 4, 25 UMTS	Impulsna modulacija 217 Hz	28 V/m	28 V/m
	2.400 – 2.570 MHz	Bluetooth WLAN 802.11 b/g/n RFID 2450 LTE opseg 7	Impulsna modulacija 217 Hz	28 V/m	28 V/m
	5.100 – 5.800 MHz	WLAN 802.11 a/n	Impulsna modulacija 217 Hz	9 V/m	9 V/m
NAPOMENA: Ove smernice mogu da ne važe u svim situacijama. Na elektromagnetno širenje utiče apsorpcija i refleksija od konstrukcija, predmeta i ljudi.					
a Za neke usluge uključene su samo frekvencije aplinka.					

Oprez

Prilikom odlaganja uređaja ili dodatnog pribora na otpad, neophodno je da se pridržavate zakona u odgovarajućem području ili zemlji i propisa u odgovarajućoj bolnici u vezi sa zagađenjem životne sredine.

Upozorenje o priključivanju napajanja

Za lokalno napajanje električnom energijom koristite odgovarajući kabl za napajanje.

1. Koristite odobreni kabl za napajanje (3-žični kabl za povezivanje na električnu mrežu) / konektor uređaja / utikač sa kontaktima za uzemljenje koji odgovara bezbednosnim propisima svake zemlje ako je primenjivo.
2. Koristite kabl za napajanje (3-žični kabl za povezivanje na električnu mrežu) / konektor uređaja / utikač koji odgovara odgovarajućoj snazi (napon, amperaža).

Ako imate pitanja u vezi sa upotrebom gore spomenutog kabla za napajanje / konektora uređaja / utikača, posavetujte se sa kvalifikovanim servisnim osobljem.

Važno

Natpisna pločica se nalazi na donjoj strani.



Oprez

Ne koristite ovaj uređaj u sredini sa magnetnom rezonancom (MR).
U suprotnom, može da dođe do kvara, požara i neželjenog kretanja.

Ovu opremu nije preporučljivo koristiti na mestima gde će verovatno biti prisutna deca.

Pregled

Ova jedinica je štampač koji štampa slike grejanjem termalne glave, u skladu sa unosom podataka za sliku i pritiskanjem glave na specijalni papir za termalno štampanje da biste štampali sliku na papiru. On poseduje sledeće karakteristike.

Tiho, brzo štampanje visokog kvaliteta
- Montirana je termalna glava sa tankom folijom sa ugrađenim pogonom velike brzine IC, i moguće je štampanje slika visoke rezolucije od 12,8 tačaka/mm.
- Štamanje slike visokog kvaliteta (960 × 1280 tačaka) dostupno je za otpr. 2 sekunde po štampanju pri visokim brzinama (kada se izabere opcija [HI] u stavci [-SPEED] u meniju [CONFIG.]).
- Monohromatsko štampanje sa do 256 gradacija nijansi je dostupno.
- Ugrađena kola za korekciju temperature sprečavaju promene koje mogu da dovedu do zamućenog štampanja.

Napomena

Štampanje prelazi u režimu uštede napajanja (LOW) pri ambijentalnim temperaturama od 15 °C ili manje.

Moguće štampanje sa video opreme ili računara
Možete štampati sa video ulaza i NTSC i PAL formata. Takođe, ovaj uređaj ima USB priključak (tip C) koji je kompatibilan sa Hi-Speed USB-om (u skladu sa USB 2.0), tako da možete štampati digitalnu sliku sa računara.
Nije potrebno vršiti nikakvu operaciju za prebacivanje na štampanje sa video opreme ili računara.

Poboljšana gama kriva
Sada su dostupne četiri gama krive. Možete takođe da se prebacite na gama krivu koja odgovara prethodnom modelu izborom opcije [898/897] u stavci [-DRIVER] u meniju [DIGITAL].

Čuvanje slika na USB fleš disk
Ovaj uređaj ima OPTION priključak (USB tip A) koji je kompatibilan sa Hi-Speed USB-om (u skladu sa USB 2.0), tako da možete sačuvati odštampanu sliku na USB fleš disk.

Imajte u vidu da se podešavanja pomoću dugmeta CONTR/BRIGHT ne primenjuju na slike sačuvane na USB fleš disku.

Jednostavno ubacivanje papira
Slobodan pristup panelu poklopca omogućava vam spuštanje papira u uređaj i lako ubacivanje.

Lokacija i funkcija delova i kontrola

Za više informacija pogledajte brojeve referentnih stranica koji se nalaze u zagradama ( ).

Prednji panel

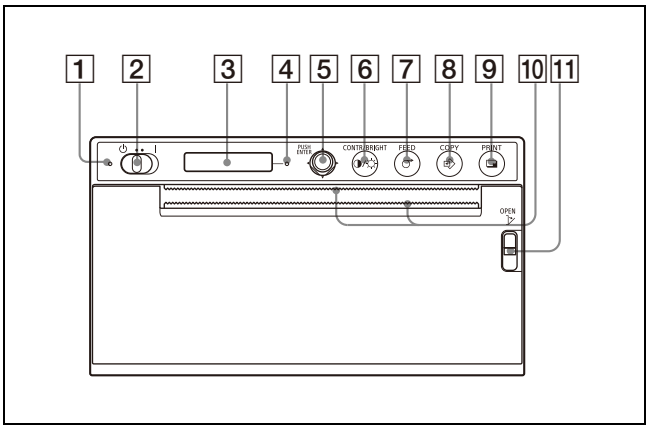

1 **LED lampa za režim pripravnosti**
Svetli narandžasto kada je u režimu mirovanja.
Isključuje se kada je prekidač pripravnost/ON postavljen na on i napajanje je uključeno.

2 **Prekidač ⏻ (Pripravnost) / I (ON) (18, 20, 27, 32)**
Postavite prekidač na **I** stranu, napajanje se uključuje i pozadinsko osvetljenje na LCD ekranu svetli belom bojom. Postavite prekidač na ⏻ stranu za ulazak u režim pripravnosti.

Napomena

Kada je prekidač pripravnost/ON postavljen u položaj za pripravnost ili kada isključujete pa ponovo uključujete glavno napajanje, sačekajte oko pet sekundi pre nego što uključite uređaj.

3 **LED ekran (20, 24)**
Tokom operacija menija, prikazuju se stavke menija i podešavanja.

4 **LED svetlo za alarm**
Svetli narandžasto kada dođe do greške.
Poruka o grešci pojavljuje se na LCD ekranu.

5 **Ručica za meni (27, 33)**
Koristi se za obavljanje operacija u meniju.

6 **◑/☼ Dugme CONTR/BRIGHT (kontrast/ osvetljenost) (23)**
Podesite kontrast i osvetljenost za štampane primerke.
Svaki pritisak na dugme prebacuje vas između menija [CONT] (kontrast) i [BRIG] (osvetljenost).

7 **Dugme FEED (19, 22)**
Zadržite da ubacite papir.
Uređaj će nastaviti sa ubacivanjem papira sve dok držite dugme FEED. Tokom obavljanja zadatka štampanja, pritisnite ga da prekinete zadatak štampanja.

8 **Dugme COPY (22)**
Pritisnite da odštampate još jedan primerak prethodnog štampanja.
Možete da napravite samo jedan primerak svaki put kada pritisnete ovo dugme bez obzira na broj štampanja podešen u meniju.

9 **Dugme PRINT (20, 30)**
Pritisnite da biste odštampali sliku koja se trenutno prikazuje na video monitoru kada je prisutan video signal.

10 **Sekači papira**
Koriste se za sečenje papira nakon štampanja.
Postoje sekači postavljeni iznad i ispod izlaznog slota.

11 **Ručica OPEN (18)**
Pritisnite ručicu na dole da biste otvorili panel poklopca.
Ručica može da se koristi čak i kada kabl za napajanje nije povezan i kada je uređaj u režimu mirovanja.

Zadnji panel

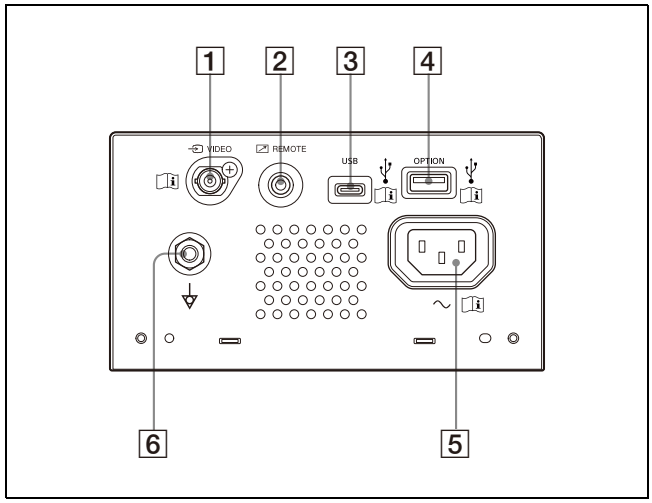

1 **VIDEO ulazni priključak (BNC tip)**
Povežite sa izlaznim video priključkom video opreme.

Oprez
Nemojte istovremeno dodirivati ovaj priključak i pacijente.
To bi moglo da dovede do stvaranja napona koji može da bude štetan za pacijente u slučaju da je uređaj neispravan.
Uvek iskopčajte naponski kabl pre nego što počnete da priključujete ili iskopčavate priključke.

2 **REMOTE priključak (za daljinsko upravljanje) (15)**
Koristite za upravljanje putem daljinskog prekidača i sl.

3 **USB priključak (tip C)**
Povezuje se na računar opremljen sa USB interfejsom, korišćenjem USB kabla kompatibilnog sa Hi-Speed USB (prodaje se odvojeno).

4 **OPTION priključak (USB tip A) (30)**
Povežite USB fleš disk.
Ovaj priključak takođe obezbeđuje napajanje za opcioni pribor.

Napomena

Koristite USB fleš disk formatiran u FAT32 sistemu.

5 **AC IN priključak**
Koristite namenski kabl za napajanje.

6 **Ekvipotencijalni terminal**
Koristi se za povezivanje ekvipotencijalnog priključka za dovođenje različitih delova sistema na isti potencijal.

Povezivanje na računar

Upozorenje

Upotreba ovog uređaja za medicinske namene
Priključci ove opreme nisu izolovani.
Nemojte priključivati bilo kakav uređaj koji nije usaglašen sa standardom IEC 60601-1.
Ukoliko se priključi IT ili AV uređaj koji se napaja naizmeničnom strujom, pacijent ili rukovalac mogu pretrpeti strujni udar usled struje curenja.
Ukoliko se upotreba takvog uređaja ne može izbeći, izolujte napajanje priključivanjem transformatora za izolaciju ili priključivanjem izolatora između kablova za priključivanje.
Nakon primene ovih mera potvrdite da je smanjeni stepen rizika u skladu sa standardom IEC 60601-1.

Napomene

- Povežite uređaj nakon isključivanja kabla za napajanje.
- Kablove za napajanje priključite poslednje.
- Pre nego što povežete uređaj sa računarom, isključite uređaj, računar, monitor i sve periferne uređaje povezane sa računarom.
- Pre nego što povežete uređaj sa računarom, izvucite kabl za napajanje iz uređaja. Povežite kabl za napajanje sa uređajem tek nakon što povežete uređaj i računar.
- Pratite procedure povezivanja opisane u uputstvu za računar.
- Uverite se da su kablovi dobro povezani na oba kraja.
- Softver za pogon uređaja koji se isporučuje sa uređajem nije pogodan za korišćenje uređaja povezanog na mrežu.
- Rad štampača nije zagarantovan kada se na računar povezuje pomoću USB kabla preko čvorišta.
- Dva ili više uređaja se ne mogu povezati na jedan računar.

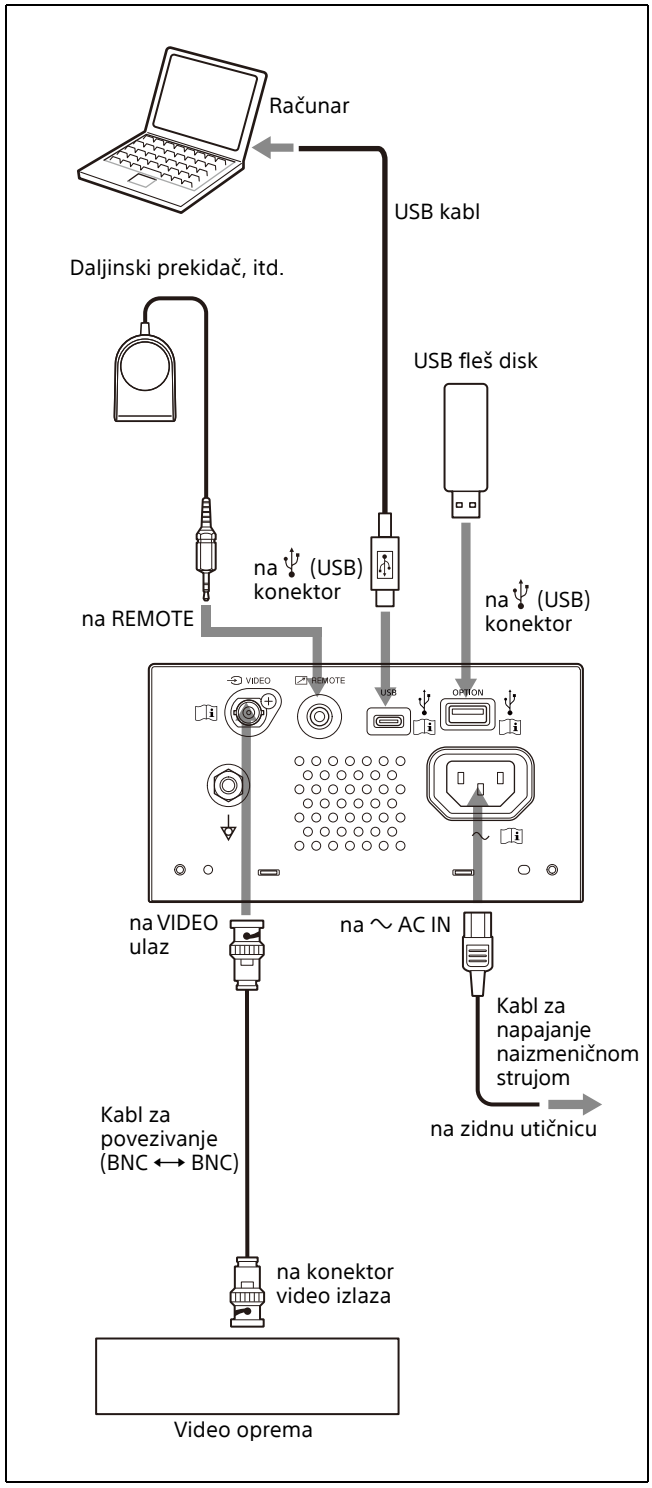

Instalacija upravljačkog programa za štampač na računar

Kada koristite operativni sistem Windows 10/11, instalirajte dostavljeni upravljački program na računar pre povezivanja ovog uređaja na računar. Za uputstva za instalaciju, pogledajte „Uputstvo za instalaciju i podešavanje“ na dostavljenom CD-ROM i u datoteci Readme.
Takođe, možete da štampate korišćenjem upravljačkog programa za UP-X898MD, UP-D898MD ili UP-D897 izborom opcije [DRV:898] ili [DRV:897] u [-DRIVER] u meniju [DIGITAL] (strana 26).

Napomena

Kada se ovaj uređaj uključi, nemojte postavljati računar koji je povezan na ovaj uređaj u režim mirovanja (suspenzije) ili pauze. Može doći do kvara.

Papir

Koristite samo Sony UPP-110S/110HD/110HG papir dizajniran za upotrebu za ovaj uređaj. Štampanje visokog kvaliteta ne može se garantovati ako se koristi bilo koji drugi papir sa ovim uređajem, a takav papir može da ošteti uređaj.
Ne možete da koristite UPP-110HA kao što je navedeno za štampač serije UP-880/890MD.

Papir koji možete da koristite

Karakteristike papira za štampanje su sledeće.

Karakteristike za štampanje	Tip papira
TYPE I (Normalno)	UPP-110S
TYPE II (velike gustine)	UPP-110HD
TYPE V (visokog sjaja)	UPP-110HG

Napomene za skladištenje i rukovanje papirom



Nemojte upotrebljavati više puta
To može izazvati kvar i negativno uticati na kvalitet štampanja.

Skladištenje neiskorišćenog papira
Skladištite papir na sledećim lokacijama. Skladištenje na bilo kom drugom mestu može da dovede do promene boje papira.
- Hladna, mračna lokacija sa temperaturom ispod 30 °C
- Mračna, suva lokacija van domašaja sunčeve svetlosti i unutrašnjeg osvetljenja
- Lokacija van kontakta sa alkoholom ili drugim agresivnim organskim rastvaračima, celofanskom trakom, vinil hloridom, itd.

Ubacivanje papira
- Pažljivo rukujte papirom kada ga ubacujete i nemojte dodirivati površinu za štampanje prstima. Inspekcioni gel, otisci prstiju ili znoj mogu da dovedu do mućenja slika.
- Nakon uklanjanja nalepnice sa glavne ivice papira, izvucite papir van za 15 cm – 20 cm pre štampanja. Lepak nalepnice koji ostane na papiru može da pokvari sliku.
- Ako koristite ponovo papir koji je uklonjen jednom, izvucite van 15 cm – 20 cm pre štampanja. Ako prašina, itd, izađe, to može da pokvari sliku.

Skladištenje štampanog materijala

- Skladištite papir na sledećim lokacijama. Skladištenje na bilo kom drugom mestu može da dovede do promene boje papira ili izbledele štampane primerke.
  - Hladna, mračna lokacija sa temperaturom ispod 30 °C (Čuvati između papira koji ne sadrži plastiku, ili u polipropilenskim vrećama, itd.)
  - Mračna, suva lokacija van direktnog domašaja sunčeve svetlosti i unutrašnjeg osvetljenja
  - Lokacija van kontakta sa alkoholom ili drugim agresivnim organskim rastvaračima, celofanskom trakom, vinil hloridom, itd.
- Nemojte slagati papir sa diazo vlažnim kopijama (kopija). Takođe, osigurajte da odštampane strane ne budu okrenute jedna prema drugoj. To može da dovede do promene boje papira ili izbledele štampane primerke.
- Prilikom lepljenja papira, koristite dvostranu traku ili lepak sa vodenom bazom.

Odlaganje papira

Nemojte spaljivati papir.
Odlaganje papira mora da se obavi u skladu sa relevantnim lokalnim ili državnim zakonom i povezanim bolničkim pravilima.

Ubacivanje papira

Kada ubacujete papir, osigurajte da pratite napomene za simbole na uređaju.

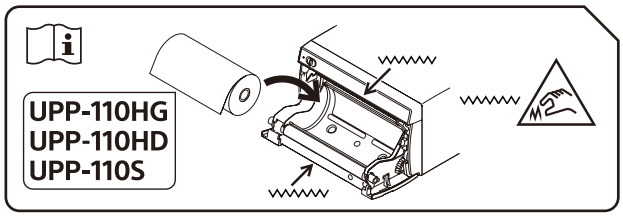

Oprez

Noževi za papir se montiraju u uređaj. Pazite da prilikom ubacivanja papira ne dodirnete noževe za papir. Dodirivanje noževa za papir može da dovede do povređivanja.

Oprez

Nemojte istovremeno dodirivati unutrašnjost vrata i pacijenta.
Ukoliko je uređaj u kvaru, to može dovesti do stvaranja napona koji može biti štetan za pacijente.

Napomene

- Pre ubacivanja papira, pogledajte „Papir“ (strana 16).
- Vodite računa da ne dodirujete površinu za štampanje prstima kada ubacujete papir. Inspekcioni gel, otisci prstiju, znoj i preklapanja mogu da smanje kvalitet štampanja, kao što su zamućene slike.
- Nemojte koristiti nijedan drugi papir osim UPP-110S/110HD/110HG papira (strana 16).
- Obavezno podesite [-PP.TYPE] u meniju [CONFIG.] na papir koji ćete koristiti. (strana 26) Možete da potvrdite medij koji je trenutno izabran na LCD ekranu. Za pojedinosti pogledajte „Trenutno izabrani papir“ (strana 20).

Oprez

Noževi za papir se montiraju u uređaj. Pazite da prilikom ubacivanja papira ne dodirnete noževe za papir. Dodirivanje noževa za papir može da dovede do povređivanja.

1 Postavite prekidač pripravnost/ON u položaj ON da biste uključili napajanje.
Ako još uvek niste ubacili papir, LED svtla alarma svetle narandžasto i prikazuje se poruka „EMPTY“ na LCD ekranu.

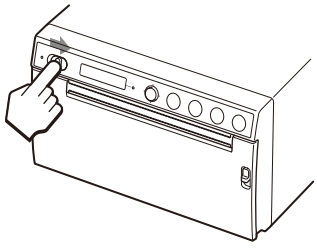

2 Pritisnite ručicu OPEN da biste otvorili poklopac.

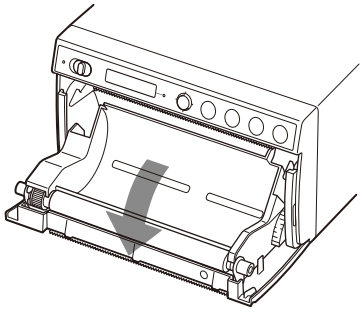

3 Uklanjanje nalepnice sa glavne ivice papira, izvucite 15 cm – 20 cm papira, a zatim podesite rolnu papira na ležište za papir.

Napomena

Prilikom postavljanja/uklanjanja papira u/iz ležišta za papir, pazite da ne ispustite papir ili stavite papir na sto, itd., sa površinom papira okrenutom nadole. U suprotnom, na papiru se može formirati prljavština, što ga čini neupotrebljivim.

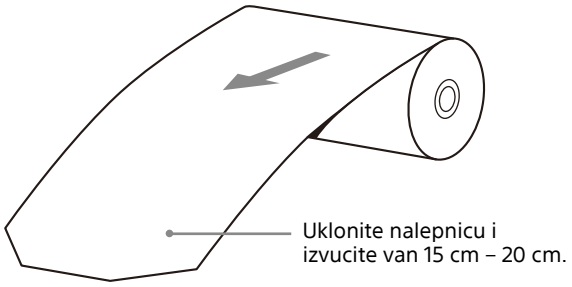

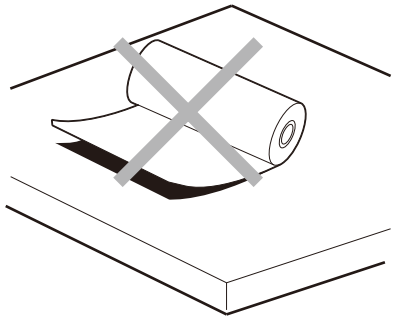

Ubacite papir u smeru prikazanom na dijagramu.
Štampanje nije moguće kada je papir okrenut naopako.

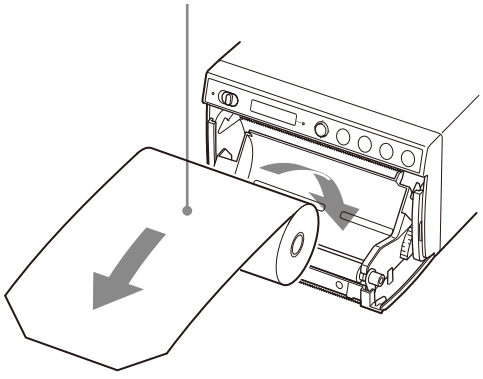

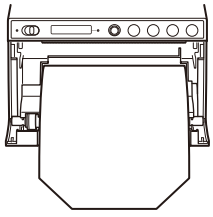

Osigurajte da je papir ispravno podešen.

4 Zatvorite panel poklopca pritiskom na njega.

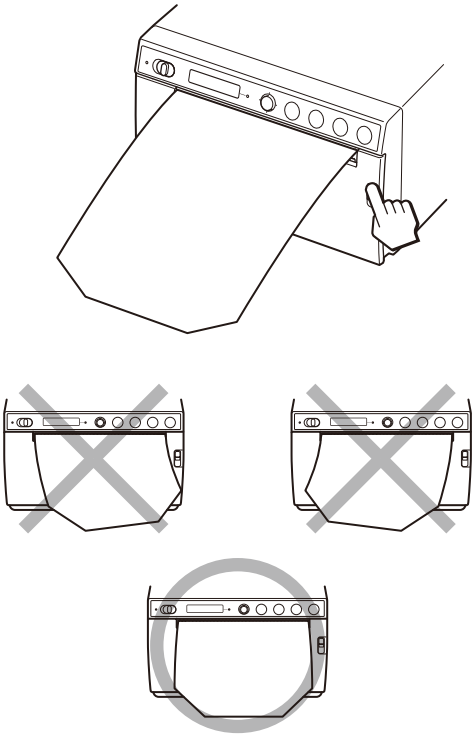

Napomene

- Ubacivanje papira pod uglom može da dovede do glavljenja papira.
- Ako niste izvukli dovoljno papira u koraku 3, pritisnite dugme FEED da biste ubacili oš papira u uređaj bez izvlačenja papira.

Pokretanje štampanja

Štampanje sa video opreme

Pre pokretanja štampanja, uvek proverite sledeće tačke:
- Da li je uređaj pravilno povezan? (strana 15)
- Da li je papir ispravno postavljen? (strana 17)
- Da li su podešavanja menija i postavke obevljene ispravno? (strana 24)
- Da li se unosi video izvor?

Pokretanje štampanja

Možete podesiti pravac štampanja, veličinu slike i sve vrste podešavanja za štampanje pomoću menija.
Ovaj odeljak opisuje operacije nakon završetka svih vrsta podešavanja putem menija.

1 Postavite prekidač pripravnost/ON u položaj ON da biste uključili napajanje.
Pozadinsko svetlo na LCD ekranu svetli belo, a poruka „READY“ se prikazuje na LCD ekranu.
LED lampa za režim pripravnosti koja je svetlela narandžasto će se isključiti.

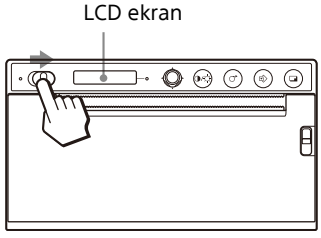

2 Pritisnite dugme PRINT kada želite da štampate.
Štampa se ekran koji je prikazan u trenutku kada je dugme pritisnuto.
Slika prikazana u trenutku kada pritisnete dugme PRINT se čuva u memoriju i odmah se štampa.

Kada se poruka prikazuje na LCD ekranu
Ako dođe do problema, LED svetla alarma svetle narandžasto i pojavljuju se sledeće poruke.

Poruka	Uzrok i rešenje
EMPTY:XX	Papir nije ubačen. Ubacivanje papira.
DOOR:XX	Panel poklopca je otvoren. Zatvorite poklopac.

XX označava izabran papir.
„S“ označava UPP-110S, „HD“ označava UPP-110HD i „HG“ označava UPP-110HG.

Kada uređaj prestane sa štampanjem
Kada se štampaju skoro crne slike stalno, kolo za zaštitu termalne glave može da isključi uređaj da bi se sprečilo pregrevanje termalne glave. U tom slučaju, poruka „COOLING“ se prikazuje na LCD ekranu. Ostavite uređaj dok se glava ne ohladi i ova poruka ne nestane.

Trenutno izabrani papir
Možete da proverite tip papira koji je trenutno izabran na LCD ekranu. Tip papira koji je trenutno izabran prikazan je na desnoj ivici LCD ekrana kada pritisnete polugu OPEN na dole i otvorite panel poklopca.

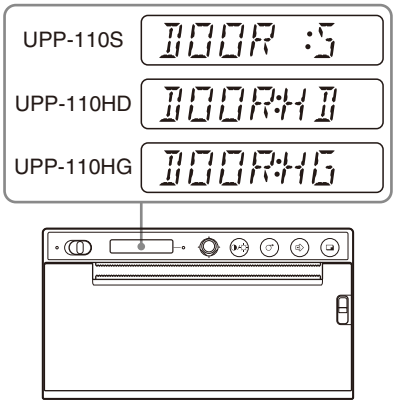

Ako je odštampana slika zamućena
Slika koja se brzo kreće može biti zamućena prilikom štampanja. Ako se ovo dogodi, izaberite [FIED:ON] u [-FIELD] u meniju [VIDEO] i izvršite štampanje. Kada je izabrano [FIED:ON], rezolucija je blago smanjena.

Izbor pravca štampanja

Možete izabrati pravac štampanja i veličinu slike koristeći sledeće stavke [VIDEO] menija.

- [-SIDE]: Bira pravac u kojem će slika biti odštampana.

Za izbor pravca štampanja

Možete izabrati pravac štampanja koristeći [-SIDE] u [VIDEO] meniju.

Za štampanje u istom pravcu kao što je prikazano na video monitoru: Izaberite [SIDE:OFF].

Za štampanje slike rotirane za 90 stepeni suprotno od smera kazaljke na satu: Izaberite [SIDE:ON].

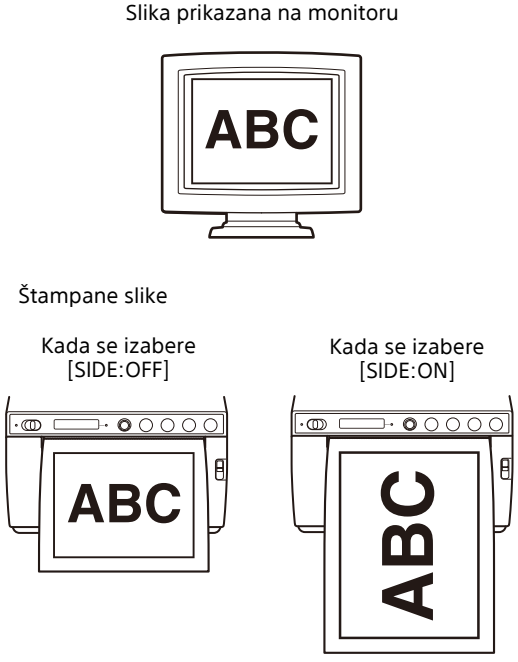

Štampanje sa računara

Pre pokretanja štampanja, uvek proverite sledeće tačke:

- Da li je uređaj pravilno povezan? (strana 15)
- Da li je upravljački program štampača instaliran? (strana 16)
- Da li je papir ispravno postavljen? (strana 17)
- Da li su podešavanja menija i postavke obevljene ispravno? (strana 24)

Pokretanje štampanja

1 Postavite prekidač pripravnost/ON u položaj ON da biste uključili napajanje.
Pozadinsko svetlo na LCD ekranu svetli belo, a poruka „READY“ se prikazuje na LCD ekranu.
LED lampa za režim pripravnosti koja je svetlela narandžasto će se isključiti.

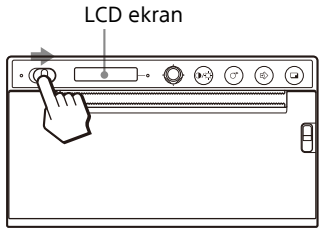

2 Koristite računar koristeći softver aplikacije.

Kada se poruka prikazuje na LCD ekranu

Ako dođe do problema, LED svetla alarma svetle narandžasto i pojavljuju se sledeće poruke.

Poruka	Uzrok i rešenje
EMPTY:XX	Papir nije ubačen. Ubacivanje papira.
DOOR:XX	Panel poklopca je otvoren. Zatvorite poklopac.

XX označava izabran papir.
„S“ označava UPP-110S, „HD“ označava UPP-110HD i „HG“ označava UPP-110HG.

Kada uređaj prestane sa štampanjem

Kada se štampaju skoro crne slike stalno, kolo za zaštitu termalne glave može da isključi uređaj da bi se sprečilo pregrevanje termalne glave. U tom slučaju, poruka „COOLING“ se prikazuje na LCD ekranu. Ostavite uređaj dok se glava ne ohladi i ova poruka ne nestane.

Trenutno izabrani papir

Možete da proverite tip papira koji je trenutno izabran na LCD ekranu. Tip papira koji je trenutno izabran prikazan je na desnoj ivici LCD ekrana kada pritisnete polugu OPEN na dole i otvorite panel poklopca.

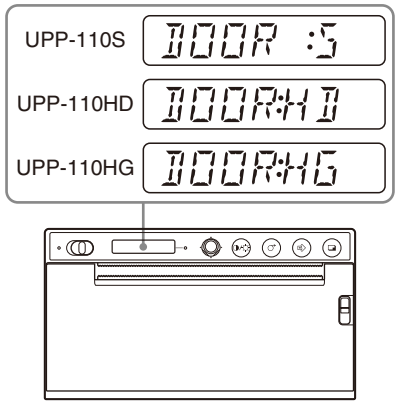

Sečenje odštampanog papira

Sečenje pomoću gornjeg sekača papira

Držite ivicu papira i secite papir na gore u luku.

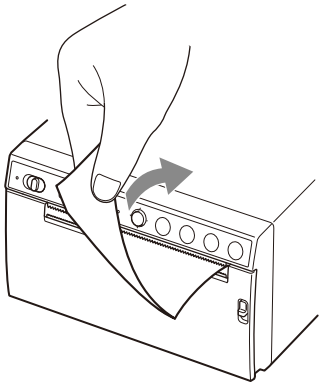

Sečenje pomoću donjeg sekača papira

Držite ugao papira i vucite na dole pod uglom da biste sekli papir.

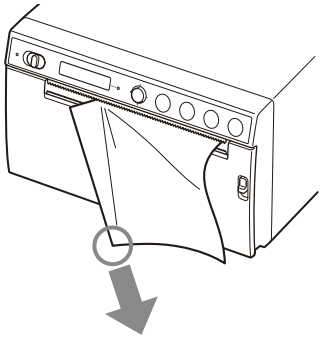

Napomene

- Ako sečete papir tako što ga vučete horizontalno, papir u uređaju će se savijati i može da dovede do lošeg štampanja. Ako se papir savije, ubacite ponovo papir ispravno. (strana 17)
- Kada sečete koristeći donji sekač za papir, papir možda neće biti ravno isečen ako držite sredinu prednje ivice papira.

Otkazivanje štampanja

Pritisnite dugme FEED tokom štampanja. Štampanje se zaustavlja.

Kreiranje kopija za zadnje štampanje

Pritisnite dugme COPY. Uređaj kreira kopiju poslednjeg štampanja. Možete da napravite samo jednu kopiju bez obzira na broj štampanja podešen u meniju.

Napomene

- Ako pritisnete dugme COPY odmah nakon uključivanja, zujalica alarma oglasiće se jer nema ničega sačuvanog u memoriji.
- Isključivanje napajanja dovešće da se slike sačuvane u memoriji izgube.

Za kreiranje više primeraka istog odštampanog primerka

Pritisnite dugme COPY a zatim ga pritisnite ponovo dok se prva slika štampa. Svaki put kada pritisnete dugme COPY, oglašava se kratki zvuk zujalice. Do 20 kopija može se napraviti uključujući prvo štampanje.

Napomena

Broj primeraka odštampanih pritiskom na dugme PRINT takođe se uračunava u maksimalni broj. Na primer, ako pritisnete dugme COPY nakon što ste pritisnuli dugme PRINT pet puta i napravili pet otisaka, broj višestrukih kopija istog otiska postaje 15.

Za prekid kopiranja

Pritisnite dugme FEED tokom štampanja.

Za pravljenje kopija u različitim smerovima

Možete kopirati poslednje sačuvanu video sliku u drugom smeru. Izaberite smer u „Izbor pravca štampanja“ (strana 21), zatim pritisnite dugme COPY.

Ubacivanje papira

Za dostavu papira, pritisnite dugme FEED. Uređaj će nastaviti sa ubacivanjem papira sve dok držite dugme FEED. Nemojte pokušati da izvlačite papir iz uređaja rukom.

Podešavanje kontrasta i osvetljenosti

Možete da podesite kontrast i osvetljenost odštampanih papira koristeći dugme CONTR/ BRIGHT i ručku menija.
Svaki pritisak na dugme prebacuje vas između menija [CONT] (kontrast) i [BRIG] (osvetljenost).

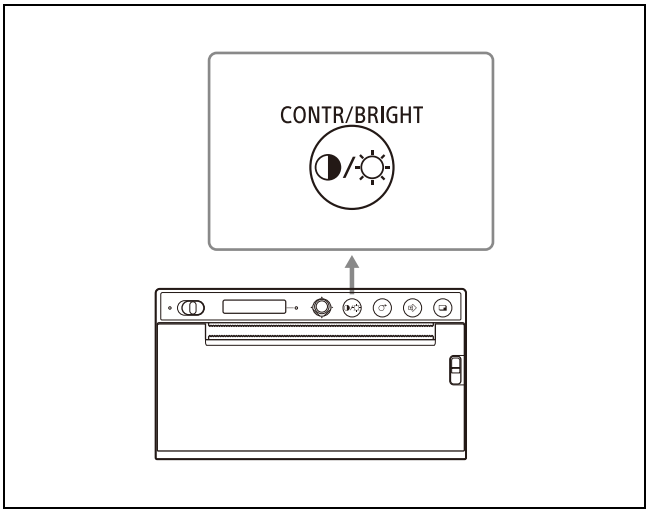

Za podešavanje kontrasta

1 Pritisnite dugme CONTR/BRIGHT da biste otvorili meni [CONT].

2 Upotrebite ručicu menija da podesite kontrast.
Za povećanje kontrasta: Nagnite ručicu menija na gore. Maksimum je 16.
Za smanjenje kontrasta: Nagnite ručicu menija na dole. Minimum je –16.

Napomena

Funkcija podešavanja kontrasta je ekvivalent za [Light] za kontrolu gustine koju obezbeđuje upravljački program štampača. Vrednost podešena korišćenjem kontrole kontrasta dodaje se u vrednost koja je već podešena preko opcije [Light].

Za podešavanje osvetljenosti

1 Pritisnite dugme CONTR/BRIGHT da biste otvorili meni [BRIG].

2 Upotrebite ručicu menija da podesite osvetljenost.
Za povećanje osvetljenosti: Nagnite ručicu menija na gore. Maksimum je 16.
Za smanjenje osvetljenosti: Nagnite ručicu menija na dole. Minimum je –16.

Postavke i podešavanja korišćenjem menija

Možete da obavite postavke i podešavanja da biste ispunili svoje zahteve. Ova podešavanja i postavke se zadržavaju čak i ako se uređaj isključi.

Struktura menija

Sadržaj prikazan na LCD ekranu menja se u nizu dok koristite ručicu menija, kao što je prikazano na sledećem plutajućem grafiku menija i možete da obavite postavke za svaku stavku.

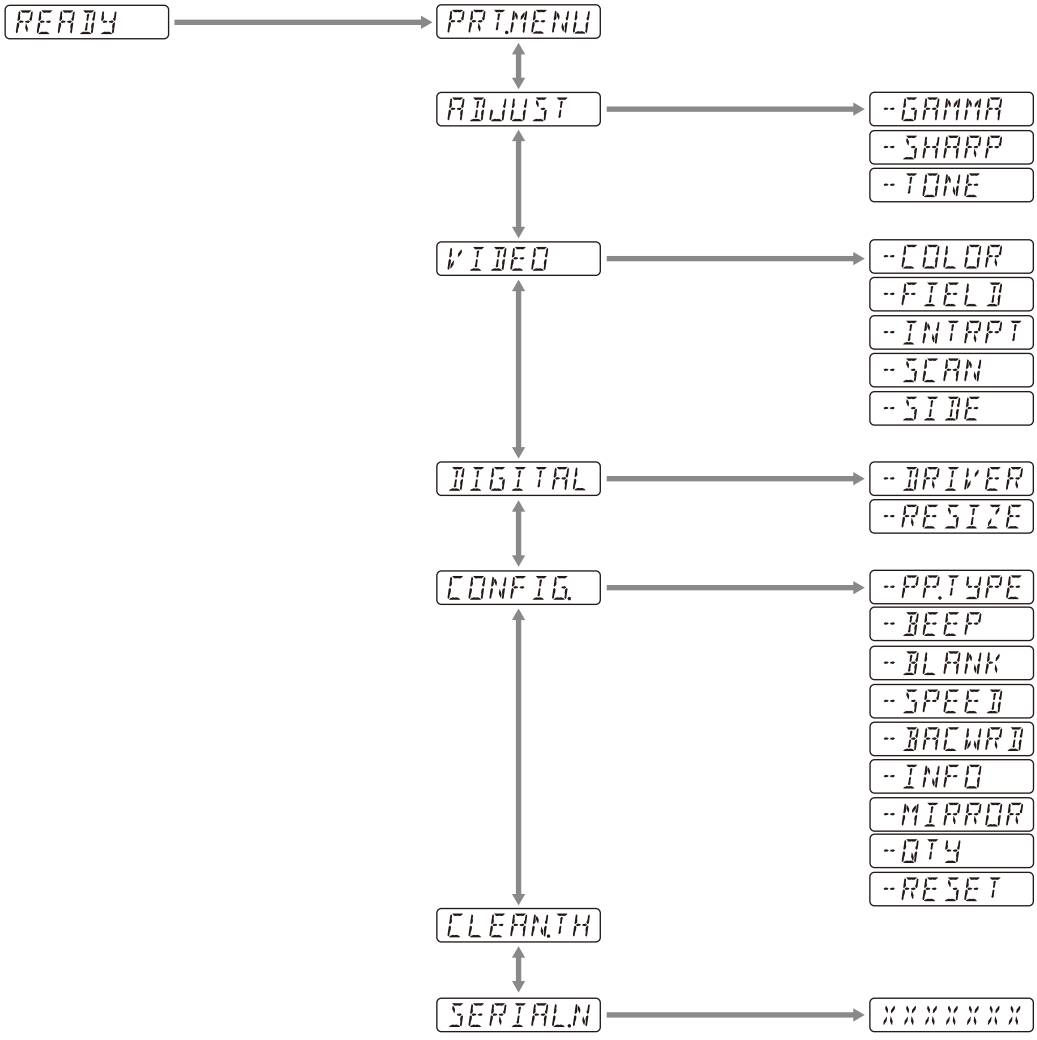

Sadržaj prikazan na LCD ekranu menja se u nizu dok koristite dugme CONTR/BRIGHT, kao što je prikazano na sledećem plutajućem grafiku menija i možete da obavite postavke za kontrast i osvetljenost.

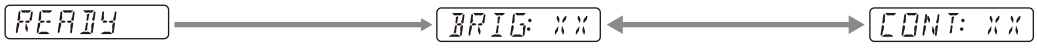

Lista menija

Podešavanja za stavku menija prikazana su na sledećoj tabeli.
Podešavanja prikazana u [ ] su podrazumevana podešavanja.

Stavka	Opis	Podešavanja	
PRT.MENU	Štampa trenutne postavke po listi menija.	-MENU:OK	Štampa pritiskom na ručicu menija ili naginjanjem na desno.
ADJUST	Prikazuje meni za podešavanje kvaliteta slike.	-GAMMA	Izaberite tip za gamu. GAMA4: Teška gradacija-2 GAMA3: Teška gradacija [GAMA2]: Standardno GAMA1: Meka gradacija Kada izaberete [898/897] u stavci [-DRIVER], kriva za gamu se prebacuje na onu koja odgovara prethodnom modelu.
		-SHARP	Ističe spoljnu liniju na odštampanom listu. Podešava oštrinu štamapnog dokumenta na bilo koji od 15 nivoa, od 0 do [7] do 14. Što je viša vrednost, više je istaknuta spoljna linija. Podesite na „0“ da biste isključili. Podrazumevana vrednost je „7“.
		-TONE	Podešava se gustina polovine tona. Mote da podesite između –16 - [0] - +16.
VIDEO	Prikazuje meni za video.	-COLOR	Izaberite boju u skladu sa ulaznim signalom. COLR:ON: Video signal za štampanje u boji. [COLR:OFF]: Video signal za štampanje u crno-beloj boji.
		-FIELD	Izaberite režim memorije. FIED:ON: Sprečava zamućenje slike prilikom snimanja brzih pokreta (kao što je hvatanje trenutka kada palica udara loptu). [FIED:OFF]: Ovo je standardno podešavanje.
		-INTRPT	Izaberite operaciju za slučaj kada je štampanje zaustavljeno. INTR:ON: Ako ponovo pritisnete dugme PRINT da biste otkazali operaciju štampanja i želite da odštampate snimak ekrana u trenutku kada je dugme PRINT pritisnuto, izaberite ovu opciju. [INTR:OFF]: Čak i kada ponovo pritisnete dugme PRINT tokom operacije štampanja, štampanje se nastavlja. Ako želite da odštampate snimak ekrana u trenutku kada je dugme PRINT pritisnuto nakon završetka operacije štampanja, izaberite ovu opciju.
		-SCAN[1)]	Izaberite sliku za štampanje. Oblast štampanja se smanjuje po redosledu SC:WD2 [SC:WD1] SC:NOR
		-SIDE[2)]	Izaberite smer u kojem će slika biti odštampana. SIDE:ON: Štampa sliku rotiranu za 90 stepeni u smeru suprotnom od kretanja kazaljke na satu. [SIDE:OFF]: Štampa sliku u istom smeru kao što je prikazana na monitoru.

Stavka	Opis	Podešavanja	
DIGITAL	Prikazuje meni za podešavanja za štampanje sa računara.	-DRIVER	Bira se upravljački program za upotrebu sa ovim uređajem. [DRV:899]: Koristite upravljački program za UP-X899MD, UP-D899MD. DRV:898: Upotrebite upravljački program za UP-X898MD, UP-D898MD. DRV:897: Upotrebite upravljački program UP-D897. Ako je veličina papira 3840×1280 ili 4096×1280 izabrana korišćenjem UP-X898MD/UP-D898MD upravljačkog programa ili UP-897 upravljačkog programa, biće odštampana samo maksimalna veličina papira koja može da se odštampa na ovom uređaju (2560×1280).
		-RESIZE	Izaberite da li je slika uvećana. [RSIZ:OFF]: Štamp sliku u originalnoj veličini. RSIZ:ON: Štampa sliku u većoj veličini, u skladu sa veličinom papira postavljenom preko upravljačkog programa za štampanje.
CONFIG.	Prikazuje postavke za rad.	-PP.TYPE	Izaberite papir za upotrebu. [P.TYPE:HG]: Upotrebite UPP-110HG. P.TYPE:HD: Upotrebite UPP-110HD. P.TYPE:S: Upotrebite UPP-110S.
		-BEEP	Izaberite da li se oglašava zvuk za rad. Tonovi greške se oglašavaju bez obzira na podešavanje. BEEP:OFF: Ton za operaciju se ne oglašava. [BEEP:ON]: Oglašava se zvuk za operaciju.
		-BLANK	Podesite dužinu gornjeg praznog prostora (BACW:OFF) ili donjeg praznog prostora (BACW:ON). BLANK:MIN: Minimalizuje prazan prostor. [BLANK:S]: Skraćuje prazan prostor. BLANK:L: Produžava prazan prostor.
		-SPEED	Izaberite brzinu štampanja. Kada koristite UPP-110HD papir, ne možete da izaberete [HI] (štampanje velikom brzinom). LOW: Štampa uz postavke za uštedu energije (mala brzina). [HI]: Štampa pri velikim brzinama. Štampa u režimu LOW 15 °C ili niže.
		-BACWRD[3)]	Izaberite smer štampanja. BACW:ON: Pokreće štampanje u suprotnom smeru (sa gornjeg dela ekrana). [BACW:OFF]: Počinje štampanje u normalnom smeru (sa dna ekrana).
		-INFO	Izaberite da li uslovi štampanja treba da se štampaju uz sliku. INFO:ADJ: Štampa vrednost za postavke za kvalitet slike. INFO:STR: Štampa putanju/naziv datoteke slike sačuvane na USB fleš disku. [INFO:OFF]: Ne štampa informacije.
		-MIRROR	Štampa sliku uz preslikavanje desno i levo. MIRR:ON: Preslikava sliku levo i desno. [MIRR:OFF]: Ne preslikava sliku.
		-QTY	Podešavanje količine za štampanje. QTY:[1] - 10: Možete da napravite 1 - 10 kopija istog štampanog primerka.
		-RESET	Vraća stavke menija na podrazumevane postavke (inicijalizacija). [RESET:OK]: Resetuje podešavanja na podrazumevana.
CLEAN.TH	Počinje čišćenje glave.	-CLEAN:OK	Počinje se čišćenje glave pritiskom na ručicu menija ili naginjanjem na desno.
SERIAL.N	Prikazuje serijske brojeve proizvoda.		

1) Opseg slike koja treba da se štampa je sledeći.

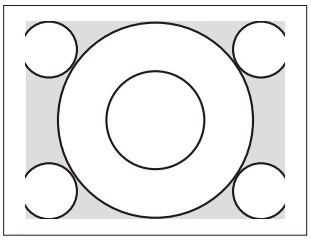

Kada se izabere „SC:NOR“

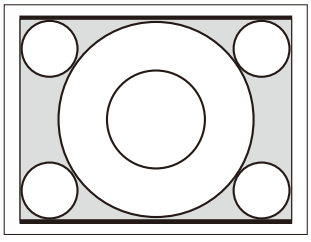

Kada se izabere „SC:WD1“

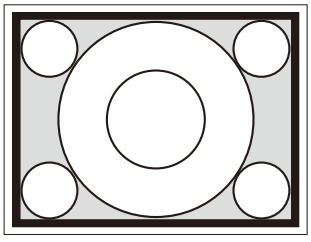

Kada se izabere „SC:WD2“

2) Smer štampanja za štampane slike je sledeći.

Slika prikazana na monitoru

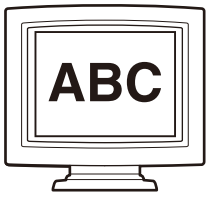

Štampane slike

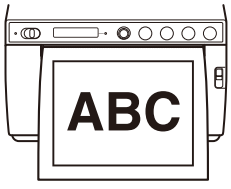

Kada se izabere
[SIDE:OFF]

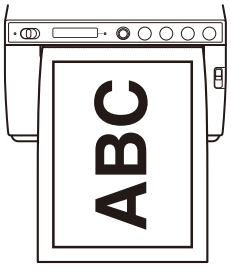

Kada se izabere
[SIDE:ON]

3) Smer štampanja je sledeći.

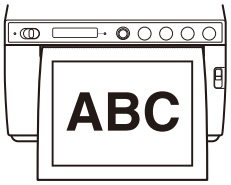

Kada se izabere
[BACW:OFF]

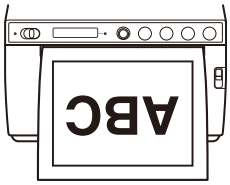

Kada se izabere
[BACW:ON]

Osnovno rukovanje menijem

Ovaj odeljak opisuje osnovne operacije menija koje su zajedničke za svaki meni, uzimajući za primer podešavanja za pravac štampanja. Kada koristite ručicu menija, „guranje“ i „naginjanje udesno“ su iste radnje.

1 Postavite prekidač pripravnost/ON u položaj ON da biste uključili napajanje.
Pozadinsko svetlo na LCD ekranu svetli belo, a LED lampa za režim pripravnosti koja je svetlila narandžasto je isključena.

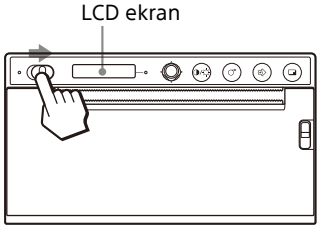

2 Potvrdite da je poruka „READY“ prikazana na LCD ekranu, i pritisnite ručicu menija ili je nagnite u desno.

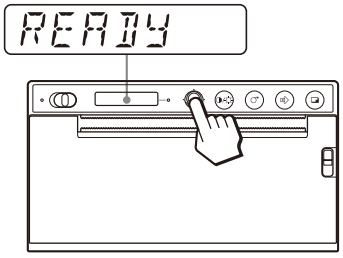

Uređaj ulazi u režim menija.
Stavka menija je prikazana na LCD ekranu.

3 Prikazuje [CONFIG.] naginjanjem ručke menija gore ili dole.

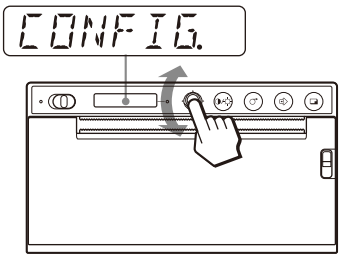

4 Pritisnite ručicu menija ili je nagnite udesno. Uređaj ulazi u režim menija u kojem možete podesiti uslove štampanja. Meniji imaju „-“ ispred svog imena.

5 Prikazuje [-BACWRD] naginjanjem ručice menija na gore ili dole.

6 Pritisnite ručicu menija ili je nagnite udesno.

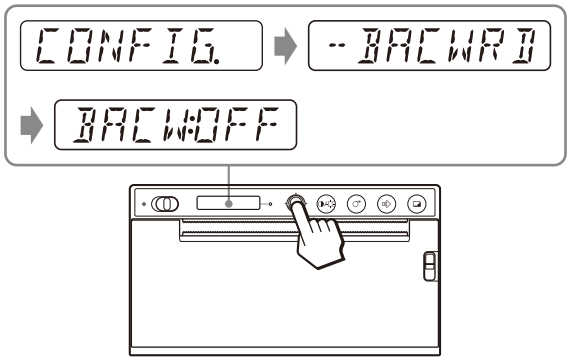

Uređaj ulazi u režim u kojem možete izabrati pravac štampanja.
Fabrička postavka [BACW:OFF] je prikazana na LCD ekranu. [BACW:OFF] je trenutna postavka. Promenite ovo podešavanje na [BACW:ON].

7 Prikažite [BACW:ON] naginjanjem ručice menija nagore, a zatim gurnite ručicu menija ili je nagnite udesno.

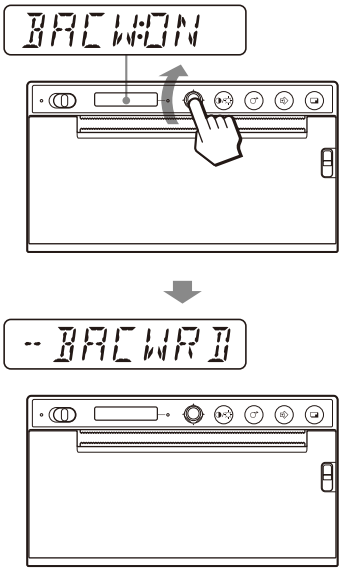

[BACW:ON] je registrovan kao smer štampanja.
[-BACWRD] se prikazuje na LCD ekranu.

Napomena

Ako prođe oko 20 sekundi bez izvršenja bilo kakve operacije u meniju nakon što ste prikazali stavku menija ili podešavanje, ekran se vraća na „READY“ na LCD ekranu i uređaj izlazi iz režima menija.
U ovom slučaju, podešavanje [-BACWRD] se ne menja.

Za tkazivanje podešavanja
Vratite se na korak 5 ili 3 naginjanjem ručice menija u levo tokom koraka 7.

Da nastavite operacije menija
Obavite podešavanje obavljanjem koraka od 3 do 7.

Za završetak operacija iz menija
Prikazuje poruku „READY“ naginjanjem ručice menija na levu stranu nakon koraka 7.
Uređaj izlazi iz režima menija.

Funkcija zaključavanja menija
Ako je poruka „LOCK“ prikazana i čujete zvuk alarma kada gurnete ručicu menija, ručica menija je onemogućena jer je funkcija operacije menija zaključana. Ako želite da obavite operacije menija, pogledajte stavku „LOCK“ u „Poruke o grešci“ (strana 37).

Štampanje liste podešavanja

Možete da odštampate trenutna podešavanja menija.

1 Pritisnite ručicu menija ili je nagnite udesno.
Lista menija je prikazana i uređaj ulazi u režim menija.

2 Prikažite [PRT.MENU] naginjanjem ručice menija nagore ili nadole, a zatim gurnite ručicu menija ili je nagnite udesno.

3 Potvrdite da je poruka [MENU:OK] prikazana i pritisnite ručicu menija ili je nagnite u desno.
Uređaj počinje štampanje trenutnih podešavanja menija.
[PRT.MENU] je prikazan na LCD ekranu.

4 Nagnite ručicu menija na levo.
Poruka „READY“ se prikazuje i uređaj ulazi u normalni režim štampanja.

Čuvanje slika na USB fleš disku

Upozorenje

Upotreba ovog uređaja za medicinske namene
Ovaj priključak nije izolovan.
Nemojte priključivati nijedan drugi uređaj osim USB fleš diska koji se napaja preko uređaja.
Kad se priključi uređaj koji koristi naizmeničnu struju, curenje struje iz uređaja može da dovede do strujnog udara kod pacijenta ili rukovaoca.

Kada se USB fleš disk ubaci u OPTION konektor (USB tip A) na zadnjem panelu ovog uređaja, slika koju je uređaj zabeležio čuva se kao bitmap datoteka na USB fleš disku prilikom štampanja. Datoteke slika sačuvane na USB fleš disku mogu se pregledati pomoću računara opremljenog USB konektorom (tip A).

Fascikla u kojoj se čuvaju datoteke slika
Datoteke slika biće sačuvane u \\SONY\UP-X899MD\SN.[Serijski broj ovog uređaja] fascikli na USB fleš disku. Ako fascikla ne postoji, biće kreirana.

Naziv datoteke slike
Svaki put kada pritisnete dugme PRINT za štampanje, datoteke slika se numerišu od UP_000000.bmp do UP_999999.bmp prema redosledu i čuvaju kao bitmap datoteke slika na USB fleš disku. Za podeljene ekrane, svaki ekran se takođe čuva kao zasebna datoteka. Nova slika se čuva samo kada se odštampa. Jednom kada je odštampana, neće biti sačuvana ponovo.

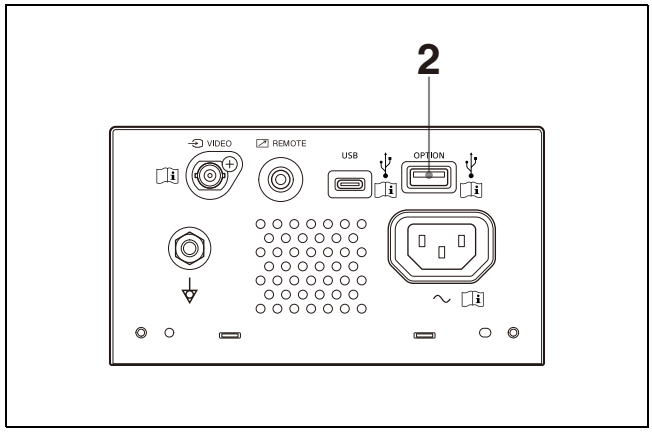

1 Uključite napajanje ovog uređaja.

2 Povežite USB fleš disk na OPTION konektor (USB tip A) ovog uređaja.

3 Pritisnite dugme PRINT da biste odštampali VIDEO signal.
Štampajte sa računara ako štampate slike sačuvane na računaru.
Uređaj počinje sa štampanjem.
Kada se štampanje završi, slika se takođe čuva na USB fleš disku. Dok se upisuje, „STORING" je prikazano na LCD ekranu. Kada se upisivanje završi, natpis „STORING" nestaje.

Za uklanjanje USB fleš diska
Dok je „STORING" prikazano na LCD ekranu, uređaj upisuje podatke na USB fleš disk. Ako uklonite USB fleš disk, podaci neće biti pravilno upisani, a podaci na USB fleš disku mogu biti oštećeni.

Kada je „NO SPACE" prikazano na LCD ekranu
USB fleš disk je pun ili je maksimalan broj slika već sačuvan, i nije moguće sačuvati dodatne slike. U tom slučaju, izbrišite nepotrebne datoteke sa USB fleš diska pomoću računara ili koristite novi USB fleš disk.

Napomene

- Nemojte povezivati USB uređaj sa sopstvenim napajanjem, kao što je hard disk, na OPTION konektor (USB tip A) ovog uređaja. U suprotnom to može izazvati kvar.
- Nemojte povezivati USB uređaj koji zahteva preko 500 mA čak ni privremeno, čak i ako se njegovo napajanje vrši preko OPTION konektora (USB tip A).
- Samo BMP format je podržan za čuvanje datoteka.
- Slike sačuvane na USB fleš disku ne mogu se naknadno štampati.
- Slike se mogu čuvati na USB fleš disku, ali sačuvane slike se ne mogu čitati ili brisati na ovom uređaju. Koristite računar opremljen USB konektorom (tip A) za čitanje ili brisanje slika.
- Napravite rezervne kopije datoteka sa USB fleš diska na računaru pre korišćenja USB fleš diska sa ovim uređajem. Ne možemo garantovati da datoteke sačuvane na USB fleš disku neće biti oštećene ili izbrisane kada se koriste na ovom uređaju.

Napomene o OPTION konektoru (USB tip A)

- Kompatibilan je sa USB masovnom memorijom. (Rad sa svim tipovima USB fleš diskova nije zagarantovan.)
- Povezivanje OPTION konektora (USB tip A) sa USB fleš diskom preko haba nije zagarantovano.
- Kompatibilan je sa USB Hi-Speed.
- Odgovarajući sistem datoteka je FAT32.
- Ako USB fleš disk ima funkciju zaključavanja, obavezno je onemogućite pre upotrebe.
- USB fleš disk sa više od jednog diska ne može se koristiti.
- USB fleš diskovi sa posebnim funkcijama (kao što je enkripcija) nisu podržani.
- Možete da priključite USB fleš diskove ili opcioni pribor tako što ćete ih umetnuti direktno u priključak. Nemojte da koristite USB produžne kablove itd.

Održavanje performansi uređaja

Za bezbednost

- Proverite radni napon pre početka rada. Rukujte uređajem samo pomoću izvora napajanja navedenog u „Specifikacije“ (strana 34).
- Odmah zaustavite rad ako tečnost ili čvrsti predmet upadne u kućište. Isključite uređaj i odnesite ga na proveru od strane kvalifikovanog osoblja.
- Isključite uređaj iz zidne utičnice ako ga nećete koristiti duže vreme. Isključite kabl za napajanje tako što ćete uhvatiti utikač. Nikada ne povlačite sam kabl.
- Ne rastavljajte kućište. Poverite servisiranje isključivo kvalifikovanom osoblju.

Oprez

Noževi za papir se montiraju u uređaj. Pazite da prilikom ubacivanja papira ne dodirnete noževe za papir. Dodirivanje noževa za papir može da dovede do povređivanja.

Za instalaciju

- Postavite uređaj na ravnu i stabilnu površinu. Ako koristite uređaj postavljen na neravnoj površini, verovatno će doći do kvara uređaja.
- Ne postavljajte uređaj blizu izvora toplote. Izbegavajte lokacije u blizini radijatora ili vazdušnih kanala, ili mesta izložena direktnoj sunčevoj svetlosti ili prekomernoj prašini, vlazi, mehaničkim udarima ili vibracijama.
- Obezbedite adekvatnu cirkulaciju vazduha kako biste sprečili nakupljanje toplote. Ne postavljajte uređaj na površine kao što su tepisi, ćebad itd, ili blizu materijala kao što su zavese i draperije.

Oprez

Da bi se sprečilo preterano zagrevanje unutrašnjosti, ostavite dovoljno prostora oko štampača (najmanje 10 cm). Nemojte prekrivati otvore za provetravanje sa leve, desne i zadnje strane štampača.

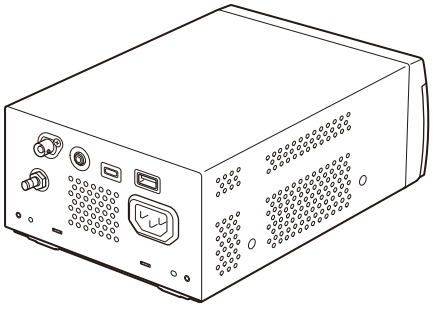

Napomene za prenos uređaja

- Vodite računa da ne udarite ili ispustite uređaj.
- Nemojte nositi niti pomerati uređaj kada je papir ubačen. To može dovesti do kvara.

O kondenzaciji

Ako se uređaj naglo premesti sa hladnog na toplo mesto ili ako temperatura u okruženju naglo poraste, na spoljnim površinama uređaja i/ili u unutrašnjosti uređaja može da se formira vlaga. To je poznato kao kondenzacija. Ako se javi kondenzacija, isključite uređaj i sačekajte da kondenzacija nestane pre nego što počnete da rukujete uređajem. Rukovanje uređajem dok je kondenzacija prisutna može da ošteti uređaj.

O potrošnim delovima

Radni vek elektrolitskog kondenzatora je oko 5 godina pri normalnoj radnoj temperaturi i normalnoj upotrebi (8 časova dnevno; 25 dana mesečno).
Ako upotreba pređe uobičajenu učestanost, radni vek će, u skladu s tim, biti kraći.

Upotreba uz elektrohirurške noževe i slične uređaje

Ako se ovaj uređaj koristi zajedno sa elektrohirurškim nožem, itd, slika može da bude poremećena, iskrivljena ili abnormalna na drugi način zbog snažnih radio talasa ili napona iz uređaja. To nije kvar.
Kad ovaj uređaj koristite istovremeno sa uređajem iz kojeg se emituju snažni radio talasi ili naponi,

proverite njihov efekat pre upotrebe takvih uređaja i instalirajte ovaj uređaj na način koji smetnje od radio talasa svodi na minimum.

Čišćenje kućišta

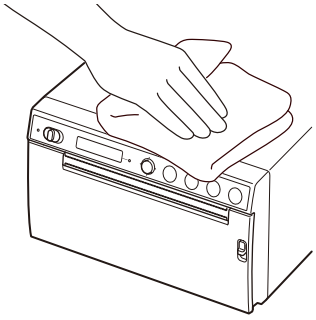

Napomena

Pre čišćenja štampača, obavezno postavite prekidač za stanje pripravnosti/ON na stanje pripravnosti, a zatim **isključite kabl za napajanje**.

Ako se za čišćenje površine koriste rastvarači kao što su benzen ili razređivač, kiselina, alkalni ili abrazivni deterdženti, ili tkanine sa hemijskim sredstvima za čišćenje, površina uređaja može da se ošteti. Imajte u vidu sledeće:

- Površinu štampača čistite sa rastvorom izopropil alkohola u koncentraciji od 50 do 70 v/v% ili rastvorom etanola u koncentraciji od 76,9 do 81,4 v/v%.
- Uporne mrlje se mogu ukloniti pomoću meke krpe, što je krpa malo navlažena rastvorom blagog deterdženta, nakon čega čišćenje treba obaviti gorenavedenim hemikalijama.
- Nemojte primenjivati preteranu silu pri trljanju površine štampača zaprljanom krpom. Površina štampača može da se izgrebe.
- Nemojte dopustiti da površina štampača ostane u dodiru sa predmetom sa gumom ili vinilom tokom dužeg perioda. Površina štampača može da propadne ili površinski premaz može da se skine.

Čišćenje termalne glave

Ako je štampani primerak prljav ili se na štampanom primerku pojavljuju bele pruge, očistite termalnu glavu pomoću isporučenog lista za čišćenje.
Izvršite operaciju čišćenja glave pomoću menija.

Oprez

Noževi za papir se montiraju u uređaj. Prilikom čišćenja termalne glave pazite da ne dodirnete rezače papira. Dodirivanje noževa za papir može da dovede do povređivanja.

1 Postavite prekidač pripravnost/ON u položaj ON da biste uključili napajanje.

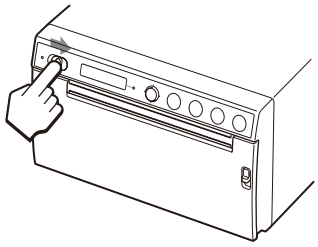

2 Pritisnite ručicu OPEN da biste otvorili poklopac.

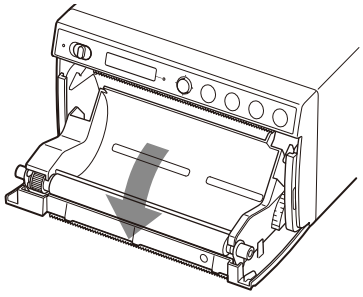

Ako je papir umetnut u ležište za papir, uklonite ga.

Napomena

Pazite da površina papira ne dodirne druge predmete. Ako to ne učinite, može doći do neispravnih štampanih primeraka zbog prljavštine na papiru.

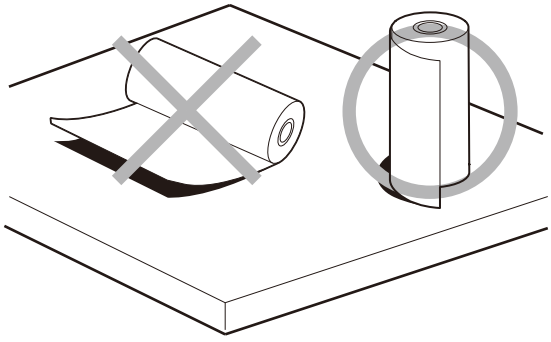

3 Umetnite isporučeni list za čišćenje u žleb ležišta za papir.
Umetnite list za čišćenje tako da stane u žleb.

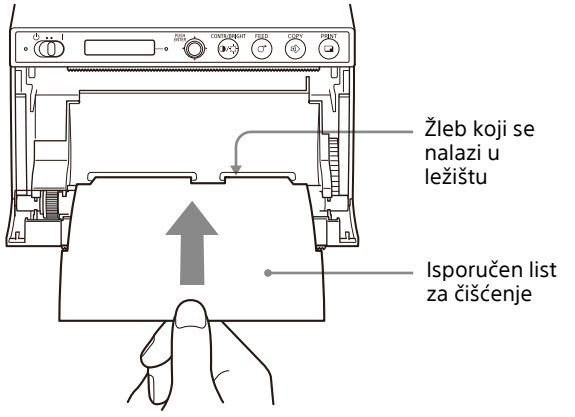

4 Zatvorite panel poklopca pritiskom na njega.

5 Pritisnite ručicu menija.
Prikazuje se stavka menija.

6 Prikažite [CLEAN.TH] naginjanjem ručice menija gore ili dole, a zatim gurnite ručicu menija.

7 Potvrdite da je prikazano [CLEAN:OK], a zatim pritisnite ručicu menija.
Uređaj počinje da čisti termalnu glavu.
[CLEAN:TH] je prikazan na LCD ekranu.
Čišćenje je završeno kada se list za čišćenje zaustavi.

8 Pritisnite ručicu OPEN nadole da otvorite vrata i uklonite list za čišćenje.

9 Zatvorite panel poklopca pritiskom na njega.

Napomena

Očistite termalnu glavu samo kada je to potrebno. Ako prečesto čistite termalnu glavu, može doći do kvara.

Čišćenje valjka za valjanje

Kada se površina valjka za valjanje zaprlja, papir se neće uvlačiti glatko, što dovodi do zaglavljivanja papira i nedoslednog kvaliteta štampe. Postavite prekidač za stanje pripravnosti/ON na ON da biste uključili napajanje, a zatim pritisnite dugme FEED oko jedne sekunde da biste izvukli još papira iz jedinice. Verovatno je da se valjak zaprlja ako se papir lako izvlači rukom.

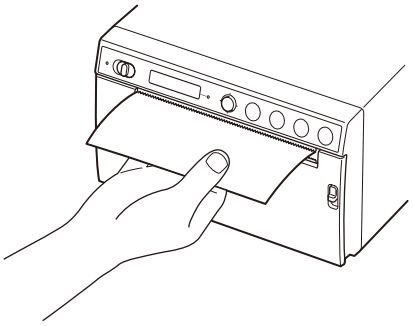

Očistite valjak mekom krpom navlaženom etanolom u koncentraciji od 76,9 do 81,4 v/v% kada se zaprlja.

Oprez

Noževi za papir se montiraju u uređaj. Pazite da ne dodirnete rezače papira. Dodirivanje noževa za papir može da dovede do povređivanja.

1 Postavite prekidač pripravnost/ON u položaj ON da biste uključili napajanje.

2 Pritisnite ručicu OPEN da biste otvorili poklopac.
Ako je papir umetnut u ležište za papir, uklonite ga.

Napomena

Pazite da površina papira ne dodirne druge predmete. Ako to ne učinite, može doći do neispravnih štampanih primeraka zbog prljavštine na papiru.

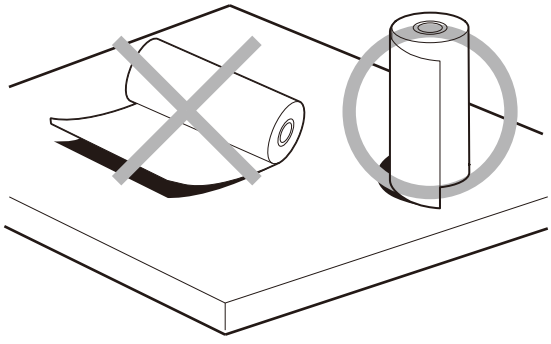

3 Očistite valjak nežno mekom krpom navlaženom etanolom.

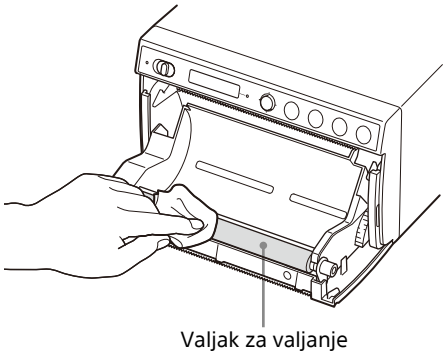

Napomene

- Nakon što se obrisana površina valjka potpuno osuši, okrenite valjak da biste očistili drugi deo.
- Ne okrećite valjak za valjenje rukama. Koristite dugme FEED da ga okrenete. Pritisnite dugme FEED da automatski okrenete valjak.

4 Pritisnite dugme FEED.
Valjak se okreće za oko 120 stepeni.

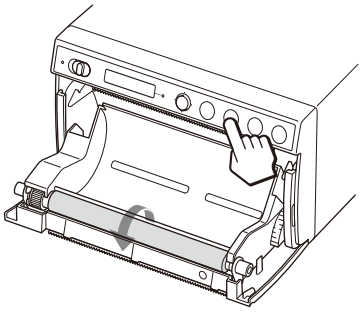

Napomene

- Pazite da vam se prsti ne uhvate u valjak za valjanje koji se okreće.
- Obavezno počnite sa čišćenjem tek nakon što se valjak za valjanje potpuno zaustavi.

5 Ponavljajte korake 3 i 4 dok valjak ne postane čist.

6 Nakon što se valjak potpuno osuši, zatvorite vrata tako što ćete ih gurnuti.

Specifikacije

Napajanje od 100 V do 240 V ∿, 50/60 Hz
Jačina ulazne struje
0,75 A do 0,5 A
Radna temperatura
od 10 °C do 40 °C
Radna vlažnost vazduha
od 20% do 80% (kondenzacija nije dozvoljena)
Radni pritisak od 700 hPa do 1.060 hPa
Temperatura pri skladištenju i transportu
od –20 °C to +60 °C
Vlažnost vazduha pri skladištenju i transportu
od 20% do 90% (kondenzacija nije dozvoljena)
Pritisak pri skladištenju i transportu
od 700 hPa do 1.060 hPa
Dimenzije 154 × 88 × 208 mm (š/v/d)
Masa 2,0 kg (samo štampač)
Termalna glava
Termalna glava sa tankim slojem, 1280 tačaka
Veličina slike (standardna veličina štampanja)
100 × 75 mm
Brzina štampanja
Oko 2 sek. po slici
(960 × 1280 tačaka)
(kada je za opciju [-SPEED] u meniju [CONFIG.] izabrano [HI])
Oko 3,8 sek. po slici
(960 × 1280 tačaka)
(kada je za opciju [-SPEED] u meniju [CONFIG.] izabrano [LOW])
Ulazni priključci
VIDEO IN (BNC tip)
NTSC ili PAL kompozitni video signali: 1,0 Vp-p, 75 oma (NTSC/PAL sa automatskom diskriminacijom)
Interfejsi OPTION priključak (USB tip A)
USB priključak: tip C (za prijem podataka)
REMOTE priključak (stereo mini džek)

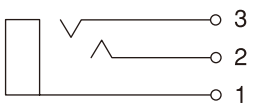

1 GND
2 PRINT SIGNAL (TTL)
Ulaz za LOW puls tokom 100 milisekundi pokreće štampanje.

3 PRINT BUSY (TTL)
HIGH tokom štampanja.

Priloženi pribor

List za čišćenje termalne glave (1)
CD-ROM (uključuje višejezično Uputstvo za upotrebu, datoteku „Readme“ i upravljački program štampača) (1)
Pre upotrebe štampača (1)
Spisak sa kontakt podacima servisa (1)
Medij za termičko štampanje UPP-110HG/SET (visokog sjaja) (1)
Information for Customers in Europe (informacije za kupce u Evropi) (1)

Opcioni pribor

Medij za termičko štampanje
UPP-110HG (visokog sjaja)
UPP-110HD (velike gustine)
UPP-110S (visoki kvalitet)

Dizajn i ove specifikacije su podložni izmenama bez prethodnog obaveštenja.

Medicinske specifikacije

Zaštita od strujnog udara:
klasa I
Zaštita od štetnog prodiranja vode:
Uobičajena
Stepen bezbednosti u prisustvu mešavine zapaljivih anestetika sa vazduhom ili sa kiseonikom ili azotsuboksidom:
Nije pogodno za upotrebu u prisustvu mešavina zapaljivih anestetika sa vazduhom ili sa kiseonikom ili azotsuboksidom
Režim rada:
Neprekidni

Napomene

- Pre upotrebe uvek proverite da li uređaj ispravno radi. KORPORACIJA SONY NEĆE BITI ODGOVORNA ZA ŠTETE BILO KOJE VRSTE UKLJUČUJUĆI, ALI NE OGRANIČAVAJUĆI SE NA NAKNADU ILI OBEŠTEĆENJE NA IME NEUSPELOG ŠTAMPANJA BILO KOG SADRŽAJA ILI GUBITAK PODATAKA USLED OTKAZIVANJA OVOG UREĐAJA ILI NJEGOVOG MEDIJA ZA ŠTAMPANJE, PRATEĆEG SOFTVERA, SPOLJNOG MEMORIJSKOG MEDIJA ILI DRUGOG SPOLJNOG UREĐAJA.
- KORPORACIJA SONY NEĆE BITI ODGOVORNA ZA ŠTETE BILO KOJE VRSTE UKLJUČUJUĆI, ALI NE OGRANIČAVAJUĆI SE NA NAKNADU ILI ODŠTETU NA IME GUBITKA TRENUTNOG ILI OČEKIVANOG PROFITA ZBOG OTKAZIVANJA OVOG UREĐAJA, BILO TOKOM GARANTNOG PERIODA ILI POSLE ISTEKA GARANTNOG PERIODA ILI IZ BILO KOG DRUGOG RAZLOGA.
- KORPORACIJA SONY NEĆE BITI ODGOVORNA ZA POTRAŽIVANJA BILO KOJE VRSTE OD STRANE KORISNIKA OVOG UREĐAJA ILI TREĆIH STRANA.
- KORPORACIJA SONY NEĆE BITI ODGOVORNA ZA OKONČANJE ILI PREKID BILO KOJIH USLUGA U VEZI SA OVIM UREĐAJEM DO KOJIH MOŽE DA DOĐE USLED OKOLNOSTI BILO KOJE VRSTE.

Priloženi medij za termičko štampanje (visokog sjaja) (UPP-110HG/SET) se koristi za probni rad jedinice. Imajte u vidu da može da dođe do propadanja boje u zavisnosti od okruženja za transport i skladištenje. Da biste dobili učinak štampanja u skladu sa specifikacijama, kupite papir za štampanje (prodaje se odvojeno) (strana 16).

Rešavanje problema

Pre nego što pozovete servis, proverite probleme i rešenja opisana u nastavku. Ako ne možete da rešite problem, obratite se najbližem ovlašćenom prodavcu.

Simptom	Uzroci/lekovi
Prvih nekoliko štampanih primeraka sa malim tačkama.	Nova rolna papira upravo instalirana? →Pritisnite dugme FEED i držite ga da unesete oko 15 cm – 20 cm (6 in – 8 in), a zatim otpustite.
Zadatak štampanja se ne pokreće kada se pritisne dugme PRINT. Ili se zadatak štampanja ne pokreće čak ni kada se pokrene sa računara.	• Papir se ne uvlači. →Da li je napajanje uključeno? →Da li je uređaj pravilno povezan? →Da li je rola papira labava? →Prilikom štampanja video slike, da li je video signal prisutan na ulazu slike? • Alarma se oglašava. →Da li se termalna glava pregrejala? Termalna glava može da se pregreje kada jedinica neprekidno štampa tamnu sliku. Sačekajte dok se glava ne ohladi. →Da li je papir ispravno postavljen? • Papir se uvlači, ali štampanje ne počinje. →Papir je postavljen tako da je pogrešna strana nagore? (strana 17)
Crne ivice ili delovi koji nedostaju oko odštampanog materijala.	Promenite postavku stavke menija vs[-SCAN].
Zaglavljivanje papira.	• Pritisnite ručicu OPEN nadole da otvorite vrata, uklonite otisak ili rolnu papira, a zatim nežno izvucite zaglavljeni papir iz uređaja. • Da li je kondenzacija nakupljena u uređaju? →Ako je uređaj upravo unet u toplu prostoriju sa hladne lokacije, možda je došlo do kondenzacije unutar uređaja. Isključite uređaj i ostavite da stoji 1 - 2 sati (dok se ne zagreje na sobnu temperaturu), a zatim pokušajte ponovo da štampate.
Štampani primerak je prljav.	• Termalna glava prljava? →Koristite isporučeni list za čišćenje za čišćenje termalne glave. (strana 32) • Da li je valjak prljav? →Očistite valjak mekom krpom navlaženom etil alkoholom. (strana 33)
Uređaj prestaje da štampa dok štampa skoro crne slike i na LCD ekranu se prikazuje poruka [COOLING].	Kada se štampaju skoro crne slike stalno, kolo za zaštitu termalne glave može da isključi uređaj da bi se sprečilo pregrevanje termalne glave. Aktivirano je zaštitno kolo koje sprečava pregrevanje termalne glave. →Ostavite uređaj dok se glava ne ohladi i ova poruka ne nestane.
Bele linije ili mala slova na ekranu nisu jasno odštampani.	Prilikom štampanja video slike, da li je opcija [COLR:ON] izabrana u [-COLOR] [VIDEO] menija za crno-bele ulazne signale? →Izaberite [COLR:OFF].
Mali kvadrati se pojavljuju preko celog ekrana.	Prilikom štampanja video slike, da li je opcija [COLR:OFF] izabrana u [-COLOR] [VIDEO] menija za signale u boji? →Izaberite [COLR:ON].
Štampani primerak je previše svetao ili previše taman.	• Da li je [-PP.TYPE] u meniju [CONFIG.] ispravno podešen? • Da li je stavka [-GAMMA] u meniju [ADJUST] podešena ispravno?
Papir se ne uvlači lako.	Da li je valjak prljav? →Očistite valjak za valjanje. (strana 33)
Štampanje je prekinuto. Prilikom štampanja, uređaj ispušta nekoliko centimetara belog papira i zaustavlja se. Nije moguće štampati. Operacija FEED se ne može izvršiti. Kada je papir pravilno postavljen, prikazuje se poruka „EMPTY“.	Da li sunčeva svetlost ili užareno svetlo koje uključuje jaku infracrvenu svetlost zrače na izlazu za papir? →Uređaj ima senzor infracrvene svetlosti koji detektuje papir za štampanje. Stoga, kada svetlost direktno zrači na izlaz za papir, detekcija papira možda neće raditi ispravno. Ne izlažite izlaz za papir direktnom uticaju svetla.

Poruke o grešci

Poruke se pojavljuju na LCD ekranu pod sledećim uslovima. Preduzmite korektivne radnje prikazane pored poruka da biste rešili problem.

Poruke	Opis i rešenje
DOOR	Panel poklopca je otvoren. →Zatvorite panel poklopca dok se ispravno ne zaključa.
EMPTY	• Nema ubačenog papira. • Papir je potrošen. →Stavite malo papira.
COOLING	Aktivirano je zaštitno kolo koje sprečava pregrevanje termalne glave. →Sačekajte da poruka nestane. Štampanje će se zatim automatski nastaviti.
LOCK	Ako je ručka menija ili dugme CONTR/ BRIGHT zaključano →Ako želite da izvršite operacije menija, isključite napajanje, zatim pritisnite i držite ručicu menija i ponovo uključite napajanje. Ako se pojavi poruka „UNLOCK“, zaključavanje se prekida.
ERROR	Ovaj uređaj je naišao na tehnički problem. →Ponovo pokrenite uređaj. Ako ekran ne nestane, obratite se najbližem ovlašćenom prodavcu.
NO.INPUT	Dugme PRINT je pritisnuto kada video signal nije prisutan. →Povežite VIDEO ulazni priključak sa video opremom putem BNC kabla, a zatim pritisnite dugme PRINT nakon što je video signal prisutan.
STOR.ERR	USB fleš disk povezan na USB priključak nije uspeo da sačuva sliku. • USB fleš disk nije model sa manje od 64 GB prostora. →Koristite USB fleš disk sa manje od 64 GB prostora. • USB fleš disk nije formatiran u FAT32 formatu. →Koristite USB fleš disk formatiran u FAT32 sistemu. • Funkcija zaštite od upisivanja na USB fleš disku je aktivirana. →Deaktivirajte zaštitu od upisivanja. • USB fleš disk ima više od jedne particije, zbog čega ga uređaj prepoznaje kao više diskova. → Koristite USB fleš disk koji ima samo jednu particiju. • USB fleš disk poseduje bezbednosne funkcije kao što je autentifikacija otiskom prsta. →Uređaj ne prepoznaje sve funkcije svakog USB fleš diska. • USB fleš disk ne funkcioniše ispravno. →Upotrebite novi USB fleš disk.

Poruke	Opis i rešenje
NO.SPACE	USB fleš disk nema dovoljno slobodnog prostora. →Zamenite USB fleš disk onim koji ima dovoljno slobodnog prostora.

Licenca

Ovaj uređaj sadrži softver „FreeRTOS“, „FreeRTOS-Plus-FAT“, „zlib“, „FreeType“ i „newlib“. Mi pružamo ove softverske aplikacije na osnovu ugovora o licenci sa njihovim vlasnicima autorskih prava. Na osnovu zahteva vlasnika prava intelektualne svojine nad ovim softverskim aplikacijama, imamo obavezu da vas obavestimo o sledećem.

FreeRTOS

FreeRTOS Kernel V11.1.0
Copyright (C) 2021 Amazon.com, Inc. or its affiliates. All Rights Reserved.

SPDX-License-Identifier:MIT

Permission is hereby granted, free of charge, to any person obtaining a copy of this software and associated documentation files (the "Software"), to deal in the Software without restriction, including without limitation the rights to use, copy, modify, merge, publish, distribute, sublicense, and/or sell copies of the Software, and to permit persons to whom the Software is furnished to do so, subject to the following conditions:

The above copyright notice and this permission notice shall be included in all copies or substantial portions of the Software.

THE SOFTWARE IS PROVIDED "AS IS", WITHOUT WARRANTY OF ANY KIND, EXPRESS OR
IMPLIED, INCLUDING BUT NOT LIMITED TO THE WARRANTIES OF MERCHANTABILITY, FITNESS
FOR A PARTICULAR PURPOSE AND NONINFRINGEMENT. IN NO EVENT SHALL THE AUTHORS OR
COPYRIGHT HOLDERS BE LIABLE FOR ANY CLAIM, DAMAGES OR OTHER LIABILITY, WHETHER
IN AN ACTION OF CONTRACT, TORT OR OTHERWISE, ARISING FROM, OUT OF OR IN
CONNECTION WITH THE SOFTWARE OR THE USE OR OTHER DEALINGS IN THE SOFTWARE.

https://www.FreeRTOS.org
https://github.com/FreeRTOS

FreeRTOS-Plus-FAT

FreeRTOS+FAT V2.3.3
Copyright (C) 2021 Amazon.com, Inc. or its affiliates. All Rights Reserved.

Permission is hereby granted, free of charge, to any person obtaining a copy of this software and associated documentation files (the "Software"), to deal in the Software without restriction, including without limitation the rights to use, copy, modify, merge, publish, distribute, sublicense, and/or sell copies of the Software, and to permit persons to whom the Software is furnished to do so, subject to the following conditions:

The above copyright notice and this permission notice shall be included in all copies or substantial portions of the Software.

THE SOFTWARE IS PROVIDED "AS IS", WITHOUT WARRANTY OF ANY KIND, EXPRESS OR
IMPLIED, INCLUDING BUT NOT LIMITED TO THE WARRANTIES OF MERCHANTABILITY, FITNESS
FOR A PARTICULAR PURPOSE AND NONINFRINGEMENT. IN NO EVENT SHALL THE AUTHORS OR
COPYRIGHT HOLDERS BE LIABLE FOR ANY CLAIM, DAMAGES OR OTHER LIABILITY, WHETHER
IN AN ACTION OF CONTRACT, TORT OR OTHERWISE, ARISING FROM, OUT OF OR IN
CONNECTION WITH THE SOFTWARE OR THE USE OR OTHER DEALINGS IN THE SOFTWARE.

https://www.FreeRTOS.org
https://github.com/FreeRTOS

zlib

(C) 1995-2022 Jean-loup Gailly and Mark Adler

This software is provided 'as-is', without any express or implied warranty. In no event will the authors be held liable for any damages arising from the use of this software.

Permission is granted to anyone to use this software for any purpose, including commercial applications, and to alter it and redistribute it freely, subject to the following restrictions:

1. The origin of this software must not be misrepresented; you must not claim that you wrote the original software. If you use this software in a product, an acknowledgment in the product documentation would be appreciated but is not required.
2. Altered source versions must be plainly marked as such, and must not be misrepresented as being the original software.
3. This notice may not be removed or altered from any source distribution.

Jean-loup Gailly Mark Adler
jloup@gzip.org madler@alumni.caltech.edu

If you use the zlib library in a product, we would appreciate *not* receiving lengthy legal documents to sign. The sources are provided for free but without warranty of any kind. The library has been entirely written by Jean-loup Gailly and Mark Adler; it does not include third-party code.

If you redistribute modified sources, we would appreciate that you include in the file ChangeLog history information documenting your changes.

FreeType

FREETYPE LICENSES

The FreeType 2 font engine is copyrighted work and cannot be used legally without a software license. In order to make this project usable to a vast majority of developers, we distribute it under two mutually exclusive open-source licenses.

This means that *you* must choose *one* of the two licenses described below, then obey all its terms and conditions when using FreeType 2 in any of your projects or products.

- The FreeType License, found in the file `docs/FTL.TXT`, which is similar to the original BSD license *with* an advertising clause that forces you to explicitly cite the FreeType project in your product's documentation. All details are in the license file. This license is suited to products which don't use the GNU General Public License.

  Note that this license is compatible to the GNU General Public License version 3, but not version 2.

- The GNU General Public License version 2, found in `docs/GPLv2.TXT` (any later version can be used also), for programs which already use the GPL. Note that the FTL is incompatible with GPLv2 due to its advertisement clause.

The contributed BDF and PCF drivers come with a license similar to that of the X Window System. It is compatible to the above two licenses (see files `src/bdf/README` and `src/pcf/README`). The same holds for the source code files `src/base/fthash.c` and `include/freetype/internal/fthash.h`; they wer part of the BDF driver in earlier FreeType versions.

The gzip module uses the zlib license (see `src/gzip/zlib.h`) which too is compatible to the above two licenses.

The MD5 checksum support (only used for debugging in development builds) is in the public domain.

--- end of LICENSE.TXT ---

newlib

• Red Hat Incorporated
Copyright (c) 1994-2009 Red Hat, Inc. All rights reserved.

This copyrighted material is made available to anyone wishing to use, modify, copy, or redistribute it subject to the terms and conditions of the BSD License. This program is distributed in the hope that it will be useful, but WITHOUT ANY WARRANTY expressed or implied, including the implied warranties of MERCHANTABILITY or FITNESS FOR A PARTICULAR PURPOSE. A copy of this license is available at http://www.opensource.org/licenses. Any Red Hat trademarks that are incorporated in the source code or documentation are not subject to the BSD License and may only be used or replicated with the express permission of Red Hat, Inc.

• University of California, Berkeley
Copyright (c) 1981-2000 The Regents of the University of California.
All rights reserved.

Redistribution and use in source and binary forms, with or without modification, are permitted provided that the following conditions are met:

* Redistributions of source code must retain the above copyright notice, this list of conditions and the following disclaimer.
* Redistributions in binary form must reproduce the above copyright notice, this list of conditions and the following disclaimer in the documentation and/or other materials provided with the distribution.
* Neither the name of the University nor the names of its contributors may be used to endorse or promote products derived from this software without specific prior written permission.

THIS SOFTWARE IS PROVIDED BY THE COPYRIGHT HOLDERS AND CONTRIBUTORS "AS IS" AND ANY EXPRESS OR IMPLIED WARRANTIES, INCLUDING, BUT NOT LIMITED TO, THE IMPLIED WARRANTIES OF MERCHANTABILITY AND FITNESS FOR A PARTICULAR PURPOSE ARE DISCLAIMED.
IN NO EVENT SHALL THE COPYRIGHT OWNER OR CONTRIBUTORS BE LIABLE FOR ANY DIRECT, INDIRECT, INCIDENTAL, SPECIAL, EXEMPLARY, OR CONSEQUENTIAL DAMAGES (INCLUDING, BUT NOT LIMITED TO, PROCUREMENT OF SUBSTITUTE GOODS OR SERVICES; LOSS OF USE, DATA, OR

PROFITS; OR BUSINESS INTERRUPTION) HOWEVER CAUSED AND ON ANY THEORY OF LIABILITY, WHETHER IN CONTRACT, STRICT LIABILITY, OR TORT (INCLUDING NEGLIGENCE OR OTHERWISE) ARISING IN ANY WAY OUT OF THE USE OF THIS SOFTWARE, EVEN IF ADVISED OF THE POSSIBILITY OF SUCH DAMAGE.

• David M. Gay (AT&T 1991, Lucent 1998)

The author of this software is David M. Gay.

Copyright (c) 1991 by AT&T.

Permission to use, copy, modify, and distribute this software for any purpose without fee is hereby granted, provided that this entire notice is included in all copies of any software which is or includes a copy or modification of this software and in all copies of the supporting documentation for such software.

THIS SOFTWARE IS BEING PROVIDED "AS IS", WITHOUT ANY EXPRESS OR IMPLIED WARRANTY. IN PARTICULAR, NEITHER THE AUTHOR NOR AT&T MAKES ANY REPRESENTATION OR WARRANTY OF ANY KIND CONCERNING THE MERCHANTABILITY
OF THIS SOFTWARE OR ITS FITNESS FOR ANY PARTICULAR PURPOSE.

The author of this software is David M. Gay.

Copyright (C) 1998-2001 by Lucent Technologies
All Rights Reserved

Permission to use, copy, modify, and distribute this software and its documentation for any purpose and without fee is hereby granted, provided that the above copyright notice appear in all copies and that both that the copyright notice and this permission notice and warranty disclaimer appear in supporting documentation, and that the name of Lucent or any of its entities not be used in advertising or publicity pertaining to distribution of the software without specific, written prior permission.

LUCENT DISCLAIMS ALL WARRANTIES WITH REGARD TO THIS SOFTWARE, INCLUDING ALL IMPLIED WARRANTIES OF MERCHANTABILITY AND FITNESS. IN NO EVENT SHALL LUCENT OR ANY OF ITS ENTITIES BE LIABLE FOR ANY SPECIAL, INDIRECT OR CONSEQUENTIAL DAMAGES OR ANY DAMAGES WHATSOEVER RESULTING FROM LOSS OF USE, DATA OR PROFITS, WHETHER IN AN ACTION OF CONTRACT, NEGLIGENCE OR OTHER TORTIOUS ACTION, ARISING OUT OF OR IN CONNECTION WITH THE USE OR PERFORMANCE OF THIS SOFTWARE.

• Advanced Micro Devices

Copyright 1989, 1990 Advanced Micro Devices, Inc.

This software is the property of Advanced Micro Devices, Inc (AMD) which specifically grants the user the right to modify, use and distribute this software provided this notice is not removed or altered. All other rights are reserved by AMD.

AMD MAKES NO WARRANTY OF ANY KIND, EXPRESS OR IMPLIED, WITH REGARD TO THIS
SOFTWARE. IN NO EVENT SHALL AMD BE LIABLE FOR INCIDENTAL OR CONSEQUENTIAL
DAMAGES IN CONNECTION WITH OR ARISING FROM THE FURNISHING, PERFORMANCE, OR
USE OF THIS SOFTWARE.

So that all may benefit from your experience, please report any problems or suggestions about this software to the 29K Technical Support Center at 800-29-29-AMD (800-292-9263) in the USA, or 0800-89-1131 in the UK, or 0031-11-1129 in Japan, toll free. The direct dial number is 512-462-4118.

Advanced Micro Devices, Inc.
29K Support Products
Mail Stop 573
5900 E. Ben White Blvd.
Austin, TX 78741
800-292-9263

• Sun Microsystems

Copyright (C) 1993 by Sun Microsystems, Inc. All rights reserved.

Developed at SunPro, a Sun Microsystems, Inc. business.
Permission to use, copy, modify, and distribute this software is freely granted, provided that this notice is preserved.

• Hewlett Packard

(c) Copyright 1986 HEWLETT-PACKARD COMPANY

To anyone who acknowledges that this file is provided "AS IS" without any express or implied warranty:
permission to use, copy, modify, and distribute this file for any purpose is hereby granted without fee, provided that the above copyright notice and this notice appears in all copies, and that the name of Hewlett-Packard Company not be used in advertising or publicity pertaining to distribution of the software without specific, written prior permission. Hewlett-Packard Company makes no representations about the suitability of this software for any purpose.

• Hans-Peter Nilsson

Copyright (C) 2001 Hans-Peter Nilsson

Permission to use, copy, modify, and distribute this software is freely granted, provided that the above copyright notice, this notice and the following disclaimer are preserved with no changes.

THIS SOFTWARE IS PROVIDED ``AS IS'' AND WITHOUT ANY EXPRESS OR IMPLIED WARRANTIES, INCLUDING, WITHOUT LIMITATION, THE IMPLIED WARRANTIES OF MERCHANTABILITY AND FITNESS FOR A PARTICULAR PURPOSE.

• Christopher G. Demetriou

Copyright (c) 2001 Christopher G. Demetriou
All rights reserved.

Redistribution and use in source and binary forms, with or without modification, are permitted provided that the following conditions are met:
1. Redistributions of source code must retain the above copyright notice, this list of conditions and the following disclaimer.
2. Redistributions in binary form must reproduce the above copyright notice, this list of conditions and the following disclaimer in the documentation and/or other materials provided with the distribution.
3. The name of the author may not be used to endorse or promote products derived from this software without specific prior written permission.

THIS SOFTWARE IS PROVIDED BY THE AUTHOR ``AS IS'' AND ANY EXPRESS OR IMPLIED WARRANTIES, INCLUDING, BUT NOT LIMITED TO, THE IMPLIED WARRANTIES
OF MERCHANTABILITY AND FITNESS FOR A PARTICULAR PURPOSE ARE DISCLAIMED.
IN NO EVENT SHALL THE AUTHOR BE LIABLE FOR ANY DIRECT, INDIRECT, INCIDENTAL, SPECIAL, EXEMPLARY, OR CONSEQUENTIAL DAMAGES (INCLUDING, BUT
NOT LIMITED TO, PROCUREMENT OF SUBSTITUTE GOODS OR SERVICES; LOSS OF USE,
DATA, OR PROFITS; OR BUSINESS INTERRUPTION) HOWEVER CAUSED AND ON ANY
THEORY OF LIABILITY, WHETHER IN CONTRACT, STRICT LIABILITY, OR TORT (INCLUDING NEGLIGENCE OR OTHERWISE) ARISING IN ANY WAY OUT OF THE USE OF
THIS SOFTWARE, EVEN IF ADVISED OF THE POSSIBILITY OF SUCH DAMAGE.

• SuperH, Inc.

Copyright 2002 SuperH, Inc. All rights reserved

This software is the property of SuperH, Inc (SuperH) which specifically grants the user the right to modify, use and distribute this software provided this notice is not removed or altered. All other rights are reserved by SuperH.

SUPERH MAKES NO WARRANTY OF ANY KIND, EXPRESS OR IMPLIED, WITH REGARD TO
THIS SOFTWARE. IN NO EVENT SHALL SUPERH BE LIABLE FOR INDIRECT, SPECIAL, INCIDENTAL OR CONSEQUENTIAL DAMAGES IN CONNECTION WITH OR ARISING FROM
THE FURNISHING, PERFORMANCE, OR USE OF THIS SOFTWARE.

So that all may benefit from your experience, please report any problems or suggestions about this software to the SuperH Support Center via e-mail at softwaresupport@superh.com .

SuperH, Inc.
405 River Oaks Parkway
San Jose
CA 95134
USA

• Royal Institute of Technology

Copyright (c) 1999 Kungliga Tekniska Hogskolan
(Royal Institute of Technology, Stockholm, Sweden).
All rights reserved.

Redistribution and use in source and binary forms, with or without modification, are permitted provided that the following conditions are met:

1. Redistributions of source code must retain the above copyright notice, this list of conditions and the following disclaimer.

2. Redistributions in binary form must reproduce the above copyright notice, this list of conditions and the following disclaimer in the documentation and/or other materials provided with the distribution.

3. Neither the name of KTH nor the names of its contributors may be used to endorse or promote products derived from this software without specific prior written permission.

THIS SOFTWARE IS PROVIDED BY KTH AND ITS CONTRIBUTORS ``AS IS'' AND ANY EXPRESS OR IMPLIED WARRANTIES, INCLUDING, BUT NOT LIMITED TO, THE IMPLIED WARRANTIES OF MERCHANTABILITY AND FITNESS FOR A PARTICULAR PURPOSE ARE DISCLAIMED. IN NO EVENT SHALL KTH OR ITS CONTRIBUTORS BE LIABLE FOR ANY DIRECT, INDIRECT, INCIDENTAL, SPECIAL, EXEMPLARY, OR CONSEQUENTIAL DAMAGES (INCLUDING, BUT NOT LIMITED TO, PROCUREMENT OF
SUBSTITUTE GOODS OR SERVICES; LOSS OF USE, DATA, OR PROFITS; OR BUSINESS INTERRUPTION) HOWEVER CAUSED AND ON ANY THEORY OF LIABILITY,
WHETHER IN CONTRACT, STRICT LIABILITY, OR TORT (INCLUDING NEGLIGENCE OR
OTHERWISE) ARISING IN ANY WAY OUT OF THE USE OF THIS SOFTWARE, EVEN IF ADVISED OF THE POSSIBILITY OF SUCH DAMAGE.

• Alexey Zelkin

Copyright (c) 2000, 2001 Alexey Zelkin <phantom@FreeBSD.org>

All rights reserved.

Redistribution and use in source and binary forms, with or without
modification, are permitted provided that the following conditions
are met:
1. Redistributions of source code must retain the above copyright
   notice, this list of conditions and the following disclaimer.
2. Redistributions in binary form must reproduce the above copyright
   notice, this list of conditions and the following disclaimer in the
   documentation and/or other materials provided with the distribution.

THIS SOFTWARE IS PROVIDED BY THE AUTHOR AND CONTRIBUTORS ``AS IS'' AND
ANY EXPRESS OR IMPLIED WARRANTIES, INCLUDING, BUT NOT LIMITED TO, THE
IMPLIED WARRANTIES OF MERCHANTABILITY AND FITNESS FOR A PARTICULAR PURPOSE
ARE DISCLAIMED. IN NO EVENT SHALL THE AUTHOR OR CONTRIBUTORS BE LIABLE
FOR ANY DIRECT, INDIRECT, INCIDENTAL, SPECIAL, EXEMPLARY, OR CONSEQUENTIAL
DAMAGES (INCLUDING, BUT NOT LIMITED TO, PROCUREMENT OF SUBSTITUTE GOODS
OR SERVICES; LOSS OF USE, DATA, OR PROFITS; OR BUSINESS INTERRUPTION)
HOWEVER CAUSED AND ON ANY THEORY OF LIABILITY, WHETHER IN CONTRACT, STRICT
LIABILITY, OR TORT (INCLUDING NEGLIGENCE OR OTHERWISE) ARISING IN ANY WAY
OUT OF THE USE OF THIS SOFTWARE, EVEN IF ADVISED OF THE POSSIBILITY OF
SUCH DAMAGE.

• Andrey A. Chernov

Copyright (C) 1997 by Andrey A. Chernov, Moscow, Russia.
All rights reserved.

Redistribution and use in source and binary forms, with or without
modification, are permitted provided that the following conditions
are met:
1. Redistributions of source code must retain the above copyright
   notice, this list of conditions and the following disclaimer.
2. Redistributions in binary form must reproduce the above copyright
   notice, this list of conditions and the following disclaimer in the
   documentation and/or other materials provided with the distribution.

THIS SOFTWARE IS PROVIDED BY THE AUTHOR ``AS IS'' AND
ANY EXPRESS OR IMPLIED WARRANTIES, INCLUDING, BUT NOT LIMITED TO, THE
IMPLIED WARRANTIES OF MERCHANTABILITY AND FITNESS FOR A PARTICULAR PURPOSE
ARE DISCLAIMED. IN NO EVENT SHALL THE REGENTS OR CONTRIBUTORS BE LIABLE
FOR ANY DIRECT, INDIRECT, INCIDENTAL, SPECIAL, EXEMPLARY, OR CONSEQUENTIAL
DAMAGES (INCLUDING, BUT NOT LIMITED TO, PROCUREMENT OF SUBSTITUTE GOODS
OR SERVICES; LOSS OF USE, DATA, OR PROFITS; OR BUSINESS INTERRUPTION)
HOWEVER CAUSED AND ON ANY THEORY OF LIABILITY, WHETHER IN CONTRACT, STRICT
LIABILITY, OR TORT (INCLUDING NEGLIGENCE OR OTHERWISE) ARISING IN ANY WAY
OUT OF THE USE OF THIS SOFTWARE, EVEN IF ADVISED OF THE POSSIBILITY OF
SUCH DAMAGE.

• FreeBSD

Copyright (c) 1997-2002 FreeBSD Project.
All rights reserved.

Redistribution and use in source and binary forms, with or without
modification, are permitted provided that the following conditions
are met:
1. Redistributions of source code must retain the above copyright
   notice, this list of conditions and the following disclaimer.
2. Redistributions in binary form must reproduce the above copyright
   notice, this list of conditions and the following disclaimer in the
   documentation and/or other materials provided with the distribution.

THIS SOFTWARE IS PROVIDED BY THE AUTHOR AND CONTRIBUTORS ``AS IS'' AND
ANY EXPRESS OR IMPLIED WARRANTIES, INCLUDING, BUT NOT LIMITED TO, THE
IMPLIED WARRANTIES OF MERCHANTABILITY AND FITNESS FOR A PARTICULAR PURPOSE
ARE DISCLAIMED. IN NO EVENT SHALL THE AUTHOR OR CONTRIBUTORS BE LIABLE
FOR ANY DIRECT, INDIRECT, INCIDENTAL, SPECIAL, EXEMPLARY, OR CONSEQUENTIAL
DAMAGES (INCLUDING, BUT NOT LIMITED TO, PROCUREMENT OF SUBSTITUTE GOODS
OR SERVICES; LOSS OF USE, DATA, OR PROFITS; OR BUSINESS INTERRUPTION)
HOWEVER CAUSED AND ON ANY THEORY OF LIABILITY, WHETHER IN CONTRACT, STRICT
LIABILITY, OR TORT (INCLUDING NEGLIGENCE OR OTHERWISE) ARISING IN ANY WAY
OUT OF THE USE OF THIS SOFTWARE, EVEN IF ADVISED OF THE POSSIBILITY OF
SUCH DAMAGE.

• S. L. Moshier

Author: S. L. Moshier.

Copyright (c) 1984,2000 S.L. Moshier

Permission to use, copy, modify, and distribute this software for any
purpose without fee is hereby granted, provided that this entire notice
is included in all copies of any software which is or includes a copy
or modification of this software and in all copies of the supporting
documentation for such software.

THIS SOFTWARE IS BEING PROVIDED "AS IS", WITHOUT ANY EXPRESS OR IMPLIED
WARRANTY. IN PARTICULAR, THE AUTHOR MAKES NO REPRESENTATION
OR WARRANTY OF ANY KIND CONCERNING THE MERCHANTABILITY OF THIS
SOFTWARE OR ITS FITNESS FOR ANY PARTICULAR PURPOSE.

• Citrus Project

Copyright (c)1999 Citrus Project,
All rights reserved.

Redistribution and use in source and binary forms, with or without
modification, are permitted provided that the following conditions
are met:
1. Redistributions of source code must retain the above copyright
   notice, this list of conditions and the following disclaimer.
2. Redistributions in binary form must reproduce the above copyright
   notice, this list of conditions and the following disclaimer in the
   documentation and/or other materials provided with the distribution.

THIS SOFTWARE IS PROVIDED BY THE AUTHOR AND CONTRIBUTORS ``AS IS'' AND
ANY EXPRESS OR IMPLIED WARRANTIES, INCLUDING, BUT NOT LIMITED TO, THE
IMPLIED WARRANTIES OF MERCHANTABILITY AND FITNESS FOR A PARTICULAR PURPOSE
ARE DISCLAIMED. IN NO EVENT SHALL THE AUTHOR OR CONTRIBUTORS BE LIABLE
FOR ANY DIRECT, INDIRECT, INCIDENTAL, SPECIAL, EXEMPLARY, OR CONSEQUENTIAL
DAMAGES (INCLUDING, BUT NOT LIMITED TO, PROCUREMENT OF SUBSTITUTE GOODS
OR SERVICES; LOSS OF USE, DATA, OR PROFITS; OR BUSINESS INTERRUPTION)
HOWEVER CAUSED AND ON ANY THEORY OF LIABILITY, WHETHER IN CONTRACT, STRICT
LIABILITY, OR TORT (INCLUDING NEGLIGENCE OR OTHERWISE) ARISING IN ANY WAY
OUT OF THE USE OF THIS SOFTWARE, EVEN IF ADVISED OF THE POSSIBILITY OF
SUCH DAMAGE.

• Todd C. Miller

Copyright (c) 1998 Todd C. Miller <Todd.Miller@courtesan.com>
All rights reserved.

Redistribution and use in source and binary forms, with or without
modification, are permitted provided that the following conditions
are met:
1. Redistributions of source code must retain the above copyright
   notice, this list of conditions and the following disclaimer.
2. Redistributions in binary form must reproduce the above copyright
   notice, this list of conditions and the following disclaimer in the
   documentation and/or other materials provided with the distribution.
3. The name of the author may not be used to endorse or promote products
   derived from this software without specific prior written permission.

THIS SOFTWARE IS PROVIDED ``AS IS'' AND ANY EXPRESS OR IMPLIED WARRANTIES,
INCLUDING, BUT NOT LIMITED TO, THE IMPLIED WARRANTIES OF MERCHANTABILITY
AND FITNESS FOR A PARTICULAR PURPOSE ARE DISCLAIMED. IN NO EVENT SHALL
THE AUTHOR BE LIABLE FOR ANY DIRECT, INDIRECT, INCIDENTAL, SPECIAL,
EXEMPLARY, OR CONSEQUENTIAL DAMAGES (INCLUDING, BUT NOT LIMITED TO,
PROCUREMENT OF SUBSTITUTE GOODS OR SERVICES; LOSS OF USE, DATA, OR PROFITS;
OR BUSINESS INTERRUPTION) HOWEVER CAUSED AND ON ANY THEORY OF LIABILITY,
WHETHER IN CONTRACT, STRICT LIABILITY, OR TORT (INCLUDING NEGLIGENCE OR
OTHERWISE) ARISING IN ANY WAY OUT OF THE USE OF THIS SOFTWARE, EVEN IF
ADVISED OF THE POSSIBILITY OF SUCH DAMAGE.

• DJ Delorie (i386 / arm)
Copyright (C) 1991 DJ Delorie
All rights reserved.

Redistribution, modification, and use in source and binary forms is permitted
provided that the above copyright notice and following paragraph are
duplicated in all such forms.

This file is distributed WITHOUT ANY WARRANTY; without even the implied
warranty of MERCHANTABILITY or FITNESS FOR A PARTICULAR PURPOSE.

• Mike Barcroft

Copyright (c) 2001 Mike Barcroft <mike@FreeBSD.org>
All rights reserved.

Redistribution and use in source and binary forms, with or without
modification, are permitted provided that the following conditions
are met:
1. Redistributions of source code must retain the above copyright
   notice, this list of conditions and the following disclaimer.
2. Redistributions in binary form must reproduce the above copyright
   notice, this list of conditions and the following disclaimer in the
   documentation and/or other materials provided with the distribution.

THIS SOFTWARE IS PROVIDED BY THE AUTHOR AND CONTRIBUTORS ``AS IS'' AND
ANY EXPRESS OR IMPLIED WARRANTIES, INCLUDING, BUT NOT LIMITED TO, THE
IMPLIED WARRANTIES OF MERCHANTABILITY AND FITNESS FOR A PARTICULAR PURPOSE
ARE DISCLAIMED. IN NO EVENT SHALL THE AUTHOR OR CONTRIBUTORS BE LIABLE

FOR ANY DIRECT, INDIRECT, INCIDENTAL, SPECIAL, EXEMPLARY, OR CONSEQUENTIAL
DAMAGES (INCLUDING, BUT NOT LIMITED TO, PROCUREMENT OF SUBSTITUTE GOODS
OR SERVICES; LOSS OF USE, DATA, OR PROFITS; OR BUSINESS INTERRUPTION) HOWEVER CAUSED AND ON ANY THEORY OF LIABILITY, WHETHER IN CONTRACT, STRICT
LIABILITY, OR TORT (INCLUDING NEGLIGENCE OR OTHERWISE) ARISING IN ANY WAY
OUT OF THE USE OF THIS SOFTWARE, EVEN IF ADVISED OF THE POSSIBILITY OF SUCH DAMAGE.

• Arm Ltd

Copyright (c) 2009-2018 Arm Ltd
All rights reserved.

Redistribution and use in source and binary forms, with or without
modification, are permitted provided that the following conditions
are met:
1. Redistributions of source code must retain the above copyright
notice, this list of conditions and the following disclaimer.
2. Redistributions in binary form must reproduce the above copyright
notice, this list of conditions and the following disclaimer in the
documentation and/or other materials provided with the distribution.
3. The name of the company may not be used to endorse or promote
products derived from this software without specific prior written
permission.

• Ed Schouten - Free BSD

Copyright (c) 2008 Ed Schouten <ed@FreeBSD.org>
All rights reserved.

Redistribution and use in source and binary forms, with or without
modification, are permitted provided that the following conditions
are met:
1. Redistributions of source code must retain the above copyright
notice, this list of conditions and the following disclaimer.
2. Redistributions in binary form must reproduce the above copyright
notice, this list of conditions and the following disclaimer in the
documentation and/or other materials provided with the distribution.

THIS SOFTWARE IS PROVIDED BY THE AUTHOR AND CONTRIBUTORS ``AS IS'' AND
ANY EXPRESS OR IMPLIED WARRANTIES, INCLUDING, BUT NOT LIMITED TO, THE IMPLIED WARRANTIES OF MERCHANTABILITY AND FITNESS FOR A PARTICULAR PURPOSE
ARE DISCLAIMED. IN NO EVENT SHALL THE AUTHOR OR CONTRIBUTORS BE LIABLE
FOR ANY DIRECT, INDIRECT, INCIDENTAL, SPECIAL, EXEMPLARY, OR CONSEQUENTIAL
DAMAGES (INCLUDING, BUT NOT LIMITED TO, PROCUREMENT OF SUBSTITUTE GOODS
OR SERVICES; LOSS OF USE, DATA, OR PROFITS; OR BUSINESS INTERRUPTION) HOWEVER CAUSED AND ON ANY THEORY OF LIABILITY, WHETHER IN CONTRACT, STRICT
LIABILITY, OR TORT (INCLUDING NEGLIGENCE OR OTHERWISE) ARISING IN ANY WAY
OUT OF THE USE OF THIS SOFTWARE, EVEN IF ADVISED OF THE POSSIBILITY OF SUCH DAMAGE.

• Andrew Turner (arm-* targets)

Copyright (c) 2013 Andrew Turner <andrew@FreeBSD.ORG>
All rights reserved.

Redistribution and use in source and binary forms, with or without
modification, are permitted provided that the following conditions
are met:
1. Redistributions of source code must retain the above copyright
notice, this list of conditions and the following disclaimer.
2. Redistributions in binary form must reproduce the above copyright
notice, this list of conditions and the following disclaimer in the
documentation and/or other materials provided with the distribution.

THIS SOFTWARE IS PROVIDED BY THE AUTHOR AND CONTRIBUTORS ``AS IS'' AND
ANY EXPRESS OR IMPLIED WARRANTIES, INCLUDING, BUT NOT LIMITED TO, THE IMPLIED WARRANTIES OF MERCHANTABILITY AND FITNESS FOR A PARTICULAR PURPOSE
ARE DISCLAIMED. IN NO EVENT SHALL THE AUTHOR OR CONTRIBUTORS BE LIABLE
FOR ANY DIRECT, INDIRECT, INCIDENTAL, SPECIAL, EXEMPLARY, OR CONSEQUENTIAL
DAMAGES (INCLUDING, BUT NOT LIMITED TO, PROCUREMENT OF SUBSTITUTE GOODS
OR SERVICES; LOSS OF USE, DATA, OR PROFITS; OR BUSINESS INTERRUPTION) HOWEVER CAUSED AND ON ANY THEORY OF LIABILITY, WHETHER IN CONTRACT, STRICT
LIABILITY, OR TORT (INCLUDING NEGLIGENCE OR OTHERWISE) ARISING IN ANY WAY
OUT OF THE USE OF THIS SOFTWARE, EVEN IF ADVISED OF THE POSSIBILITY OF SUCH DAMAGE.

• BSD-2-Clause-FreeBSD David Schultz (arm-* targets)

SPDX-License-Identifier: BSD-2-Clause-FreeBSD

Copyright (c) 2004-2011 David Schultz <das@FreeBSD.ORG>
All rights reserved.

Redistribution and use in source and binary forms, with or without
modification, are permitted provided that the following conditions
are met:
1. Redistributions of source code must retain the above copyright
notice, this list of conditions and the following disclaimer.
2. Redistributions in binary form must reproduce the above copyright
notice, this list of conditions and the following disclaimer in the
documentation and/or other materials provided with the distribution.

THIS SOFTWARE IS PROVIDED BY THE AUTHOR AND CONTRIBUTORS ``AS IS'' AND
ANY EXPRESS OR IMPLIED WARRANTIES, INCLUDING, BUT NOT LIMITED TO, THE IMPLIED WARRANTIES OF MERCHANTABILITY AND FITNESS FOR A PARTICULAR PURPOSE
ARE DISCLAIMED. IN NO EVENT SHALL THE AUTHOR OR CONTRIBUTORS BE LIABLE
FOR ANY DIRECT, INDIRECT, INCIDENTAL, SPECIAL, EXEMPLARY, OR CONSEQUENTIAL
DAMAGES (INCLUDING, BUT NOT LIMITED TO, PROCUREMENT OF SUBSTITUTE GOODS
OR SERVICES; LOSS OF USE, DATA, OR PROFITS; OR BUSINESS INTERRUPTION) HOWEVER CAUSED AND ON ANY THEORY OF LIABILITY, WHETHER IN CONTRACT, STRICT
LIABILITY, OR TORT (INCLUDING NEGLIGENCE OR OTHERWISE) ARISING IN ANY WAY
OUT OF THE USE OF THIS SOFTWARE, EVEN IF ADVISED OF THE POSSIBILITY OF SUCH DAMAGE.

• ARM Ltd (1)
Copyright (c) 2008-2015 ARM Ltd
All rights reserved.

Redistribution and use in source and binary forms, with or without
modification, are permitted provided that the following conditions
are met:
1. Redistributions of source code must retain the above copyright
notice, this list of conditions and the following disclaimer.
2. Redistributions in binary form must reproduce the above copyright
notice, this list of conditions and the following disclaimer in the
documentation and/or other materials provided with the distribution.
3. The name of the company may not be used to endorse or promote
products derived from this software without specific prior written
permission.

THIS SOFTWARE IS PROVIDED BY ARM LTD ``AS IS'' AND ANY EXPRESS OR IMPLIED
WARRANTIES, INCLUDING, BUT NOT LIMITED TO, THE IMPLIED WARRANTIES OF
MERCHANTABILITY AND FITNESS FOR A PARTICULAR PURPOSE ARE DISCLAIMED.
IN NO EVENT SHALL ARM LTD BE LIABLE FOR ANY DIRECT, INDIRECT, INCIDENTAL,
SPECIAL, EXEMPLARY, OR CONSEQUENTIAL DAMAGES (INCLUDING, BUT NOT LIMITED
TO, PROCUREMENT OF SUBSTITUTE GOODS OR SERVICES; LOSS OF USE, DATA, OR
PROFITS; OR BUSINESS INTERRUPTION) HOWEVER CAUSED AND ON ANY THEORY OF
LIABILITY, WHETHER IN CONTRACT, STRICT LIABILITY, OR TORT (INCLUDING
NEGLIGENCE OR OTHERWISE) ARISING IN ANY WAY OUT OF THE USE OF THIS
SOFTWARE, EVEN IF ADVISED OF THE POSSIBILITY OF SUCH DAMAGE.

• ARM Ltd (2)
Copyright (c) 2012-2014 ARM Ltd
All rights reserved.

Redistribution and use in source and binary forms, with or without
modification, are permitted provided that the following conditions
are met:
1. Redistributions of source code must retain the above copyright
notice, this list of conditions and the following disclaimer.
2. Redistributions in binary form must reproduce the above copyright
notice, this list of conditions and the following disclaimer in the
documentation and/or other materials provided with the distribution.
3. The name of the company may not be used to endorse or promote
products derived from this software without specific prior written
permission.

THIS SOFTWARE IS PROVIDED BY ARM LTD ``AS IS'' AND ANY EXPRESS OR IMPLIED
WARRANTIES, INCLUDING, BUT NOT LIMITED TO, THE IMPLIED WARRANTIES OF
MERCHANTABILITY AND FITNESS FOR A PARTICULAR PURPOSE ARE DISCLAIMED.
IN NO EVENT SHALL ARM LTD BE LIABLE FOR ANY DIRECT, INDIRECT, INCIDENTAL,
SPECIAL, EXEMPLARY, OR CONSEQUENTIAL DAMAGES (INCLUDING, BUT NOT LIMITED
TO, PROCUREMENT OF SUBSTITUTE GOODS OR SERVICES; LOSS OF USE, DATA, OR
PROFITS; OR BUSINESS INTERRUPTION) HOWEVER CAUSED AND ON ANY THEORY OF
LIABILITY, WHETHER IN CONTRACT, STRICT LIABILITY, OR TORT (INCLUDING
NEGLIGENCE OR OTHERWISE) ARISING IN ANY WAY OUT OF THE USE OF THIS
SOFTWARE, EVEN IF ADVISED OF THE POSSIBILITY OF SUCH DAMAGE.

• ARM Ltd (3)
Optimized strstr function.
Copyright (c) 2018 Arm Ltd. All rights reserved.
SPDX-License-Identifier: BSD-3-Clause
Redistribution and use in source and binary forms, with or without
modification, are permitted provided that the following conditions
are met:
1. Redistributions of source code must retain the above copyright
notice, this list of conditions and the following disclaimer.
2. Redistributions in binary form must reproduce the above copyright
notice, this list of conditions and the following disclaimer in the
documentation and/or other materials provided with the distribution.
3. The name of the company may not be used to endorse or promote
products derived from this software without specific prior written

permission.
THIS SOFTWARE IS PROVIDED BY ARM LTD ``AS IS'' AND ANY EXPRESS OR IMPLIED
WARRANTIES, INCLUDING, BUT NOT LIMITED TO, THE IMPLIED WARRANTIES OF
MERCHANTABILITY AND FITNESS FOR A PARTICULAR PURPOSE ARE DISCLAIMED.
IN NO EVENT SHALL ARM LTD BE LIABLE FOR ANY DIRECT, INDIRECT, INCIDENTAL,
SPECIAL, EXEMPLARY, OR CONSEQUENTIAL DAMAGES (INCLUDING, BUT NOT LIMITED
TO, PROCUREMENT OF SUBSTITUTE GOODS OR SERVICES; LOSS OF USE, DATA, OR
PROFITS; OR BUSINESS INTERRUPTION) HOWEVER CAUSED AND ON ANY THEORY OF
LIABILITY, WHETHER IN CONTRACT, STRICT LIABILITY, OR TORT (INCLUDING
NEGLIGENCE OR OTHERWISE) ARISING IN ANY WAY OUT OF THE USE OF THIS
SOFTWARE, EVEN IF ADVISED OF THE POSSIBILITY OF SUCH DAMAGE.

- ARM Ltd (4)

Copyright (c) 2015 ARM Ltd.
All rights reserved.
Redistribution and use in source and binary forms, with or without
modification, are permitted provided that the following conditions are met:
* Redistributions of source code must retain the above copyright
notice, this list of conditions and the following disclaimer.
* Redistributions in binary form must reproduce the above copyright
notice, this list of conditions and the following disclaimer in the
documentation and/or other materials provided with the distribution.
* Neither the name of the Linaro nor the
names of its contributors may be used to endorse or promote products
derived from this software without specific prior written permission.
THIS SOFTWARE IS PROVIDED BY THE COPYRIGHT HOLDERS AND CONTRIBUTORS
"AS IS" AND ANY EXPRESS OR IMPLIED WARRANTIES, INCLUDING, BUT NOT
LIMITED TO, THE IMPLIED WARRANTIES OF MERCHANTABILITY AND FITNESS FOR
A PARTICULAR PURPOSE ARE DISCLAIMED. IN NO EVENT SHALL THE COPYRIGHT
HOLDER OR CONTRIBUTORS BE LIABLE FOR ANY DIRECT, INDIRECT, INCIDENTAL,
SPECIAL, EXEMPLARY, OR CONSEQUENTIAL DAMAGES (INCLUDING, BUT NOT
LIMITED TO, PROCUREMENT OF SUBSTITUTE GOODS OR SERVICES; LOSS OF USE,
DATA, OR PROFITS; OR BUSINESS INTERRUPTION) HOWEVER CAUSED AND ON ANY
THEORY OF LIABILITY, WHETHER IN CONTRACT, STRICT LIABILITY, OR TORT
(INCLUDING NEGLIGENCE OR OTHERWISE) ARISING IN ANY WAY OUT OF THE USE
OF THIS SOFTWARE, EVEN IF ADVISED OF THE POSSIBILITY OF SUCH DAMAGE.

- The Regents of the University of California (1)

Copyright (c) 1990 The Regents of the University of California.
All rights reserved.

Redistribution and use in source and binary forms are permitted
provided that the above copyright notice and this paragraph are
duplicated in all such forms and that any documentation,
and/or other materials related to such
distribution and use acknowledge that the software was developed
by the University of California, Berkeley. The name of the
University may not be used to endorse or promote products derived
from this software without specific prior written permission.
THIS SOFTWARE IS PROVIDED ``AS IS'' AND WITHOUT ANY EXPRESS OR
IMPLIED WARRANTIES, INCLUDING, WITHOUT LIMITATION, THE IMPLIED
WARRANTIES OF MERCHANTABILITY AND FITNESS FOR A PARTICULAR PURPOSE.

- The Regents of the University of California (2)

Copyright (c) 1990, 2007 The Regents of the University of California.
All rights reserved.

Redistribution and use in source and binary forms are permitted
provided that the above copyright notice and this paragraph are
duplicated in all such forms and that any documentation,
and/or other materials related to such
distribution and use acknowledge that the software was developed
by the University of California, Berkeley. The name of the
University may not be used to endorse or promote products derived
from this software without specific prior written permission.
THIS SOFTWARE IS PROVIDED ``AS IS'' AND WITHOUT ANY EXPRESS OR
IMPLIED WARRANTIES, INCLUDING, WITHOUT LIMITATION, THE IMPLIED
WARRANTIES OF MERCHANTABILITY AND FITNESS FOR A PARTICULAR PURPOSE.

- The Regents of the University of California (3)

Copyright (c) 1990 The Regents of the University of California.
All rights reserved.

Redistribution and use in source and binary forms, with or without
modification, are permitted provided that the following conditions
are met:
1. Redistributions of source code must retain the above copyright
notice, this list of conditions and the following disclaimer.
2. Redistributions in binary form must reproduce the above copyright
notice, this list of conditions and the following disclaimer in the
documentation and/or other materials provided with the distribution.
3. Neither the name of the University nor the names of its contributors
may be used to endorse or promote products derived from this software
without specific prior written permission.

THIS SOFTWARE IS PROVIDED BY THE REGENTS AND CONTRIBUTORS ``AS IS'' AND
ANY EXPRESS OR IMPLIED WARRANTIES, INCLUDING, BUT NOT LIMITED TO, THE
IMPLIED WARRANTIES OF MERCHANTABILITY AND FITNESS FOR A PARTICULAR PURPOSE
ARE DISCLAIMED. IN NO EVENT SHALL THE REGENTS OR CONTRIBUTORS BE LIABLE
FOR ANY DIRECT, INDIRECT, INCIDENTAL, SPECIAL, EXEMPLARY, OR CONSEQUENTIAL
DAMAGES (INCLUDING, BUT NOT LIMITED TO, PROCUREMENT OF SUBSTITUTE GOODS
OR SERVICES; LOSS OF USE, DATA, OR PROFITS; OR BUSINESS INTERRUPTION)
HOWEVER CAUSED AND ON ANY THEORY OF LIABILITY, WHETHER IN CONTRACT, STRICT
LIABILITY, OR TORT (INCLUDING NEGLIGENCE OR OTHERWISE) ARISING IN ANY WAY
OUT OF THE USE OF THIS SOFTWARE, EVEN IF ADVISED OF THE POSSIBILITY OF
SUCH DAMAGE.

- The Regents of the University of California (4)

Copyright (c) 1987, 2000 Regents of the University of California.
All rights reserved.

Redistribution and use in source and binary forms are permitted
provided that: (1) source distributions retain this entire copyright
notice and comment, and (2) distributions including binaries display
the following acknowledgement: ``This product includes software
developed by the University of California, Berkeley and its contributors''
in the documentation or other materials provided with the distribution.
Neither the name of the University nor the names of its
contributors may be used to endorse or promote products derived
from this software without specific prior written permission.
THIS SOFTWARE IS PROVIDED ``AS IS'' AND WITHOUT ANY EXPRESS OR
IMPLIED WARRANTIES, INCLUDING, WITHOUT LIMITATION, THE IMPLIED
WARRANTIES OF MERCHANTABILITY AND FITNESS FOR A PARTICULAR PURPOSE.

- The Regents of the University of California (5)

Copyright (c) 1992, 1993
The Regents of the University of California. All rights reserved.

Redistribution and use in source and binary forms, with or without
modification, are permitted provided that the following conditions
are met:
1. Redistributions of source code must retain the above copyright
notice, this list of conditions and the following disclaimer.
2. Redistributions in binary form must reproduce the above copyright
notice, this list of conditions and the following disclaimer in the
documentation and/or other materials provided with the distribution.
3. Neither the name of the University nor the names of its contributors
may be used to endorse or promote products derived from this software
without specific prior written permission.

THIS SOFTWARE IS PROVIDED BY THE REGENTS AND CONTRIBUTORS ``AS IS'' AND
ANY EXPRESS OR IMPLIED WARRANTIES, INCLUDING, BUT NOT LIMITED TO, THE
IMPLIED WARRANTIES OF MERCHANTABILITY AND FITNESS FOR A PARTICULAR PURPOSE
ARE DISCLAIMED. IN NO EVENT SHALL THE REGENTS OR CONTRIBUTORS BE LIABLE
FOR ANY DIRECT, INDIRECT, INCIDENTAL, SPECIAL, EXEMPLARY, OR CONSEQUENTIAL
DAMAGES (INCLUDING, BUT NOT LIMITED TO, PROCUREMENT OF SUBSTITUTE GOODS
OR SERVICES; LOSS OF USE, DATA, OR PROFITS; OR BUSINESS INTERRUPTION)
HOWEVER CAUSED AND ON ANY THEORY OF LIABILITY, WHETHER IN CONTRACT, STRICT
LIABILITY, OR TORT (INCLUDING NEGLIGENCE OR OTHERWISE) ARISING IN ANY WAY
OUT OF THE USE OF THIS SOFTWARE, EVEN IF ADVISED OF THE POSSIBILITY OF
SUCH DAMAGE.

EU: Sony Europe B.V.
Da Vincilaan 7-D1, 1930 Zaventem, Belgium
UK: Sony Europe B.V.
The Heights, Brooklands, Weybridge,
Surrey KT13 0XW, United Kingdom
CH: Sony Europe B.V., Hoofddorp,
Schlieren/Switzerland Branch
Wiesenstrasse 5, 8952 Schlieren, Switzerland

EC REP
Sony Belgium, bijkantoor van
Sony Europe B.V.
Da Vincilaan 7-D1, 1930 Zaventem,
Belgium

Sony Corporation
1-7-1 Konan Minato-ku Tokyo,
108-0075 Japan

5-056-875-**81** (1)
2025-07

Hybridná grafická tlačiareň

Návod na obsluhu

Než začnete prístroj používať, prečítajte si pozorne túto príručku a uschovajte si ju pre budúcu potrebu.

UP-X899MD

© 2025 Sony Corporation

Obsah

Začíname

Prehľad 12
Umiestnenie a funkcia častí a ovládacích prvkov 13
Predný panel 13
Zadný panel 13

Príprava

Pripojenie k počítaču 15
Inštalácia ovládača tlačiarne do počítača ...16
Pripojenie k systému UPA-WU10 16
Papier 17
Papier, ktorý môžete použiť 17
Vkladanie papiera 18

Obsluha

Spustenie tlačovej úlohy 20
Tlač z videozariadenia 20
Tlač z počítača 21
Odrezanie vytlačeného papiera 22
Zrušenie tlačovej úlohy 22
Vytváranie kópií posledného výtlačku 22
Podávanie papiera 22
Úprava kontrastu a jasu 23
Úpravy a nastavenia pomocou ponuky 24
Štruktúra ponuky 24
Zoznam ponuky 25
Základné operácie ponuky 27
Tlač zoznamu nastavení 29
Ukladanie obrázkov na USB flash disk 29

Iné

Udržiavanie výkonnosti prístroja 31
Bezpečnosť 31
Inštalácia 31
Poznámky k prenášaniu prístroja 31
Pri vzniku kondenzácie 31
O spotrebných dieloch 31
Použitie s elektrickými skalpelmi a podobnými prístrojmi 31
Čistenie skrinky 32
Čistenie termálnej hlavy 32
Čistenie tlačového valca 33
Technické parametre 34
Riešenie problémov 36
Chybové hlásenia 37
Licencia 38

Návod na použitie/Účel použitia

Tlačiareň Sony UP-X899MD je kompaktná čiernobiela digitálna tlačiareň lekárskej triedy. Je určená na pripojenie k lekárskym zobrazovacím systémom, ako je mobilné c-rameno, ultrazvuk, kardiologické katetrizačné laboratórium a iné kompatibilné zobrazovacie systémy. Tlačiareň vytvára tlačené výtlačky statických snímok zachytených týmito systémami pre záznamy pacienta alebo pre odporúčania.

Regulačné informácie relevantné podľa európskeho nariadenia o zdravotníckych pomôckach 2017/745 v platnom znení (MDR)

Tlačiareň je určená na vytváranie tlačených kópií statických snímok zachytených lekárskymi zobrazovacími systémami na účely kontroly a podpory ďalších klinických rozhodnutí.

Poznámky

- Výstupné obrázky z tohto prístroja nemôžu byť použité na diagnostické účely.
- Tento prístroj je určený pre zdravotníkov.
- Tento prístroj je vhodný pre použitie v lekárskych prostrediach, ako sú kliniky, vyšetrovne a operačné sály.

Kontraindikácie

Nie sú známe žiadne špecifické situácie, ktoré by kontraindikovali použitie tohto zariadenia.

Populácia pacientov

Populácia pacientov nepodlieha žiadnym obmedzeniam.

Varovanie

Ak chcete znížiť riziko požiaru alebo úrazu elektrickým prúdom, nevystavujte tento prístroj dažďu alebo vlhku.

Neotvárajte skrinku, aby nedošlo k úrazu elektrickým prúdom. Zverte servis len do rúk kvalifikovaného personálu.

Žiadne úpravy tohto zariadenia nie sú povolené.

Varovanie

Aby sa zabránilo riziku úrazu elektrickým prúdom, musí byť toto zariadenie pripojené iba k sieťovému zdroju s ochranným uzemnením.

Varovanie

Ak chcete odpojiť hlavné napájanie, odpojte napájací kábel.
Pri inštalácii prístroja zapojte ľahko prístupné odpojovacie zariadenie do pevnej elektroinštalácie, alebo pripojte napájací kábel do ľahko prístupnej zásuvky v blízkosti prístroja.
Neumiestňujte lekárske elektrické zariadenie na miesto, kde je ťažké odpojiť napájací kábel.
Ak môže dôjsť k poruche počas prevádzky zariadenia, použite odpojovacie zariadenie na vypnutie napájania, alebo odpojte napájací kábel.

Symboly na produkte



Pozrite si návod na obsluhu
Postupujte podľa pokynov v návode na obsluhu pre časti zariadenia, na ktorých sa tento symbol objaví.



Tento symbol označuje výrobcu a vyskytuje sa vedľa mena a adresy výrobcu.



Tento symbol označuje dovozcu a zobrazuje sa vedľa jeho mena a adresy sídla.



Tento symbol označuje zástupcu Európskeho spoločenstva a objavuje sa vedľa názvu a adresy zástupcu Európskeho spoločenstva.



Tento symbol označuje zodpovednú osobu Spojeného kráľovstva a zobrazuje sa vedľa mena a adresy zodpovednej osoby Spojeného kráľovstva.



Tento symbol označuje splnomocneného zástupcu Švajčiarska a zobrazuje sa vedľa mena a adresy splnomocneného zástupcu Švajčiarska.



Tento symbol označuje zdravotnícke zariadenie v Európskom spoločenstve.



Tento symbol označuje dátum výroby.



Tento symbol označuje sériové číslo.



Tento symbol označuje jedinečný identifikátor zariadenia (UDI) a zobrazuje sa vedľa znázornenia čiarového kódu jedinečnej identifikácie zariadenia.



Tento symbol označuje ekvipotenciálnu koncovku, ktorá uvádza rôzne časti systému na rovnaký potenciál.



Skladovacia a prepravná teplota
Tento symbol označuje prijateľný rozsah teplôt prostredia na skladovanie a prepravu.



Skladovacia a prepravná vlhkosť
Tento symbol označuje prijateľný rozsah vlhkosti prostredia na skladovanie a prepravu.



Skladovací a prepravný tlak
Tento symbol označuje prijateľný rozsah atmosférického tlaku prostredia na skladovanie a prepravu.



Tento symbol označuje ostré hrany.

Pre príslušenstvo



Tento symbol označuje kód šarže.



Tento symbol označuje „Nepoužívajte znova“.

Pre zákazníkov v Európe

Každý závažný incident, ktorý sa vyskytol v súvislosti s prístrojom, sa má oznámiť výrobcovi a príslušnému orgánu členského štátu, v ktorom používateľ a/alebo pacient býva.

Dôležité bezpečnostné opatrenia a upozornenia pre použitie v lekárskom prostredí

1. Všetky zariadenia pripojené na toto zariadenie musia byť certifikované podľa normy IEC 60601-1, IEC 60950- 1, IEC 62368-1, IEC 60065 alebo podľa iných noriem IEC/ISO, ktoré platia pre tieto zariadenia.

2. Okrem toho systém ako celok musí byť v súlade s normami IEC 60601-1. Všetky periférne zariadenia pripojené na vstupné/výstupné skupiny prístroja tvoria systém určený na lekárske použitie, a preto používateľ zodpovedá za to, že systém ako celok je v súlade s normami IEC 60601-1. V prípade pochybností sa obráťte na kvalifikovaný servisný personál Sony.

3. Pripojenie prístroja na iné zariadenia môže zvýšiť prúdový zvod.

4. Pre všetky periférne zariadenia pripojené na prístroj, ktoré sú napájané komerčnými napájaním a nie sú v súlade s normami IEC 60601-1, začleňte oddeľovací transformátor, ktorý je v súlade s normami IEC 60601-1, a pripojte sa na komerčné napájanie cez transformátor.

5. Tento prístroj vytvára, používa a môže vyžarovať vysokofrekvenčnú energiu. Ak nie je nainštalovaný a používaný v súlade s návodom na použitie, môže spôsobovať rušenie iným zariadeniam. Ak tento prístroj spôsobuje rušenie (čo možno zistiť odpojením napájacieho kábla zo zariadenia), vyskúšajte tieto opatrenia:
   – Premiestnite prístroj mimo dosah citlivého zariadenia.
   – Pripojte prístroj a rušené zariadenia na rôzne obvody.
   Ďalšie informácie vám poskytne kvalifikovaný servisný personál Sony.
   (Platná norma: IEC 60601-1-2)

Dôležité elektromagnetické upozornenia pre použitie v lekárskom prostredí

- Výrobok UP-X899MD vyžaduje osobitné opatrenia týkajúce sa EMC a musí byť nainštalovaný a uvedený do prevádzky v súlade s informáciami o EMC uvedenými v návode na obsluhu.
- Výrobok UP-X899MD je určený na použitie v prostredí profesionálnych zdravotníckych zariadení.
- Prenosné a mobilné RF komunikačné zariadenia, ako sú mobilné telefóny, môžu ovplyvniť výrobok UP-X899MD.

Varovanie

- Prenosné RF komunikačné zariadenia by sa nemali používať v menšej vzdialenosti ako 30 cm od akejkoľvek časti UP-X899MD. V opačnom prípade by mohlo dôjsť k zníženiu výkonu tohto zariadenia.
- Ak by sa výrobok UP-X899MD mal použiť vedľa iného alebo na inom zariadení, je potrebné najprv preveriť normálnu prevádzku v nastavení, v akom sa bude používať.
- Použitie iného príslušenstva a káblov, ako je uvedené, s výnimkou náhradných dielov predávaných firmou Sony Corporation, môže viesť k zvýšeniu emisií alebo zníženej odolnosti výrobku UP-X899MD.

<table>
<tr><th colspan="3">Poučenie a vyhlásenie výrobcu o elektromagnetických emisiách</th></tr>
<tr><td colspan="3">Výrobok UP-X899MD je určený na použitie v nižšie uvedenom elektromagnetickom prostredí. Zákazník alebo používateľ výrobku UP-X899MD by mal zabezpečiť, aby sa v tomto prostredí používal.</td></tr>
<tr><td>Emisný test</td><td>Súlad</td><td>Elektromagnetické prostredie – poučenie</td></tr>
<tr><td>RF emisie

CISPR 11</td><td>Skupina 1</td><td>Výrobok UP-X899MD používa RF energiu len pre svoje vnútorné funkcie. Preto sú jej RF emisie veľmi nízke a nemôžu spôsobovať žiadne rušenie v blízkosti elektronických zariadení.</td></tr>
<tr><td>RF emisie

CISPR 11
CISPR 32</td><td>Trieda B</td><td rowspan="3">Výrobok UP-X899MD je vhodný na použitie vo všetkých inštitúciách, vrátane domácností a takých zariadení, ktoré sú priamo napojené na verejnú nízkonapäťovú elektrickú sieť, ktorá zásobuje elektrickou energiou budovy využívané pre domáce účely.</td></tr>
<tr><td>Harmonické emisie

IEC 61000-3-2</td><td>Trieda A</td></tr>
<tr><td>Kolísanie napätia/ kmitanie

IEC 61000-3-3</td><td>Vyhovuje</td></tr>
</table>

Poučenie a vyhlásenie výrobcu o elektromagnetickej odolnosti			
Výrobok UP-X899MD je určený na použitie v nižšie uvedenom elektromagnetickom prostredí. Zákazník alebo používateľ výrobku UP-X899MD by mal zabezpečiť, aby sa v tomto prostredí používal.			
Test odolnosti	Testovacia hladina IEC 60601	Hladina súladu	Elektromagnetické prostredie – poučenie
Elektrostatický výbíjanie (ESD) IEC 61000-4-2	±8 kV kontakt ±15 kV vzduch	±8 kV kontakt ±15 kV vzduch	Podlaha by mala byť drevo, betón alebo keramické dlaždice. Ak je podlaha pokrytá syntetickým materiálom, odporúčame relatívnu vlhkosť vzduchu aspoň 30%.
Elektrický rýchly prechodový jav/ vysokofrekvenčný impulz IEC 61000-4-4	±2 kV napájacie vedenie ±1 kV pre vstupné/ výstupné vedenie	±2 kV napájacie vedenie ±1 kV pre vstupné/ výstupné vedenie	Kvalita napájania by mala byť typická pre obchodné alebo nemocničné prostredie.
Rázový impulz IEC 61000-4-5	±1 kV napájacieho vedenia ±2 kV napájacie vedenie do uzemnenia	±1 kV rozdielové napätie ±2 kV súfazové napätie	Kvalita napájania by mala byť typická pre obchodné alebo nemocničné prostredie.
Poklesy napätia, krátke prerušenia a kolísania napätia na vstupnom napájacom vedení IEC 61000-4-11	0% U_T (100% ponorenie v U_T) pre 0,5/1 cyklus [a] 40% U_T (60% ponorenie v U_T) pre 5 cyklov 70% U_T (30% ponorenie v U_T) pre 25/30 cyklov [a] (na 0,5 s) 0% U_T (100% ponorenie v U_T) pre 250/300 cyklov [a] (na 5 s)	0% U_T (100% ponorenie v U_T) pre 0,5/1 cyklus [a] 40% U_T (60% ponorenie v U_T) pre 5 cyklov 70% U_T (30% ponorenie v U_T) pre 25/30 cyklov [a] (na 0,5 s) 0% U_T (100% ponorenie v U_T) pre 250/300 cyklov [a] (na 5 s)	Kvalita napájania by mala byť typická pre obchodné alebo nemocničné prostredie. Ak používateľ výrobku UP-X899MD vyžaduje nepretržitú prevádzku aj počas prerušenia napájania z elektrickej siete, odporúča sa, aby výrobok bol UP-X899MD napájaný z neprerušiteľného napájacieho zdroja alebo batérie.
Striedavé (50/60 Hz) magnetické pole IEC 61000-4-8	30 A/m	30 A/m	Magnetické polia frekvencie napájania by mali mať charakteristiky úrovne typickej pre umiestnenie v bežnom obchodnom alebo nemocničnom prostredí.

Magnetické polia v blízkosti IEC 61000-4-39	65 A/m 134,2 kHz Pulzná modulácia 2,1 kHz 7,5 A/m 13,56 MHz Pulzná modulácia 50 kHz	65 A/m 134,2 kHz Pulzná modulácia 2,1 kHz 7,5 A/m 13,56 MHz Pulzná modulácia 50 kHz	Magnetické polia v blízkosti zariadenia UP-X899MD by mali mať charakteristiky úrovne typickej pre umiestnenie v bežnom obchodnom alebo nemocničnom prostredí.
POZNÁMKA: U_T je striedavé sieťové napätie pred použitím testovacej hladiny.			
a Napríklad, 10/12 znamená 10 cyklov pri 50 Hz alebo 12 cyklov pri 60 Hz.			

Poučenie a vyhlásenie výrobcu o elektromagnetickej odolnosti			
Výrobok UP-X899MD je určený na použitie v nižšie uvedenom elektromagnetickom prostredí. Zákazník alebo používateľ výrobku UP-X899MD by mal zabezpečiť, aby sa v tomto prostredí používal.			
Test odolnosti	Testovacia hladina IEC 60601	Hladina súladu	Elektromagnetické prostredie – poučenie
Vedená RF IEC 61000-4-6	3 Vrms 150 kHz až 80 MHz mimo pásma ISM [c] 6 Vrms 150 kHz až 80 MHz v pásme ISM [c]	3 Vrms 6 Vrms	Prenosné a mobilné RF komunikačné zariadenia by sa nemali používať v menšej vzdialenosti od akejkoľvek časti výrobok UP-X899MD, vrátane káblov, ako je odporúčaná separačná vzdialenosť vypočítaná z porovnávacieho zariadenia na frekvenciu vysielača. **Odporúčaná separačná vzdialenosť** $d = 1,2\sqrt{P}$

Vyžarovaná RF IEC 61000-4-3	3 V/m 80 MHz až 2,7 GHz	3 V/m	IEC 60601-1-2: 2007 $d = 1,2 \sqrt{P}$ 80 MHz až 800 MHz $d = 2,3 \sqrt{P}$ 800 MHz až 2,5 GHz IEC 60601-1-2: 2014 + A1: 2020 $d = 2,0 \sqrt{P}$ 80 MHz až 2,7 GHz Kde *P* je maximálny výstupný výkon vysielača vo wattoch (W) podľa výrobcu vysielača a *d* je odporúčaná separačná vzdialenosť v metroch (m). Intenzita poľa z pevných RF vysielačov, ako je stanovené elektromagnetickou prehliadkou stanovišťa, [a] by mala byť menšia, ako je overovacia hladina v každom frekvenčnom pásme. [b] Interferencia môže nastať v blízkosti zariadenia označeného týmto symbolom: 

POZNÁMKA 1: Pri 80 MHz a 800 MHz sa použije vyšší frekvenčný rozsah.

POZNÁMKA 2: Tieto usmernenia nemusia platiť vo všetkých situáciách. Elektromagnetické šírenie je ovplyvnené absorpciou a odrazom od konštrukcií, objektov a osôb.

a Intenzita poľa z pevných vysielačov, ako sú základňové stanice pre rádiotelefóny (mobilné / bezdrôtové) a pozemné mobilné rádiá, amatérske rádiá, AM a FM rozhlasové a televízne vysielanie, nemôže byť teoreticky presne predpovedaná. Na posúdenie elektromagnetického prostredia ovplyvneného pevnými RF vysielačmi je nutné zvážiť vykonanie elektromagnetickej prehliadky stanovišťa. Ak intenzita poľa v mieste, na ktorom sa používa výrobok UP-X899MD, presahuje platnú vyššie uvedenú RF úroveň, výrobok UP-X899MD by mal byť preskúšaný na overenie normálnej prevádzky. Ak sa zistí nezvyčajné správanie, môže byť potrebné vykonať ďalšie opatrenia, ako je napríklad presmerovanie alebo premiestnenie výrobku UP-X899MD.

b Vo frekvenčnom rozsahu od 150 kHz do 80 MHz by mala byť intenzita poľa nižšia ako 3 V/m.

c ISM (priemyselné, vedecké a lekárske) pásma medzi 150 kHz a 80 MHz sú 6,765 MHz až 6,795 MHz; 13,553 MHz až 13,567 MHz; 26,957 MHz až 27,283 MHz; a 40,66 MHz až 40,70 MHz.

Odporúčané separačné vzdialenosti medzi prenosnými a mobilnými RF telekomunikačnými zariadeniami a UP-X899MD

Výrobok UP-X899MD je určený na použitie v elektromagnetickom prostredí, v ktorom je monitorované vyžarované RF rušenie. Zákazník alebo používateľ výrobku UP-X899MD môže pomôcť zabrániť elektromagnetickému rušeniu tým, že udržiava minimálnu vzdialenosť medzi prenosnými a mobilnými RF telekomunikačnými prístrojmi (vysielačmi) a výrobok UP-X899MD, ako sa odporúča nižšie v závislosti na maximálnom výkone telekomunikačného zariadenia.

Menovitý maximálny výkon vysielača W	Separačná vzdialenosť v závislosti na frekvencii vysielača m				
	IEC 60601-1-2 : 2007			IEC 60601-1-2 : 2014 + A1: 2020	
	150 kHz až 80 MHz $d = 1,2 \sqrt{P}$	80 MHz až 800 MHz $d = 1,2 \sqrt{P}$	800 MHz až 2,5 GHz $d = 2,3 \sqrt{P}$	150 kHz až 80 MHz $d = 1,2 \sqrt{P}$	80 MHz až 2,7 GHz $d = 2,0 \sqrt{P}$
0,01	0,12	0,12	0,23	0,12	0,20
0,1	0,38	0,38	0,73	0,38	0,63
1	1,2	1,2	2,3	1,2	2,0
10	3,8	3,8	7,3	3,8	6,3
100	12	12	23	12	20

Pre vysielače s menovitým maximálnym výkonom, ktorý nie je uvedený vyššie, možno odporúčanú separačnú vzdialenosť d v metroch (m) odhadnúť z rovnice pre frekvenciu vysielača, kde P je maximálny výstupný výkon vysielača vo wattoch (W) podľa výrobcu vysielača.

POZNÁMKA 1: Pri 80 MHz a 800 MHz sa použije separačná vzdialenosť pre vyšší frekvenčný rozsah.

POZNÁMKA 2: Tieto usmernenia nemusia platiť vo všetkých situáciách. Elektromagnetické šírenie je ovplyvnené absorpciou a odrazom od konštrukcií, objektov a osôb.

Poučenie a vyhlásenie výrobcu o elektromagnetickej odolnosti					
Výrobok UP-X899MD je určený na použitie v elektromagnetickom prostredí, v ktorom je monitorované vyžarované RF rušenie. Prenosné RF komunikačné zariadenia by sa nemali používať v menšej vzdialenosti ako 30 cm od akejkoľvek časti UP-X899MD. V opačnom prípade by mohlo dôjsť k zníženiu výkonu tohto zariadenia.					
Test odolnosti	Pásmo [a]	Služba [a]	Modulácia	Testovacia hladina IEC 60601	Hladina súladu
Indukčné polia z RF bezdrôtovej komunikačnej techniky IEC 61000-4-3	380 – 390 MHz	TETRA 400	Pulzná modulácia 18 Hz	27 V/m	27 V/m
	430 – 470 MHz	GMRS 460 FRS 460	FM ±5 kHz odchýlka 1 kHz sínus	28 V/m	28 V/m
	704 – 787 MHz	LTE pásmo 13, 17	Pulzná modulácia 217 Hz	9 V/m	9 V/m
	800 – 960 MHz	GSM 800/900 TETRA 800 iDEN 820 CDMA 850 LTE pásmo 5	Pulzná modulácia 18 Hz	28 V/m	28 V/m
	1 700 – 1 990 MHz	GSM 1800 CDMA 1900 GSM 1900 DECT LTE pásmo 1, 3, 4, 25 UMTS	Pulzná modulácia 217 Hz	28 V/m	28 V/m
	2 400 – 2 570 MHz	Bluetooth WLAN 802.11 b/g/n RFID 2450 LTE pásmo 7	Pulzná modulácia 217 Hz	28 V/m	28 V/m
	5 100 – 5 800 MHz	WLAN 802.11 a/n	Pulzná modulácia 217 Hz	9 V/m	9 V/m
POZNÁMKA: Tieto usmernenia nemusia platiť vo všetkých situáciách. Elektromagnetické šírenie je ovplyvnené absorpciou a odrazom od konštrukcií, objektov a osôb.					
a Pre niektoré služby sú zahrnuté iba vzostupné frekvencie.					

Upozornenie

Pri likvidácii zariadenia alebo príslušenstva je potrebné dodržiavať zákony príslušnej oblasti alebo krajiny a nariadenia príslušnej nemocnice o znečistení životného prostredia.

Varovanie na pripojenie napájania

Použite správny napájací kábel pre miestne napájanie.

1. Použite schválený napájací kábel (3-žilový napájací kábel) / prípojku spotrebiča / zástrčku s uzemňovacími kontaktmi, ktoré zodpovedajú bezpečnostným predpisom jednotlivých krajín.
2. Použite napájací kábel (3-žilový napájací kábel) / prípojku spotrebiča / zástrčku podľa príslušnej klasifikácie (napätie, prúd).

Ak máte otázky, týkajúce sa použitia vyššie uvedeného napájacieho kábla / prípojky spotrebiča / zástrčky, obráťte sa na kvalifikovaný servisný personál.

Dôležité

Výrobný štítok je umiestnený v spodnej časti.



Upozornenie

Nepoužívajte prístroj v prostredí magnetickej rezonancie.
Mohlo by to spôsobiť poruchu, požiar a nevyžiadaný pohyb.

Toto zariadenie nie je určené na používanie na miestach, kde je pravdepodobná prítomnosť detí.

Prehľad

Tento prístroj je tlačiareň, ktorá tlačí obrázky zahrievaním termálnej hlavy podľa vstupných obrazových údajov a pritlačením hlavy na špeciálny termálny papier na tlač obrázku na papier. Vyznačuje sa týmito vlastnosťami.

Tichá, kvalitná a rýchla tlač

- Je vybavená tenkovrstvovou termálnou hlavou so zabudovaným vysokorýchlostným pohonom IC a k dispozícii je tlač obrázkov s vysokým rozlíšením 12,8 bodu/mm.
- Tlač obrazu vo vysokej kvalite (960 × 1280 bodov) je dostupná za približne 2 sekundy na tlač pri tlači vysokou rýchlosťou (keď je vybraná možnosť [HI] v [-SPEED] ponuky [CONFIG.]).
- K dispozícii je monochromatická tlač s odstupňovaním až do 256 odtieňov.
- Zabudované obvody na korekciu teploty zabraňujú zmenám teploty, ktoré by mohli spôsobiť rozmazanie výtlačkov.

Poznámka

Pri teplote okolia 15 °C alebo nižšej sa tlač prepne do úsporného režimu (LOW).

Tlač z videozariadenia alebo počítača

Môžete tlačiť z videovstupov NTSC aj PAL. Tento prístroj má tiež konektor USB (typ C) zodpovedajúci vysokorýchlostnému rozhraniu USB (kompatibilný s USB 2.0), takže môžete tlačiť digitálny obraz z počítača.
Na prepnutie na tlač z videozariadení alebo počítačov nie je potrebné vykonať žiadnu operáciu.

Vylepšená gama krivka

Teraz sú k dispozícii štyri nové gama krivky. Na gama krivku zodpovedajúcu predchádzajúcemu modelu môžete prepnúť aj výberom [898/897] v položke [-DRIVER] ponuky [DIGITAL].

Ukladanie obrázkov na USB flash disk

Tento prístroj má konektor OPTION (USB typ A) zodpovedajúci vysokorýchlostnému rozhraniu USB (kompatibilný s USB 2.0), takže vytlačený obrázok môžete uložiť na USB flash disk.
Upozorňujeme, že úpravy pomocou tlačidla CONTR/BRIGHT sa nepoužijú na snímky uložené na USB flash disku.

Jednoduché vkladanie papiera

Voľný prístup k panelu dvierok umožňuje vhadzovať papier do prístroja na jednoduché vkladanie.

Umiestnenie a funkcia častí a ovládacích prvkov

Podrobnejšie informácie nájdete na odkazovaných stranách uvedených v zátvorkách ( ).

Predný panel

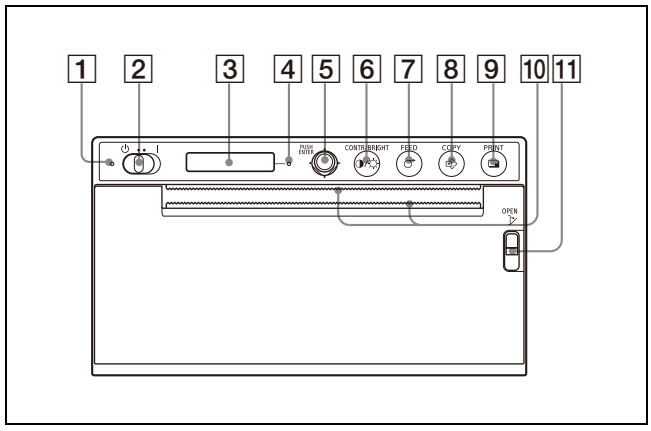

1 **LED kontrolka pohotovostného režimu**
V pohotovostnom režime svieti na oranžovo. Vypne sa, keď je prepínač pohotovostného režimu/zapnutia nastavený do polohy zapnuté a napájanie je zapnuté.

2 **Prepínač ⏻ (pohotovostného režimu) / I (zapnutia) (18, 20, 27, 32)**
Nastavte prepínač na stranu **I**, napájanie sa zapne a podsvietenie na LCD displeji sa rozsvieti na bielo. Ak chcete prejsť do pohotovostného režimu, nastavte prepínač na stranu ⏻.

Poznámka

Keď je prepínač pohotovostného režimu/zapnutia nastavený na pohotovostný režim alebo keď vypnete a znova zapnete hlavné napájanie, počkajte približne päť sekúnd a zapnite zariadenie.

3 **LCD (20, 24)**
Počas operácií v ponuke sa zobrazujú položky ponuky a nastavenia.

4 **Poplachová LED kontrolka**
Svieti na oranžovo, keď sa vyskytne chyba. Na LCD displeji sa zobrazí chybové hlásenie.

5 **Páka ponuky (27, 33)**
Slúži na vykonávanie operácií v ponuke.

6 **◑/☼ Tlačidlo CONTR/BRIGHT (kontrast/jas) (23)**
Nastavenie kontrastu a jasu výtlačkov. Každým stlačením tlačidla sa prepína medzi ponukami [CONT] (kontrast) a [BRIG] (jas).

7 **Tlačidlo FEED (19, 22)**
Podržaním stlačeného tlačidla podávate papier.
Prístroj bude pokračovať v podávaní papiera, kým budete držať stlačené tlačidlo FEED.
Počas prebiehajúcej tlačovej úlohy stlačením tlačidla tlačovú úlohu zrušíte.

8 **Tlačidlo COPY (22)**
Stlačením tlačidla vytlačíte ďalšiu kópiu predchádzajúceho výtlačku.
Pri každom stlačení tohto tlačidla môžete vytvoriť len jednu kópiu bez ohľadu na množstvo tlače nastavené pomocou ponuky.

9 **Tlačidlo PRINT (20, 30)**
Stlačením tlačidla vytlačíte obraz aktuálne zobrazený na videomonitore, keď je na vstupe videosignál.

10 **Rezačky papiera**
Použite na odrezanie papiera po tlači.
Nad a pod výstupnou štrbinou sú umiestnené rezačky.

11 **Páčka OPEN (18)**
Stlačením páčky nadol otvorte panel dvierok. Páčku možno ovládať aj vtedy, keď nie je pripojený napájací kábel a keď je prístroj v pohotovostnom režime.

Zadný panel

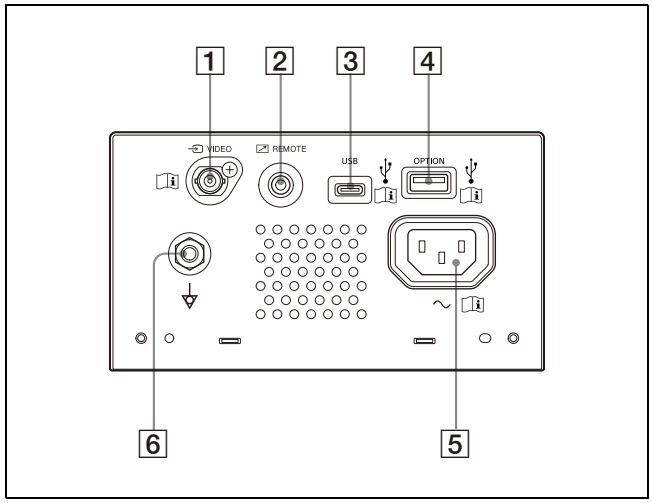

1 **Vstupný VIDEO konektor (typ BNC)**
Pripojte ho ku konektoru video výstupu videozariadenia.

Upozornenie
Zabráňte súčasnému kontaktu tohto konektora s pacientom.
V opačnom prípade môže dôjsť pri poruche monitora k vytvoreniu napätia, ktoré môže byť pre pacientov škodlivé.
Pred každým pripojením a odpojením konektorov odpojte napájací kábel.

2 **Konektor REMOTE (diaľkové ovládanie) (15)**
Používajte na ovládanie pomocou diaľkového spínača atď.

3 **Konektor USB (typ C)**
Pripája sa k počítaču vybavenému rozhraním USB pomocou kábla USB, ktorý je kompatibilný s vysokorýchlostným rozhraním USB (predáva sa samostatne).

4 **Konektor OPTION (USB typ A) (30)**
Pripojte USB flash disk.
Tento konektor napája aj voliteľné príslušenstvo.

Poznámka

Použite USB flash disk naformátovaný na FAT32.

5 **Konektor AC IN**
Používajte určený napájací kábel.

6 **Ekvipotenciálna svorka**
Používa sa na pripojenie k ekvipotenciálnej zástrčke, aby sa rôzne časti systému dostali na rovnaký potenciál.

Poznámka

Na pripojenie k bezdrôtovému tlačovému systému UPA-WU10 (predáva sa samostatne) sa používa konektor USB a konektor OPTION.

Pokyny na pripojenie nájdete v časti „Pripojenie k systému UPA-WU10“ (strana 16).

Pripojenie k počítaču

Varovanie

Tento prístroj sa používa na lekárske účely
Konektory tohto zariadenia nie sú izolované. Pripájajte iba zariadenia, ktoré vyhovujú IEC 60601-1.
Ak sa pripojí informačné technologické zariadenie alebo AV zariadenie, ktoré používa striedavý prúd, tak v prípade prúdového zvodu môže dôjsť k úrazu elektrickým prúdom pacienta alebo prevádzkovateľa.
Ak je použitie takéhoto zariadenia nevyhnutné, izolujte jeho napájanie pripojením oddeľovacieho transformátora, alebo pripojením izolátora medzi prepojovacie káble.
Po realizácii týchto opatrení sa uistite, či znížené riziko teraz zodpovedá IEC 60601-1.

Poznámky

- Po odpojení napájacieho kábla pripojte prístroj.
- Napájací kábel pripojte ako posledný.
- Pred pripojením prístroja k počítaču vypnite prístroj, počítač, monitor a všetky periférne zariadenia pripojené k počítaču.
- Pred pripojením prístroja k počítaču odpojte napájací kábel od prístroja. Napájací kábel pripojte k prístroju až po prepojení prístroja a počítača.
- Postupujte podľa postupov pripojenia opísaných v príručke k počítaču.
- Uistite sa, že sú káble bezpečne pripojené na oboch koncoch.
- Softvér dodaný s prístrojom nie je vhodný na používanie prístroja pripojeného do siete.
- Prevádzka tlačiarne nie je zaručená pri pripojení k počítaču pomocou kábla USB cez rozbočovač.
- K jednému počítaču nemožno pripojiť dva alebo viac prístrojov.

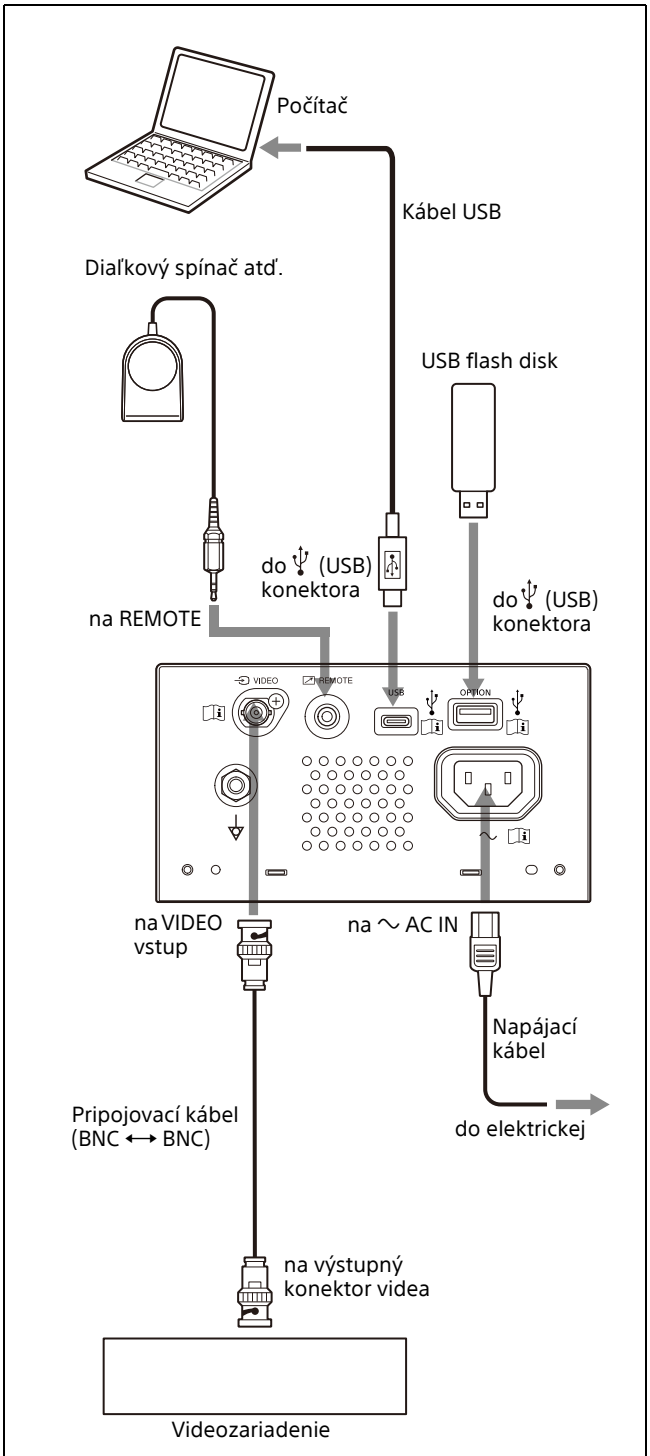

Podrobnosti o pripojení k bezdrôtovému tlačovému systému UPA-WU10 nájdete v časti „Pripojenie k systému UPA-WU10“ (strana 16).

Inštalácia ovládača tlačiarne do počítača

Ak používate systém Windows 10/11, pred pripojením tohto prístroja k počítaču nainštalujte do počítača dodaný ovládač tlačiarne. Pokyny na inštaláciu nájdete v príručke „Sprievodca inštaláciou a nastavením“ na dodanom disku CD-ROM a v súbore Readme.
Tlačiť môžete aj pomocou ovládača pre UP-X898MD, UP-D898MD alebo UP-D897 výberom položky [DRV:898] alebo [DRV:897] v [-DRIVER] v ponuke [DIGITAL] (strana 26).

Poznámka

Keď je tento prístroj zapnutý, počítač, ktorý je k nemu pripojený, neprepínajte do pohotovostného režimu (pozastavený) alebo režimu pozastavenia. Môže dôjsť k poruche.

Pripojenie k systému UPA-WU10

Ak chcete používať bezdrôtový tlačový systém UPA-WU10 (predáva sa samostatne), na pripojenie tlačiarne k bezdrôtovému prijímaču tlačiarne systému UPA-WU10 (UPA-WU10R) sú potrebné dva káble USB.

Poznámka

Pred pripojením tlačiarne k systému UPA-WU10 nainštalujte do počítača ovládač tlačiarne.

Káble
- Vysokorýchlostné rozhranie USB typu A na typ C (nie je súčasťou balenia)
- Kábel USB, ktorý je súčasťou balenia systému UPA-WU10 (USB typ A na typ B)

1 Na pripojenie tlačiarne k bezdrôtovému prijímaču tlačiarne použite vyššie uvedené káble USB.

① Pomocou kábla USB typu A na typ C pripojte konektor USB tlačiarne (typ C) ku konektoru systému UPA-WU10 PRINTER (typ A).

② Pomocou kábla USB, ktorý je súčasťou systému UPA-WU10, pripojte konektor OPTION tlačiarne (typ A) ku konektoru ⎓ (DC IN) (typ B) bezdrôtového prijímača tlačiarne.

Bezdrôtový prijímač tlačiarne

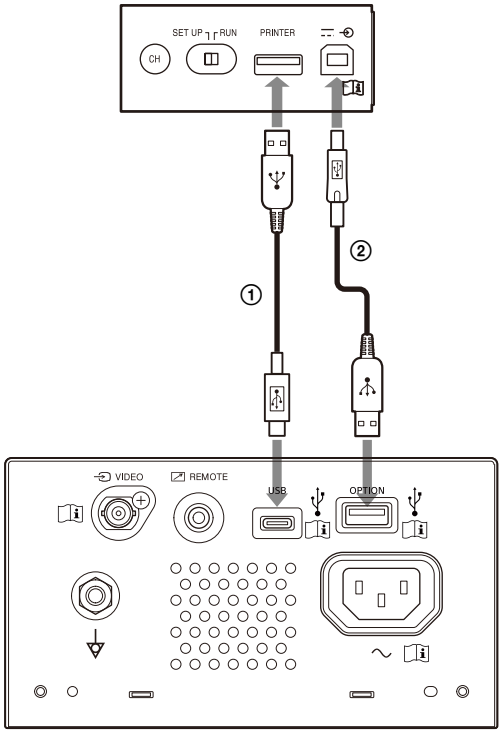

Tlačiareň

2 Systém UPA-WU10 nastavte podľa návodu na obsluhu UPA-WU10.

Papier

Používajte iba papier Sony UPP-110S/110HD/110HG určený na použitie s týmto prístrojom. Ak sa s týmto prístrojom použije iný papier, nie je možné zaručiť vysokú kvalitu tlače a takýto papier by mohol prístroj poškodiť.
Tlačiareň UPP-110HA nemôžete používať tak, ako je uvedené pre tlačiarne série UP-880/890MD.

Papier, ktorý môžete použiť

Vlastnosti tlačového papiera sú nasledovné.

Vlastnosti tlače	Typ papiera
TYPE I (normálny)	UPP-110S
TYPE II (vysoká hustota)	UPP-110HD
TYPE V (vysoká lesklosť)	UPP-110HG

Poznámky o skladovaní a manipulácii s papierom

Nepoužívajte znova
V opačnom prípade môžete spôsobiť poruchu a negatívne ovplyvniť výsledky tlače.

Skladovanie nepoužitého papiera
Papier skladujte na týchto miestach. Skladovanie na inom mieste môže mať za následok zmenu farby papiera.
- Chladné, tmavé miesto pod 30 °C
- Tmavé, suché miesto mimo dosahu slnečného svetla a vnútorného osvetlenia
- Miesto mimo kontaktu s alkoholom alebo inými prchavými organickými rozpúšťadlami, celofánovou páskou, vinylchloridom atď.

Vkladanie papiera
- Pri vkladaní manipulujte s papierom opatrne, aby ste sa prstami nedotkli tlačového povrchu. Kontrolný gél, odtlačky prstov alebo pot by mohli spôsobiť rozmazanie snímok.
- Po odstránení štítku z predného okraja papiera vytiahnite papier 15 cm – 20 cm pred tlačou. Lepidlo na štítkoch, ktoré zostane na papieri, by mohlo znehodnotiť obrázok.
- Ak znovu použijete papier, ktorý bol raz odstránený, vytiahnite 15 cm – 20 cm pred tlačou. Ak je prítomný prach atď., môže obrázok znehodnotiť.

Skladovanie výtlačkov
- Papier skladujte na týchto miestach. Skladovanie na inom mieste môže mať za následok zmenu farby papiera alebo vyblednutie výtlačkov.
  – Chladné, tmavé miesto s teplotou do 30 °C (Skladujte medzi papierom, ktorý neobsahuje plasty, alebo v polypropylénovom vrecku atď.)
  – Tmavé, suché miesto mimo dosahu priameho slnečného svetla a vnútorného osvetlenia
  – Miesto mimo kontaktu s alkoholom alebo inými prchavými organickými rozpúšťadlami, celofánovou páskou, vinylchloridom atď.
- Neukladajte na seba papier s mokrými kópiami (modrotlač). Dbajte tiež na to, aby potlačené strany nesmerovali k sebe. Môže to mať za následok zmenu farby papiera alebo vyblednutie výtlačkov.
- Pri lepení papiera používajte obojstrannú pásku alebo lepidlo na báze vody.

Likvidácia papiera
Papier nespaľujte.
Likvidácia papiera sa musí vykonávať v súlade s príslušnými miestnymi alebo vnútroštátnymi právnymi predpismi a súvisiacimi predpismi nemocnice.

Vkladanie papiera

Pri vkladaní papiera dbajte na dodržiavanie poznámok k symbolom na prístroji.

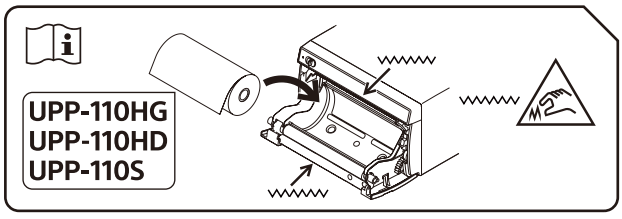

Upozornenie
Na zariadení sú namontované rezačky papiera. Pri vkladaní papiera dávajte pozor, aby ste sa nedotkli rezačiek papiera. Ak sa dotknete rezačiek papiera, môžete sa poraniť.

Upozornenie
Nedotýkajte sa súčasne vnútornej strany dvierok a pacienta.
Ak má tlačiareň poruchu, môže generovať napätie, ktoré môže byť pre pacienta nebezpečné.

Poznámky

- Pred vložením papiera si pozrite „Papier“ (strana 17).
- Pri vkladaní papiera dávajte pozor, aby ste sa prstami nedotkli tlačového povrchu. Kontrolný gél, odtlačky prstov, pot a záhyby by mohli znížiť kvalitu tlače, napríklad rozmazaním obrázkov.
- Nepoužívajte iný papier ako papier UPP-110S/110HD/110HG (strana 17).
- Nezabudnite nastaviť [-PP.TYPE] v ponuke [CONFIG.] na papier, ktorý sa má použiť. (strana 26) Aktuálne vybrané médium môžete potvrdiť na LCD displeji. Pre viac informácií si pozrite „Aktuálne vybraný papier“ (strana 20).

Upozornenie

Na zariadení sú namontované rezačky papiera. Pri vkladaní papiera dávajte pozor, aby ste sa nedotkli rezačiek papiera. Ak sa dotknete rezačiek papiera, môžete sa poraniť.

1 Pre zapnutie napájania nastavte prepínač pohotovostného režimu/zapnutia do polohy ON.
Ak ste ešte nevložili papier, poplachové LED kontrolky sa rozsvietia na oranžovo a na LCD sa zobrazí správa „EMPTY“.

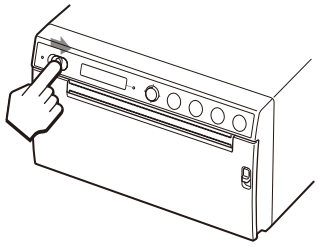

2 Stlačením páčky OPEN smerom nadol otvorte dvierka.

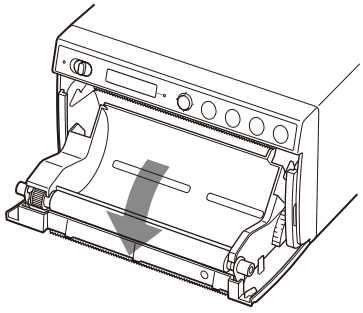

3 Odstráňte štítok z predného okraja papiera, vytiahnite približne 15 cm – 20 cm papiera a potom rolku papiera vložte do zásobníka papiera.

Poznámka

Pri vkladaní/vyberaní papiera do/zo zásobníka papiera dávajte pozor, aby ste papier nepustili alebo ho nepoložili na stôl a pod. povrchom papiera smerom nadol. V opačnom prípade sa na papieri môžu vytvoriť nečistoty a papier sa stane nepoužiteľným.

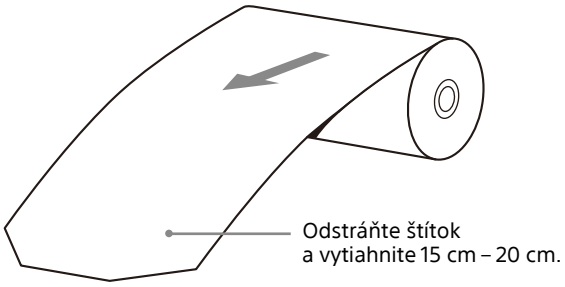

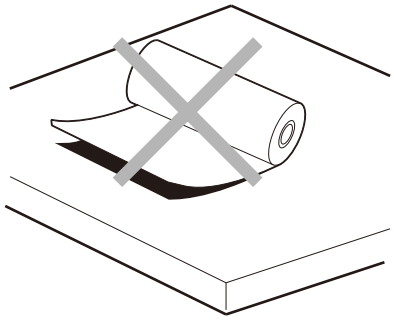

Vložte papier podľa orientácie znázornenej na obrázku.
Tlač nie je možná, ak je papier obrátený.

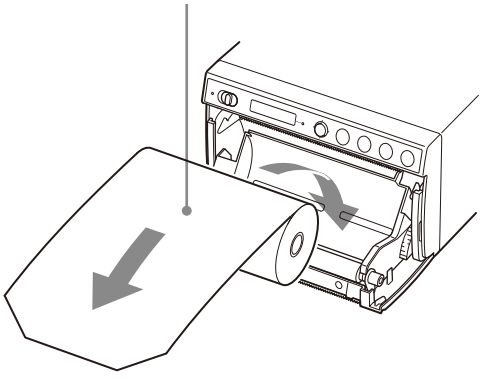

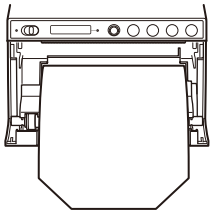

Uistite sa, že je papier rovný.

4 Zatlačením zatvorte panel dvierok.

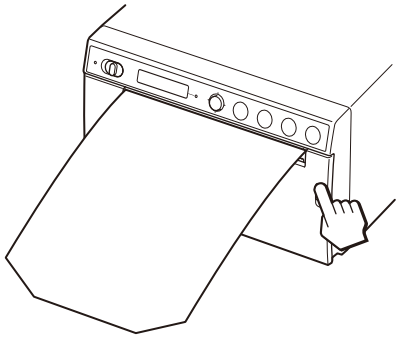

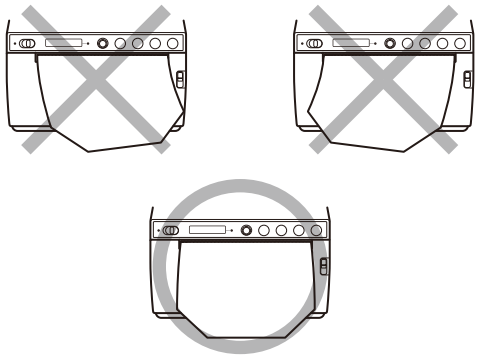

Poznámky

- Vkladanie papiera pod uhlom môže spôsobiť zaseknutie papiera.
- Ak ste v 3. kroku nevytiahli dostatok papiera, stlačte tlačidlo FEED, aby ste z prístroja vysunuli ešte trochu papiera bez vytiahnutia papiera.

Spustenie tlačovej úlohy

Tlač z videozariadenia

Pred spustením tlačovej úlohy vždy skontrolujte nasledujúce body:
- Je prístroj správne pripojený? (strana 15)
- Je papier správne vložený? (strana 18)
- Nastavenia a úpravy ponuky sú vykonané správne? (strana 24)
- Je prítomný videozdroj na vstupe?

Spustenie tlačovej úlohy

Pomocou ponuky môžete nastaviť smer tlače, veľkosť obrázka a najrôznejšie nastavenia tlače. Táto časť opisuje operácie po dokončení všetkých druhov nastavení pomocou ponuky.

1 Pre zapnutie napájania nastavte prepínač pohotovostného režimu/zapnutia do polohy ON.
Podsvietenie LCD sa rozsvieti na bielo a na displeji LCD sa zobrazí „READY“.
LED kontrolka pohotovostného režimu, ktorá svietila na oranžovo, je vypnutá.

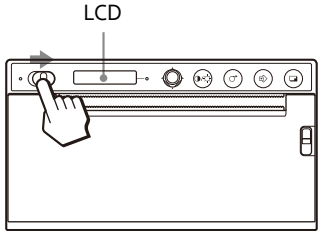

2 Keď chcete tlačiť, stlačte tlačidlo PRINT.
Vytlačí sa obrazovka zobrazená v okamihu stlačenia tlačidla.
Obrázok zobrazený v okamihu stlačenia tlačidla PRINT sa zachytí do pamäte a okamžite sa vytlačí.

Keď sa na LCD zobrazí správa
Ak sa vyskytne problém, poplachové LED kontrolky sa rozsvietia na oranžovo a zobrazia sa nasledujúce hlásenia.

Správa	Príčina a nápravné opatrenie
EMPTY:XX	Papier nie je vložený. Vložte papier.
DOOR:XX	Panel dvierok je otvorený. Zatvorte dvierka.

XX označuje vybraný papier.
„S“ znamená UPP-110S, „HD“ znamená UPP-110HD a „HG“ znamená UPP-110HG.

Keď prístroj prestane tlačiť
Pri nepretržitej tlači takmer čiernych obrázkov môže obvod ochrany termálnej hlavy vypnúť prístroj, aby zabránil prehriatiu termálnej hlavy. V takom prípade sa na LCD zobrazí správa „COOLING“. Ponechajte prístroj, kým hlava nevychladne a toto hlásenie nezmizne.

Aktuálne vybraný papier
Aktuálne zvolený typ papiera môžete skontrolovať na LCD. Aktuálne zvolený typ papiera sa zobrazí na pravom okraji LCD, keď stlačíte páčku OPEN nadol a otvoríte panel dvierok.

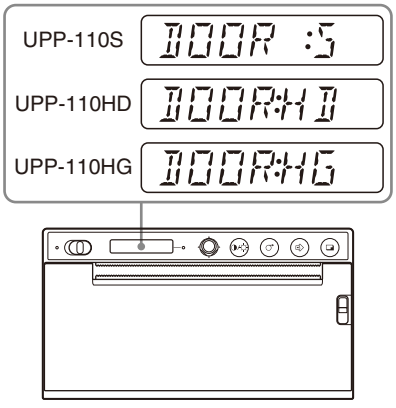

Ak je obraz na výtlačku rozmazaný
Rýchlo sa pohybujúci obraz môže byť pri tlači rozmazaný. Ak k tomu dôjde, v položke [-FIELD] ponuky [VIDEO] vyberte možnosť [FIED:ON] a vytlačte. Keď je vybratá možnosť [FIED:ON], rozlíšenie sa mierne zníži.

Výber smeru tlače

Smer tlače a veľkosť obrazu môžete vybrať pomocou nasledujúcich položiek ponuky [VIDEO].

- [-SIDE]: Vyberie smer, v ktorom sa má obrázok vytlačiť.

Výber smeru tlače

Smer tlače môžete vybrať pomocou položky [-SIDE] v ponuke [VIDEO].

Ak chcete tlačiť v rovnakom smere, aký sa zobrazuje na videomonitore: Vyberte [SIDE:OFF].

Ak chcete vytlačiť obrázok otočený o 90 stupňov proti smeru hodinových ručičiek: Vyberte [SIDE:ON].

Obrázok zobrazený na monitore

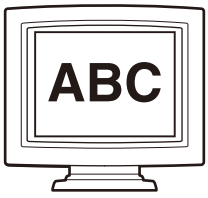

Výtlačky

Keď je vybratá možnosť [SIDE:OFF]

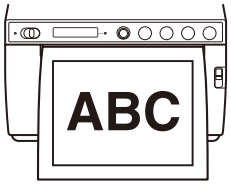

Keď je vybratá možnosť [SIDE:ON]

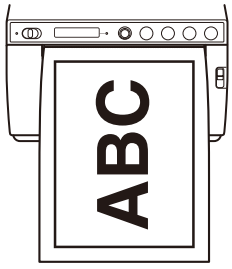

Tlač z počítača

Pred spustením tlačovej úlohy vždy skontrolujte nasledujúce body:

- Je prístroj správne pripojený? (strana 15)
- Je nainštalovaný ovládač tlačiarne? (strana 16)
- Je papier správne vložený? (strana 18)
- Nastavenia a úpravy ponuky sú vykonané správne? (strana 24)

Spustenie tlačovej úlohy

1 Pre zapnutie napájania nastavte prepínač pohotovostného režimu/zapnutia do polohy ON.
Podsvietenie LCD sa rozsvieti na bielo a na displeji LCD sa zobrazí „READY“.
LED kontrolka pohotovostného režimu, ktorá svietila na oranžovo, je vypnutá.

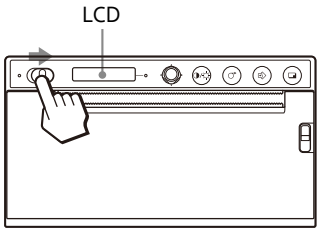

2 Ovládajte počítač pomocou aplikačného softvéru.

Keď sa na LCD zobrazí správa

Ak sa vyskytne problém, poplachové LED kontrolky sa rozsvietia na oranžovo a zobrazia sa nasledujúce hlásenia.

Správa	Príčina a nápravné opatrenie
EMPTY:XX	Papier nie je vložený. Vložte papier.
DOOR:XX	Panel dvierok je otvorený. Zatvorte dvierka.

XX označuje vybraný papier.
„S“ znamená UPP-110S, „HD“ znamená UPP-110HD a „HG“ znamená UPP-110HG.

Keď prístroj prestane tlačiť

Pri nepretržitej tlači takmer čiernych obrázkov môže obvod ochrany termálnej hlavy vypnúť prístroj, aby zabránil prehriatiu termálnej hlavy. V takom prípade sa na LCD zobrazí správa „COOLING“. Ponechajte prístroj, kým hlava nevychladne a toto hlásenie nezmizne.

Aktuálne vybraný papier

Aktuálne zvolený typ papiera môžete skontrolovať na LCD. Aktuálne zvolený typ papiera sa zobrazí na pravom okraji LCD, keď stlačíte páčku OPEN nadol a otvoríte panel dvierok.

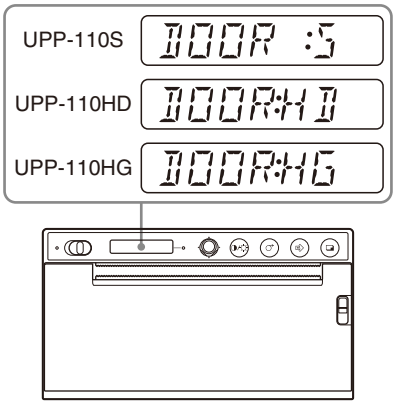

Odrezanie vytlačeného papiera

Odrezanie pomocou hornej rezačky papiera

Uchopte okraj papiera a oblúkom ho odstrihnite smerom nahor.

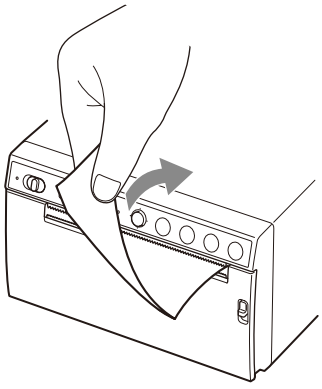

Odrezanie pomocou dolnej rezačky papiera

Uchopte roh papiera a ťahaním pod uhlom smerom nadol papier odstrihnite.

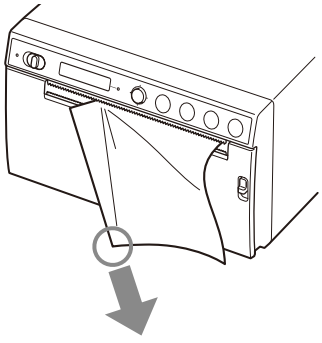

Poznámky

- Ak budete papier odrezávať ťahaním vo vodorovnej polohe, papier vo vnútri prístroja sa skrúti a môže dôjsť k nesprávnej tlači. Ak je papier skrútený, znovu ho správne vložte. (strana 18)
- Pri rezaní pomocou spodnej rezačky papiera sa papier nemusí odrezať čisto, ak držíte stred predného okraja papiera.

Zrušenie tlačovej úlohy

Počas tlače stlačte tlačidlo FEED. Tlač sa zastaví.

Vytváranie kópií posledného výtlačku

Stlačte tlačidlo COPY. Prístroj vytvorí kópiu posledného výtlačku. Môžete vytvoriť iba jednu kópiu bez ohľadu na množstvo tlače nastavené pomocou ponuky.

Poznámky

- Ak stlačíte tlačidlo COPY ihneď po zapnutí napájania, zaznie zvukový signál, pretože sa do pamäte nič neuloží.
- Vypnutie napájania spôsobí stratu obrazu uloženého v pamäti.

Vytvorenie viacerých kópií toho istého výtlačku
Stlačte tlačidlo COPY a potom ho stlačte znova, kým sa tlačí prvý obrázok. Pri každom stlačení tlačidla COPY sa ozve krátky zvukový signál. Vyhotoví sa maximálne 20 kópií vrátane prvého výtlačku.

Poznámka

Do maximálneho počtu sa započítava aj počet výtlačkov vytlačených stlačením tlačidla PRINT. Ak napríklad stlačíte tlačidlo COPY po tom, čo ste päťkrát stlačili tlačidlo PRINT a urobili päť výtlačkov, počet viacnásobných kópií toho istého výtlačku sa zmení na 15.

Prerušenie kopírovania
Počas tlače stlačte tlačidlo FEED.

Vytváranie kópií v rôznych smeroch
Naposledy uložený obraz videa môžete skopírovať iným smerom. Vyberte smer v „Výber smeru tlače“ (strana 21), potom stlačte tlačidlo COPY.

Podávanie papiera

Ak chcete podávať papier, stlačte tlačidlo FEED. Prístroj bude pokračovať v podávaní papiera, kým budete držať stlačené tlačidlo FEED. Nepokúšajte sa vytiahnuť papier z prístroja rukou.

Úprava kontrastu a jasu

Kontrast a jas výtlačkov môžete nastaviť pomocou tlačidla CONTR/BRIGHT a páčky ponuky. Každým stlačením tlačidla sa prepína medzi ponukami [CONT] (kontrast) a [BRIG] (jas).

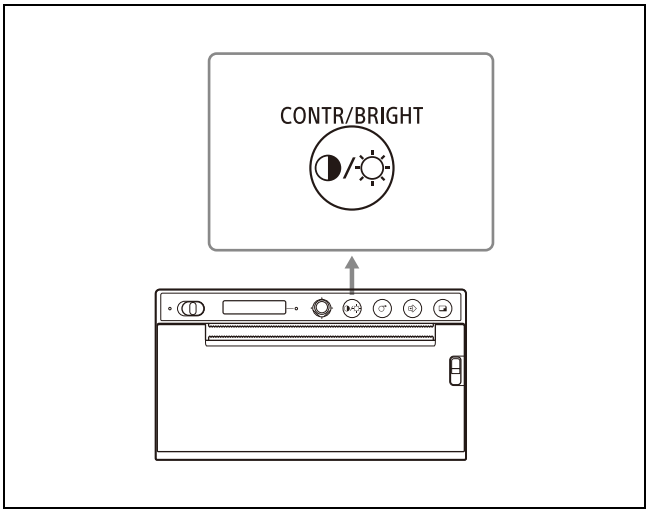

Nastavenie kontrastu

1 Stlačením tlačidla CONTR/BRIGHT otvorte ponuku [CONT].

2 Pomocou páčky ponuky nastavte kontrast.
Zvýšenie kontrastu: Nakloňte páčku ponuky nahor. Maximálna hodnota je 16.
Zníženie kontrastu: Nakloňte páčku ponuky nadol. Minimálna hodnota je –16.

Poznámka

Funkcia nastavenia kontrastu je ekvivalentná funkcii [Light] ovládania hustoty dodanej s ovládačom tlačiarne. Hodnota upravená pomocou ovládača Kontrast sa pripočíta k hodnote už nastavenej ako [Light].

Nastavenie jasu

1 Stlačením tlačidla CONTR/BRIGHT otvorte ponuku [BRIG].

2 Pomocou páčky ponuky nastavte jas.
Zvýšenie jasu: Nakloňte páčku ponuky nahor. Maximálna hodnota je 16.
Zníženie jasu: Nakloňte páčku ponuky nadol. Minimálna hodnota je –16.

Úpravy a nastavenia pomocou ponuky

Môžete vykonať úpravy a nastavenia podľa svojich požiadaviek. Tieto nastavenia a úpravy sa zachovajú aj po vypnutí prístroja.

Štruktúra ponuky

Obsah zobrazený na LCD sa postupne mení pri ovládaní páčky ponuky, ako je znázornené na nasledujúcom vývojovom diagrame ponuky, a môžete vykonať nastavenia pre každú položku.

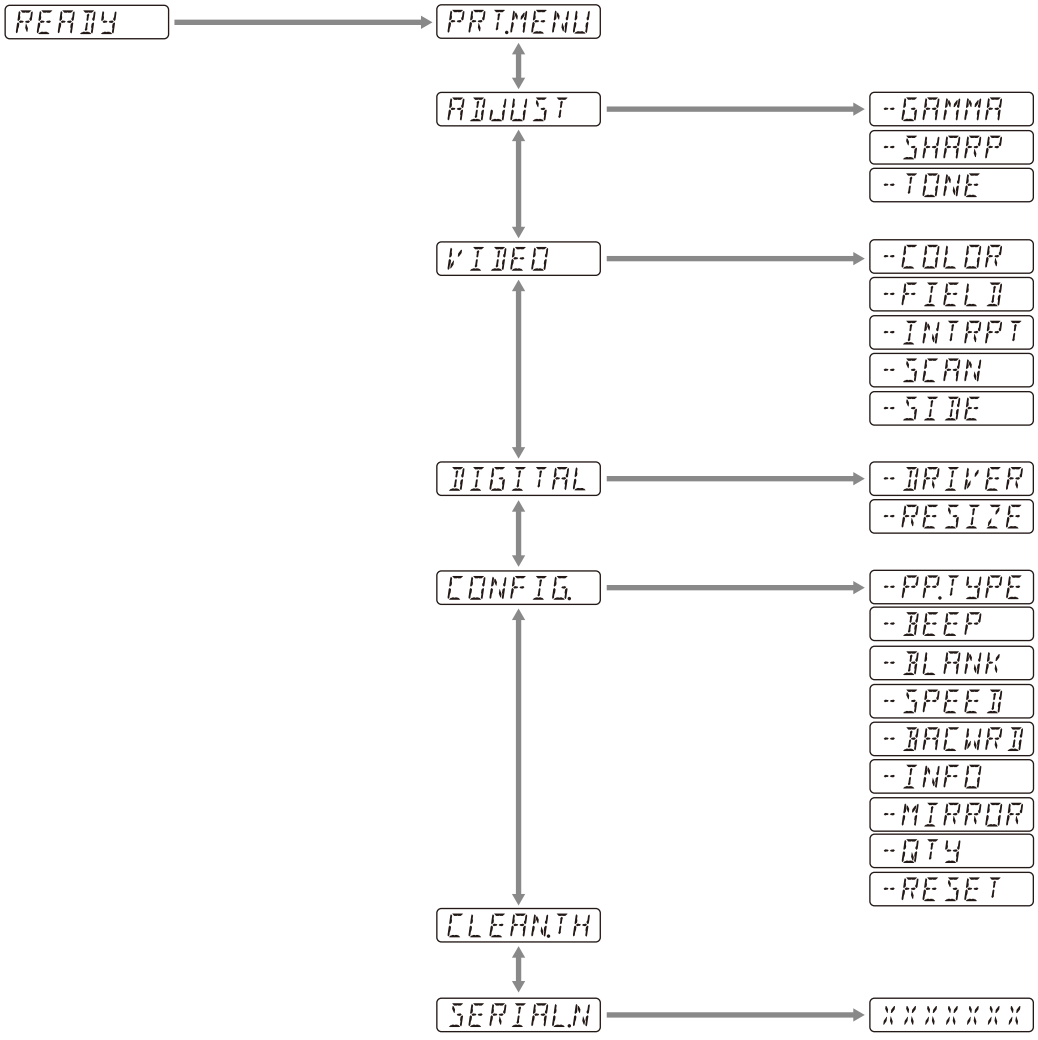

Obsah zobrazený na LCD sa postupne mení pri ovládaní tlačidla CONTR/BRIGHT, ako je znázornené v nasledujúcej schéme ponuky, a môžete vykonať nastavenia kontrastu a jasu.

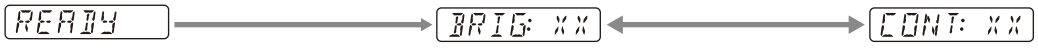

Zoznam ponuky

Nastavenia položiek ponuky sú uvedené v nasledujúcej tabuľke.
Nastavenia uvedené v [ ] sú predvolené nastavenia.

Položka	Popis	Nastavenie	
PRT.MENU	Vytlačí aktuálne nastavenia podľa zoznamu ponuky.	-MENU:OK	Tlačí stlačením páčky ponuky alebo jej naklonením doprava.
ADJUST	Zobrazí ponuku na nastavenie kvality obrazu.	-GAMMA	Vyberte typ gama. GAMA4: Hard gradation-2 GAMA3: Hard gradation [GAMA2]: Štandard GAMA1: Soft gradation Keď v [-DRIVER] vyberiete [898/897], gama krivka sa prepne na krivku zodpovedajúcu predchádzajúcemu modelu.
		-SHARP	Zvýrazňuje obrys výtlačku. Nastaví ostrosť výtlačku na niektorú z 15 úrovní, od 0 po [7] až 14. Čím vyššia je hodnota, tým viac je obrys zvýraznený. Nastavením na „0“ ho vypnete. Predvolená hodnota je „7“.
		-TONE	Upraví hustotu poltónov. Môžete nastaviť medzi –16 - [0] - +16.
VIDEO	Zobrazí ponuku pre video.	-COLOR	Výber farby podľa vstupného signálu. COLR:ON: Videosignál na farebnú tlač. [COLR:OFF]: Videosignál na čiernobielu tlač.
		-FIELD	Výber režimu pamäte. FIED:ON: Zabraňuje rozmazaniu obrazu pri snímaní v rýchlom pohybe (napríklad pri snímaní lopty zasiahnutej pálkou). [FIED:OFF]: Toto je štandardné nastavenie.
		-INTRPT	Výber operácie pri zastavení tlače. INTR:ON: Ak chcete opätovným stlačením tlačidla PRINT zrušiť operáciu tlače a chcete vytlačiť snímku obrazovky v okamihu stlačenia tlačidla PRINT, vyberte túto možnosť. [INTR:OFF]: Tlač pokračuje aj po opätovnom stlačení tlačidla PRINT počas tlače. Ak chcete vytlačiť snímku obrazovky v okamihu stlačenia tlačidla PRINT po dokončení operácie tlače, vyberte túto možnosť.
		-SCAN[1)]	Vyberte obrázok, ktorý chcete vytlačiť. Oblasť tlače sa zmenšuje v poradí SC:WD2 [SC:WD1] SC:NOR
		-SIDE[2)]	Výber smeru, v ktorom sa má obrázok vytlačiť. SIDE:ON: Vytlačí obraz otočený o 90 stupňov proti smeru hodinových ručičiek. [SIDE:OFF]: Vytlačí obrázok v rovnakom smere, ako je zobrazený na monitore.

Položka	Popis	Nastavenie	
DIGITAL	Zobrazí ponuku nastavení tlače z počítača.	-DRIVER	Výber ovládača tlačiarne, ktorý sa má použiť pre tento prístroj. [DRV:899]: Použitie ovládača pre UP-X899MD, UP-D899MD. DRV:898: Použitie ovládača pre UP-X898MD, UP-D898MD. DRV:897: Použitie ovládača pre UP-D897. Ak sa pomocou ovládača UP-X898MD/UP-D898MD alebo ovládača UP-897 vyberie veľkosť papiera 3840×1280 alebo 4096×1280, vytlačí sa len maximálna veľkosť papiera, ktorú možno vytlačiť na tomto zariadení (2560×1280). Bezdrôtový tlačový systém UPA-WU10 nemožno používať s [DRV:897].
		-RESIZE	Vyberte, či sa má obrázok zväčšiť alebo nie. [RSIZ:OFF]: Vytlačí obrázok v pôvodnej veľkosti. RSIZ:ON: Vytlačí obrázok vo väčšej veľkosti podľa veľkosti papiera nastavenej ovládačom tlačiarne.
CONFIG.	Zobrazí nastavenia pre prevádzku.	-PP.TYPE	Výber papiera, ktorý chcete použiť. [P.TYPE:HG]: Použite UPP-110HG. P.TYPE:HD: Použite UPP-110HD. P.TYPE:S: Použite UPP-110S.
		-BEEP	Výber, či zaznie prevádzkový tón. Chybové tóny zaznievajú bez ohľadu na nastavenie. BEEP:OFF: Prevádzkový tón nezaznie. [BEEP:ON]: Zaznie prevádzkový tón.
		-BLANK	Nastavte dĺžku horného prázdneho okraja (BACW:OFF) alebo dolného prázdneho okraja (BACW:ON). BLANK:MIN: Minimalizuje prázdny okraj. [BLANK:S]: Skráti prázdny okraj. BLANK:L: Predĺži prázdny okraj.
		-SPEED	Výber rýchlosti tlače. Keď používate papier UPP-110HD, nemôžete vybrať možnosť [HI] (vysokorýchlostná tlač). LOW: Tlačí pri nastavení úspory energie (nízka rýchlosť). [HI]: Tlačí vysokou rýchlosťou. Tlačí v režime LOW pri teplote 15 °C alebo nižšej.
		-BACWRD[3)]	Výber smeru tlače. BACW:ON: Spustí tlač v opačnom smere (od hornej časti obrazovky). [BACW:OFF]: Začne tlačiť v normálnom smere (od spodnej časti obrazovky).
		-INFO	Výber, či sa majú podmienky tlače vytlačiť pod obrázkom. INFO:ADJ: Vytlačí hodnotu nastavenia kvality obrazu. INFO:STR: Vypíše názov cesty/súboru obrazu uloženého na jednotke USB flash. [INFO:OFF]: Netlačí informácie.
		-MIRROR	Vytlačí obraz inverzne vpravo a vľavo. MIRR:ON: Invertuje pravú a ľavú časť obrazu. [MIRR:OFF]: Neinvertuje obraz.
		-QTY	Nastavenie množstva tlače. QTY:[1] - 10: Môžete vytvoriť 1 - 10 kópií toho istého výtlačku.
		-RESET	Obnoví predvolené nastavenie položiek ponuky (inicializácia). [RESET:OK]: Obnoví predvolené nastavenia.
CLEAN.TH	Spustí čistenie hlavy.	-CLEAN:OK	Čistenie hlavy spustíte stlačením páčky ponuky alebo jej naklonením doprava.
SERIAL.N	Zobrazí sériové čísla výrobku.		

1) Rozsah tlačeného obrazu je nasledovný.

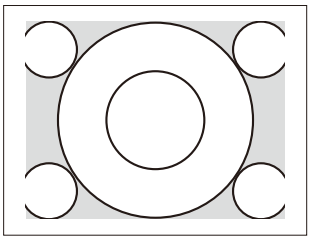

Keď je vybratá možnosť „SC:NOR“

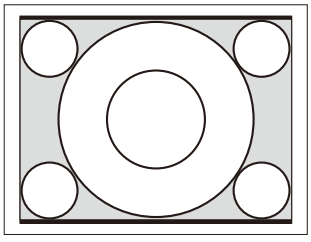

Keď je vybratá možnosť „SC:WD1“

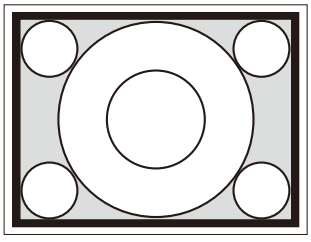

Keď je vybratá možnosť „SC:WD2“

2) Smer tlače vytlačených obrázkov je nasledovný.

Obrázok zobrazený na monitore

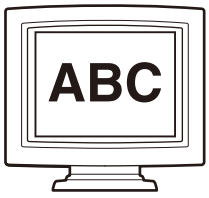

Výtlačky

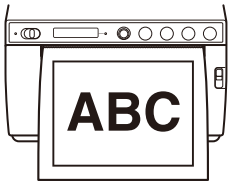

Keď je vybratá možnosť [SIDE:OFF]

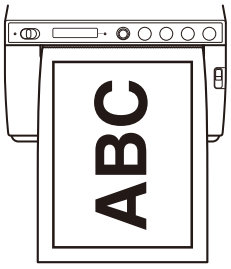

Keď je vybratá možnosť [SIDE:ON]

3) Smer tlače je nasledovný.

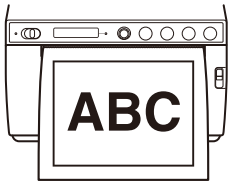

Keď je vybratá možnosť [BACW:OFF]

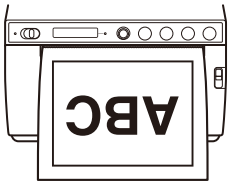

Keď je vybratá možnosť [BACW:ON]

Základné operácie ponuky

V tejto časti sú popísané základné operácie ponuky, ktoré sú spoločné pre každú ponuku na príklade nastavení smeru tlače.
Pri ovládaní páčky ponuky je „zatlačenie“ a „naklonenie doprava“ rovnaká činnosť.

1 Pre zapnutie napájania nastavte prepínač pohotovostného režimu/zapnutia do polohy ON.
Podsvietenie LCD sa rozsvieti na bielo a LED kontrolka pohotovostného režimu, ktorá svietila na oranžovo, zhasne.

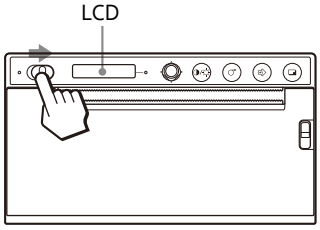

2 Skontrolujte, či sa na LCD zobrazuje nápis „READY“, a stlačte páčku ponuky alebo ju nakloňte doprava.

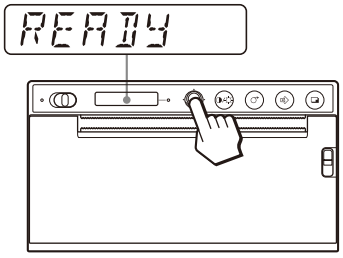

Prístroj prejde do režimu ponuky.
Na LCD sa zobrazí položka ponuky.

3 Zobrazte [CONFIG.] nakloněním páčky ponuky nahor alebo nadol.

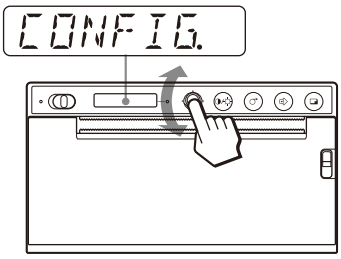

4 Stlačte páčku ponuky alebo ju nakloňte doprava.
Prístroj prejde do režimu ponuky, v ktorom môžete nastaviť podmienky tlače. Ponuky majú pred svojím názvom znak „-“.

5 Zobrazte [-BACWRD] nakloněním páčky ponuky nahor alebo nadol.

6 Stlačte páčku ponuky alebo ju nakloňte doprava.

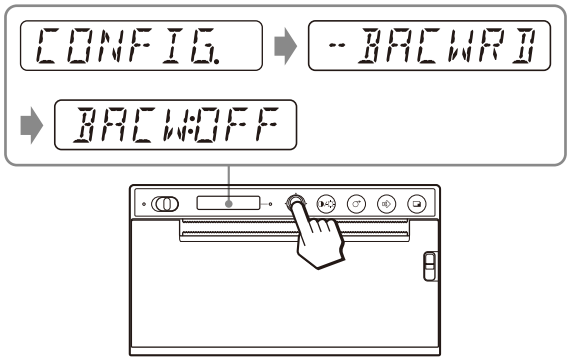

Prístroj prejde do režimu, v ktorom môžete vybrať smer tlače.
Na LCD sa zobrazí výrobné nastavenie [BACW:OFF]. Aktuálne nastavenie je [BACW:OFF].
Toto nastavenie zmeňte na [BACW:ON].

7 Zobrazte [BACW:ON] vyklopením páčky ponuky nahor a potom stlačte páčku ponuky alebo ju vyklopte doprava.

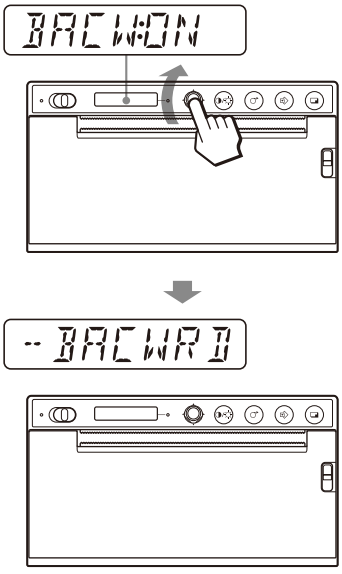

[BACW:ON] je zaregistrovaný ako smer tlače.
Na LCD sa zobrazí [-BACWRD].

Poznámka

Ak po zobrazení položky ponuky alebo nastavenia uplynie približne 20 sekúnd bez vykonania akejkoľvek činnosti v ponuke, na LCD sa vráti zobrazenie „READY“ a prístroj ukončí režim ponuky.
V takom prípade sa nastavenie [-BACWRD] nemení.

Zrušenie nastavenia
Vráťte sa ku kroku 5 alebo 3 nakloněním páčky ponuky doľava v kroku 7.

Pokračovanie v činnostiach ponuky
Nastavenia vykonajte opakovaním krokov 3 až 7.

Ukončenie činností v ponuke
Po kroku 7 otočením páčky ponuky doľava zobrazte „READY“.
Prístroj opustí režim ponuky.

Funkcia uzamknutia ponuky
Ak sa zobrazí správa „LOCK“ a po stlačení páčky ponuky sa ozve zvukový signál, páčka ponuky je zablokovaná, pretože funkcia ovládania ponuky je zablokovaná. Ak chcete vykonať niektoré činnosti v ponuke, pozrite si položku „LOCK“ v časti „Chybové hlásenia“ (strana 37).

Tlač zoznamu nastavení

Môžete si vytlačiť aktuálne nastavenia ponuky.

1. Stlačte páčku ponuky alebo ju nakloňte doprava.
   Zobrazí sa zoznam ponúk a prístroj prejde do režimu ponuky.
2. Zobrazte [PRT.MENU] vyklopením páčky ponuky nahor alebo nadol a potom stlačte páčku ponuky alebo ju vyklopte doprava.
3. Potvrďte zobrazenie [MENU:OK] a potom stlačte páčku ponuky alebo ju nakloňte doprava.
   Prístroj začne tlačiť aktuálne nastavenia ponuky.
   Na LCD sa zobrazí [PRT.MENU].
4. Nakloňte páčku ponuky doľava.
   Zobrazí sa „READY“ a jednotka prejde do normálneho režimu tlače.

Ukladanie obrázkov na USB flash disk

Varovanie

Tento prístroj sa používa na lekárske účely
Tento konektor nie je zaizolovaný.
Nepripájajte žiadne iné zariadenia okrem USB kľúča alebo UPA-WU10 bezdrôtového tlačového systému, ktoré sú výlučne napájané elektrickou energiou tlačiarne.
Po pripojení zariadenia využívajúceho striedavý prúd môže únik prúdu zo zariadenia spôsobiť úraz elektrickým prúdom pacientovi alebo obsluhe.

Keď sa do konektora OPTION (USB typu A) na zadnom paneli tohto zariadenia vloží USB flash disk, obraz zachytený zariadením sa pri tlači uloží ako bitmapový obrazový súbor na USB flash disk. Obrazové súbory uložené na USB flash disku môžete prezerať pomocou počítača vybaveného konektorom USB (typ A).

Priečinok, v ktorom sú uložené obrazové súbory
Súbory s obrázkami sa uložia do priečinka \\SONY\UP-X899MD\SN.[Sériové číslo tohto zariadenia] na USB flash disk. Ak priečinok neexistuje, vytvorí sa.

Názov súboru s obrázkom
Pri každom stlačení tlačidla PRINT na tlač sa obrazové súbory postupne očíslujú od UP_000000.bmp po UP_999999.bmp auložia sa ako bitmapové obrazové súbory na USB flash disk. V prípade rozdelených obrazoviek sa každá obrazovka uloží tiež ako súbor. Nový obrázok sa uloží až po vytlačení. Po vytlačení sa neuloží.

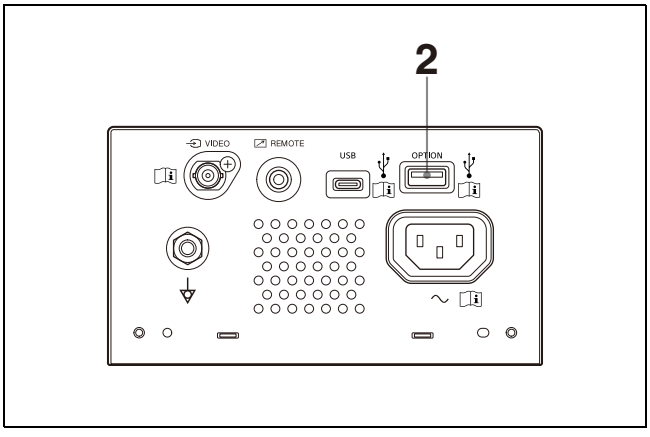

1 Zapnite napájanie tohto prístroja.

2 Pripojte USB flash disk ku konektoru OPTION (USB typu A) tohto prístroja.

3 Stlačením tlačidla PRINT vytlačíte VIDEO signál.
Tlač z počítača, ak tlačíte obrázky uložené v počítači.
Prístroj začne tlačiť.
Po dokončení tlače sa obrázok uloží aj na USB flash disk. Počas zápisu sa na LCD zobrazuje „STORING“. Po dokončení zápisu zmizne nápis „STORING“.

Odstránenie USB flash disku
Kým sa na LCD zobrazuje „STORING“, prístroj zapisuje údaje na USB flash disk. Ak vyberiete USB flash disk, údaje sa nezapíšu správne a údaje na USB flash disku sa môžu poškodiť.

Keď sa na LCD zobrazí „NO SPACE“
USB flash disk je plný alebo už bol uložený maximálny počet snímok a nie je možné uložiť ďalšie snímky. V takom prípade odstráňte nepotrebné súbory z USB flash disku pomocou počítača alebo použite nový USB flash disk.

Poznámky

- Do konektora OPTION (USB typu A) tohto prístroja nepripájajte USB zariadenie s vlastným napájaním, napríklad pevný disk. V opačnom prípade môže dôjsť k poruche.
- Nepripájajte USB zariadenie vyžadujúce viac ako 500 mA ani dočasne, aj keď je jeho napájanie z konektora OPTION (USB typu A).
- Ako formát súboru na uloženie je podporovaný iba formát BMP.
- Snímky uložené na USB flash disku nie je možné znova vytlačiť.
- Snímky možno ukladať na USB flash disk, ale uložené snímky nemožno čítať ani vymazať. Na čítanie alebo vymazávanie obrázkov použite počítač vybavený USB konektorom (typ A).
- Pred použitím USB flash disku s týmto prístrojom zálohujte súbory USB flash disku do počítača. Nemôžeme zaručiť, že súbory uložené na USB flash disku nebudú pri použití v tomto prístroji poškodené alebo vymazané.

Poznámky ku konektoru OPTION (USB typ A)

- Je kompatibilný s veľkokapacitným USB úložiskom. (Nie je zaručená funkčnosť pre všetky typy USB flash diskov.)
- Pripojenie konektora OPTION (USB typu A) k USB flash disku cez rozbočovač nie je zaručené.
- Je kompatibilný s vysokorýchlostným rozhraním USB.
- Príslušný súborový systém je FAT32.
- Ak má USB flash disk funkciu uzamknutia, nezabudnite ju pred použitím vypnúť.
- USB flash disk s viac ako jedným diskom nie je možné použiť.
- USB flash disky so špeciálnymi funkciami (napríklad šifrovaním) nie sú podporované.
- USB flash disky alebo voliteľné príslušenstvo môžete pripojiť tak, že ich vložíte priamo do konektora. Nepoužívajte predlžovacie káble USB atď.

Udržiavanie výkonnosti prístroja

Bezpečnosť

- Pred prevádzkou skontrolujte prevádzkové napätie. Prístroj prevádzkujte len so zdrojom napájania uvedeným v časti „Technické parametre“ (strana 34).
- Ak do skrinky spadne akýkoľvek kvapalný alebo pevný predmet, okamžite zastavte prevádzku. Odpojte prístroj od elektrickej siete a nechajte ho skontrolovať kvalifikovaným personálom.
- Ak nebudete prístroj dlhší čas používať, odpojte ho zo zásuvky. Odpojte napájací kábel uchopením zástrčky. Nikdy neťahajte za samotný kábel.
- Skrinku nerozoberajte. Zverte servis len do rúk kvalifikovaného personálu.

Upozornenie

Na zariadení sú namontované rezačky papiera. Pri vkladaní papiera dávajte pozor, aby ste sa nedotkli rezačiek papiera. Ak sa dotknete rezačiek papiera, môžete sa poraniť.

Inštalácia

- Prístroj umiestnite na rovný a stabilný povrch. Ak používate prístroj umiestnený na nerovnom povrchu, môže dôjsť k poruche prístroja.
- Prístroj neinštalujte v blízkosti zdrojov tepla. Vyhnite sa umiestneniu v blízkosti radiátorov alebo vzduchových kanálov alebo miest vystavených priamemu slnečnému žiareniu alebo nadmernej prašnosti, vlhkosti, mechanickým nárazom alebo vibráciám.
- Zabezpečte primeranú cirkuláciu vzduchu, aby ste zabránili hromadeniu tepla. Prístroj neumiestňujte na povrchy, ako sú koberce, deky atď., ani do blízkosti materiálov, ako sú záclony a závesy.

Upozornenie

V okolí tlačiarne udržujte dostatočný priestor (najmenej 10 cm), aby sa vnútri nehromadilo teplo. Nezakrývajte ventilačné otvory na pravej a ľavej strane tlačiarne ani na zadnom paneli.

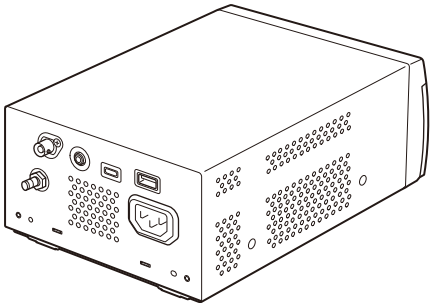

Poznámky k prenášaniu prístroja

- Dávajte pozor, aby ste do prístroja nenarazili alebo ho nenechali spadnúť.
- Keď je papier vložený, prístroj neprenášajte ani s ním nehýbte. Môže to spôsobiť poruchu.

Pri vzniku kondenzácie

Ak sa toto zariadenie náhle prenesie z chladného do teplého prostredia, alebo ak náhle stúpne okolitá teplota, na vonkajšom povrchu alebo vnútri zariadenia sa môže vytvárať vlhkosť. Tento jav je známy ako kondenzácia. Ak sa vyskytne kondenzácia, pred použitím vypnite zariadenie a počkajte, kým kondenzácia nezmizne. Používaním zariadenia s kondenzáciou sa môže zariadenie poškodiť.

O spotrebných dieloch

Očakávaná životnosť elektrolytického kondenzátora používaného pri bežných prevádzkových teplotách a bežným spôsobom (8 hodín denne, 25 dní mesačne) je približne 5 rokov. Ak používanie presiahne frekvenciu bežného používania, očakávaná životnosť sa primerane skráti.

Použitie s elektrickými skalpelmi a podobnými prístrojmi

Ak monitor používate spolu s elektrickým skalpelom alebo podobnými zariadeniami, obraz môže byť následkom silných rádiových vĺn alebo napätia zo zariadenia skreslený, zdeformovaný alebo iným spôsobom abnormálny. Nie je to porucha.

Keď tento monitor používate so zariadeniami generujúcimi silné rádiové vlny alebo napätie, pred používaním takýchto zariadení overte účinok rádiových vĺn alebo napätia a monitor nainštalujte tak, aby sa minimalizoval účinok rušenia rádiovými vlnami.

Čistenie skrinky

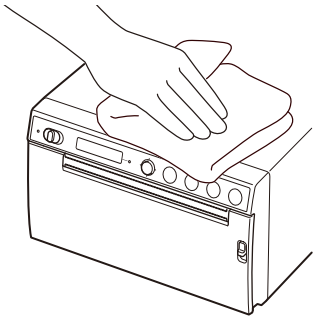

Poznámka

Pred čistením tlačiarne nezabudnite nastaviť prepínač pohotovostného režimu/zapnutia do pohotovostného režimu a potom **odpojte napájací kábel**.

Ak sa na povrch tlačiarne použijú rozpúšťadlá, ako je benzén alebo riedidlo, alebo kyseliny, alkalické alebo abrazívne čistiace prostriedky, alebo chemické čistiace handričky, môže dôjsť k poškodeniu povrchovej úpravy. Dodržiavajte nasledujúce pokyny:

- Vyčistite povrch tlačiarne izopropylalkoholom s koncentráciou 50 až 70 obj. % alebo etanolom s koncentráciou 76,9 až 81,4 obj. %.
- Odolné škvrny možno odstrániť mäkkou handričkou, napríklad čistiacou handričkou mierne navlhčenou jemným roztokom čistiaceho prostriedku, a potom vyčistiť pomocou vyššie uvedenej chemikálie.
- Pri čistení povrchu tlačiarne znečistenou handričkou nevyvíjajte zbytočne veľkú silu. Môže sa poškriabať povrch tlačiarne.
- Povrch tlačiarne nenechávajte dlhodobo v kontakte s výrobkom z gumy alebo vinylovej živice. Povrchová vrstva sa môže poškodiť alebo sa môže uvoľniť náter.

Čistenie termálnej hlavy

Ak je výtlačok znečistený alebo sa na výtlačkoch objavia biele pruhy, vyčistite termálnu hlavu pomocou dodaného čistiaceho hárku. Vykonajte čistenie hlavy pomocou ponuky.

Upozornenie

Na zariadení sú namontované rezačky papiera. Pri čistení termálnej hlavy dávajte pozor, aby ste sa nedotkli rezačky papiera. Ak sa dotknete rezačiek papiera, môžete sa poraniť.

1 Pre zapnutie napájania nastavte prepínač pohotovostného režimu/zapnutia do polohy ON.

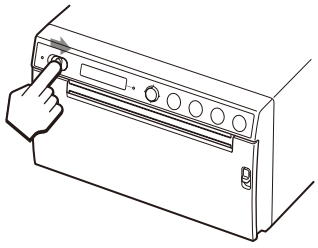

2 Stlačením páčky OPEN smerom nadol otvorte dvierka.

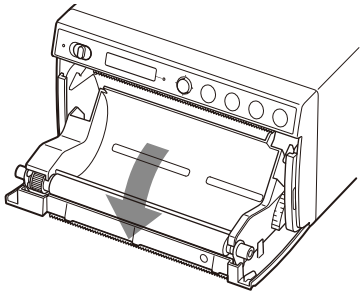

Ak je papier vložený v zásobníku papiera, vyberte ho.

Poznámka

Dávajte pozor, aby sa povrch papiera nedotkol iných predmetov. V opačnom prípade môže dôjsť k chybnej tlači z dôvodu znečistenia papiera.

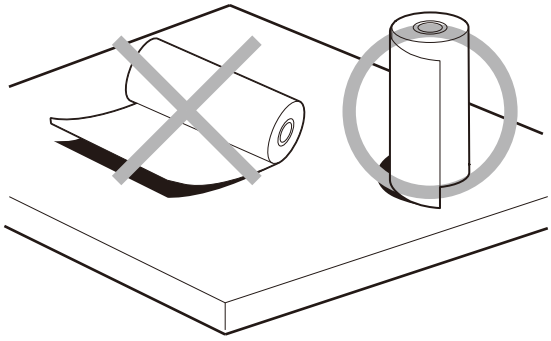

3 Vložte dodaný čistiaci hárok do drážky zásobníka papiera.
Čistiaci hárok vložte tak, aby zapadol do drážky.

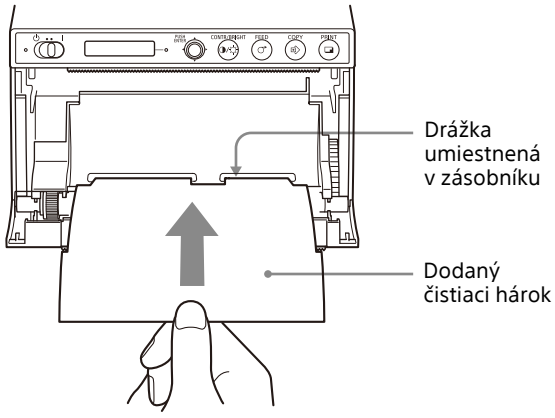

4 Zatlačením zatvorte panel dvierok.

5 Stlačte páčku ponuky.
Zobrazí sa položka ponuky.

6 Zobrazte [CLEAN.TH] vyklopením páčky ponuky nahor alebo nadol a potom stlačte páčku ponuky.

7 Potvrďte, keď sa zobrazí [CLEAN:OK], a potom stlačte páčku ponuky.
Prístroj začne čistiť termálnu hlavu.
Na LCD sa zobrazí [CLEAN:TH].
Čistenie je ukončené, keď sa čistiaci hárok zastaví.

8 Stlačením páčky OPEN smerom nadol otvorte dvierka a vyberte čistiaci hárok.

9 Zatlačením zatvorte panel dvierok.

Poznámka

Termálnu hlavu čistite len v prípade potreby. Ak budete termálnu hlavu čistiť príliš často, môže to spôsobiť poruchu.

Čistenie tlačového valca

Keď sa povrch tlačového valca znečistí, papier sa nebude podávať hladko, čo bude mať za následok zaseknutie papiera a nestálu kvalitu tlače. Nastavte prepínač pohotovostného režimu/zapnutia do polohy ON, aby ste zapli napájanie, a potom stlačte tlačidlo FEED na približne jednu sekundu, aby ste z prístroja vysunuli ešte trochu papiera. Ak sa dá papier ľahko vytiahnuť rukou, je pravdepodobné, že sa valec zašpinil.

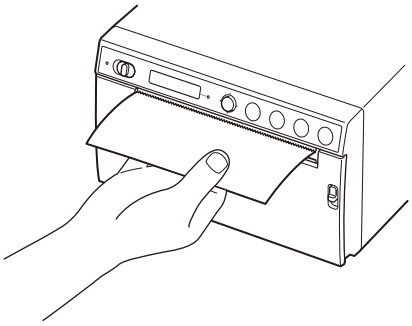

Keď sa tlačový valec znečistí, vyčistite ho mäkkou handričkou navlhčenou etanolom s koncentráciou 76,9 až 81,4 obj. %.

Upozornenie

Na zariadení sú namontované rezačky papiera. Dávajte pozor, aby ste sa nedotkli rezačiek papiera. Ak sa dotknete rezačiek papiera, môžete sa poraniť.

1 Pre zapnutie napájania nastavte prepínač pohotovostného režimu/zapnutia do polohy ON.

2 Stlačením páčky OPEN smerom nadol otvorte dvierka.
Ak je papier vložený v zásobníku papiera, vyberte ho.

Poznámka

Dávajte pozor, aby sa povrch papiera nedotkol iných predmetov. V opačnom prípade môže dôjsť k chybnej tlači z dôvodu znečistenia papiera.

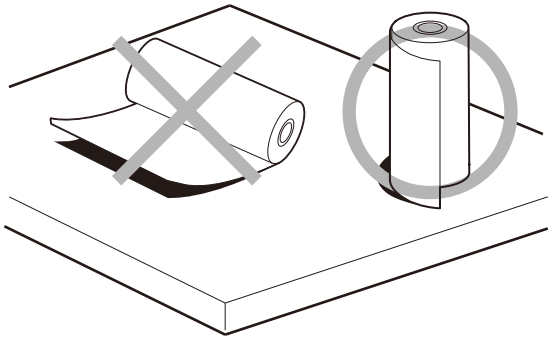

3 Tlačový valec jemne očistite mäkkou handričkou navlhčenou etanolom.

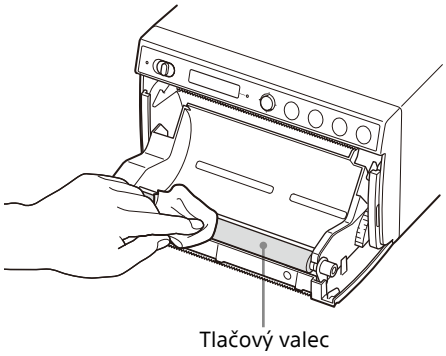

Poznámky

- Po úplnom zaschnutí zotretého povrchu tlačového valca otočte tlačový valec a vyčistite ďalšiu časť.
- Tlačový valec neotáčajte rukami. Použite tlačidlo FEED na jeho otočenie. Stlačením tlačidla FEED automaticky otočíte tlačový valec.

4 Stlačte tlačidlo FEED.
Tlačový valec sa otočí približne o 120 stupňov.

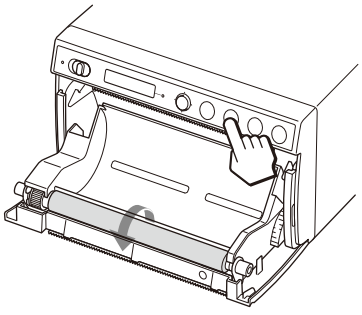

Poznámky

- Dávajte pozor, aby sa vám prsty nezachytili do otáčajúceho sa valca.
- Čistenie začnite až po úplnom zastavení valca.

5 Opakujte kroky 3 a 4, kým nebude valec čistý.

6 Po úplnom vysušení tlačového valca zatvorte dvierka ich zatlačením.

Technické parametre

Požiadavky pre napájanie
100 V až 240 V ∼, 50/60 Hz
Vstupný prúd 0,75 A až 0,5 A
Prevádzková teplota
10 °C až 40 °C
Prevádzková vlhkosť
20% až 80% (kondenzácia nepovolená)
Prevádzkový tlak
700 hPa až 1 060 hPa
Skladovacia a prepravná teplota
–20 °C až +60 °C
Skladovacia a prepravná vlhkosť
20% až 90% (kondenzácia nepovolená)
Skladovací a prepravný tlak
700 hPa až 1 060 hPa
Rozmery 154 × 88 × 208 mm (š/v/h)
Hmotnosť 2,0 kg (iba tlačiareň)
Termálna hlava
Tenkovrstvová termálna hlava, 1280 bodov
Veľkosť obrázka
(Štandardná veľkosť tlače)
100 × 75 mm
Rýchlosť tlače
Približne 2 sekundy/obrázok (960 × 1280 bodov)
(keď je zvolená možnosť [HI] zo [-SPEED] z ponuky [CONFIG.])
Približne 3,8 sekundy/obrázok (960 × 1280 bodov)
(keď je zvolená možnosť [LOW] zo [-SPEED] z ponuky [CONFIG.])
Vstupné konektory
VIDEO IN (typ BNC)
Kompozitné video signály NTSC alebo PAL: 1,0 Vp-p, 75 ohmov (NTSC/PAL automaticky rozlišované)
Rozhrania OPTION konektor (USB typ A)
Konektor USB: typ C (na príjem dát)
Konektor REMOTE (stereo minikonektor)

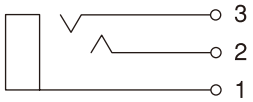

1 GND
2 PRINT SIGNAL (TTL)
Vstup impulzu LOW nad 100 ms spustí tlač.
3 PRINT BUSY (TTL)
Počas tlače ide HIGH.

Dodávané príslušenstvo

- Čistiaca fólia na termálnu hlavu (1)
- CD-ROM (vrátane viacjazyčného návodu na obsluhu, Readme a ovládača tlačiarne) (1)
- Pred použitím tejto tlačiarne (1)
- Zoznam servisných miest (1)
- Médiá na termálnu tlač UPP-110HG/SET (vysoká lesklosť) (1)
- Information for Customers in Europe (Informácia pre zákazníkov v Európe) (1)

Voliteľné príslušenstvo

- Médiá na termálnu tlač
  - UPP-110HG (vysoká lesklosť)
  - UPP-110HD (vysoká hustota)
  - UPP-110S (vysoká kvalita)
- Bezdrôtový tlačový systém UPA-WU10[1)]

1) O dostupnosti výrobku sa informujte u predajcu Sony.

Dizajn a tieto technické údaje sa môžu zmeniť bez predchádzajúceho upozornenia.

Lekárske technické údaje

- Ochrana pred úrazom elektrickým prúdom:
  Trieda I
- Ochranu proti škodlivému vniknutiu vody:
  Bežná
- Stupeň bezpečnosti v prítomnosti horľavých anestetických zmesí so vzduchom, kyslíkom, alebo oxidom dusným:
  Nevhodné na používanie v prítomnosti horľavých anestetických zmesí so vzduchom, kyslíkom, alebo oxidom dusným
- Prevádzkový režim:
  Nepretržitý

Poznámky

- Pred použitím tlačiarne vždy overte, či správne funguje. SPOLOČNOSŤ SONY NEZODPOVEDÁ ZA ŽIADNE ŠKODY VRÁTANE, NIE VŠAK VÝHRADNE, KOMPENZÁCIE ALEBO ÚHRADY VÝDAVKOV Z DÔVODU ZLYHANIA TLAČE AKÉHOKOĽVEK TYPU OBSAHU ALEBO STRATY ÚDAJOV ZAPRÍČINENEJ PORUCHOU TEJTO TLAČIARNE ALEBO TLAČOVÝCH MÉDIÍ, PRIPOJENÝM SOFTVÉROM, EXTERNÝM PAMÄŤOVÝM ZARIADENÍM ALEBO INÝM EXTERNÝM ZARIADENÍM.
- SPOLOČNOSŤ SONY NEZODPOVEDÁ ZA ŽIADNE ŠKODY VRÁTANE, NIE VŠAK VÝHRADNE, KOMPENZÁCIE ALEBO ÚHRADY VÝDAVKOV Z DÔVODU STRATY SÚČASNÉHO ALEBO BUDÚCEHO ZISKU Z DÔVODU ZLYHANIA TEJTO TLAČIARNE POČAS ZÁRUČNEJ DOBY ANI PO UPLYNUTÍ PLATNOSTI ZÁRUKY ALEBO Z AKÉHOKOĽVEK INÉHO DÔVODU.
- SPOLOČNOSŤ SONY NEZODPOVEDÁ ZA ŽIADNE NÁROKY VZNESENÉ POUŽÍVATEĽMI TEJTO TLAČIARNE ANI TRETÍMI STRANAMI.
- SPOLOČNOSŤ SONY NEZODPOVEDÁ ZA UKONČENIE ANI PRERUŠENIE POSKYTOVANIA ŽIADNYCH SLUŽIEB SÚVISIACICH S TOUTO TLAČIARŇOU, KTORÉ MÔŽU BYŤ SPÔSOBENÉ AKÝMIKOĽVEK OKOLNOSŤAMI.

Dodané médium na termálnu tlač (vysoká lesklosť) (UPP-110HG/SET) sa používa na skúšobnú prevádzku jednotky. Upozorňujeme, že v závislosti od prepravného a skladovacieho prostredia môže dôjsť k zmene farby. Ak chcete dosiahnuť parametre tlače v súlade so špecifikáciami, zakúpte si papier do tlačiarne (predáva sa samostatne) (strana 17).

Riešenie problémov

Skôr ako zavoláte do servisu, skontrolujte problémy a riešenia opísané nižšie. Ak sa vám problém nepodarí vyriešiť, obráťte sa na najbližšieho autorizovaného predajcu.

Symptóm	Príčiny/nápravné opatrenia
Niekoľko prvých výtlačkov s malými bodkami.	Práve nainštalovaná nový papierová cievka? →Stlačte tlačidlo FEED a podržte ho stlačené, aby ste vysunuli približne 15 cm – 20 cm, a potom ho pustite.
Po stlačení tlačidla PRINT sa tlačová úloha nespustí. Alebo sa tlačová úloha nespustí ani pri práci v počítači.	• Papier sa nevysunie. →Je zapnuté napájanie? →Je prístroj správne pripojený? →Uvoľnená papierová cievka? →Je pri tlači videozáznamu prítomný vstupný videosignál obrazu? • Zaznie alarm. →Došlo k prehriatiu termálnej hlavy? Termálna hlava sa môže prehrievať, keď prístroj nepretržite tlačí tmavý obraz. Počkajte, kým hlava vychladne. →Je papier správne vložený? • Papier sa vysunie, ale tlač sa nespustí. →Papier je vložený nesprávnou stranou hore? (strana 18)
Čierne okraje alebo chýbajúce časti okolo výtlačku.	Zmeňte nastavenie položky ponuky [-SCAN].
Zaseknutý papier.	• Stlačením páčky OPEN nadol otvorte dvierka, vyberte výtlačok alebo papierovú cievku a potom opatrne vytiahnite zaseknutý papier z prístroja. • Zhromažďuje sa v prístroji kondenzát? →Ak bol prístroj práve prenesený do teplej miestnosti z chladného miesta, vo vnútri prístroja sa mohla vytvoriť kondenzácia. Vypnite prístroj a nechajte ho 1 - 2 hodiny stáť (kým sa neohreje na izbovú teplotu), potom skúste tlačiť znova.
Výtlačky sú znečistené.	• Je termálna hlava znečistená? →Na vyčistenie termálnej hlavy použite dodaný čistiaci hárok. (strana 32) • Je tlačový valec znečistený? →Tlačový valec jemne očistite mäkkou handričkou navlhčenou etylalkoholom. (strana 33)
Prístroj zastaví tlač počas tlače takmer čiernych obrázkov a na LCD displeji sa zobrazí správa [COOLING].	Pri nepretržitej tlači takmer čiernych obrázkov môže obvod ochrany termálnej hlavy vypnúť prístroj, aby zabránil prehriatiu termálnej hlavy. Aktivoval sa ochranný obvod, ktorý zabraňuje prehriatiu termálnej hlavy. →Ponechajte prístroj, kým hlava nevychladne a toto hlásenie nezmizne.
Biele čiary alebo malé písmená na obrazovke nie sú vytlačené zreteľne.	Je pri tlači videozáznamu v ponuke [VIDEO] v položke [-COLOR] vybraná možnosť [COLR:ON] pre čiernobiele vstupné signály? →Vyberte [COLR:OFF].
Na celej obrazovke sa zobrazia malé štvorce.	Je pri tlači videozáznamu v ponuke [VIDEO] v položke [-COLOR] vybraná možnosť [COLR:OFF] pre farebné vstupné signály? →Vyberte [COLR:ON].
Výtlačok je príliš svetlý alebo príliš tmavý.	• Je položka [-PP.TYPE] v ponuke [CONFIG.] nastavená správne? • Je položka [-GAMMA] v ponuke [ADJUST] nastavená správne?
Papier sa plynule nevysúva.	Je tlačový valec znečistený? →Vyčistite tlačový valec. (strana 33)
Tlač je prerušená. Pri tlači prístroj vysunie niekoľko centimetrov bieleho papiera a zastaví sa. Nie je možné tlačiť. Činnosť FEED nie je možné vykonať. Keď je papier správne nastavený, zobrazí sa „EMPTY“.	Ožaruje výstup papiera slnečné alebo žiarovkové svetlo, ktoré obsahuje silné infračervené svetlo? →Prístroj je vybavený infračerveným svetelným snímačom, ktorý deteguje tlačový papier. Preto, keď svetlo priamo ožaruje výstup papiera, detekcia papiera nemusí fungovať správne. Nevystavujte výstup papiera priamemu svetlu.

Chybové hlásenia

Hlásenia sa na LCD zobrazujú za nasledujúcich podmienok. Na odstránenie problému vykonajte nápravné opatrenia uvedené pri hláseniach.

Hlásenia	Popis a náprava
DOOR	Panel dvierok je otvorený. →Zatvorte panel dvierok, kým sa bezpečne nezaistí.
EMPTY	• Nie je vložený žiadny papier. • Papier sa už spotreboval. →Vložte papier.
COOLING	Aktivoval sa ochranný obvod, ktorý zabraňuje prehriatiu termálnej hlavy. →Počkajte, kým hlásenie nezmizne. Tlač sa potom obnoví automaticky.
LOCK	Ak je páka ponuky alebo tlačidlo CONTR/BRIGHT zablokované →Ak chcete vykonať úkony v ponuke, vypnite napájanie, potom stlačte a podržte páčku ponuky a znova zapnite napájanie. Ak sa zobrazí „UNLOCK“, zablokovanie je zrušené.
ERROR	V tomto prístroji sa vyskytol technický problém. →Reštartujte prístroj. Ak displej nezmizne, obráťte sa na najbližšieho autorizovaného predajcu.
NO.INPUT	Tlačidlo PRINT je stlačené, keď nie je vstupný videosignál. →Pripojte vstupný konektor VIDEO k videozariadeniu pomocou kábla BNC a po vstupe videosignálu stlačte tlačidlo PRINT.
STOR.ERR	Na USB flash disk pripojený na USB konektor sa nepodarilo uložiť obrázok. • USB flash disk nie je model s kapacitou menšou ako 64 GB. →Použite USB flash disk s kapacitou menšou ako 64 GB. • USB flash disk nie je naformátovaný na FAT32. →Použite USB flash disk naformátovaný na FAT32. • Je nastavená funkcia ochrany proti zápisu na USB flash disku. →Vypnite ochranu proti zápisu. • USB flash disk má viac ako jednu partíciu, a preto ho jednotka rozpozná ako viacero diskov. → Použite USB flash disk, ktorý má len jednu partíciu. • USB flash disk má bezpečnostné funkcie, ako je napríklad overovanie odtlačkom prsta. →Prístroj nerozpozná všetky funkcie každého USB flash disku. • USB flash disk je nefunkčný. →Použite nový USB flash disk.
NO.SPACE	Na USB flash disku nie je dostatok miesta. →Vymeňte USB flash disk za iný, na ktorom je voľné miesto.

Licencia

Tento prístroj obsahuje softvér „FreeRTOS“, „FreeRTOS-Plus-FAT“, „zlib“, „FreeType“ a „newlib“. Tieto softvérové aplikácie poskytujeme na základe licenčných zmlúv s vlastníkmi ich autorských práv. Na základe požiadaviek vlastníkov autorských práv na tieto softvérové aplikácie sme povinní informovať vás o nasledujúcom.

FreeRTOS

FreeRTOS Kernel V11.1.0
Copyright (C) 2021 Amazon.com, Inc. or its affiliates. All Rights Reserved.

SPDX-License-Identifier:MIT

Permission is hereby granted, free of charge, to any person obtaining a copy of this software and associated documentation files (the "Software"), to deal in the Software without restriction, including without limitation the rights to use, copy, modify, merge, publish, distribute, sublicense, and/or sell copies of the Software, and to permit persons to whom the Software is furnished to do so, subject to the following conditions:

The above copyright notice and this permission notice shall be included in all copies or substantial portions of the Software.

THE SOFTWARE IS PROVIDED "AS IS", WITHOUT WARRANTY OF ANY KIND, EXPRESS OR
IMPLIED, INCLUDING BUT NOT LIMITED TO THE WARRANTIES OF MERCHANTABILITY, FITNESS
FOR A PARTICULAR PURPOSE AND NONINFRINGEMENT. IN NO EVENT SHALL THE AUTHORS OR
COPYRIGHT HOLDERS BE LIABLE FOR ANY CLAIM, DAMAGES OR OTHER LIABILITY, WHETHER
IN AN ACTION OF CONTRACT, TORT OR OTHERWISE, ARISING FROM, OUT OF OR IN
CONNECTION WITH THE SOFTWARE OR THE USE OR OTHER DEALINGS IN THE SOFTWARE.

https://www.FreeRTOS.org
https://github.com/FreeRTOS

FreeRTOS-Plus-FAT

FreeRTOS+FAT V2.3.3
Copyright (C) 2021 Amazon.com, Inc. or its affiliates. All Rights Reserved.

Permission is hereby granted, free of charge, to any person obtaining a copy of this software and associated documentation files (the "Software"), to deal in the Software without restriction, including without limitation the rights to use, copy, modify, merge, publish, distribute, sublicense, and/or sell copies of the Software, and to permit persons to whom the Software is furnished to do so, subject to the following conditions:

The above copyright notice and this permission notice shall be included in all copies or substantial portions of the Software.

THE SOFTWARE IS PROVIDED "AS IS", WITHOUT WARRANTY OF ANY KIND, EXPRESS OR
IMPLIED, INCLUDING BUT NOT LIMITED TO THE WARRANTIES OF MERCHANTABILITY, FITNESS
FOR A PARTICULAR PURPOSE AND NONINFRINGEMENT. IN NO EVENT SHALL THE AUTHORS OR
COPYRIGHT HOLDERS BE LIABLE FOR ANY CLAIM, DAMAGES OR OTHER LIABILITY, WHETHER
IN AN ACTION OF CONTRACT, TORT OR OTHERWISE, ARISING FROM, OUT OF OR IN
CONNECTION WITH THE SOFTWARE OR THE USE OR OTHER DEALINGS IN THE SOFTWARE.

https://www.FreeRTOS.org
https://github.com/FreeRTOS

zlib

(C) 1995-2022 Jean-loup Gailly and Mark Adler

This software is provided 'as-is', without any express or implied warranty. In no event will the authors be held liable for any damages arising from the use of this software.

Permission is granted to anyone to use this software for any purpose, including commercial applications, and to alter it and redistribute it freely, subject to the following restrictions:

1. The origin of this software must not be misrepresented; you must not claim that you wrote the original software. If you use this software in a product, an acknowledgment in the product documentation would be appreciated but is not required.
2. Altered source versions must be plainly marked as such, and must not be misrepresented as being the original software.
3. This notice may not be removed or altered from any source distribution.

Jean-loup Gailly Mark Adler
jloup@gzip.org madler@alumni.caltech.edu

If you use the zlib library in a product, we would appreciate *not* receiving lengthy legal documents to sign. The sources are provided for free but without warranty of any kind. The library has been entirely written by Jean-loup Gailly and Mark Adler; it does not include third-party code.

If you redistribute modified sources, we would appreciate that you include in the file ChangeLog history information documenting your changes.

FreeType

FREETYPE LICENSES

The FreeType 2 font engine is copyrighted work and cannot be used legally without a software license. In order to make this project usable to a vast majority of developers, we distribute it under two mutually exclusive open-source licenses.

This means that *you* must choose *one* of the two licenses described below, then obey all its terms and conditions when using FreeType 2 in any of your projects or products.

- The FreeType License, found in the file `docs/FTL.TXT`, which is similar to the original BSD license *with* an advertising clause that forces you to explicitly cite the FreeType project in your product's documentation. All details are in the license file. This license is suited to products which don't use the GNU General Public License.

  Note that this license is compatible to the GNU General Public License version 3, but not version 2.

- The GNU General Public License version 2, found in `docs/GPLv2.TXT` (any later version can be used also), for programs which already use the GPL. Note that the FTL is incompatible with GPLv2 due to its advertisement clause.

The contributed BDF and PCF drivers come with a license similar to that of the X Window System. It is compatible to the above two licenses (see files `src/bdf/README` and `src/pcf/README`). The same holds for the source code files `src/base/fthash.c` and `include/freetype/internal/fthash.h`; they wer part of the BDF driver in earlier FreeType versions.

The gzip module uses the zlib license (see `src/gzip/zlib.h`) which too is compatible to the above two licenses.

The MD5 checksum support (only used for debugging in development builds) is in the public domain.

--- end of LICENSE.TXT ---

newlib

• Red Hat Incorporated
Copyright (c) 1994-2009 Red Hat, Inc. All rights reserved.

This copyrighted material is made available to anyone wishing to use, modify, copy, or redistribute it subject to the terms and conditions of the BSD License. This program is distributed in the hope that it will be useful, but WITHOUT ANY WARRANTY expressed or implied, including the implied warranties of MERCHANTABILITY or FITNESS FOR A PARTICULAR PURPOSE. A copy of this license is available at http://www.opensource.org/licenses. Any Red Hat trademarks that are incorporated in the source code or documentation are not subject to the BSD License and may only be used or replicated with the express permission of Red Hat, Inc.

• University of California, Berkeley
Copyright (c) 1981-2000 The Regents of the University of California.
All rights reserved.

Redistribution and use in source and binary forms, with or without modification, are permitted provided that the following conditions are met:

* Redistributions of source code must retain the above copyright notice, this list of conditions and the following disclaimer.
* Redistributions in binary form must reproduce the above copyright notice, this list of conditions and the following disclaimer in the documentation and/or other materials provided with the distribution.
* Neither the name of the University nor the names of its contributors may be used to endorse or promote products derived from this software without specific prior written permission.

THIS SOFTWARE IS PROVIDED BY THE COPYRIGHT HOLDERS AND CONTRIBUTORS "AS IS" AND ANY EXPRESS OR IMPLIED WARRANTIES, INCLUDING, BUT NOT LIMITED TO, THE IMPLIED WARRANTIES OF MERCHANTABILITY AND FITNESS FOR A PARTICULAR PURPOSE ARE DISCLAIMED.
IN NO EVENT SHALL THE COPYRIGHT OWNER OR CONTRIBUTORS BE LIABLE FOR ANY DIRECT, INDIRECT, INCIDENTAL, SPECIAL, EXEMPLARY, OR CONSEQUENTIAL DAMAGES (INCLUDING, BUT NOT LIMITED TO, PROCUREMENT OF SUBSTITUTE GOODS OR SERVICES; LOSS OF USE, DATA, OR

PROFITS; OR BUSINESS INTERRUPTION) HOWEVER CAUSED AND ON ANY THEORY OF LIABILITY, WHETHER IN CONTRACT, STRICT LIABILITY, OR TORT (INCLUDING NEGLIGENCE OR OTHERWISE) ARISING IN ANY WAY OUT OF THE USE OF THIS SOFTWARE, EVEN IF ADVISED OF THE POSSIBILITY OF SUCH DAMAGE.

• David M. Gay (AT&T 1991, Lucent 1998)

The author of this software is David M. Gay.

Copyright (c) 1991 by AT&T.

Permission to use, copy, modify, and distribute this software for any purpose without fee is hereby granted, provided that this entire notice is included in all copies of any software which is or includes a copy or modification of this software and in all copies of the supporting documentation for such software.

THIS SOFTWARE IS BEING PROVIDED "AS IS", WITHOUT ANY EXPRESS OR IMPLIED WARRANTY. IN PARTICULAR, NEITHER THE AUTHOR NOR AT&T MAKES ANY REPRESENTATION OR WARRANTY OF ANY KIND CONCERNING THE MERCHANTABILITY
OF THIS SOFTWARE OR ITS FITNESS FOR ANY PARTICULAR PURPOSE.

The author of this software is David M. Gay.

Copyright (C) 1998-2001 by Lucent Technologies
All Rights Reserved

Permission to use, copy, modify, and distribute this software and its documentation for any purpose and without fee is hereby granted, provided that the above copyright notice appear in all copies and that both that the copyright notice and this permission notice and warranty disclaimer appear in supporting documentation, and that the name of Lucent or any of its entities not be used in advertising or publicity pertaining to distribution of the software without specific, written prior permission.

LUCENT DISCLAIMS ALL WARRANTIES WITH REGARD TO THIS SOFTWARE, INCLUDING ALL IMPLIED WARRANTIES OF MERCHANTABILITY AND FITNESS. IN NO EVENT SHALL LUCENT OR ANY OF ITS ENTITIES BE LIABLE FOR ANY SPECIAL, INDIRECT OR CONSEQUENTIAL DAMAGES OR ANY DAMAGES WHATSOEVER RESULTING FROM LOSS OF USE, DATA OR PROFITS, WHETHER IN AN ACTION OF CONTRACT, NEGLIGENCE OR OTHER TORTIOUS ACTION, ARISING OUT OF OR IN CONNECTION WITH THE USE OR PERFORMANCE OF THIS SOFTWARE.

• Advanced Micro Devices

Copyright 1989, 1990 Advanced Micro Devices, Inc.

This software is the property of Advanced Micro Devices, Inc (AMD) which specifically grants the user the right to modify, use and distribute this software provided this notice is not removed or altered. All other rights are reserved by AMD.

AMD MAKES NO WARRANTY OF ANY KIND, EXPRESS OR IMPLIED, WITH REGARD TO THIS
SOFTWARE. IN NO EVENT SHALL AMD BE LIABLE FOR INCIDENTAL OR CONSEQUENTIAL
DAMAGES IN CONNECTION WITH OR ARISING FROM THE FURNISHING, PERFORMANCE, OR
USE OF THIS SOFTWARE.

So that all may benefit from your experience, please report any problems or suggestions about this software to the 29K Technical Support Center at 800-29-29-AMD (800-292-9263) in the USA, or 0800-89-1131 in the UK, or 0031-11-1129 in Japan, toll free. The direct dial number is 512-462-4118.

Advanced Micro Devices, Inc.
29K Support Products
Mail Stop 573
5900 E. Ben White Blvd.
Austin, TX 78741
800-292-9263

• Sun Microsystems

Copyright (C) 1993 by Sun Microsystems, Inc. All rights reserved.

Developed at SunPro, a Sun Microsystems, Inc. business.
Permission to use, copy, modify, and distribute this software is freely granted, provided that this notice is preserved.

• Hewlett Packard

(c) Copyright 1986 HEWLETT-PACKARD COMPANY

To anyone who acknowledges that this file is provided "AS IS" without any express or implied warranty:
permission to use, copy, modify, and distribute this file for any purpose is hereby granted without fee, provided that the above copyright notice and this notice appears in all copies, and that the name of Hewlett-Packard Company not be used in advertising or publicity pertaining to distribution of the software without specific, written prior permission. Hewlett-Packard Company makes no representations about the suitability of this software for any purpose.

• Hans-Peter Nilsson

Copyright (C) 2001 Hans-Peter Nilsson

Permission to use, copy, modify, and distribute this software is freely granted, provided that the above copyright notice, this notice and the following disclaimer are preserved with no changes.

THIS SOFTWARE IS PROVIDED ``AS IS'' AND WITHOUT ANY EXPRESS OR IMPLIED WARRANTIES, INCLUDING, WITHOUT LIMITATION, THE IMPLIED WARRANTIES OF MERCHANTABILITY AND FITNESS FOR A PARTICULAR PURPOSE.

• Christopher G. Demetriou

Copyright (c) 2001 Christopher G. Demetriou
All rights reserved.

Redistribution and use in source and binary forms, with or without modification, are permitted provided that the following conditions are met:
1. Redistributions of source code must retain the above copyright notice, this list of conditions and the following disclaimer.
2. Redistributions in binary form must reproduce the above copyright notice, this list of conditions and the following disclaimer in the documentation and/or other materials provided with the distribution.
3. The name of the author may not be used to endorse or promote products derived from this software without specific prior written permission.

THIS SOFTWARE IS PROVIDED BY THE AUTHOR ``AS IS'' AND ANY EXPRESS OR IMPLIED WARRANTIES, INCLUDING, BUT NOT LIMITED TO, THE IMPLIED WARRANTIES
OF MERCHANTABILITY AND FITNESS FOR A PARTICULAR PURPOSE ARE DISCLAIMED.
IN NO EVENT SHALL THE AUTHOR BE LIABLE FOR ANY DIRECT, INDIRECT, INCIDENTAL, SPECIAL, EXEMPLARY, OR CONSEQUENTIAL DAMAGES (INCLUDING, BUT
NOT LIMITED TO, PROCUREMENT OF SUBSTITUTE GOODS OR SERVICES; LOSS OF USE,
DATA, OR PROFITS; OR BUSINESS INTERRUPTION) HOWEVER CAUSED AND ON ANY
THEORY OF LIABILITY, WHETHER IN CONTRACT, STRICT LIABILITY, OR TORT (INCLUDING NEGLIGENCE OR OTHERWISE) ARISING IN ANY WAY OUT OF THE USE OF
THIS SOFTWARE, EVEN IF ADVISED OF THE POSSIBILITY OF SUCH DAMAGE.

• SuperH, Inc.

Copyright 2002 SuperH, Inc. All rights reserved

This software is the property of SuperH, Inc (SuperH) which specifically grants the user the right to modify, use and distribute this software provided this notice is not removed or altered. All other rights are reserved by SuperH.

SUPERH MAKES NO WARRANTY OF ANY KIND, EXPRESS OR IMPLIED, WITH REGARD TO
THIS SOFTWARE. IN NO EVENT SHALL SUPERH BE LIABLE FOR INDIRECT, SPECIAL, INCIDENTAL OR CONSEQUENTIAL DAMAGES IN CONNECTION WITH OR ARISING FROM
THE FURNISHING, PERFORMANCE, OR USE OF THIS SOFTWARE.

So that all may benefit from your experience, please report any problems or suggestions about this software to the SuperH Support Center via e-mail at softwaresupport@superh.com .

SuperH, Inc.
405 River Oaks Parkway
San Jose
CA 95134
USA

• Royal Institute of Technology

Copyright (c) 1999 Kungliga Tekniska Hogskolan
(Royal Institute of Technology, Stockholm, Sweden).
All rights reserved.

Redistribution and use in source and binary forms, with or without modification, are permitted provided that the following conditions are met:

1. Redistributions of source code must retain the above copyright notice, this list of conditions and the following disclaimer.

2. Redistributions in binary form must reproduce the above copyright notice, this list of conditions and the following disclaimer in the documentation and/or other materials provided with the distribution.

3. Neither the name of KTH nor the names of its contributors may be used to endorse or promote products derived from this software without specific prior written permission.

THIS SOFTWARE IS PROVIDED BY KTH AND ITS CONTRIBUTORS ``AS IS'' AND ANY EXPRESS OR IMPLIED WARRANTIES, INCLUDING, BUT NOT LIMITED TO, THE IMPLIED WARRANTIES OF MERCHANTABILITY AND FITNESS FOR A PARTICULAR PURPOSE ARE DISCLAIMED. IN NO EVENT SHALL KTH OR ITS CONTRIBUTORS BE LIABLE FOR ANY DIRECT, INDIRECT, INCIDENTAL, SPECIAL, EXEMPLARY, OR CONSEQUENTIAL DAMAGES (INCLUDING, BUT NOT LIMITED TO, PROCUREMENT OF
SUBSTITUTE GOODS OR SERVICES; LOSS OF USE, DATA, OR PROFITS; OR BUSINESS INTERRUPTION) HOWEVER CAUSED AND ON ANY THEORY OF LIABILITY,
WHETHER IN CONTRACT, STRICT LIABILITY, OR TORT (INCLUDING NEGLIGENCE OR
OTHERWISE) ARISING IN ANY WAY OUT OF THE USE OF THIS SOFTWARE, EVEN IF ADVISED OF THE POSSIBILITY OF SUCH DAMAGE.

• Alexey Zelkin

Copyright (c) 2000, 2001 Alexey Zelkin <phantom@FreeBSD.org>

All rights reserved.

Redistribution and use in source and binary forms, with or without
modification, are permitted provided that the following conditions
are met:
1. Redistributions of source code must retain the above copyright
   notice, this list of conditions and the following disclaimer.
2. Redistributions in binary form must reproduce the above copyright
   notice, this list of conditions and the following disclaimer in the
   documentation and/or other materials provided with the distribution.

THIS SOFTWARE IS PROVIDED BY THE AUTHOR AND CONTRIBUTORS ``AS IS'' AND
ANY EXPRESS OR IMPLIED WARRANTIES, INCLUDING, BUT NOT LIMITED TO, THE
IMPLIED WARRANTIES OF MERCHANTABILITY AND FITNESS FOR A PARTICULAR PURPOSE
ARE DISCLAIMED. IN NO EVENT SHALL THE AUTHOR OR CONTRIBUTORS BE LIABLE
FOR ANY DIRECT, INDIRECT, INCIDENTAL, SPECIAL, EXEMPLARY, OR CONSEQUENTIAL
DAMAGES (INCLUDING, BUT NOT LIMITED TO, PROCUREMENT OF SUBSTITUTE GOODS
OR SERVICES; LOSS OF USE, DATA, OR PROFITS; OR BUSINESS INTERRUPTION)
HOWEVER CAUSED AND ON ANY THEORY OF LIABILITY, WHETHER IN CONTRACT, STRICT
LIABILITY, OR TORT (INCLUDING NEGLIGENCE OR OTHERWISE) ARISING IN ANY WAY
OUT OF THE USE OF THIS SOFTWARE, EVEN IF ADVISED OF THE POSSIBILITY OF
SUCH DAMAGE.

• Andrey A. Chernov

Copyright (C) 1997 by Andrey A. Chernov, Moscow, Russia.
All rights reserved.

Redistribution and use in source and binary forms, with or without
modification, are permitted provided that the following conditions
are met:
1. Redistributions of source code must retain the above copyright
   notice, this list of conditions and the following disclaimer.
2. Redistributions in binary form must reproduce the above copyright
   notice, this list of conditions and the following disclaimer in the
   documentation and/or other materials provided with the distribution.

THIS SOFTWARE IS PROVIDED BY THE AUTHOR ``AS IS'' AND
ANY EXPRESS OR IMPLIED WARRANTIES, INCLUDING, BUT NOT LIMITED TO, THE
IMPLIED WARRANTIES OF MERCHANTABILITY AND FITNESS FOR A PARTICULAR PURPOSE
ARE DISCLAIMED. IN NO EVENT SHALL THE REGENTS OR CONTRIBUTORS BE LIABLE
FOR ANY DIRECT, INDIRECT, INCIDENTAL, SPECIAL, EXEMPLARY, OR CONSEQUENTIAL
DAMAGES (INCLUDING, BUT NOT LIMITED TO, PROCUREMENT OF SUBSTITUTE GOODS
OR SERVICES; LOSS OF USE, DATA, OR PROFITS; OR BUSINESS INTERRUPTION)
HOWEVER CAUSED AND ON ANY THEORY OF LIABILITY, WHETHER IN CONTRACT, STRICT
LIABILITY, OR TORT (INCLUDING NEGLIGENCE OR OTHERWISE) ARISING IN ANY WAY
OUT OF THE USE OF THIS SOFTWARE, EVEN IF ADVISED OF THE POSSIBILITY OF
SUCH DAMAGE.

• FreeBSD

Copyright (c) 1997-2002 FreeBSD Project.
All rights reserved.

Redistribution and use in source and binary forms, with or without
modification, are permitted provided that the following conditions
are met:
1. Redistributions of source code must retain the above copyright
   notice, this list of conditions and the following disclaimer.
2. Redistributions in binary form must reproduce the above copyright
   notice, this list of conditions and the following disclaimer in the
   documentation and/or other materials provided with the distribution.

THIS SOFTWARE IS PROVIDED BY THE AUTHOR AND CONTRIBUTORS ``AS IS'' AND
ANY EXPRESS OR IMPLIED WARRANTIES, INCLUDING, BUT NOT LIMITED TO, THE
IMPLIED WARRANTIES OF MERCHANTABILITY AND FITNESS FOR A PARTICULAR PURPOSE
ARE DISCLAIMED. IN NO EVENT SHALL THE AUTHOR OR CONTRIBUTORS BE LIABLE
FOR ANY DIRECT, INDIRECT, INCIDENTAL, SPECIAL, EXEMPLARY, OR CONSEQUENTIAL
DAMAGES (INCLUDING, BUT NOT LIMITED TO, PROCUREMENT OF SUBSTITUTE GOODS
OR SERVICES; LOSS OF USE, DATA, OR PROFITS; OR BUSINESS INTERRUPTION)
HOWEVER CAUSED AND ON ANY THEORY OF LIABILITY, WHETHER IN CONTRACT, STRICT
LIABILITY, OR TORT (INCLUDING NEGLIGENCE OR OTHERWISE) ARISING IN ANY WAY
OUT OF THE USE OF THIS SOFTWARE, EVEN IF ADVISED OF THE POSSIBILITY OF
SUCH DAMAGE.

• S. L. Moshier

Author: S. L. Moshier.

Copyright (c) 1984,2000 S.L. Moshier

Permission to use, copy, modify, and distribute this software for any
purpose without fee is hereby granted, provided that this entire notice
is included in all copies of any software which is or includes a copy
or modification of this software and in all copies of the supporting
documentation for such software.

THIS SOFTWARE IS BEING PROVIDED "AS IS", WITHOUT ANY EXPRESS OR IMPLIED
WARRANTY. IN PARTICULAR, THE AUTHOR MAKES NO REPRESENTATION
OR WARRANTY OF ANY KIND CONCERNING THE MERCHANTABILITY OF THIS
SOFTWARE OR ITS FITNESS FOR ANY PARTICULAR PURPOSE.

• Citrus Project

Copyright (c)1999 Citrus Project,
All rights reserved.

Redistribution and use in source and binary forms, with or without
modification, are permitted provided that the following conditions
are met:
1. Redistributions of source code must retain the above copyright
   notice, this list of conditions and the following disclaimer.
2. Redistributions in binary form must reproduce the above copyright
   notice, this list of conditions and the following disclaimer in the
   documentation and/or other materials provided with the distribution.

THIS SOFTWARE IS PROVIDED BY THE AUTHOR AND CONTRIBUTORS ``AS IS'' AND
ANY EXPRESS OR IMPLIED WARRANTIES, INCLUDING, BUT NOT LIMITED TO, THE
IMPLIED WARRANTIES OF MERCHANTABILITY AND FITNESS FOR A PARTICULAR PURPOSE
ARE DISCLAIMED. IN NO EVENT SHALL THE AUTHOR OR CONTRIBUTORS BE LIABLE
FOR ANY DIRECT, INDIRECT, INCIDENTAL, SPECIAL, EXEMPLARY, OR CONSEQUENTIAL
DAMAGES (INCLUDING, BUT NOT LIMITED TO, PROCUREMENT OF SUBSTITUTE GOODS
OR SERVICES; LOSS OF USE, DATA, OR PROFITS; OR BUSINESS INTERRUPTION)
HOWEVER CAUSED AND ON ANY THEORY OF LIABILITY, WHETHER IN CONTRACT, STRICT
LIABILITY, OR TORT (INCLUDING NEGLIGENCE OR OTHERWISE) ARISING IN ANY WAY
OUT OF THE USE OF THIS SOFTWARE, EVEN IF ADVISED OF THE POSSIBILITY OF
SUCH DAMAGE.

• Todd C. Miller

Copyright (c) 1998 Todd C. Miller <Todd.Miller@courtesan.com>
All rights reserved.

Redistribution and use in source and binary forms, with or without
modification, are permitted provided that the following conditions
are met:
1. Redistributions of source code must retain the above copyright
   notice, this list of conditions and the following disclaimer.
2. Redistributions in binary form must reproduce the above copyright
   notice, this list of conditions and the following disclaimer in the
   documentation and/or other materials provided with the distribution.
3. The name of the author may not be used to endorse or promote products
   derived from this software without specific prior written permission.

THIS SOFTWARE IS PROVIDED ``AS IS'' AND ANY EXPRESS OR IMPLIED WARRANTIES,
INCLUDING, BUT NOT LIMITED TO, THE IMPLIED WARRANTIES OF MERCHANTABILITY
AND FITNESS FOR A PARTICULAR PURPOSE ARE DISCLAIMED. IN NO EVENT SHALL
THE AUTHOR BE LIABLE FOR ANY DIRECT, INDIRECT, INCIDENTAL, SPECIAL,
EXEMPLARY, OR CONSEQUENTIAL DAMAGES (INCLUDING, BUT NOT LIMITED TO,
PROCUREMENT OF SUBSTITUTE GOODS OR SERVICES; LOSS OF USE, DATA, OR PROFITS;
OR BUSINESS INTERRUPTION) HOWEVER CAUSED AND ON ANY THEORY OF LIABILITY,
WHETHER IN CONTRACT, STRICT LIABILITY, OR TORT (INCLUDING NEGLIGENCE OR
OTHERWISE) ARISING IN ANY WAY OUT OF THE USE OF THIS SOFTWARE, EVEN IF
ADVISED OF THE POSSIBILITY OF SUCH DAMAGE.

• DJ Delorie (i386 / arm)
Copyright (C) 1991 DJ Delorie
All rights reserved.

Redistribution, modification, and use in source and binary forms is permitted
provided that the above copyright notice and following paragraph are
duplicated in all such forms.

This file is distributed WITHOUT ANY WARRANTY; without even the implied
warranty of MERCHANTABILITY or FITNESS FOR A PARTICULAR PURPOSE.

• Mike Barcroft

Copyright (c) 2001 Mike Barcroft <mike@FreeBSD.org>
All rights reserved.

Redistribution and use in source and binary forms, with or without
modification, are permitted provided that the following conditions
are met:
1. Redistributions of source code must retain the above copyright
   notice, this list of conditions and the following disclaimer.
2. Redistributions in binary form must reproduce the above copyright
   notice, this list of conditions and the following disclaimer in the
   documentation and/or other materials provided with the distribution.

THIS SOFTWARE IS PROVIDED BY THE AUTHOR AND CONTRIBUTORS ``AS IS'' AND
ANY EXPRESS OR IMPLIED WARRANTIES, INCLUDING, BUT NOT LIMITED TO, THE
IMPLIED WARRANTIES OF MERCHANTABILITY AND FITNESS FOR A PARTICULAR PURPOSE
ARE DISCLAIMED. IN NO EVENT SHALL THE AUTHOR OR CONTRIBUTORS BE LIABLE

FOR ANY DIRECT, INDIRECT, INCIDENTAL, SPECIAL, EXEMPLARY, OR CONSEQUENTIAL
DAMAGES (INCLUDING, BUT NOT LIMITED TO, PROCUREMENT OF SUBSTITUTE GOODS
OR SERVICES; LOSS OF USE, DATA, OR PROFITS; OR BUSINESS INTERRUPTION) HOWEVER CAUSED AND ON ANY THEORY OF LIABILITY, WHETHER IN CONTRACT, STRICT
LIABILITY, OR TORT (INCLUDING NEGLIGENCE OR OTHERWISE) ARISING IN ANY WAY
OUT OF THE USE OF THIS SOFTWARE, EVEN IF ADVISED OF THE POSSIBILITY OF SUCH DAMAGE.

• Arm Ltd

Copyright (c) 2009-2018 Arm Ltd
All rights reserved.

Redistribution and use in source and binary forms, with or without
modification, are permitted provided that the following conditions
are met:
1. Redistributions of source code must retain the above copyright
notice, this list of conditions and the following disclaimer.
2. Redistributions in binary form must reproduce the above copyright
notice, this list of conditions and the following disclaimer in the
documentation and/or other materials provided with the distribution.
3. The name of the company may not be used to endorse or promote
products derived from this software without specific prior written
permission.

• Ed Schouten - Free BSD

Copyright (c) 2008 Ed Schouten <ed@FreeBSD.org>
All rights reserved.

Redistribution and use in source and binary forms, with or without
modification, are permitted provided that the following conditions
are met:
1. Redistributions of source code must retain the above copyright
notice, this list of conditions and the following disclaimer.
2. Redistributions in binary form must reproduce the above copyright
notice, this list of conditions and the following disclaimer in the
documentation and/or other materials provided with the distribution.

THIS SOFTWARE IS PROVIDED BY THE AUTHOR AND CONTRIBUTORS ``AS IS'' AND
ANY EXPRESS OR IMPLIED WARRANTIES, INCLUDING, BUT NOT LIMITED TO, THE IMPLIED WARRANTIES OF MERCHANTABILITY AND FITNESS FOR A PARTICULAR PURPOSE
ARE DISCLAIMED. IN NO EVENT SHALL THE AUTHOR OR CONTRIBUTORS BE LIABLE
FOR ANY DIRECT, INDIRECT, INCIDENTAL, SPECIAL, EXEMPLARY, OR CONSEQUENTIAL
DAMAGES (INCLUDING, BUT NOT LIMITED TO, PROCUREMENT OF SUBSTITUTE GOODS
OR SERVICES; LOSS OF USE, DATA, OR PROFITS; OR BUSINESS INTERRUPTION) HOWEVER CAUSED AND ON ANY THEORY OF LIABILITY, WHETHER IN CONTRACT, STRICT
LIABILITY, OR TORT (INCLUDING NEGLIGENCE OR OTHERWISE) ARISING IN ANY WAY
OUT OF THE USE OF THIS SOFTWARE, EVEN IF ADVISED OF THE POSSIBILITY OF SUCH DAMAGE.

• Andrew Turner (arm-* targets)

Copyright (c) 2013 Andrew Turner <andrew@FreeBSD.ORG>
All rights reserved.

Redistribution and use in source and binary forms, with or without
modification, are permitted provided that the following conditions
are met:
1. Redistributions of source code must retain the above copyright
notice, this list of conditions and the following disclaimer.
2. Redistributions in binary form must reproduce the above copyright
notice, this list of conditions and the following disclaimer in the
documentation and/or other materials provided with the distribution.

THIS SOFTWARE IS PROVIDED BY THE AUTHOR AND CONTRIBUTORS ``AS IS'' AND
ANY EXPRESS OR IMPLIED WARRANTIES, INCLUDING, BUT NOT LIMITED TO, THE IMPLIED WARRANTIES OF MERCHANTABILITY AND FITNESS FOR A PARTICULAR PURPOSE
ARE DISCLAIMED. IN NO EVENT SHALL THE AUTHOR OR CONTRIBUTORS BE LIABLE
FOR ANY DIRECT, INDIRECT, INCIDENTAL, SPECIAL, EXEMPLARY, OR CONSEQUENTIAL
DAMAGES (INCLUDING, BUT NOT LIMITED TO, PROCUREMENT OF SUBSTITUTE GOODS
OR SERVICES; LOSS OF USE, DATA, OR PROFITS; OR BUSINESS INTERRUPTION) HOWEVER CAUSED AND ON ANY THEORY OF LIABILITY, WHETHER IN CONTRACT, STRICT
LIABILITY, OR TORT (INCLUDING NEGLIGENCE OR OTHERWISE) ARISING IN ANY WAY
OUT OF THE USE OF THIS SOFTWARE, EVEN IF ADVISED OF THE POSSIBILITY OF SUCH DAMAGE.

• BSD-2-Clause-FreeBSD David Schultz (arm-* targets)

SPDX-License-Identifier: BSD-2-Clause-FreeBSD

Copyright (c) 2004-2011 David Schultz <das@FreeBSD.ORG>
All rights reserved.

Redistribution and use in source and binary forms, with or without
modification, are permitted provided that the following conditions
are met:
1. Redistributions of source code must retain the above copyright
notice, this list of conditions and the following disclaimer.
2. Redistributions in binary form must reproduce the above copyright
notice, this list of conditions and the following disclaimer in the
documentation and/or other materials provided with the distribution.

THIS SOFTWARE IS PROVIDED BY THE AUTHOR AND CONTRIBUTORS ``AS IS'' AND
ANY EXPRESS OR IMPLIED WARRANTIES, INCLUDING, BUT NOT LIMITED TO, THE IMPLIED WARRANTIES OF MERCHANTABILITY AND FITNESS FOR A PARTICULAR PURPOSE
ARE DISCLAIMED. IN NO EVENT SHALL THE AUTHOR OR CONTRIBUTORS BE LIABLE
FOR ANY DIRECT, INDIRECT, INCIDENTAL, SPECIAL, EXEMPLARY, OR CONSEQUENTIAL
DAMAGES (INCLUDING, BUT NOT LIMITED TO, PROCUREMENT OF SUBSTITUTE GOODS
OR SERVICES; LOSS OF USE, DATA, OR PROFITS; OR BUSINESS INTERRUPTION) HOWEVER CAUSED AND ON ANY THEORY OF LIABILITY, WHETHER IN CONTRACT, STRICT
LIABILITY, OR TORT (INCLUDING NEGLIGENCE OR OTHERWISE) ARISING IN ANY WAY
OUT OF THE USE OF THIS SOFTWARE, EVEN IF ADVISED OF THE POSSIBILITY OF SUCH DAMAGE.

• ARM Ltd (1)
Copyright (c) 2008-2015 ARM Ltd
All rights reserved.

Redistribution and use in source and binary forms, with or without
modification, are permitted provided that the following conditions
are met:
1. Redistributions of source code must retain the above copyright
notice, this list of conditions and the following disclaimer.
2. Redistributions in binary form must reproduce the above copyright
notice, this list of conditions and the following disclaimer in the
documentation and/or other materials provided with the distribution.
3. The name of the company may not be used to endorse or promote
products derived from this software without specific prior written
permission.

THIS SOFTWARE IS PROVIDED BY ARM LTD ``AS IS'' AND ANY EXPRESS OR IMPLIED
WARRANTIES, INCLUDING, BUT NOT LIMITED TO, THE IMPLIED WARRANTIES OF
MERCHANTABILITY AND FITNESS FOR A PARTICULAR PURPOSE ARE DISCLAIMED.
IN NO EVENT SHALL ARM LTD BE LIABLE FOR ANY DIRECT, INDIRECT, INCIDENTAL,
SPECIAL, EXEMPLARY, OR CONSEQUENTIAL DAMAGES (INCLUDING, BUT NOT LIMITED
TO, PROCUREMENT OF SUBSTITUTE GOODS OR SERVICES; LOSS OF USE, DATA, OR
PROFITS; OR BUSINESS INTERRUPTION) HOWEVER CAUSED AND ON ANY THEORY OF
LIABILITY, WHETHER IN CONTRACT, STRICT LIABILITY, OR TORT (INCLUDING
NEGLIGENCE OR OTHERWISE) ARISING IN ANY WAY OUT OF THE USE OF THIS
SOFTWARE, EVEN IF ADVISED OF THE POSSIBILITY OF SUCH DAMAGE.

• ARM Ltd (2)
Copyright (c) 2012-2014 ARM Ltd
All rights reserved.

Redistribution and use in source and binary forms, with or without
modification, are permitted provided that the following conditions
are met:
1. Redistributions of source code must retain the above copyright
notice, this list of conditions and the following disclaimer.
2. Redistributions in binary form must reproduce the above copyright
notice, this list of conditions and the following disclaimer in the
documentation and/or other materials provided with the distribution.
3. The name of the company may not be used to endorse or promote
products derived from this software without specific prior written
permission.

THIS SOFTWARE IS PROVIDED BY ARM LTD ``AS IS'' AND ANY EXPRESS OR IMPLIED
WARRANTIES, INCLUDING, BUT NOT LIMITED TO, THE IMPLIED WARRANTIES OF
MERCHANTABILITY AND FITNESS FOR A PARTICULAR PURPOSE ARE DISCLAIMED.
IN NO EVENT SHALL ARM LTD BE LIABLE FOR ANY DIRECT, INDIRECT, INCIDENTAL,
SPECIAL, EXEMPLARY, OR CONSEQUENTIAL DAMAGES (INCLUDING, BUT NOT LIMITED
TO, PROCUREMENT OF SUBSTITUTE GOODS OR SERVICES; LOSS OF USE, DATA, OR
PROFITS; OR BUSINESS INTERRUPTION) HOWEVER CAUSED AND ON ANY THEORY OF
LIABILITY, WHETHER IN CONTRACT, STRICT LIABILITY, OR TORT (INCLUDING
NEGLIGENCE OR OTHERWISE) ARISING IN ANY WAY OUT OF THE USE OF THIS
SOFTWARE, EVEN IF ADVISED OF THE POSSIBILITY OF SUCH DAMAGE.

• ARM Ltd (3)
Optimized strstr function.
Copyright (c) 2018 Arm Ltd. All rights reserved.
SPDX-License-Identifier: BSD-3-Clause
Redistribution and use in source and binary forms, with or without
modification, are permitted provided that the following conditions
are met:
1. Redistributions of source code must retain the above copyright
notice, this list of conditions and the following disclaimer.
2. Redistributions in binary form must reproduce the above copyright
notice, this list of conditions and the following disclaimer in the
documentation and/or other materials provided with the distribution.
3. The name of the company may not be used to endorse or promote
products derived from this software without specific prior written

permission.
THIS SOFTWARE IS PROVIDED BY ARM LTD ``AS IS'' AND ANY EXPRESS OR IMPLIED
WARRANTIES, INCLUDING, BUT NOT LIMITED TO, THE IMPLIED WARRANTIES OF
MERCHANTABILITY AND FITNESS FOR A PARTICULAR PURPOSE ARE DISCLAIMED.
IN NO EVENT SHALL ARM LTD BE LIABLE FOR ANY DIRECT, INDIRECT, INCIDENTAL,
SPECIAL, EXEMPLARY, OR CONSEQUENTIAL DAMAGES (INCLUDING, BUT NOT LIMITED
TO, PROCUREMENT OF SUBSTITUTE GOODS OR SERVICES; LOSS OF USE, DATA, OR
PROFITS; OR BUSINESS INTERRUPTION) HOWEVER CAUSED AND ON ANY THEORY OF
LIABILITY, WHETHER IN CONTRACT, STRICT LIABILITY, OR TORT (INCLUDING
NEGLIGENCE OR OTHERWISE) ARISING IN ANY WAY OUT OF THE USE OF THIS
SOFTWARE, EVEN IF ADVISED OF THE POSSIBILITY OF SUCH DAMAGE.

- ARM Ltd (4)

Copyright (c) 2015 ARM Ltd.
All rights reserved.
Redistribution and use in source and binary forms, with or without
modification, are permitted provided that the following conditions are met:
* Redistributions of source code must retain the above copyright
notice, this list of conditions and the following disclaimer.
* Redistributions in binary form must reproduce the above copyright
notice, this list of conditions and the following disclaimer in the
documentation and/or other materials provided with the distribution.
* Neither the name of the Linaro nor the
names of its contributors may be used to endorse or promote products
derived from this software without specific prior written permission.
THIS SOFTWARE IS PROVIDED BY THE COPYRIGHT HOLDERS AND CONTRIBUTORS
"AS IS" AND ANY EXPRESS OR IMPLIED WARRANTIES, INCLUDING, BUT NOT
LIMITED TO, THE IMPLIED WARRANTIES OF MERCHANTABILITY AND FITNESS FOR
A PARTICULAR PURPOSE ARE DISCLAIMED. IN NO EVENT SHALL THE COPYRIGHT
HOLDER OR CONTRIBUTORS BE LIABLE FOR ANY DIRECT, INDIRECT, INCIDENTAL,
SPECIAL, EXEMPLARY, OR CONSEQUENTIAL DAMAGES (INCLUDING, BUT NOT
LIMITED TO, PROCUREMENT OF SUBSTITUTE GOODS OR SERVICES; LOSS OF USE,
DATA, OR PROFITS; OR BUSINESS INTERRUPTION) HOWEVER CAUSED AND ON ANY
THEORY OF LIABILITY, WHETHER IN CONTRACT, STRICT LIABILITY, OR TORT
(INCLUDING NEGLIGENCE OR OTHERWISE) ARISING IN ANY WAY OUT OF THE USE
OF THIS SOFTWARE, EVEN IF ADVISED OF THE POSSIBILITY OF SUCH DAMAGE.

- The Regents of the University of California (1)

Copyright (c) 1990 The Regents of the University of California.
All rights reserved.

Redistribution and use in source and binary forms are permitted
provided that the above copyright notice and this paragraph are
duplicated in all such forms and that any documentation,
and/or other materials related to such
distribution and use acknowledge that the software was developed
by the University of California, Berkeley. The name of the
University may not be used to endorse or promote products derived
from this software without specific prior written permission.
THIS SOFTWARE IS PROVIDED ``AS IS'' AND WITHOUT ANY EXPRESS OR
IMPLIED WARRANTIES, INCLUDING, WITHOUT LIMITATION, THE IMPLIED
WARRANTIES OF MERCHANTABILITY AND FITNESS FOR A PARTICULAR PURPOSE.

- The Regents of the University of California (2)

Copyright (c) 1990, 2007 The Regents of the University of California.
All rights reserved.

Redistribution and use in source and binary forms are permitted
provided that the above copyright notice and this paragraph are
duplicated in all such forms and that any documentation,
and/or other materials related to such
distribution and use acknowledge that the software was developed
by the University of California, Berkeley. The name of the
University may not be used to endorse or promote products derived
from this software without specific prior written permission.
THIS SOFTWARE IS PROVIDED ``AS IS'' AND WITHOUT ANY EXPRESS OR
IMPLIED WARRANTIES, INCLUDING, WITHOUT LIMITATION, THE IMPLIED
WARRANTIES OF MERCHANTABILITY AND FITNESS FOR A PARTICULAR PURPOSE.

- The Regents of the University of California (3)

Copyright (c) 1990 The Regents of the University of California.
All rights reserved.

Redistribution and use in source and binary forms, with or without
modification, are permitted provided that the following conditions
are met:
1. Redistributions of source code must retain the above copyright
notice, this list of conditions and the following disclaimer.
2. Redistributions in binary form must reproduce the above copyright
notice, this list of conditions and the following disclaimer in the
documentation and/or other materials provided with the distribution.
3. Neither the name of the University nor the names of its contributors
may be used to endorse or promote products derived from this software
without specific prior written permission.

THIS SOFTWARE IS PROVIDED BY THE REGENTS AND CONTRIBUTORS ``AS IS'' AND
ANY EXPRESS OR IMPLIED WARRANTIES, INCLUDING, BUT NOT LIMITED TO, THE
IMPLIED WARRANTIES OF MERCHANTABILITY AND FITNESS FOR A PARTICULAR PURPOSE
ARE DISCLAIMED. IN NO EVENT SHALL THE REGENTS OR CONTRIBUTORS BE LIABLE
FOR ANY DIRECT, INDIRECT, INCIDENTAL, SPECIAL, EXEMPLARY, OR CONSEQUENTIAL
DAMAGES (INCLUDING, BUT NOT LIMITED TO, PROCUREMENT OF SUBSTITUTE GOODS
OR SERVICES; LOSS OF USE, DATA, OR PROFITS; OR BUSINESS INTERRUPTION)
HOWEVER CAUSED AND ON ANY THEORY OF LIABILITY, WHETHER IN CONTRACT, STRICT
LIABILITY, OR TORT (INCLUDING NEGLIGENCE OR OTHERWISE) ARISING IN ANY WAY
OUT OF THE USE OF THIS SOFTWARE, EVEN IF ADVISED OF THE POSSIBILITY OF
SUCH DAMAGE.

- The Regents of the University of California (4)

Copyright (c) 1987, 2000 Regents of the University of California.
All rights reserved.

Redistribution and use in source and binary forms are permitted
provided that: (1) source distributions retain this entire copyright
notice and comment, and (2) distributions including binaries display
the following acknowledgement: ``This product includes software
developed by the University of California, Berkeley and its contributors''
in the documentation or other materials provided with the distribution.
Neither the name of the University nor the names of its
contributors may be used to endorse or promote products derived
from this software without specific prior written permission.
THIS SOFTWARE IS PROVIDED ``AS IS'' AND WITHOUT ANY EXPRESS OR
IMPLIED WARRANTIES, INCLUDING, WITHOUT LIMITATION, THE IMPLIED
WARRANTIES OF MERCHANTABILITY AND FITNESS FOR A PARTICULAR PURPOSE.

- The Regents of the University of California (5)

Copyright (c) 1992, 1993
The Regents of the University of California. All rights reserved.

Redistribution and use in source and binary forms, with or without
modification, are permitted provided that the following conditions
are met:
1. Redistributions of source code must retain the above copyright
notice, this list of conditions and the following disclaimer.
2. Redistributions in binary form must reproduce the above copyright
notice, this list of conditions and the following disclaimer in the
documentation and/or other materials provided with the distribution.
3. Neither the name of the University nor the names of its contributors
may be used to endorse or promote products derived from this software
without specific prior written permission.

THIS SOFTWARE IS PROVIDED BY THE REGENTS AND CONTRIBUTORS ``AS IS'' AND
ANY EXPRESS OR IMPLIED WARRANTIES, INCLUDING, BUT NOT LIMITED TO, THE
IMPLIED WARRANTIES OF MERCHANTABILITY AND FITNESS FOR A PARTICULAR PURPOSE
ARE DISCLAIMED. IN NO EVENT SHALL THE REGENTS OR CONTRIBUTORS BE LIABLE
FOR ANY DIRECT, INDIRECT, INCIDENTAL, SPECIAL, EXEMPLARY, OR CONSEQUENTIAL
DAMAGES (INCLUDING, BUT NOT LIMITED TO, PROCUREMENT OF SUBSTITUTE GOODS
OR SERVICES; LOSS OF USE, DATA, OR PROFITS; OR BUSINESS INTERRUPTION)
HOWEVER CAUSED AND ON ANY THEORY OF LIABILITY, WHETHER IN CONTRACT, STRICT
LIABILITY, OR TORT (INCLUDING NEGLIGENCE OR OTHERWISE) ARISING IN ANY WAY
OUT OF THE USE OF THIS SOFTWARE, EVEN IF ADVISED OF THE POSSIBILITY OF
SUCH DAMAGE.

EU: Sony Europe B.V.
Da Vincilaan 7-D1, 1930 Zaventem, Belgium
UK: Sony Europe B.V.
The Heights, Brooklands, Weybridge,
Surrey KT13 0XW, United Kingdom
CH: Sony Europe B.V., Hoofddorp,
Schlieren/Switzerland Branch
Wiesenstrasse 5, 8952 Schlieren, Switzerland

EC REP
Sony Belgium, bijkantoor van
Sony Europe B.V.
Da Vincilaan 7-D1, 1930 Zaventem,
Belgium

Sony Corporation
1-7-1 Konan Minato-ku Tokyo,
108-0075 Japan

5-056-875-**91** (1)
2025-07

Hibridni grafični tiskalnik

Navodila za uporabo

Pred uporabo naprave pozorno preberite ta navodila in jih shranite za prihodnjo uporabo.

UP-X899MD

© 2025 Sony Corporation

Kazalo vsebine

Začetek

Pregled 12
Lokacija in funkcija delov in upravljalnih elementov 13
Sprednja plošča 13
Zadnja plošča 13

Priprava

Povezovanje z računalnikom 15
Namestitev gonilnika tiskalnika v računalnik 16
Povezava z UPA-WU10 16
Papir 17
Papir, ki ga lahko uporabite 17
Vstavljanje papirja 18

Uporaba

Začetek tiskalnega opravila 20
Tiskanje iz video opreme 20
Tiskanje iz računalnika 21
Rezanje tiskanega papirja 22
Preklic tiskalnega opravila 22
Izdelava kopij zadnjega izpisa 22
Podajanje papirja 22
Prilagajanje kontrasta in svetlosti 23
Prilagoditve in nastavitve z menijem 24
Struktura menija 24
Seznam menija 25
Osnovno delovanje menija 27
Tiskanje seznama nastavitev 29
Shranjevanje slik na USB ključ 29

Drugo

Vzdrževanje zmogljivosti enote 31
O varnosti 31
O namestitvi 31
Opombe o prenašanju enote 31
Pri kondenzaciji 31
O potrošnih delih 31
Uporaba skupaj z električnimi kirurškimi noži in podobnimi napravami 31
Čiščenje ohišja 32
Čiščenje toplotne glave 32
Čiščenje tiskalnega valjčka 33
Tehnični podatki 34
Odpravljanje težav 36
Sporočila o napaki 37
Licenca 38

Navodila za uporabo/predvidena uporaba

Tiskalnik Sony UP-X899MD je kompakten črno-beli digitalni tiskalnik, namenjen uporabi v zdravstvu. Zasnovan je za povezavo z medicinskimi slikovnimi sistemi, kot so mobilna c-roka, ultrazvok, laboratorij za srčno kateterizacijo in drugi združljivi slikovni sistemi. Tiskalnik izdela tiskane kopije fotografij, ki jih ti sistemi zajamejo, za pacientovo kartoteko ali za napotitev.

Regulativne informacije, pomembne v skladu z Evropsko uredbo o medicinskih pripomočkih 2017/745, kakor je bila spremenjena (MDR)

Namen tiskalnika je namenjen izdelavi natisnjenih kopij fotografij, ki jih zajamejo medicinski slikovni sistemi z namenom pregleda in kot pomoč pri nadaljnjih odločitvah za zdravljenje.

Opomba

- Slike, ki jih ustvari ta oprema, niso primerne za diagnostično uporabo.
- Ta oprema je namenjena zdravstvenim delavcem.
- Ta oprema je namenjena uporabi v zdravniških prostorih, kot so klinike, prostori za preglede in operacijske dvorane.

Kontraindikacije

Ne obstajajo znane točno določene situacije, v katerih bi bila uporaba te naprave kontraindicirana.

Populacija pacientov

Ne veljajo nikakršne omejitve glede populacije pacientov.

Opozorilo

Te naprave ne izpostavljajte dežju ali vlagi, s čimer zmanjšate tveganje požara ali električnega udara.

Ne odpirajte ohišja, sicer lahko pride do električnega udara. Servisne posege sme opravljati le ustrezno usposobljeno osebje.

Spreminjanje te opreme ni dovoljeno.

Opozorilo

To napravo lahko priključite le v ozemljeno električno omrežje, da preprečite nevarnost električnega udara.

Opozorilo

Če želite odklopiti električno napajanje, iztaknite napajalni kabel.
Ko enoto nameščate, v električno napeljavo vgradite zlahka dostopen odklopnik ali priključite napajalni kabel v zlahka dostopno stensko vtičnico v bližini enote.
Električne zdravstvene opreme ne postavljajte na mesta, kjer je težko iztakniti napajalni kabel.
Če med delovanjem enote pride do napake, iztaknite vtič napajalnega kabla ali z odklopnikom prekinite električno napajanje.

Simboli na izdelkih



Glejte navodila za uporabo
Za dele naprave, pri katerih je prikazan ta simbol, upoštevajte napotke v navodilih za uporabo.



Ta simbol označuje izdelovalca in je prikazan zraven njegovega imena in naslova.



Ta simbol označuje uvoznika in je naveden poleg imena ter naslova registriranega sedeža uvoznika.



Ta simbol označuje predstavnika Evropske skupnosti in je prikazan zraven imena in naslova predstavnika Evropske skupnosti.



Ta simbol označuje odgovorno osebo v Združenem kraljestvu ter je naveden ob imenu in naslovu odgovorne osebe v Združenem kraljestvu.



Ta simbol označuje švicarskega pooblaščenega zastopnika ter je naveden ob imenu in naslovu švicarskega pooblaščenega zastopnika.



Ta simbol označuje medicinski pripomoček v Evropski skupnosti.



Ta simbol označuje datum proizvodnje.



Ta simbol označuje serijsko številko.



Ta simbol označuje enolični identifikator pripomočka (UDI) in je naveden zraven črtne kode, ki predstavlja enolično identifikacijo pripomočka.



Ta simbol označuje sponko za izenačitev potencialov, ki skrbi za izenačitev potencialov na različnih delih sistema.



Temperatura med shranjevanjem in prevozom
Ta simbol označuje razpon temperature, ki je sprejemljiv za okolje shranjevanja in prevoza.



Vlažnost med shranjevanjem in prevozom
Ta simbol označuje razpon vlažnosti, ki je sprejemljiv za okolje shranjevanja in prevoza.



Tlak med shranjevanjem in prevozom
Ta simbol označuje razpon atmosferskega tlaka, ki je sprejemljiv za okolje shranjevanja in prevoza.



Ta simbol označuje ostre robove.

Za pripomočke



Ta simbol označuje identifikacijsko kodo.



Ta simbol označuje »Ne uporabljajte ponovno«.

Za stranke v Evropi

Kakršno koli resno težavo, do katere pride v povezavi z napravo, morate prijaviti proizvajalcu in pristojnemu organu države članice, v kateri ima uporabnik in/ali bolnik stalno bivališče.

Pomembni varnostni napotki in opombe za uporabo v medicinskem okolju

1. Vsa oprema, priključena na to napravo, mora biti overjena ali skladna s standardi IEC 60601-1, IEC 60950-1, IEC 62368-1, IEC 60065 oziroma drugimi standardi IEC/ISO, ki so veljavni za to opremo.

2. Poleg tega mora biti celoten sistem skladen s standardi IEC 60601-1. Vsaka oseba, ki priključi dodatno opremo na signalni vhod ali signalni izhod te naprave, je del medicinskega sistema in je odgovorna za njegovo skladnost z zahtevami standardov IEC 60601-1. V primeru dvoma se posvetujte z ustrezno usposobljenim servisnim osebjem Sony.

3. Ob priklopu opreme na druge naprave se lahko poveča uhajavi tok.

4. Vsa dodatna oprema, priključena na to napravo, ki deluje na podlagi priključitve na tržno napajanje in ni skladna s standardi IEC 60601-1, mora vključevati izolacijski transformator, ki je skladen s standardi IEC 60601-1, oprema pa mora biti priključena na tržno električno napajanje preko transformatorja.

5. Ta oprema proizvaja in uporablja ter lahko tudi oddaja radiofrekvenčno energijo. Če je ne namestite in uporabljate v skladu z navodili, lahko povzroča motnje v delovanju druge opreme. Če ta naprava povzroča motnje (kar lahko preverite tako, da iz nje iztaknete električni napajalni kabel), poskusite težavo odpraviti z naslednjimi ukrepi:
   – Premestite to napravo na drugo mesto glede na položaj motene opreme.
   – To napravo in moteno opremo priključite v ločeni veji električnega omrežja.

   Za več informacij se posvetujte s kvalificiranim servisnim osebjem Sony.
   (Veljaven standard: IEC 60601-1-2)

Pomembne opombe v zvezi z elektromagnetno združljivostjo (EMC) pri uporabi v medicinskem okolju

- V zvezi z napravo UP-X899MD je treba upoštevati posebne previdnostne ukrepe glede EMC in jo je treba namestiti ter uporabljati v skladu z informacijami o EMC, navedenimi v navodilih za uporabo.
- Naprava UP-X899MD je zasnovana za uporabo v okolju ustanove za strokovno zdravstveno varstvo.
- Na delovanje naprave UP-X899MD lahko vpliva prenosna in mobilna oprema za RF komunikacijo, kot so mobilni telefoni.

Opozorilo

- Prenosno RF-komunikacijsko opremo morate uporabljati tako, da je najmanj 30 cm oddaljena od katerega koli dela naprave UP-X899MD. V nasprotnem primeru lahko pride slabšega delovanja te opreme.
- Če napravo UP-X899MD uporabljate zraven druge opreme, na njej ali pod njo, je treba z opazovanjem preveriti normalno delovanje v izbrani postavitvi.
- Uporaba dodatne opreme in kablov, ki niso navedeni v specifikacijah, z izjemo nadomestnih delov, ki jih prodaja družba Sony Corporation, lahko povzroči povečano elektromagnetno emisijo naprave UP-X899MD ali njeno zmanjšano odpornost na tovrstno emisijo.

<table>
<tr><th colspan="3">Elektromagnetna emisija – smernice in deklaracija izdelovalca</th></tr>
<tr><td colspan="3">Naprava UP-X899MD je namenjena za uporabo v spodaj opredeljenem elektromagnetnem okolju. Stranka oz. uporabnik morata zagotoviti, da bo naprava UP-X899MD v uporabi v takšnem okolju.</td></tr>
<tr><td>Preizkus emisije</td><td>Skladnost</td><td>Elektromagnetno okolje – smernice</td></tr>
<tr><td>RF emisija

CISPR 11</td><td>Skupina 1</td><td>Naprava UP-X899MD uporablja RF-energijo le za lastno delovanje, zato so njene RF-emisije zelo majhne in verjetno ne bo povzročala nobenih motenj elektronske opreme v bližini.</td></tr>
<tr><td>RF emisija

CISPR 11
CISPR 32</td><td>Razred B</td><td rowspan="3">Naprava UP-X899MD je primerna za uporabo v vseh okoljih, vključno z domačim bivalnim okoljem in drugimi okolji, ki so priključena neposredno v nizkonapetostno električno omrežje za oskrbo stanovanjskih stavb.</td></tr>
<tr><td>Harmonična emisija

IEC 61000-3-2</td><td>Razred A</td></tr>
<tr><td>Emisija zaradi nihanja napetosti (fliker)

IEC 61000-3-3</td><td>Skladno</td></tr>
</table>

Elektromagnetna odpornost – smernice in deklaracija izdelovalca			
Naprava UP-X899MD je namenjena za uporabo v spodaj opredeljenem elektromagnetnem okolju. Stranka oz. uporabnik morata zagotoviti, da bo naprava UP-X899MD v uporabi v takšnem okolju.			
Preizkus odpornosti	Preizkus po IEC 60601	Skladnostna raven	Elektromagnetno okolje – smernice
Elektrostatična razelektritev (ESD) IEC 61000-4-2	±8 kV kontakt ±15 kV zrak	±8 kV kontakt ±15 kV zrak	Tla morajo biti iz lesa, betona ali keramičnih ploščic. Če so talne obloge iz umetnih snovi, priporočamo, da je relativna vlažnost vsaj 30%.
Hiter električni prehodni pojav/ sunek IEC 61000-4-4	±2 kV za napajalne vode ±1 kV za vhodne/ izhodne vode	±2 kV za napajalne vode ±1 kV za vhodne/ izhodne vode	Kakovost električnega napajanja mora biti primerna za tipično komercialno ali bolnišnično okolje.
Napetostni udar IEC 61000-4-5	±1 kV med vodnikoma ±2 kV med vodnikom in ozemljitvijo	±1 kV v diferenčnem načinu delovanja ±2 kV v asimetričnem načinu delovanja	Kakovost električnega napajanja mora biti primerna za tipično komercialno ali bolnišnično okolje.
Padci napetosti, kratke prekinitve napajanja in nihanja napetosti na vhodnih napajalnih vodih IEC 61000-4-11	0% U_T (100% padec U_T) v trajanju 0,5/1 cikla [a] 40% U_T (60% padec U_T) v trajanju 5 ciklov 70% U_T (30% padec U_T) v trajanju 25/30 ciklov [a] (v trajanju 0,5 sekunde) 0% U_T (100% padec U_T) v trajanju 250/300 ciklov [a] (v trajanju 5 sekunde)	0% U_T (100% padec U_T) v trajanju 0,5/1 cikla [a] 40% U_T (60% padec U_T) v trajanju 5 ciklov 70% U_T (30% padec U_T) v trajanju 25/30 ciklov [a] (v trajanju 0,5 sekunde) 0% U_T (100% padec U_T) v trajanju 250/300 ciklov [a] (v trajanju 5 sekunde)	Kakovost električnega napajanja mora biti primerna za tipično komercialno ali bolnišnično okolje. Če uporabnik naprave UP-X899MD potrebuje neprekinjeno delovanje tudi med prekinitvijo glavnega napajanja, priporočamo, da napravo UP-X899MD napajate iz sistema za brezprekinitveno napajanje (UPS) ali baterije.
Magnetno polje zaradi frekvence električnega napajanja (50/60 Hz) IEC 61000-4-8	30 A/m	30 A/m	Magnetna polja zaradi frekvence električnega napajanja morajo biti na ravneh, ki so karakteristične za tipično lokacijo v tipičnem komercialnem ali bolnišničnem okolju.

Bližnja magnetna polja IEC 61000-4-39	65 A/m 134,2 kHz Impulzna modulacija 2,1 kHz 7,5 A/m 13,56 MHz Impulzna modulacija 50 kHz	65 A/m 134,2 kHz Impulzna modulacija 2,1 kHz 7,5 A/m 13,56 MHz Impulzna modulacija 50 kHz	Bližnja magnetna polja naprave UP-X899MD morajo biti na ravneh, ki so karakteristične za tipično lokacijo v tipičnem komercialnem ali bolnišničnem okolju.
OPOMBA: U_T je napetost električnega napajanja AC pred izvedbo preizkusa.			
a Primer: 10/12 pomeni 10 ciklov pri 50 Hz ali 12 ciklov pri 60 Hz.			

Elektromagnetna odpornost – smernice in deklaracija izdelovalca			
Naprava UP-X899MD je namenjena za uporabo v spodaj opredeljenem elektromagnetnem okolju. Stranka oz. uporabnik morata zagotoviti, da bo naprava UP-X899MD v uporabi v takšnem okolju.			
Preizkus odpornosti	Preizkus po IEC 60601	Skladnostna raven	Elektromagnetno okolje – smernice
RF prevajanje IEC 61000-4-6	3 Vrms od 150 kHz do 80 MHz zunaj pasov ISM [c] 6 Vrms od 150 kHz do 80 MHz v pasovih ISM [c]	3 Vrms 6 Vrms	Prenosne in mobilne RF komunikacijske opreme ne uporabljajte bližje napravi UP-X899MD (vključno s kabli) kot znaša priporočena oddaljenost, izračunana na podlagi uporabe frekvence oddajnika v spodnji enačbi. **Priporočena oddaljenost** $d = 1{,}2\sqrt{P}$

RF sevanje IEC 61000-4-3	3 V/m od 80 MHz do 2,7 GHz	3 V/m	IEC 60601-1-2: 2007 $d = 1{,}2\sqrt{P}$ od 80 MHz do 800 MHz $d = 2{,}3\sqrt{P}$ od 800 MHz do 2,5 GHz IEC 60601-1-2: 2014 + A1: 2020 $d = 2{,}0\sqrt{P}$ od 80 MHz do 2,7 GHz Pri tem je P maksimalna nazivna izhodna moč oddajnika v vatih (W) po podatkih izdelovalca, d pa je priporočena oddaljenost v metrih (m). Jakost polja nepremičnih RF oddajnikov, ugotovljena s terensko elektromagnetno meritvijo [a], mora biti manjša od skladnostne ravni v vsakem od frekvenčnih razponov [b]. Do motenj lahko prihaja v bližini opreme, označene z naslednjim simbolom: 

OPOMBA 1: Pri 80 MHz in 800 MHz velja višji frekvenčni razpon.

OPOMBA 2: Te smernice morda ne veljajo v vseh okoliščinah. Na širjenje elektromagnetne energije vpliva absorbcija struktur, objektov in ljudi ter odboj od njih.

a Jakosti polja nepremičnih oddajnikov, kot so bazne postaje za radijske telefone (mobilne/brezvrvične) in prizemne mobilne radijske naprave, amaterske radijske postaje, AM in FM radijski oddajniki ter TV oddajniki, ni mogoče natančno predvideti na teoretičen način. Oceno elektromagnetnega okolja zaradi vpliva nepremičnih RF oddajnikov je mogoče opraviti le na podlagi terenske elektromagnetne meritve. Če izmerjena jakost polja na lokaciji, kjer je v uporabi naprava UP-X899MD, presega zgoraj navedeno RF skladnostno raven, je treba z opazovanjem preveriti normalno delovanje naprave UP-X899MD. Če v delovanju opazite neobičajnosti, bodo morda potrebni dodatni ukrepi, kot so preusmeritev ali premestitev naprave UP-X899MD.

b Nad frekvenčnim razponom od 150 kHz do 80 MHz mora biti jakost polja manjša od 3 V/m.

c Pasovi ISM (namenjeni industrijski, znanstveni in medicinski uporab) med 150 kHz in 80 MHz so od 6,765 MHz do 6,795 MHz, od 13,553 MHz do 13,567 MHz, od 26,957 MHz do 27,283 MHz in od 40,66 MHz do 40,70 MHz.

Priporočena oddaljenost med prenosno in mobilno RF-komunikacijsko opremo in napravo UP-X899MD

Naprava UP-X899MD je namenjena za uporabo v elektromagnetnem okolju, v katerem je moteče RF sevanje pod nadzorom. Stranka oz. uporabnik naprave UP-X899MD lahko pomaga preprečiti elektromagnetne motnje tako, da ohranja najmanjšo priporočeno oddaljenost med prenosno in mobilno RF komunikacijsko opremo (oddajniki) in napravo UP-X899MD v skladu z maksimalno izhodno močjo komunikacijske opreme, kot je navedeno spodaj.

Nazivna maksimalna izhodna moč oddajnika W	Oddaljenost glede na frekvenco oddajnika m				
	IEC 60601-1-2 : 2007			IEC 60601-1-2 : 2014 + A1: 2020	
	od 150 kHz do 80 MHz $d = 1{,}2\sqrt{P}$	od 80 MHz do 800 MHz $d = 1{,}2\sqrt{P}$	od 800 MHz do 2,5 GHz $d = 2{,}3\sqrt{P}$	od 150 kHz do 80 MHz $d = 1{,}2\sqrt{P}$	od 80 MHz do 2,7 GHz $d = 2{,}0\sqrt{P}$
0,01	0,12	0,12	0,23	0,12	0,20
0,1	0,38	0,38	0,73	0,38	0,63
1	1,2	1,2	2,3	1,2	2,0
10	3,8	3,8	7,3	3,8	6,3
100	12	12	23	12	20

Pri oddajnikih z nazivno maksimalno izhodno močjo, ki ni navedena v zgornji tabeli, lahko priporočeno oddaljenost d v metrih (m) ocenite z enačbo, v kateri uporabite frekvenco oddajnika, pri čemer je P nazivna maksimalna izhodna moč oddajnika v vatih (W) po podatkih izdelovalca.

OPOMBA 1: Pri 80 MHz in 800 MHz velja oddaljenost za višji frekvenčni razpon.

OPOMBA 2: Te smernice morda ne veljajo v vseh okoliščinah. Na širjenje elektromagnetne energije vpliva absorbcija struktur, objektov in ljudi ter odboj od njih.

Elektromagnetna odpornost – smernice in deklaracija izdelovalca					
Naprava UP-X899MD je namenjena za uporabo v elektromagnetnem okolju, v katerem je moteče RF sevanje pod nadzorom. Prenosno RF-komunikacijsko opremo morate uporabljati tako, da je najmanj 30 cm oddaljena od katerega koli dela naprave UP-X899MD. V nasprotnem primeru lahko pride slabšega delovanja te opreme.					
Preizkus odpornosti	Pas [a]	Storitev [a]	Modulacija	Preizkus po IEC 60601	Skladnostna raven
Bližnja polja od RF-brezžičen komunikacijske opreme IEC 61000-4-3	380 – 390 MHz	TETRA 400	Impulzna modulacija 18 Hz	27 V/m	27 V/m
	430 – 470 MHz	GMRS 460 FRS 460	FM Odstopanje ±5 kHz 1 kHz sinus	28 V/m	28 V/m
	704 – 787 MHz	Pas LTE 13, 17	Impulzna modulacija 217 Hz	9 V/m	9 V/m
	800 – 960 MHz	GSM 800/900 TETRA 800 iDEN 820 CDMA 850 Pas LTE 5	Impulzna modulacija 18 Hz	28 V/m	28 V/m
	1.700 – 1.990 MHz	GSM 1800 CDMA 1900 GSM 1900 DECT Pas LTE 1, 3, 4, 25 UMTS	Impulzna modulacija 217 Hz	28 V/m	28 V/m
	2.400 – 2.570 MHz	Bluetooth WLAN 802.11 b/g/n RFID 2450 Pas LTE 7	Impulzna modulacija 217 Hz	28 V/m	28 V/m
	5.100 – 5.800 MHz	WLAN 802.11 a/n	Impulzna modulacija 217 Hz	9 V/m	9 V/m
OPOMBA: Te smernice morda ne veljajo v vseh okoliščinah. Na širjenje elektromagnetne energije vpliva absorbcija struktur, objektov in ljudi ter odboj od njih.					
a Za nekatere storitve so vključene samo frekvence vezave navzgor.					

Opozorilo

Enoto ali pripomočke je potrebno zavreči v skladu z državnimi ali območnimi zakoni in predpisi navedene bolnišnice v povezavi z onesnaževanjem okolja.

Opozorilo glede priključitve električnega napajanja

Uporabite napajalni kabel, ki je primeren za uporabo v lokalnem električnem omrežju.

1. Uporabite odobren napajalni kabel (3-žilni) / priključek / vtič z ozemljenimi kontakti, ki je v skladu z državnimi varnostnimi predpisi (če ti obstajajo).
2. Uporabite napajalni kabel (3-žilni) / priključek / vtič z ustreznimi nazivnimi karakteristikami (napetost, tok).

Če imate dodatna vprašanja v zvezi z uporabo zgoraj omenjenega napajalnega kabla / priključka / vtiča, se posvetujte z ustrezno usposobljenim servisnim osebjem.

Pomembno

Ploščica s podatki je nameščena na spodnji stranici naprave.



Opozorilo

Naprave ne uporabljajte v magnetnoresonančnem (MR) okolju.
Na ta način lahko pride do okvare, požara in neželenega premikanja.

Ta oprema ni primerna za uporabo na lokacijah, kjer bodo verjetno prisotni otroci.

Pregled

Ta enota je tiskalnik, ki tiska slike s segrevanjem toplotne glave glede na vhodne podatke slike in pritiskom glave na poseben termični papir za tiskanje, da se slika natisne na papir. Ima naslednje značilnosti.

Tiho, visokokakovostno in hitro tiskanje
- Ima tankoplastno toplotno glavo z vgrajenim visokohitrostnim pogonom IC in na voljo tiskanje slik visoke ločljivosti 12,8 pik/mm.
- Visokokakovostno tiskanje slik (960 × 1280 pik) je na voljo v približno 2 sekundah na tiskanje pri visoki hitrosti (ko je možnosti [HI] izbrana v možnosti [-SPEED] v meniju [CONFIG.]).
- Na voljo je črno-belo tiskanje z do 256 odtenki stopnjevanja.
- Vgrajeni tokokrogi za popravljanje temperature preprečujejo temperaturne spremembe, ki lahko povzročijo zamegljene natise.

Opomba

Tiskanje preklopi na način varčevanja z energijo (LOW) pri temperaturi okolja 15 °C ali manj.

Tiskanje iz video opreme ali računalnika
Tiskate lahko iz video vhodov NTSC in PAL. Ta enota ima tudi priključek USB (tip C), ki ustreza napravi Hi-Speed USB (združljiv z USB 2,0), tako da lahko natisnete digitalno sliko iz računalnika.
Za preklop na tiskanje iz video opreme ali računalnikov ni potrebno izvesti nobenega postopka.

Izboljšana krivulja gama
Na voljo so štiri nove krivulje gama. Na krivuljo gama, ki ustreza prejšnjemu modelu, lahko preklopite tudi tako, da v meniju [DIGITAL] izberete [898/897] v možnosti [-DRIVER].

Shranjevanje slik na USB ključ
Ta enota ima priključek OPTION (USB tipa A), ki ustreza napravi Hi-Speed USB (združljiv z USB 2.0), tako da lahko natisnjeno sliko shranite na USB ključ.
Upoštevajte, da prilagoditve z gumbom CONTR/ BRIGHT niso uporabljene za slike, shranjene na USB ključu.

Enostavno vstavljanje papirja
Brezplačen dostop do vratne plošče omogoča, da papir za enostavno vstavljanje spustite v enoto.

Lokacija in funkcija delov in upravljalnih elementov

Če želite več podrobnosti, si oglejte številke strani, na katere se sklicujete v oklepajih ( ).

Sprednja plošča

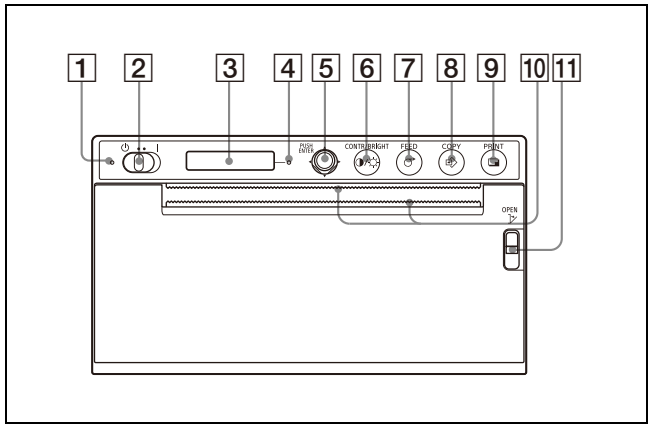

1 **Indikator LED za stanje pripravljenosti**
Sveti oranžno, ko je v stanju pripravljenosti. Izklopi se, ko je stikalo za stanje pripravljenosti/ON nastavljeno na vklop in je napajanje vklopljeno.

2 **Stikalo⏻ (Stanje pripravljenosti)/I (ON) (18, 20, 27, 32)**
Prestavite stikalo na stran **I**, napajanje se vklopi in osvetlitev ozadja na LCD-prikazovalniku sveti belo. Prestavite stikalo na stran ⏻, da preklopite v stanje pripravljenosti.

Opomba

Ko je stikalo za stanje pripravljenosti/ON nastavljeno na stanje pripravljenosti ali ko izklopite in znova vklopite glavno napajanje, počakajte približno pet sekund in vklopite enoto.

3 **LCD (20, 24)**
Med delovanjem menija so prikazani elementi menija in nastavitve.

4 **Indikator alarma**
Sveti oranžno, ko se pojavi napaka.
Na zaslonu LCD se prikaže sporočilo o napaki.

5 **Ročica menija (27, 33)**
Uporabite za izvajanje postopkov menija.

6 **◑/☼ Gumb CONTR/BRIGHT (kontrast/svetlost) (23)**
Prilagodite kontrast in svetlost natisov.
Z vsakim pritiskom gumba preklapljate med menijema [CONT] (kontrast) in [BRIG] (svetlost).

7 **Gumb FEED (19, 22)**
Pridržite za podajanje papirja.
Enota bo še naprej podajala papir, dokler držite gumb FEED. Pritisnite med tiskalnim opravilom, da prekličete tiskalno opravilo.

8 **Gumb COPY (22)**
Pritisnite, da natisnete drugo kopijo prejšnjega izpisa.
Vsakič, ko pritisnete ta gumb, lahko naredite samo eno kopijo, ne glede na količino tiskanja, nastavljeno v meniju.

9 **Gumb PRINT (20, 30)**
Pritisnite za tiskanje slike, ki je trenutno prikazana na video monitorju, ko je prisoten vhod video signala.

10 **Rezalniki papirja**
Uporabite za rezanje papirja po tiskanju.
Rezila so nameščena nad in pod izhodno režo.

11 **Ročica OPEN (18)**
Pritisnite ročico navzdol, da odprete ploščo vrat.
Ročico lahko upravljate tudi, ko napajalni kabel ni priključen in je enota v stanju pripravljenosti.

Zadnja plošča

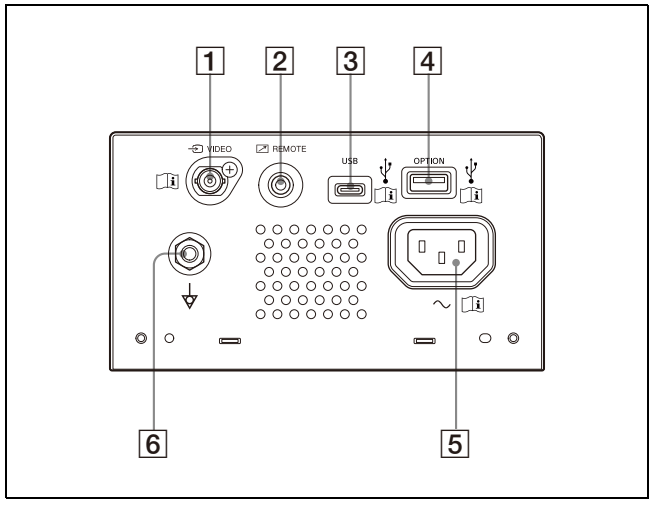

1 **priključek VIDEO vhod (tip BNC)**
Priključite na izhodni video priključek video opreme.

Opozorilo
Tega priključka in pacientov se ne smete nikoli dotakniti hkrati.
Če se ju dotaknete hkrati, se lahko pri tem proizvede napetost, ki lahko v primeru okvare naprave škoduje pacientu.
Pred priklopom in izklopom priključkov vedno izključite napajalni kabel.

2 **Priključek REMOTE (daljinsko upravljanje) (15)**
Uporabite za upravljanje z daljinskim stikalom, itd.

3 **Priključek USB (tip C)**
Omogoča povezavo z računalnikom, opremljenim z vmesnikom USB, s kablom USB, ki je združljiv z vmesnikom Hi-Speed USB (na prodaj posebej).

4 **Priključek OPTION (USB tip A) (29)**
Priključite USB ključ.
Ta priključek napaja tudi dodatno opremo.

Opomba

Uporabite USB ključ, formatiran z FAT32.

5 **Priključek AC IN**
Uporabite določen napajalni kabel.

6 **Ekvipotencialni terminal**
Uporablja se za povezavo z vtičem za izenačitev potenciala, da različni deli sistema dosežejo enak potencial.

Opomba

Za povezavo s sistemom za brezžično tiskanje UPA-WU10 (naprodaj ločeno) se uporabljata priključek USB in priključek OPTION.

Za navodila za povezavo glejte »Povezava z UPA-WU10« (stran 16).

Povezovanje z računalnikom

Opozorilo

Uporaba te enote za zdravstvene namene
Priključki te opreme niso izolirani.
Priključujte le naprave, ki so skladne s standardom IEC 60601-1.
Če priključite napravo informacijske tehnologije ali napravo AV, ki uporablja izmenični tok, lahko zaradi uhajanja toka pride do električnega udara na pacientu ali upravljavcu naprave.
Če se uporabi takšne naprave ni mogoče izogniti, izolirajte njeno napajanje tako, da priključite izolacijski pretvornik, ali tako, da med priključne kable namestite izolator.
Ko izvedete te ukrepe, preverite, ali je zmanjšano tveganje v skladu s standardom IEC 60601-1.

Opombe

- Enoto priključite po odklopu napajalnega kabla.
- Napajalni kabel priklopite na koncu.
- Preden enoto povežete z računalnikom, izklopite enoto, računalnik, monitor in vse periferne naprave, povezane z računalnikom.
- Preden enoto priključite na računalnik, izključite napajalni kabel iz enote. Napajalni kabel priključite na enoto šele po priključitvi enote in računalnika.
- Upoštevajte postopke za povezavo, ki so opisani v priročniku računalnika.
- Prepričajte se, da so kabli varno priključeni na obeh koncih.
- Programska oprema pogona enote, priložena enoti, ni primerna za uporabo enote, priključene v omrežje.
- Delovanje tiskalnika ni zagotovljeno, če ga prek zvezdišča povežete z računalnikom prek kabla USB.
- Dveh ali več enot ni mogoče povezati z enim računalnikom.

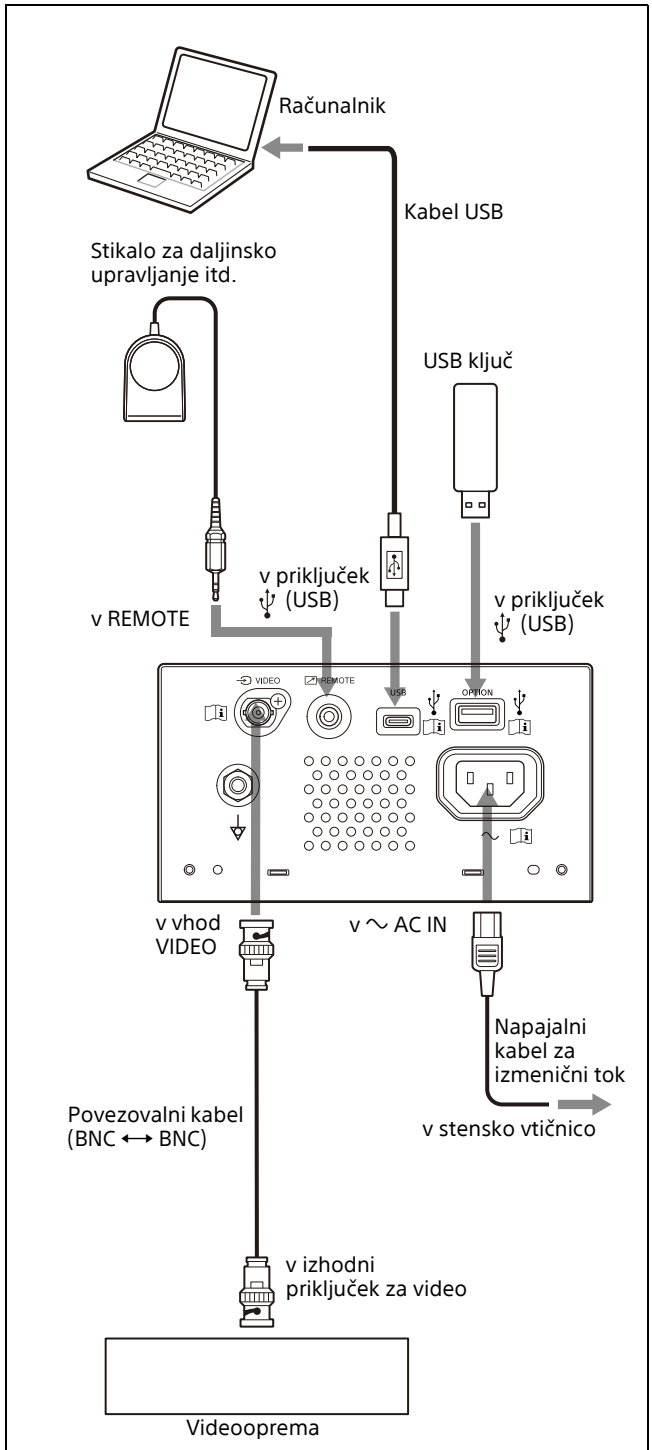

Za podrobnosti o povezavi s sistemom za brezžično tiskanje UPA-WU10 glejte »Povezava z UPA-WU10« (stran 16).

Namestitev gonilnika tiskalnika v računalnik

Ko uporabljate Windows 10/11, namestite priloženi gonilnik tiskalnika v računalnik, preden to enoto povežete z računalnikom. Za navodila za namestitev si oglejte »Navodila za namestitev in nastavitev« na priloženem CD-ROM-u in datoteki Readme.
Tiskate lahko tudi z gonilnikom za UP-X898MD, UP-D898MD ali UP-D897 tako, da v možnosti [-DRIVER] v meniju [DIGITAL] izberete [DRV:898] ali [DRV:897] (stran 26).

Opomba

Ko je enota vklopljena, računalnika, ki je priključen na to enoto, ne preklopite v stanje pripravljenosti (začasno ustavljen) ali v način začasne zaustavitve. Pojavi se lahko okvara.

Povezava z UPA-WU10

Za uporabo sistema za brezžično tiskanje UPA-WU10 (naprodaj ločeno) sta potrebna dva kabla USB za povezavo tiskalnika s sprejemnikom za brezžično tiskanje UPA-WU10 (UPA-WU10R).

Opomba

Preden tiskalnik priključite na UPA-WU10, namestite gonilnik tiskalnika v računalnik.

Kabli

- Kabel USB tipa A do tipa C, združljiv z Hi-Speed USB (ni priložen)
- Kabel USB, priložen napravi UPA-WU10 (USB tipa A do tipa B)

1 Za priključitev tiskalnika na sprejemnik za brezžično tiskanje uporabite zgornje kable USB.

① S kablom USB tipa A do tipa C priključite priključek USB tiskalnika (tip C) na priključek PRINTER UPA-WU10 (tip A).

② S kablom USB, ki je priložen napravi UPA-WU10, priključite priključek OPTION (tip A) tiskalnika na priključek ⎓ (DC IN) (tip-B) sprejemnika za brezžičnega tiskanja.

Sprejemnik za brezžično tiskanje

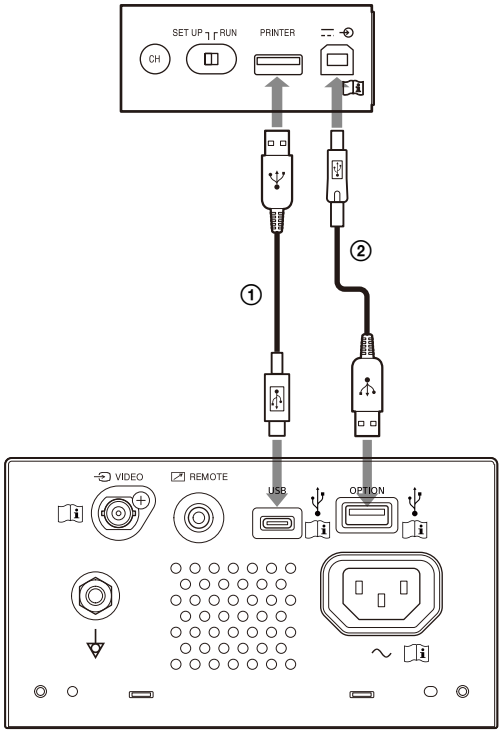

Tiskalnik

2 Napravo UPA-WU10 namestite, kot je opisano v navodilih za uporabo naprave UPA-WU10.

Papir

Uporabljajte samo papir Sony UPP-110S/110HD/110HG, namenjen uporabi s to enoto. Tiskanja visoke kakovosti ni mogoče zagotoviti, če s to enoto uporabite drug papir, saj lahko ta papir poškoduje enoto.
UPP-110HA ne morete uporabljati, kot je določeno za tiskalnik serije UP-880/890MD.

Papir, ki ga lahko uporabite

Značilnosti papirja za tiskanje so naslednje.

Značilnosti tiskanja	Vrsta papirja
TYPE I (normalno)	UPP-110S
TYPE II (visoka gostota)	UPP-110HD
TYPE V (visoki sijaj)	UPP-110HG

Opombe o shranjevanju papirja in ravnanju s papirjem

Ne uporabljajte ponovno
To lahko povzroči okvare in negativno vpliva na kakovost tiskanja.

Shranjevanje neuporabljenega papirja
Papir shranjujte na naslednjih mestih.
Shranjevanje kjerkoli drugje lahko povzroči razbarvanje papirja.
- Hladno, temno mesto pod 30 °C
- Temna, suha lokacija, stran od sončne svetlobe in notranje razsvetljave
- Mesto, kjer ni možen stik z alkoholom ali drugimi hlapnimi organskimi topili, celofanskim trakom, vinil kloridom itd.

Vstavljanje papirja
- Pri vstavljanju s papirjem ravnajte previdno, da se tiskalne površine ne dotaknete s prsti. Kontrolni gel, prstni odtisi ali znoj lahko povzročijo zameglitev slik.
- Ko odstranite nalepko z vodilnega roba papirja,pred tiskanjem izvlecite papir od 15 cm do 20 cm. Lepilo za nalepke, ki ostane na papirju, lahko pokvari sliko.
- Če ponovno uporabite papir, ki ste ga odstranili enkrat,pred tiskanjem izvlecite 15 cm – 20 cm. Če je prisoten prah itd., lahko pokvari sliko.

Shranjevanje izpisov
- Papir shranjujte na naslednjih mestih. Shranjevanje na drugem mestu lahko povzroči razbarvanje papirja ali zbledele natise.
  – Hladno, temno mesto pod 30 °C (shranjujte med papirjem, ki ne vsebuje plastike, ali v polipropilenski vrečki itd.)
  – Temna, suha lokacija, stran od neposredne sončne svetlobe in notranje razsvetljave
  – Mesto, kjer ni možen stik z alkoholom ali drugimi hlapnimi organskimi topili, celofanskim trakom, vinil kloridom itd.
- Papirja ne zlagajte z mokrimi diazo kopijami (načrt). Prav tako se prepričajte, da natisnjene strani niso obrnjene ena proti drugi. To lahko povzroči razbarvanje papirja ali zbledele natise.
- Pri lepljenju papirja uporabite dvostranski trak ali lepilo na vodni osnovi.

Odstranjevanje papirja
Papirja ne zažigajte.
Odstranjevanje papirja je treba izvajati v skladu z lokalno ali nacionalno zakonodajo in ustreznimi bolnišničnimi predpisi.

Vstavljanje papirja

Pri vstavljanju papirja upoštevajte opombe simbolov na enoti.

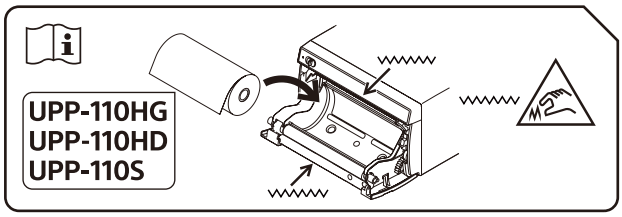

Opozorilo
Rezalniki papirja so nameščeni v napravo. Ko vstavljate papir, pazite, da se ne dotaknete rezalnikov papirja. Če se dotaknete rezalnikov papirja, lahko pride do telesnih poškodb.

Opozorilo
Notranjosti vrat in pacienta se ne dotikajte hkrati. Če pride do okvare naprave, se lahko v napravi proizvede napetost, ki je lahko nevarna za pacienta.

Opombe

- Pred vstavljanjem papirja si oglejte »Papir« (stran 17).
- Pazite, da se pri vstavljanju papirja s prsti ne dotaknete tiskalne površine. Kontrolni gel, prstni odtisi, znoj in gube lahko zmanjšajo kakovost tiskanja, na primer zamegljene slike.
- Uporabljajte samo papir UPP-110S/110HD/110HG (stran 17).
- Nastavite [-PP.TYPE] v meniju [CONFIG.] za papir, ki ga želite uporabiti. (stran 26) Na zaslonu LCD lahko potrdite trenutno izbran medij. Več podrobnosti preberite v poglavju »Trenutno izbran papir« (stran 20).

Opozorilo

Rezalniki papirja so nameščeni v napravo. Ko vstavljate papir, pazite, da se ne dotaknete rezalnikov papirja. Če se dotaknete rezalnikov papirja, lahko pride do telesnih poškodb.

1 Stikalo za stanje pripravljenosti/stikalo ON nastavite v položaj ON.
Če papirja še niste vstavili, indikator alarma sveti oranžno in na LCD-zaslonu se prikaže sporočilo »EMPTY«.

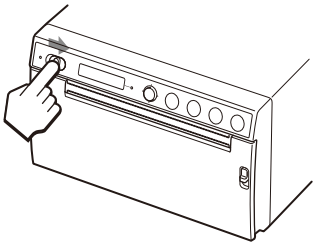

2 Pritisnite ročico OPEN navzdol, da odprete vrata.

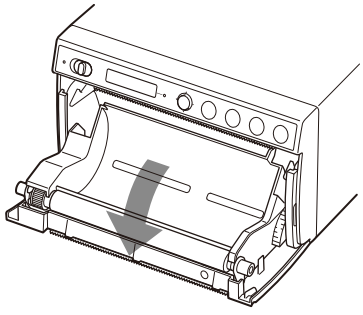

3 Odstranite nalepko z vodilnega roba papirja, izvlecite približno 15 cm – 20 cm papirja in zvitek papirja nastavite na pladenj za papir.

Opomba

Pri vstavljanju/odstranjevanju papirja na pladenj za papir/iz njega pazite, da papir ne pade na tla ali ga položite na mizo itd., pri čemer naj bo površina papirja obrnjena navzdol. V nasprotnem primeru se lahko na papirju nabere umazanija, zaradi česar bo neuporaben.

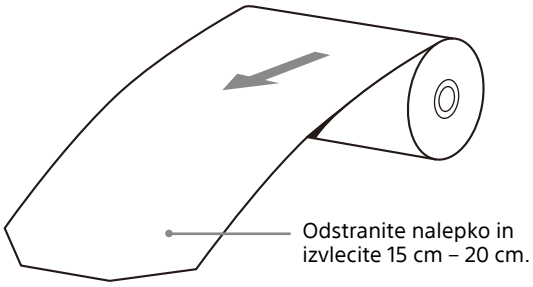

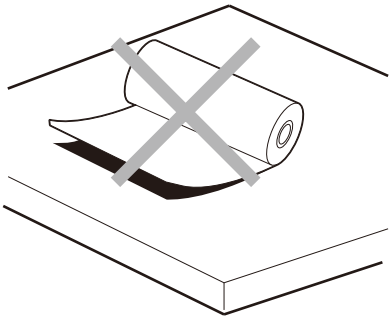

Vstavite papir v smeri, ki je prikazana na diagramu.
Tiskanje ni mogoče, če je papir obrnjen.

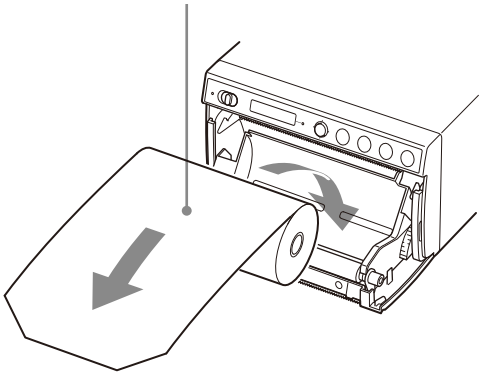

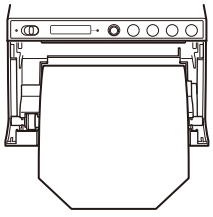

Prepričajte se, da je papir poravnan.

4 Ploščo vrat zaprite tako, da ga potisnete.

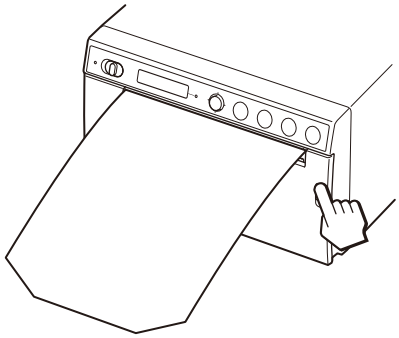

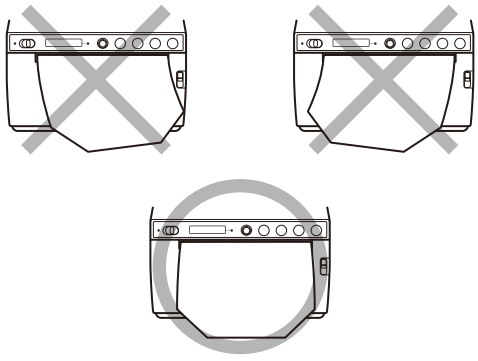

Opombe

- Vstavljanje papirja pod kotom lahko povzroči zastoje papirja.
- Če v 3. koraku niste izvlekli dovolj papirja, pritisnite gumb FEED, da iz enote podate še nekaj papirja, ne da bi izvlekli papir.

Začetek tiskalnega opravila

Tiskanje iz video opreme

Pred začetkom tiskalnega opravila vedno preverite naslednje točke:
- Je enota pravilno povezana? (stran 15)
- Je papir pravilno vstavljen? (stran 18)
- So nastavitve menija in prilagoditve pravilno izvedene? (stran 24)
- Je video vir priključen?

Začetek tiskalnega opravila

Z menijem lahko nastavite smer tiskanja, velikost slike in vse vrste nastavitev za tiskanje.
V tem poglavju so opisani postopki po dokončanju vseh vrst nastavitev v meniju.

1 Stikalo za stanje pripravljenosti/stikalo ON nastavite v položaj ON.
Zadnja luč na LCD-zaslonu sveti belo in na LCD-zaslonu je prikazano »READY«.
Indikator LED za stanje pripravljenosti, ki je svetil oranžno, je izklopljen.

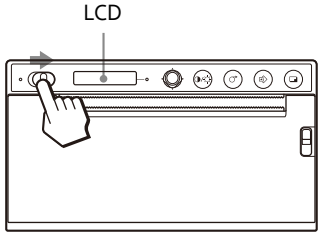

2 Ko želite tiskati, pritisnite gumb PRINT.
Zaslon, ki je trenutno prikazan, ko pritisnete gumb, se natisne.
Slika, prikazana v trenutku, ko pritisnete gumb PRINT, se zajame v pomnilnik in takoj natisne.

Ko se na zaslonu LCD prikaže sporočilo
Če se pojavi težava, indikator alarma sveti oranžno in prikažejo se naslednja sporočila.

Sporočilo	Vzrok in priporočen ukrep
EMPTY:XX	Papir ni vstavljen. Vstavite papir.
DOOR:XX	Plošča vrat je odprta. Zaprite vrata.

XX označuje izbrani papir.
»S« pomeni UPP-110S, »HD« pomeni UPP-110HD, »HG« pa UPP-110HG.

Ko enota preneha tiskati
Pri neprekinjenem tiskanju skoraj črnih slik lahko termično vezje za zaščito glave izklopi enoto, da prepreči pregrevanje toplotne glave. V tem primeru se na LCD-zaslonu prikaže sporočilo »COOLING«. Enoto pustite delovati, dokler se glava ne ohladi in to sporočilo izgine.

Trenutno izbran papir
Na zaslonu LCD lahko preverite vrsto papirja, ki je trenutno izbrana. Trenutno izbrana vrsta papirja je prikazana na desnem robu zaslona LCD, ko pritisnete ročico OPEN navzdol in odprete ploščo vrat.

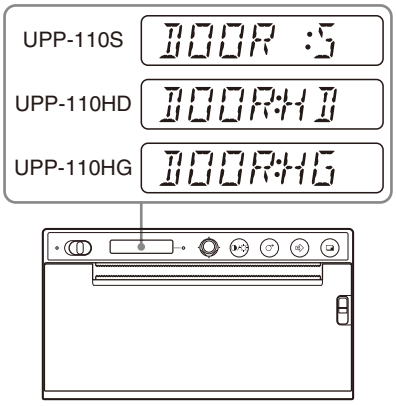

Če je natisnjena slika zamegljena
Hitro premikajoča se slika je lahko pri tiskanju zamegljena. V tem primeru v meniju [VIDEO] v [-FIELD] izberite [FIED:ON] in natisnite. Ko izberete možnost [FIED:ON], se ločljivost nekoliko zmanjša.

Izbira smeri tiskanja

Smer tiskanja in velikost slike lahko izberete z naslednjimi elementi v meniju [VIDEO].

- [-SIDE]: Izbere smer, v kateri naj bo slika natisnjena.

Za izbiro smeri tiskanja

Smer tiskanja lahko izberete s tipko [-SIDE] v meniju [VIDEO].

Če želite tiskati v isti smeri, kot je prikazana na videomonitorju: izberite [SIDE:OFF].

Če želite natisniti sliko, zasukano za 90 stopinj v nasprotni smeri urinega kazalca: izberite [SIDE:ON].

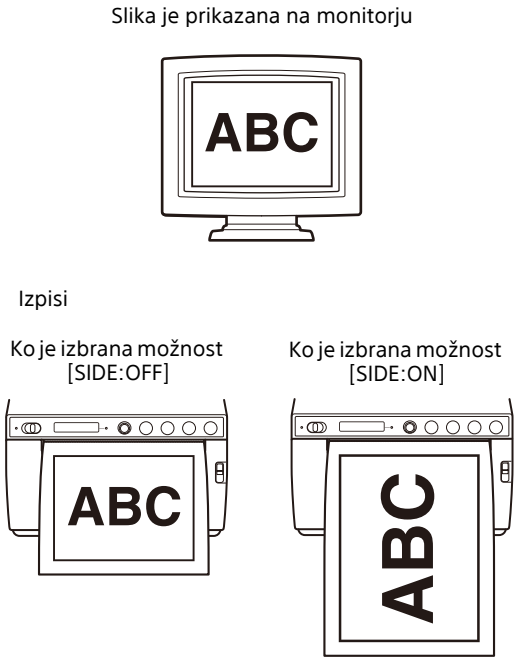

Tiskanje iz računalnika

Pred začetkom tiskalnega opravila vedno preverite naslednje točke:

- Je enota pravilno povezana? (stran 15)
- Ali je gonilnik tiskalnika nameščen? (stran 16)
- Je papir pravilno vstavljen? (stran 18)
- So nastavitve menija in prilagoditve pravilno izvedene? (stran 24)

Začetek tiskalnega opravila

1 Stikalo za stanje pripravljenosti/stikalo ON nastavite v položaj ON.
Zadnja luč na LCD-zaslonu sveti belo in na LCD-zaslonu je prikazano »READY«.

Indikator LED za stanje pripravljenosti, ki je svetil oranžno, je izklopljen.

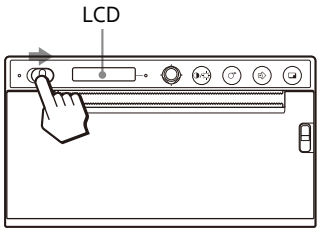

2 Računalnik upravljajte s programsko opremo.

Ko se na zaslonu LCD prikaže sporočilo

Če se pojavi težava, indikator alarma sveti oranžno in prikažejo se naslednja sporočila.

Sporočilo	Vzrok in priporočen ukrep
EMPTY:XX	Papir ni vstavljen. Vstavite papir.
DOOR:XX	Plošča vrat je odprta. Zaprite vrata.

XX označuje izbrani papir.
»S« pomeni UPP-110S, »HD« pomeni UPP-110HD, »HG« pa UPP-110HG.

Ko enota preneha tiskati

Pri neprekinjenem tiskanju skoraj črnih slik lahko termično vezje za zaščito glave izklopi enoto, da prepreči pregrevanje toplotne glave. V tem primeru se na LCD-zaslonu prikaže sporočilo »COOLING«. Enoto pustite delovati, dokler se glava ne ohladi in to sporočilo izgine.

Trenutno izbran papir

Na zaslonu LCD lahko preverite vrsto papirja, ki je trenutno izbrana. Trenutno izbrana vrsta papirja je prikazana na desnem robu zaslona LCD, ko pritisnete ročico OPEN navzdol in odprete ploščo vrat.

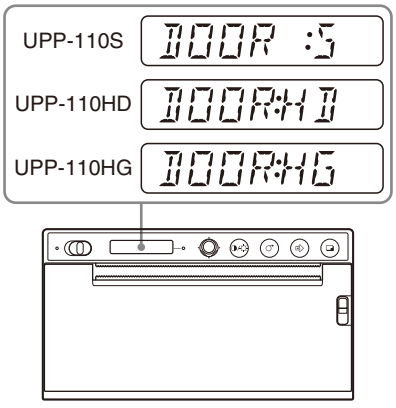

Rezanje tiskanega papirja

Rezanje z zgornjim rezalnikom papirja

Držite rob papirja in ga v loku prerežite navzgor.

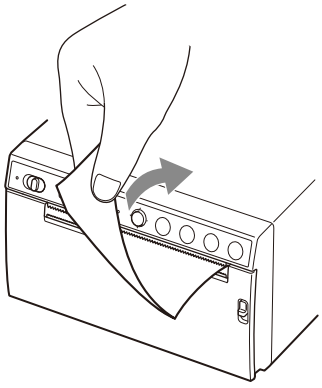

Rezanje s spodnjim rezalnikom papirja

Držite vogal papirja in ga povlecite navzdol pod kotom, da odrežete papir.

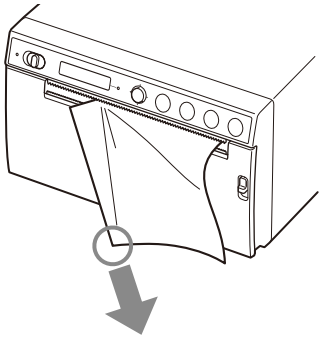

Opombe

- Če papir razrežete tako, da ga povlečete vodoravno, se bo papir v enoti nagnil in lahko povzroči napačno tiskanje.
  Če je papir nagnjen, ga znova pravilno vstavite. (stran 18)
- Pri rezanju s spodnjim rezalnikom papirja papir morda ne bo rezan čisto, če držite sredino sprednjega roba papirja.

Preklic tiskalnega opravila

Med tiskanjem pritisnite gumb FEED. Tiskanje se ustavi.

Izdelava kopij zadnjega izpisa

Pritisnite gumb COPY. Enota natisne kopijo zadnjega izpisa. Ne glede na količino tiskanja, nastavljeno v meniju, lahko naredite samo eno kopijo.

Opombe

- Če pritisnete gumb COPY takoj po vklopu, se bo oglasil zvočni signal, saj v pomnilniku ni nič shranjeno.
- Če izklopite napajanje, bo slika, shranjena v pomnilniku, izgubljena.

Tiskanje več kopij istega izpisa

Pritisnite gumb COPY in ga znova pritisnite, ko se tiska prva slika. Vsakič, ko pritisnete gumb COPY, se sproži kratek zvočni signal. Izdelate lahko do 20 izvodov, vključno s prvim natisom.

Opomba

Največje število natisov, natisnjenih s pritiskom gumba PRINT, je prav tako vključeno v največje število natisov. Če na primer pritisnete gumb COPY, potem ko ste petkrat pritisnili gumb PRINT in natisnili pet natisov, se število več kopij istega izpisa spremeni v 15.

Prekinitev kopiranja

Med tiskanjem pritisnite gumb FEED.

Tiskanje kopij v različnih smereh

Zadnjo shranjeno video sliko lahko kopirate v drugo smer. Izberite smer v možnosti »Izbira smeri tiskanja« (stran 21) in pritisnite gumb COPY.

Podajanje papirja

Za podajanje papirja pritisnite gumb FEED. Enota bo še naprej podajala papir, dokler držite gumb FEED. Papirja iz enote ne poskušajte izvleči z roko.

Prilagajanje kontrasta in svetlosti

Kontrast in svetlost natisov lahko prilagodite z gumbom CONTR/BRIGHT in ročico menija.
Z vsakim pritiskom gumba preklapljate med menijema [CONT] (kontrast) in [BRIG] (svetlost).

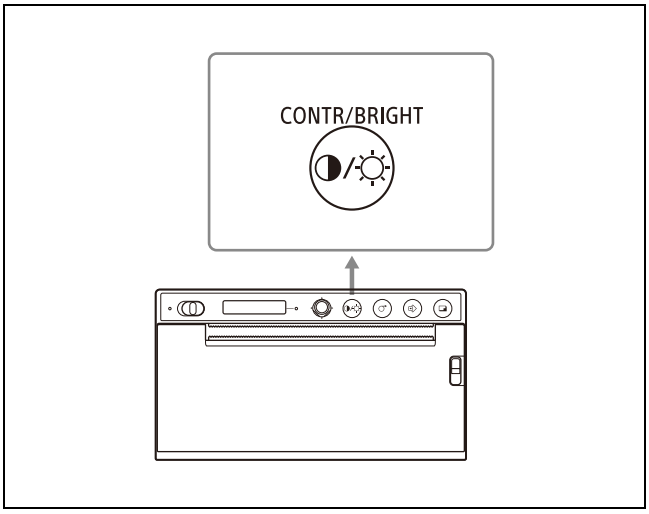

Za prilagoditev kontrasta

1. Pritisnite gumb CONTR/BRIGHT, da odprete meni [CONT].
2. Z ročico menija prilagodite kontrast.
   Za povečanje kontrasta: ročico menija nagnite navzgor. Najvišja vrednost je 16.
   Za zmanjšanje kontrasta: ročico menija nagnite navzdol. Najnižja vrednost je –16.

Opomba

Funkcija prilagajanja kontrasta je enakovredna [Light] krmilnika gostote, ki je priložen gonilniku tiskalnika. Vrednost, ki jo prilagodite z upravljanjem kontrasta, se doda vrednosti, ki je že nastavljena kot [Light] (Svetloba).

Za prilagoditev svetlosti

1. Pritisnite gumb CONTR/BRIGHT, da odprete meni [BRIG].
2. Prilagodite svetlost z ročico menija.
   Za povečanje svetlosti: nagnite ročico menija navzgor. Najvišja vrednost je 16.
   Za zmanjšanje svetlosti: nagnite ročico menija navzdol. Najnižja vrednost je –16.

Prilagoditve in nastavitve z menijem

Prilagodite lahko nastavitve in prilagoditve, ki ustrezajo vašim zahtevam. Te nastavitve in prilagoditve se ohranijo, tudi če enoto izklopite.

Struktura menija

Vsebina, prikazana na LCD-zaslonu, se zaporedoma spreminja med upravljanjem ročice menija, kot je prikazano v naslednjem diagramu poteka menija, in nastavite lahko nastavitve za vsak element.

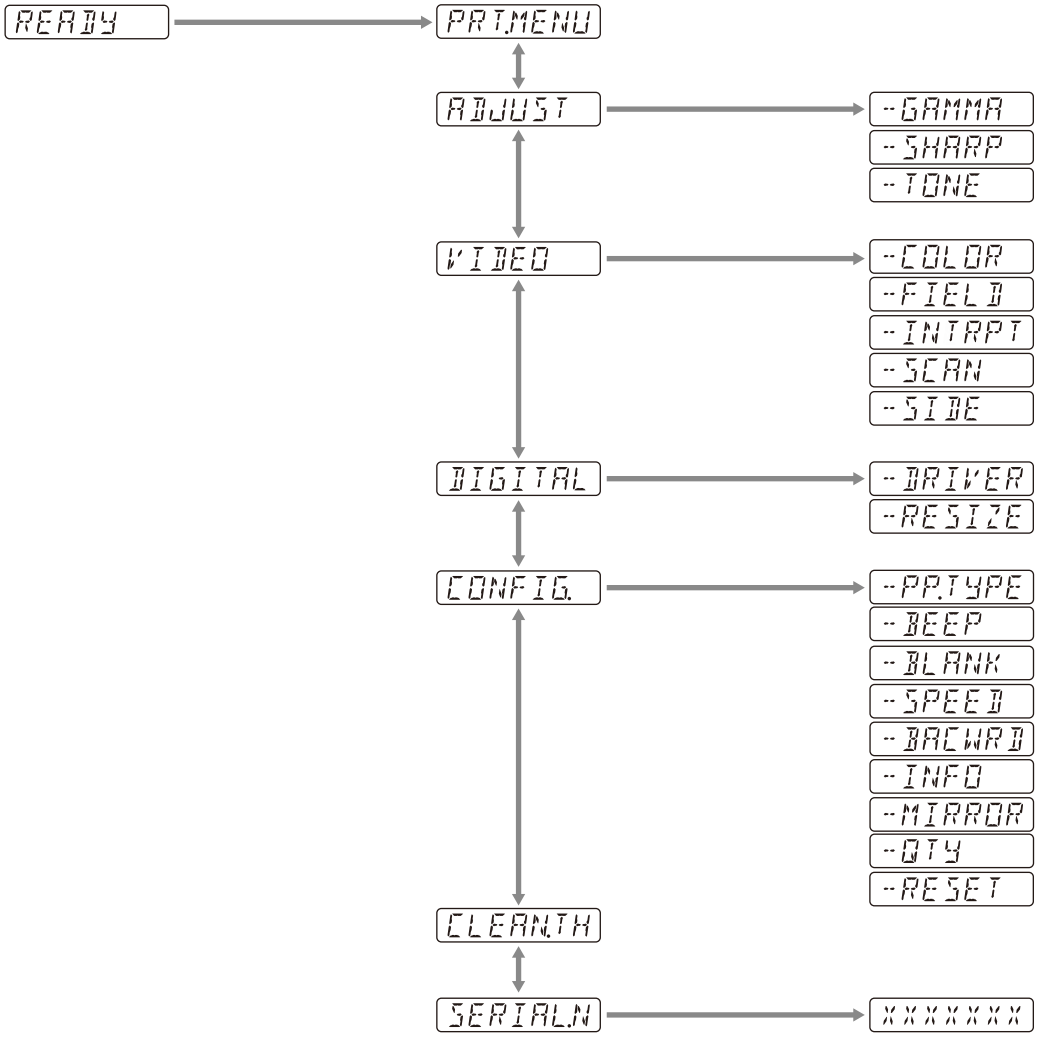

Vsebina, prikazana na LCD-zaslonu, se med upravljanjem gumba CONTR/BRIGHT spreminja v zaporedju, kot je prikazano v naslednjem diagramu poteka menija, vi pa lahko nastavite kontrast in svetlost.

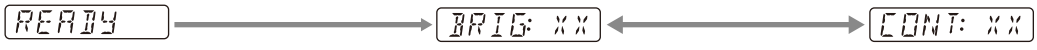

Seznam menija

Nastavitve elementov menija so prikazane v naslednji tabeli.
Nastavitve, ki so priložene [ ], so privzete nastavitve.

Element	Opis	Nastavitev	
PRT.MENU	Natisne trenutne nastavitve po seznamu menijev.	-MENU:OK	Natisne tako, da potisnete ročico menija ali jo nagnete v desno.
ADJUST	Prikaže meni za prilagajanje kakovosti slike.	-GAMMA	Izberite vrsto gama. GAMA4: Trdo stopnjevanje-2 GAMA3: Trdo stopnjevanje [GAMA2]: Standard GAMA1: Mehko stopnjevanje Ko v možnosti [-DRIVER] izberete [898/897], se krivulja gama preklopi na krivuljo, ki ustreza prejšnjemu modelu.
		-SHARP	Poudari oris izpisa. Prilagodi ostrino izpisa na 15 ravni, od 0 do [7] do 14. Višja kot je vrednost, bolj je obris poudarjen. Nastavite na »0«, da ga izklopite. Privzeta vrednost je »7«.
		-TONE	Prilagodi gostoto poltonov. Nastavite lahko med –16 – [0] – +16.
VIDEO	Prikaže meni za video.	-COLOR	Izberite barvo glede na vhodni signal. COLR:ON: Video signal za barvno tiskanje. [COLR:OFF]: Video signal za tiskanje v črno-beli barvi.
		-FIELD	Izberite način pomnilnika. FIED:ON: Preprečuje zameglitev slike pri fotografiranju v hitrem gibanju (kot je zajemanje udarjene žoge). [FIED:OFF]: to je standardna nastavitev.
		-INTRPT	Ko se tiskanje ustavi, izberite delovanje. INTR:ON: Če znova pritisnete gumb PRINT, da prekličete postopek tiskanja in želite natisniti posnetek zaslona v trenutku, ko pritisnete gumb PRINT, izberite to možnost. [INTR:OFF]: tudi če med tiskanjem znova pritisnete gumb PRINT, se tiskanje nadaljuje. Če želite natisniti posnetek zaslona v trenutku, ko pritisnete gumb PRINT po končanem tiskanju, izberite to možnost.
		-SCAN[1)]	Izberite sliko, ki jo želite natisniti. Območje tiskanja se zmanjša v vrstnem redu SC:WD2 [SC:WD1] SC:NOR
		-SIDE[2)]	Izbere smer, v kateri naj bo slika natisnjena. SIDE:ON: Natisne sliko, ki je obrnjena za 90 stopinj v nasprotni smeri urinega kazalca. [SIDE:OFF]: sliko natisne v isti smeri, kot je prikazana na monitorju.

Element	Opis	Nastavitev	
DIGITAL	Prikaže meni nastavitev za tiskanje iz računalnika.	-DRIVER	Izberite gonilnik tiskalnika, ki ga želite uporabiti za to enoto. [DRV:899]: uporabite gonilnik za UP-X899MD, UP-D899MD. DRV:898: Uporabite gonilnik za UP-X898MD, UP-D898MD. DRV:897: Uporabite gonilnik za UP-D897. Če je velikost papirja 3840×1280 ali 4096×1280 izbrana z gonilnikom UP-X898MD/UP-D898MD ali gonilnikom UP-897, bo natisnjena samo največja velikost papirja, ki jo je mogoče natisniti na tej enoti (2560×1280). Sistema za brezžično tiskanje UPA-WU10 ni mogoče uporabljati z [DRV:897].
		-RESIZE	Izberite, ali naj bo slika povečana ali ne. [RSIZ:OFF]: natisne sliko v prvotni velikosti. RSIZ:ON: Natisne sliko v večji velikosti glede na velikost papirja, ki je nastavljena z gonilnikom tiskalnika.
CONFIG.	Prikaže nastavitve za delovanje.	-PP.TYPE	Izberite papir, ki ga želite uporabiti. [P.TYPE:HG]: uporabite UPP-110HG. P.TYPE:HD: uporabite UPP-110HD. P.TYPE:S: uporabite UPP-110S.
		-BEEP	Izberite, ali se bo zvok delovanja vklopil. Zvoki napak se slišijo ne glede na nastavitev. BEEP:OFF: zvok delovanja se ne oglasi. [BEEP:ON]: Zasliši se zvok delovanja.
		-BLANK	Prilagodite dolžino zgornjega praznega prostora (BACW:OFF) ali spodnjega praznega prostora (BACW:ON). BLANK:MIN: minimizira prazen prostor. [BLANK:S]: skrajša prazen prostor. BLANK:L: podaljša prazen prostor.
		-SPEED	Izbira hitrosti tiskanja. Ko uporabljate papir UPP-110HD, ne morete izbrati [HI] (hitro tiskanje). LOW: natisne pri nastavitvi varčevanja z energijo (nizka hitrost). [HI]: tiskanje pri visoki hitrosti. Tiskanje v načinu LOW pri 15 °C ali manj.
		-BACWRD[3)]	Izbere smer tiskanja. BACW: ON: začne tiskati v obratni smeri (z vrha zaslona). [BACW:OFF]: začne tiskati v normalni smeri (od dna zaslona).
		-INFO	Izberite, ali naj bodo pogoji tiskanja natisnjeni pod sliko. INFO:ADJ: natisne vrednost prilagoditve kakovosti slike. INFO:STR: natisne ime poti/ime datoteke slike, shranjene v USB ključu. [INFO:OFF]: ne natisne informacij.
		-MIRROR	Natisne sliko obrnjeno desno in levo. MIRR:ON: sliko obrne desno in levo. [MIRR:OFF]: ne obrne slike.
		-QTY	Nastavi količino tiskanja. QTY:[1] - 10: natisnete lahko 1–10 izvodov istega izpisa.
		-RESET	Ponastavi elemente menija na privzeto nastavitev (inicializacija). [RESET:OK]: ponastavi nastavitve na privzete vrednosti.
CLEAN.TH	Začne čiščenje glave.	-CLEAN:OK	Čiščenje glave zaženete tako, da potisnete ročico menija ali jo nagnete v desno.
SERIAL.N	Prikaže serijske številke izdelka.		

1) Razpon slike, ki jo želite natisniti, je naslednji.

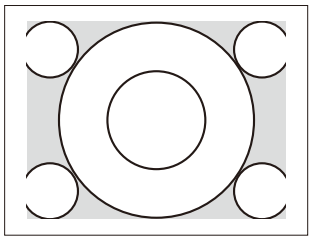

Ko je izbrana možnost
»SC:NOR«

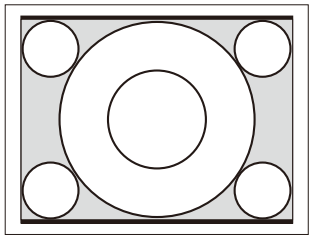

Ko je izbrana možnost
»SC:WD1«

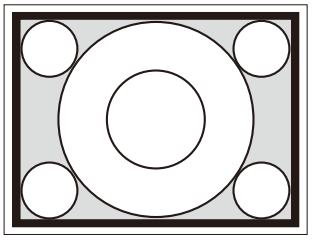

Ko je izbrana možnost
»SC:WD2«

2) Smer tiskanja natisnjenih slik je naslednja.

Slika je prikazana na monitorju

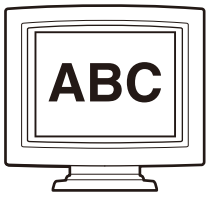

Izpisi

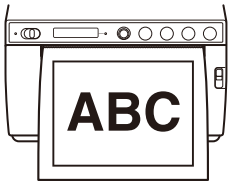

Ko je izbrana možnost
[SIDE:OFF]

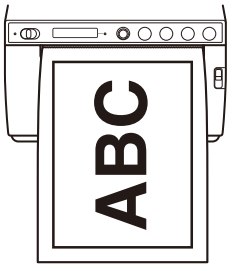

Ko je izbrana možnost
[SIDE:ON]

3) Smer tiskanja je naslednja.

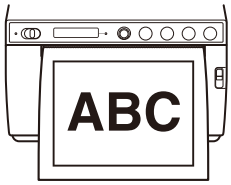

Ko je izbrana možnost
[BACW:OFF]

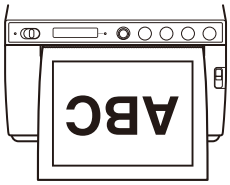

Ko je izbrana možnost
[BACW:ON]

Osnovno delovanje menija

V tem razdelku so opisani osnovni postopki menija, ki so skupni vsakemu meniju, pri čemer so za primer uporabljene nastavitve za smer tiskanja. Pri uporabi ročice menija sta »potiskanje« in »nagibanje v desno« enako dejanje.

1 Stikalo za stanje pripravljenosti/stikalo ON nastavite v položaj ON.
Zadnja luč na LCD-zaslonu sveti belo, indikator LED za stanje pripravljenosti, ki je svetil oranžno, pa je izklopljen.

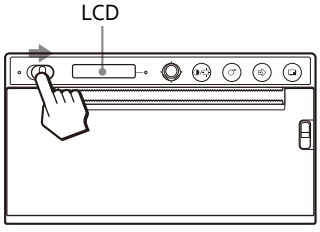

2 Preverite, ali je na LCD-zaslonu prikazano sporočilo »READY« in pritisnite ročico menija ali jo nagnite v desno.

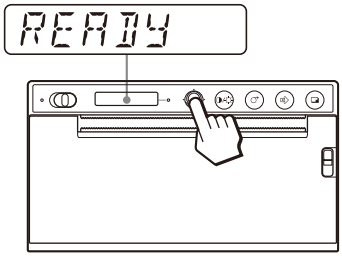

Enota preide v način menija.
Element menija je prikazan na LCD-zaslonu.

3 Prikaz [CONFIG.] z nagibanjem ročice menija navzgor ali navzdol.

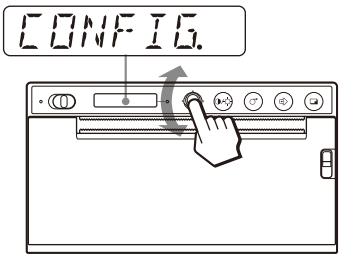

4 Potisnite ročico menija ali jo nagnite v desno. Enota preide v način menija, v katerem lahko nastavite stanje tiskanja. V meniju je napis »-« pred imenom.

5 Prikaz [-BACWRD] z nagibanjem ročice menija navzgor ali navzdol.

6 Potisnite ročico menija ali jo nagnite v desno.

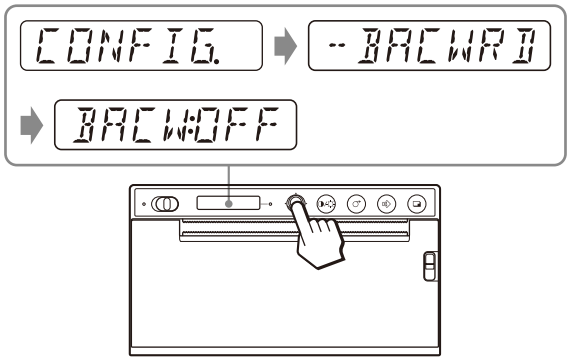

Enota preide v način, v katerem lahko izberete smer tiskanja.
Na LCD-zaslonu se prikaže tovarniška nastavitev [BACW:OFF]. [BACW:OFF] je trenutna nastavitev.
Spremenite to nastavitev na [BACW:ON].

7 Prikaz [BACW:ON] tako, da nagnete ročico menija navzgor, nato pa potisnite ročico menija ali jo nagnite v desno.

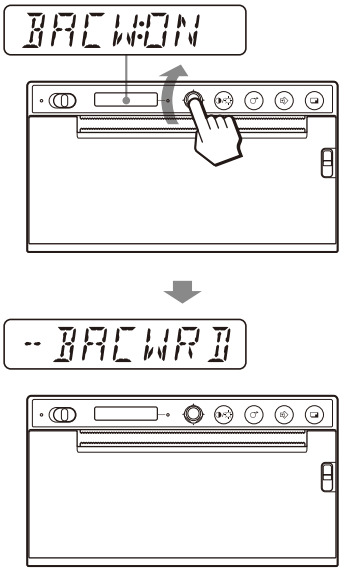

[BACW:ON] je registriran kot smer tiskanja.
Na LCD-zaslonu je prikazano [-BACWRD].

Opomba

Če po tem, ko ste prikazali element menija ali nastavitev, preteče približno 20 sekund, ne da bi opravili kakršno koli dejanje v meniju, se zaslon na LCD-prikazovalniku vrne na »READY« in enota zapusti način menija.
V takem primeru se nastavitev [-BACWRD] ne spremeni.

Preklic nastavitve
Vrnite se na 5. ali 3. korak tako, da v 7. koraku nagnete ročico menija v levo.

Nadaljevanje postopkov menija
Nastavitve tako, da ponovite korake od 3 do 7.

Zaključek postopkov menija
Prikažite »READY« tako, da po 7. koraku nagnete ročico menija v levo.
Enota zapusti način menija.

Funkcija zaklepanja menija
Če se prikaže sporočilo »LOCK« in zaslišite alarm, ko pritisnete ročico menija, je ročica menija onemogočena, ker je funkcija delovanja menija zaklenjena. Če želite izvesti postopke v meniju, glejte element »LOCK« v »Sporočila o napaki« (stran 37).

Tiskanje seznama nastavitev

Natisnete lahko trenutne nastavitve menija.

1. Potisnite ročico menija ali jo nagnite v desno. Prikaže se seznam menijev in enota preide v način menija.
2. Prikažite [PRT.MENU] tako, da nagnete ročico menija navzgor ali navzdol, nato pa potisnite ročico menija ali jo nagnite v desno.
3. Potrdite, da je prikazano [MENU:OK], nato pa pritisnite ročico menija ali jo nagnite v desno. Enota začne tiskati trenutne nastavitve menija.
   Na zaslonu LCD se prikaže [PRT.MENU].
4. Ročico menija nagnite v levo.
   Prikaže se napis »READY« in enota preide v običajni način tiskanja.

Shranjevanje slik na USB ključ

Opozorilo

Uporaba te enote za zdravstvene namene
Priključek ni izoliran.
V napravo ne priklapljajte nobene druge naprave, razen USB ključa ali sistema za brezžično tiskanje UPA-WU10 z napajanjem iz te naprave.
Če priklopite napravo, ki uporablja izmenični tok, lahko pride do uhajanja toka iz naprave, kar lahko pacientu ali operaterju povzroči električni udar.

Ko v priključek OPTION (USB tip A) na zadnji plošči enote vstavite USB ključ, se slika, ki jo zajame enota, med tiskanjem shrani kot bitna slikovna datoteka v USB ključ. Slikovne datoteke, shranjene v USB ključu, si lahko ogledate z računalnikom, opremljenim s priključkom USB (tip A).

Mapa, kjer so shranjene slikovne datoteke
Slikovne datoteke bodo shranjene v mapo \\SONY\UP-X899MD\SN.[Serijska številka te naprave] v USB ključu. Če mapa ne obstaja, bo ustvarjena.

Ime datoteke slike
Vsakič, ko pritisnete gumb PRINT za tiskanje, so slikovne datoteke zaporedoma oštevilčene od UP_000000.bmp do UP_999999.bmp in shranjene kot bitne slikovne datoteke v USB ključ. Pri razdeljenih zaslonih je vsak zaslon shranjen tudi kot datoteka. Nova slika se shrani samo med tiskanjem. Ko je natisnjena, se ne bo shranila.

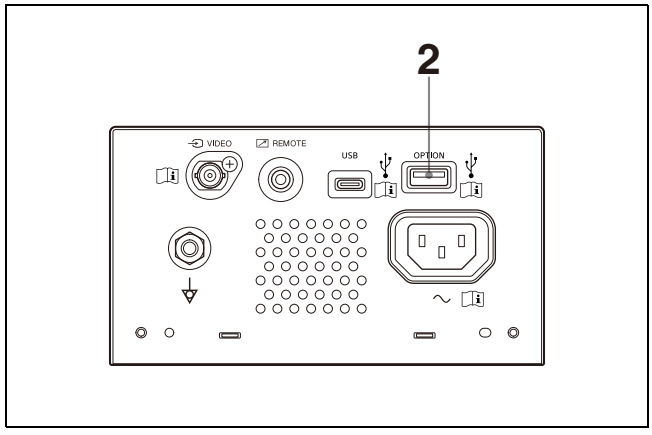

1. Vklopite napajanje te enote.
2. USB ključ vstavite v priključek OPTION (USB tipa A) te enote.

3 Pritisnite gumb PRINT, da natisnete VIDEO signal.
Tiskajte iz računalnika, če tiskate slike, shranjene v računalniku.
Enota začne tiskati.
Ko je tiskanje končano, se slika shrani tudi v USB ključ. Med pisanjem se na LCD-zaslonu prikaže »STORING«. Ko je pisanje končano, »STORING« izgine.

Odstranitev USB ključa
Medtem ko je na zaslonu LCD prikazano »STORING«, enota zapisuje podatke v USB ključ. Če odstranite USB ključ, podatki ne bodo pravilno zapisani in podatki v USB ključu so lahko poškodovani.

Ko je na zaslonu LCD prikazano »NO SPACE«
USB ključ je poln ali pa je bilo shranjeno največje število slik, zato shranjevanje nadaljnjih slik ni možno. V tem primeru izbrišite nepotrebne datoteke iz USB ključa z računalnikom ali uporabite nov USB ključ.

Opombe

- Naprave USB z lastnim napajanjem, kot je trdi disk, ne priključite v priključek OPTION (USB tipa A) te enote. V nasprotnem primeru lahko pride do okvare.
- Naprave USB, ki zahteva več kot 500 mA, ne priključite niti začasno, tudi če je napajana prek priključka OPTION (USB tipa A).
- Kot oblika zapisa datoteke za shranjevanje je podprt samo BMP.
- Slik, shranjenih v USB ključu, ni mogoče ponovno natisniti.
- Slike je mogoče shraniti v USB ključ, vendar shranjenih slik ni mogoče brati ali brisati. Za branje ali brisanje slik uporabite računalnik, opremljen s priključkom USB (tip A).
- Pred uporabo USB ključa s to napravo varnostno kopirajte datoteke iz USB ključa. Ne moremo jamčiti, da se datoteke, shranjene v USB ključu, ne bodo poškodovale ali izbrisale, ko bodo uporabljene v tej enoti.

Opombe o priključku OPTION (USB tipa A)

- Združljiv je z USB masovnim pomnilnikom. (Delovanje za vse vrste USB ključev ni zagotovljeno.)
- Povezava priključka OPTION (USB tipa A) z USB ključem prek zvezdišča ni zagotovljena.
- Združljiv je z USB Hi-Speed.
- Ustrezen datotečni sistem je FAT32.
- Če ima USB ključ funkcijo zaklepanja, ga pred uporabo onemogočite.
- USB ključa z več kot enim pogonom ni mogoče uporabiti.
- USB ključi s posebnimi funkcijami (kot je šifriranje) niso podprti.
- USB-ključke ali dodatno opremo lahko priključite neposredno v priključek. Ne uporabljajte USB-podaljškov itd.

Vzdrževanje zmogljivosti enote

O varnosti

- Pred uporabo preverite delovno napetost. Enoto uporabljajte samo z virom napajanja, navedenim v poglavju »Tehnični podatki« (stran 34).
- Takoj prenehajte z uporabo, če v omarico steče tekočina ali nanjo pade trden predmet. Enoto izključite iz električnega omrežja in naj jo pregleda usposobljeno osebje.
- Če enote ne boste uporabljali dlje časa, jo izključite iz stenske vtičnice. Napajalni kabel odklopite tako, da ga primete za vtič. Kabla nikoli ne vlecite.
- Omarice ne razstavljajte. Servisne posege sme opravljati le ustrezno usposobljeno osebje.

Opozorilo

Rezalniki papirja so nameščeni v napravo. Ko vstavljate papir, pazite, da se ne dotaknete rezalnikov papirja. Če se dotaknete rezalnikov papirja, lahko pride do telesnih poškodb.

O namestitvi

- Enoto postavite na ravno in stabilno površino. Če enoto uporabljate na neravni površini, lahko pride do okvare enote.
- Enote ne nameščajte v bližino virov toplote. Izogibajte se mestom v bližini radiatorjev ali zračnih kanalov ali mest, ki so izpostavljena neposredni sončni svetlobi ali prekomernemu prahu, vlagi, mehanskim udarcem ali vibracijam.
- Zagotovite ustrezno kroženje zraka, da preprečite kopičenje toplote. Enote ne postavljajte na površine, kot so preproge, odeje itd., ali v bližino materialov, kot so zavese in draperije.

Opozorilo

Za preprečevanje notranjega pregrevanja naj bo okoli tiskalnika dovolj prostora (najmanj 10 cm). Ne ovirajte prezračevalnih odprtin na desni in levi strani tiskalnika ter na zadnji strani.

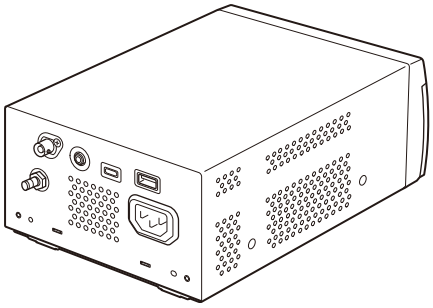

Opombe o prenašanju enote

- Pazite, da z enoto ne udarite ali jo spustite, da pade.
- Ne prenašajte ali premikajte enote, ko je papir vstavljen. S tem lahko povzročite okvaro.

Pri kondenzaciji

Če to enoto hitro premestite s hladnega v topel prostor ali če se v prostoru temperatura nenadno dvigne, se lahko na zunanji površini enote in/ali v njeni notranjosti nabere vlaga. Ta postopek se imenuje kondenzacija. V primeru kondenzacije enoto izklopite in počakajte, da kondenzat izgine, in šele nato uporabite enoto. Če enoto uporabljate, ko je na njej kondenzat, se lahko okvari.

O potrošnih delih

Pričakovana življenjska doba elektrolitskega kondenzatorja je približno 5 let pri običajnih delovnih temperaturah in običajni uporabi (8 ur na dan in 25 dni na mesec).
Če uporaba presega navedeno običajno pogostost uporabe, se lahko življenjska doba ustrezno skrajša.

Uporaba skupaj z električnimi kirurškimi noži in podobnimi napravami

Če je ta enota sočasno v uporabi z električnim kirurškim nožem ipd., lahko pride do motenj na sliki, popačenja slike ali drugih nepravilnosti, ki so posledica močnih radijskih valov ali visokih napetosti iz naprave. To ni okvara.

Kadar je ta enota sočasno v uporabi z napravo, ki oddaja močne radijske valove ali visoke napetosti, preverite ta učinek pred uporabo takšnih naprav. Nato to enoto namestite na način, ki zmanjša motnje zaradi radijskih valov.

Čiščenje ohišja

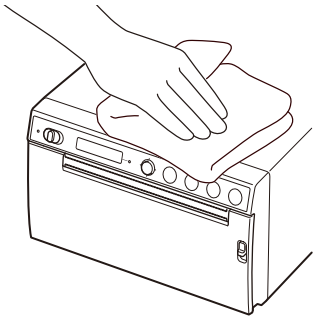

Opomba

Pred čiščenjem tiskalnika stikalo za stanje pripravljenosti/ON nastavite v stanje pripravljenosti in **odklopite napajalni kabel**.

Če na pokrovu tiskalnika uporabite topila (npr. benzen ali razredčevalec, jedke, alkalne ali abrazivne detergente ali kemične čistilne krpe), lahko s tem poškodujete zunanjost ohišja. Upoštevajte naslednje:

- Zunanjost tiskalnika čistite s 50 do 70 v/v% koncentracijo izopropilnega alkohola ali 76,9 do 81,4 v/v% koncentracijo etanola.
- Trdovratne madeže lahko odstranite z mehko krpo, kot je mehka čistilna krpa, ki jo rahlo navlažite z blago raztopino detergenta, nato pa jih očistite z zgoraj omenjeno kemikalijo.
- Zunanjosti ohišja ne drgnite s prekomerno silo, ker lahko s tem povzročite praske.
- Zunanjost tiskalnika ne sme biti dlje časa v stiku z izdelki iz gume ali iz vinilne smole. Zaradi tega lahko pride do poškodb zunanjosti ali do odpadanja vrhnje plasti.

Čiščenje toplotne glave

Če je natis umazan ali se na natisih pojavijo bele črte, očistite toplotno glavo s priloženo čistilnim listom.
Opravite postopek čiščenja glave s pomočjo menija.

Opozorilo

Rezalniki papirja so nameščeni v napravo. Pri čiščenju toplotne glave pazite, da se ne dotaknete rezalnikov papirja. Če se dotaknete rezalnikov papirja, lahko pride do telesnih poškodb.

1 Stikalo za stanje pripravljenosti/stikalo ON nastavite v položaj ON.

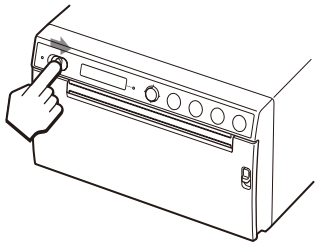

2 Pritisnite ročico OPEN navzdol, da odprete vrata.

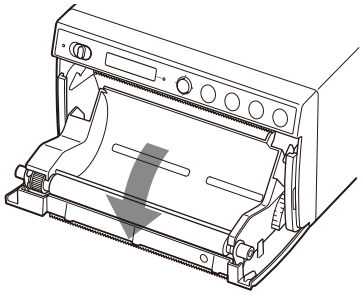

Če je papir vstavljen v pladenj za papir, ga odstranite.

Opomba

Pazite, da se površina papirja ne dotakne drugih predmetov. V nasprotnem primeru lahko pride do nepravilnega tiskanja zaradi umazanije na papirju.

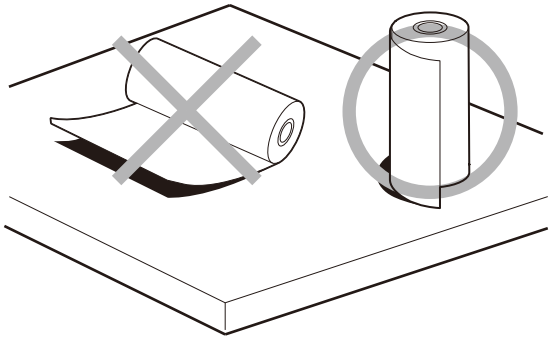

3 Priloženi čistilni list vstavite v utor pladnja za papir.
Čistilni list vstavite tako, da se prilega utoru.

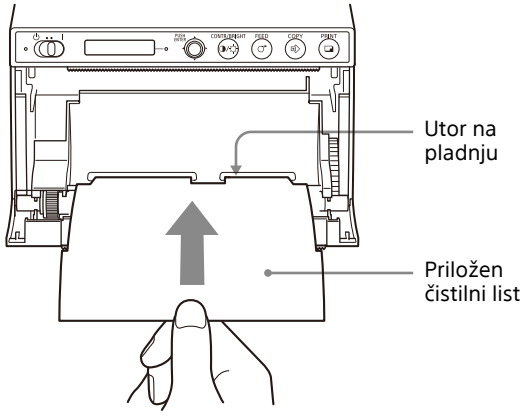

4 Ploščo vrat zaprite tako, da ga potisnete.

5 Pritisnite ročico menija.
Prikaže se element menija.

6 Prikažite [CLEAN.TH] tako, da nagnete ročico menija navzgor ali navzdol, nato pa pritisnite ročico menija.

7 Preverite, ali je prikazano [CLEAN:OK], nato pa pritisnite ročico menija.
Enota začne čistiti toplotno glavo.
Na LCD-zaslonu je prikazano [CLEAN:TH].
Čiščenje je končano, ko se čistilni list ustavi.

8 Pritisnite ročico OPEN navzdol, da odprete vrata in odstranite čistilni list.

9 Ploščo vrat zaprite tako, da ga potisnete.

Opomba

Toplotno glavo očistite samo, ko je to potrebno. Če toplotno glavo čistite prepogosto, lahko pride do okvare.

Čiščenje tiskalnega valjčka

Ko se površina tiskalnega valjčka umaže, papir ne bo gladko podajan, kar povzroči zastoje papirja in neskladno kakovost tiskanja. Stikalo za stanje pripravljenosti/ON preklopite v položaj ON, da vklopite napajanje, nato pa približno eno sekundo pritisnite gumb FEED, da iz enote podate še nekaj papirja. Valjček je verjetno umazan, če papir zlahka izvlečete z roko.

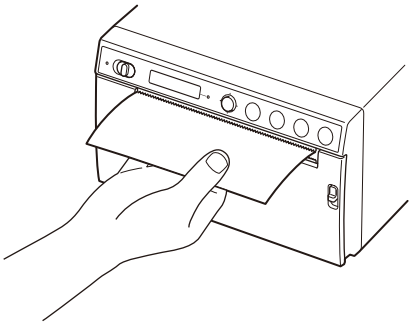

Ko je tiskalni valjček umazan, ga očistite z mehko krpo, navlaženo s koncentracijo etanola od 76,9 do 81,4 v/v%.

Opozorilo

Rezalniki papirja so nameščeni v napravo. Pazite, da se ne dotaknete rezalnikov papirja. Če se dotaknete rezalnikov papirja, lahko pride do telesnih poškodb.

1 Stikalo za stanje pripravljenosti/stikalo ON nastavite v položaj ON.

2 Pritisnite ročico OPEN navzdol, da odprete vrata.
Če je papir vstavljen v pladenj za papir, ga odstranite.

Opomba

Pazite, da se površina papirja ne dotakne drugih predmetov. V nasprotnem primeru lahko pride do nepravilnega tiskanja zaradi umazanije na papirju.

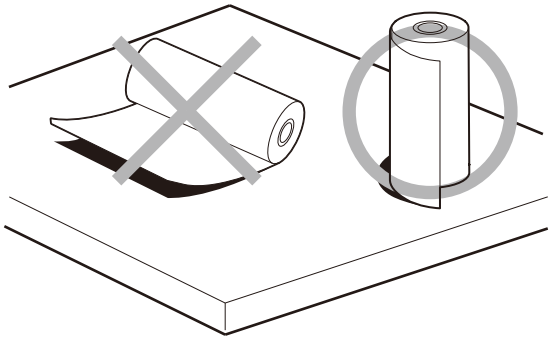

3 Tiskalni valjček nežno očistite z mehko krpo, navlaženo z etanolom.

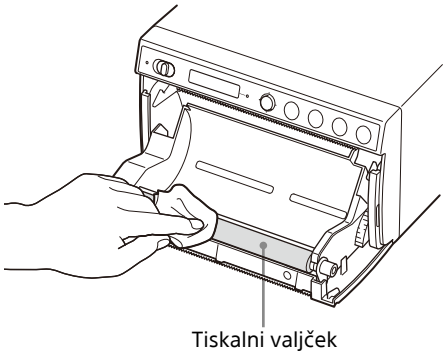

Opombe

- Ko se površina tiskalnega valjčka popolnoma posuši, ga obrnite, da očistite še en del.
- Tiskalnega valjčka ne obračajte z rokami. Uporabite gumb FEED, da ga obrnete. Pritisnite gumb FEED, da samodejno obrnete tiskalni valjček.

4 Pritisnite gumb FEED.
Tiskalni valjček se obrne za približno 120 stopinj.

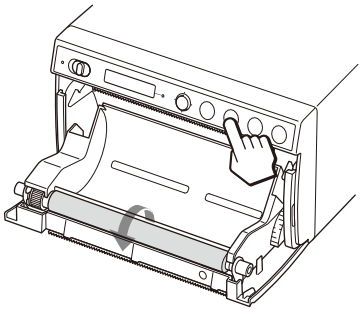

Opombe

- Pazite, da se prsti ne ujamejo v vrtljivi valj tiskalnega valjčka.
- Čiščenje začnite šele, ko se tiskalni valjček popolnoma zaustavi.

5 Ponavljajte koraka 3 in 4, dokler tiskalni valjček ni očiščen.

6 Ko se valj tiskalni valjček popolnoma posuši, zaprite vrata tako, da ga potisnete.

Tehnični podatki

Zahteve za napajanje
Od 100 V do 240 V ∿, 50/60 Hz
Vhodni tok Od 0,75 A do 0,5 A
Obratovalna temperatura
Od 10 °C do 40 °C
Obratovalna vlažnost
Od 20% do 80% (kondenzacija ni dovoljena)
Obratovalni tlak
Od 700 hPa do 1.060 hPa
Temperatura pri shranjevanju in prevozu
Od –20 °C do +60 °C
Vlažnost pri shranjevanju in prevozu
Od 20% do 90% (kondenzacija ni dovoljena)
Tlak pri shranjevanju in prevozu
Od 700 hPa do 1.060 hPa
Mere 154 × 88 × 208 mm (W/H/D)
Masa 2,0 kg (samo tiskalnik)
Toplotna glava
Toplotna glava za tanek film, 1280 pik
Velikost slike (Standardna velikost tiska)
100 × 75 mm
Hitrost tiskanja
Približno 2 s/sliko (960 × 1280 pik) (ko je izbrana nastavitev [HI] v možnosti [-SPEED] v meniju [CONFIG.])
Približno 3,8 s/sliko (960 × 1280 pik) (ko je izbrana nastavitev [LOW] v možnosti [-SPEED] v meniju [CONFIG.])
Vhodni priključek
VIDEO IN (vrsta BNC)
Kompozitni video signali NTSC ali PAL: 1,0 Vp-p, 75 ohmov (samodejno razlikovanje med NTSC/PAL)
Vmesniki Priključek OPTION (USB tip A)
Priključek USB: tip C (za prejem podatkov)
REMOTE priključek (stereo mini vtičnica)

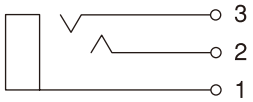

1 GND
2 PRINT SIGNAL (TTL)
Vhod LOW impulza čez 100 m zažene tiskanje.
3 PRINT BUSY (TTL)
Preklopi na HIGH med tiskanjem.

Priložena dodatna oprema

List za čiščenje toplotne glave (1)
CD-ROM (vključuje večjezična navodila za uporabo, datoteko Readme in gonilnik tiskalnika) (1)
Pred uporabo tega tiskalnika (1)
Seznam s podatki za stik s servisnimi centri (1)
Papir za toplotno tiskanje UPP-110HG/SET (visoki sijaj) (1)
Information for Customers in Europe (Informacije za stranke v Evropi) (1)

Dodatna oprema

Papir za toplotno tiskanje
UPP-110HG (visoki sijaj)
UPP-110HD (visoka gostota)
UPP-110S (visoka kakovost)
Sistem za brezžično tiskanje UPA-WU10[1)]

1) Glede razpoložljivosti izdelka se obrnite na trgovca Sony.

Pridržujemo si pravico, da brez predhodnega obvestila spremenimo dizajn in te tehnične podatke.

Zdravstveni tehnični podatki

Zaščita pred električnim udarom: razred I
Zaščita pred škodljivim vdorom vode: običajna
Stopnja varnosti v prisotnosti vnetljive mešanice anestetika z zrakom, kisikom ali dušikovim oksidom: ni primerno za uporabo v prisotnosti vnetljive mešanice anestetika z zrakom, kisikom ali dušikovim oksidom
Način delovanja: neprekinjen

Opombe

- Pred uporabo vedno preverite, ali naprava pravilno deluje. SONY NI ODGOVOREN ZA NOBENO ŠKODO, VKLJUČNO Z ODŠKODNINO ALI POVRAČILOM ZARADI NEZMOŽNOSTI TISKANJA KAKRŠNE KOLI VSEBINE ALI IZGUBE PODATKOV ZARADI NEDELOVANJA TE NAPRAVE ALI NJENIH MEDIJEV ZA TISKANJE, POVEZANE PROGRAMSKE OPREME, ZUNANJIH NAPRAV ZA SHRANJEVANJE PODATKOV ALI KAKRŠNIH KOLI DRUGIH ZUNANJIH NAPRAV, VENDAR NE OMEJENO NANJE.
- SONY NI ODGOVOREN ZA NOBENO ŠKODO, VKLJUČNO Z ODŠKODNINO ALI POVRAČILOM ALI ZARADI IZGUBE OBSTOJEČEGA ALI PRIČAKOVANEGA DOBIČKA ZARADI NEDELOVANJA TE NAPRAVE V GARANCIJSKEM OBDOBJU ALI PO NJENEM IZTEKU ALI IZ KAKRŠNEGA KOLI DRUGEGA RAZLOGA.
- SONY NI ODGOVOREN ZA NOBENE ZAHTEVKE UPORABNIKOV TE NAPRAVE ALI TRETJIH OSEB.
- SONY NI ODGOVOREN ZA PREKINITEV ALI UKINITEV KATERE KOLI STORITVE, KI JE POVEZANA S TO ENOTO IN DO KATERE LAHKO ZARADI KAKRŠNIH KOLI OKOLIŠČIN.

Za preskusno delovanje enote se uporablja priložen papir za toplotno tiskanje (visoki sijaj) (UPP-110HG/SET). Upoštevajte, da lahko pride do razbarvanja glede na okolje prevoza in shranjevanja. Če želite doseči učinkovitost tiskanja v skladu s specifikacijami, kupite papir za tiskalnik (naprodaj posebej) (stran 17).

Odpravljanje težav

Preden pokličete servis, preverite spodaj opisane težave in rešitve. Če težave ne morete odpraviti, se obrnite na najbližjega pooblaščenega prodajalca.

Simptom	Vzroki/priporočeni ukrepi
Prvih nekaj odtisov z majhnimi pikami.	Sta pravkar vstavili nov zvitek papirja? →Pritisnite gumb FEED in ga pridržite, da podate približno 15 cm – 20 cm, nato pa ga sprostite.
Tiskalno opravilo se ne zažene, ko pritisnete gumb PRINT. Ali pa se tiskanje ne začne niti z računalnikom.	• Ni podajanja papirja. →Je napajanje vklopljeno? →Je enota pravilno povezana? →Je zvitek papirja zrahljan? →Ali je pri tiskanju video slike vhodni video signal slike? • Oglasi se alarm. →Ali se je toplotna glava pregrela? Toplotna glava se lahko pregreje, če enota neprekinjeno tiska temno sliko. Počakajte, da se glava ohladi. →Je papir pravilno vstavljen? • Podajanje papirja poteka, tiskanje pa se ne začne. →Je papir vstavljen z napačno stranjo navzgor? (stran 18)
Črne obrobe ali manjkajoči deli okoli natisa.	Spremenite nastavitev elementa menija [-SCAN].
Zastoji papirja.	• Pritisnite ročico OPEN navzdol, da odprete vratca, odstranite tiskalni papir ali zvitek papirja in nato previdno izvlecite zagozdeni papir iz enote. • Kondenzacija v enoti? →Če ste enoto pravkar prinesli v toplo sobo iz hladnega prostora, se je lahko v notranjosti enote pojavila kondenzacija. Izklopite enoto in pustite delovati 1-2 uri (dokler se ne segreje na sobno temperaturo), nato poskusite znova tiskati.
Izpisi so umazani.	• Je toplotna glava umazana? →Toplotno glavo očistite s priloženim čistilnim listom. (stran 32) • Umazan tiskalni valjček? →Tiskalni valjček očistite z mehko krpo, navlaženo z etilnim alkoholom. (stran 33)
Enota preneha tiskati, medtem ko tiska skoraj črne slike in na LCD-zaslonu se prikaže sporočilo [COOLING].	Pri neprekinjenem tiskanju skoraj črnih slik lahko termično vezje za zaščito glave izklopi enoto, da prepreči pregrevanje toplotne glave. Aktiviran je zaščitni tokokrog, ki preprečuje pregrevanje toplotne glave. →Enoto pustite delovati, dokler se glava ne ohladi in to sporočilo izgine.
Bele črte ali majhne črke na zaslonu niso jasno natisnjene.	Ali je pri tiskanju video slike izbrana možnost [COLR:ON] v [-COLOR] v meniju [VIDEO] za črno-bele vhodne signale? →Izberite [COLR:OFF].
Na celotnem zaslonu se pojavijo majhni kvadratki.	Ali je pri tiskanju video slike izbrana možnost [COLR: OFF] v [-COLOR] v meniju [VIDEO] za barvne vhodne signale? →Izberite [COLR:ON].
Natis je presvetel ali pretemen.	• Je možnost [-PP.TYPE] v meniju [CONFIG.] pravilno nastavljena? • Je možnost [-GAMMA] v meniju [ADJUST] pravilno nastavljena?
Podajanje papirja ne poteka gladko.	Umazan tiskalni valjček? →Očistite tiskalni valjček. (stran 33)
Tiskanje je prekinjeno. Pri tiskanju enota izprazni nekaj centimetrov belega papirja in se ustavi. Tiskanje ni mogoče. Postopka FEED ni mogoče izvesti. Ko je papir pravilno vstavljen, se prikaže sporočilo »EMPTY«.	Ali sončna svetloba ali žarnica, ki vključuje močno infrardečo svetlobo, svetita na izhod papirja? →Enota ima infrardeči svetlobni senzor, ki zazna tiskalni papir. Če svetloba neposredno sveti na izhod papirja, zaznavanje papirja morda ne bo pravilno delovalo. Izhoda papirja ne izpostavljajte neposredni svetlobi.

Sporočila o napaki

Sporočila se prikažejo na zaslonu LCD v naslednjih pogojih. Za odpravljanje težave izvedite popravne ukrepe, ki so prikazani poleg sporočil.

Sporočila	Opis in priporočen ukrep
DOOR	Plošča vrat je odprta. →Zaprite ploščo vrat, da se varno zaklene.
EMPTY	• Ni vstavljenega papirja. • Papir je porabljen. →Vstavite nekaj papirja.
COOLING	Aktiviran je zaščitni tokokrog, ki preprečuje pregrevanje toplotne glave. →Počakajte, da sporočilo izgine. Tiskanje se bo nato samodejno nadaljevalo.
LOCK	Če je ročica menija ali gumb CONTR/ BRIGHT zaklenjen →Če želite izvesti postopke v meniju, izklopite napajanje, nato pritisnite in držite ročico menija ter znova vklopite napajanje. Če se prikaže sporočilo »UNLOCK«, se ključavnica sprosti.
ERROR	V enoti se je pojavila tehnična težava. →Znova zaženite enoto. Če prikaz ne izgine, se obrnite na najbližjega pooblaščenega prodajalca.
NO.INPUT	Gumb PRINT je pritisnjen, ko video signal ni vstavljen. →Priključek za VIDEO vhod priključite na video opremo prek kabla BNC in po vnosu video signala pritisnite gumb PRINT.
STOR.ERR	Shranjevanje slike na USB ključ, povezan s priključkom USB, ni uspelo. • USB ključ ni model z manj kot 64 GB prostora. →Uporabite USB ključ z manj kot 64 GB prostora. • USB ključ ni formatiran z FAT32. →Uporabite USB ključ, formatiran z FAT32. • Funkcija zaščite pred zapisovanjem na USB ključa je nastavljena. →Onemogočite zaščito pred pisanjem. • USB ključ ima več kot eno particijo, zato ga enota prepozna kot več pogonov. → Uporabite USB ključ, ki ima samo eno particijo. • USB ključ ima varnostne funkcije, kot je preverjanje pristnosti prstnih odtisov. →Enota ne prepozna vseh funkcij vseh USB ključev. • USB ključ ne deluje pravilno. →Uporabite nov USB ključ.
NO.SPACE	Na USB ključu ni dovolj prostora. →USB ključ zamenjajte s pomnilnikom, ki ima prazen prostor.

Licenca

Ta enota vključuje programsko opremo »FreeRTOS«, »FreeRTOS-Plus-FAT«, »zlib«, »FreeType« in »newlib«. Te programske aplikacije ponujamo na osnovi licenčnih pogodb z lastniki avtorskih pravic. Z upoštevanjem zahtev lastnikov avtorskih pravic do te programske opreme vas moramo obvestiti o naslednjem.

FreeRTOS

FreeRTOS Kernel V11.1.0
Copyright (C) 2021 Amazon.com, Inc. or its affiliates. All Rights Reserved.

SPDX-License-Identifier:MIT

Permission is hereby granted, free of charge, to any person obtaining a copy of this software and associated documentation files (the "Software"), to deal in the Software without restriction, including without limitation the rights to use, copy, modify, merge, publish, distribute, sublicense, and/or sell copies of the Software, and to permit persons to whom the Software is furnished to do so, subject to the following conditions:

The above copyright notice and this permission notice shall be included in all copies or substantial portions of the Software.

THE SOFTWARE IS PROVIDED "AS IS", WITHOUT WARRANTY OF ANY KIND, EXPRESS OR
IMPLIED, INCLUDING BUT NOT LIMITED TO THE WARRANTIES OF MERCHANTABILITY, FITNESS
FOR A PARTICULAR PURPOSE AND NONINFRINGEMENT. IN NO EVENT SHALL THE AUTHORS OR
COPYRIGHT HOLDERS BE LIABLE FOR ANY CLAIM, DAMAGES OR OTHER LIABILITY, WHETHER
IN AN ACTION OF CONTRACT, TORT OR OTHERWISE, ARISING FROM, OUT OF OR IN
CONNECTION WITH THE SOFTWARE OR THE USE OR OTHER DEALINGS IN THE SOFTWARE.

https://www.FreeRTOS.org
https://github.com/FreeRTOS

FreeRTOS-Plus-FAT

FreeRTOS+FAT V2.3.3
Copyright (C) 2021 Amazon.com, Inc. or its affiliates. All Rights Reserved.

Permission is hereby granted, free of charge, to any person obtaining a copy of this software and associated documentation files (the "Software"), to deal in the Software without restriction, including without limitation the rights to use, copy, modify, merge, publish, distribute, sublicense, and/or sell copies of the Software, and to permit persons to whom the Software is furnished to do so, subject to the following conditions:

The above copyright notice and this permission notice shall be included in all copies or substantial portions of the Software.

THE SOFTWARE IS PROVIDED "AS IS", WITHOUT WARRANTY OF ANY KIND, EXPRESS OR
IMPLIED, INCLUDING BUT NOT LIMITED TO THE WARRANTIES OF MERCHANTABILITY, FITNESS
FOR A PARTICULAR PURPOSE AND NONINFRINGEMENT. IN NO EVENT SHALL THE AUTHORS OR
COPYRIGHT HOLDERS BE LIABLE FOR ANY CLAIM, DAMAGES OR OTHER LIABILITY, WHETHER
IN AN ACTION OF CONTRACT, TORT OR OTHERWISE, ARISING FROM, OUT OF OR IN
CONNECTION WITH THE SOFTWARE OR THE USE OR OTHER DEALINGS IN THE SOFTWARE.

https://www.FreeRTOS.org
https://github.com/FreeRTOS

zlib

(C) 1995-2022 Jean-loup Gailly and Mark Adler

This software is provided 'as-is', without any express or implied warranty. In no event will the authors be held liable for any damages arising from the use of this software.

Permission is granted to anyone to use this software for any purpose, including commercial applications, and to alter it and redistribute it freely, subject to the following restrictions:

1. The origin of this software must not be misrepresented; you must not claim that you wrote the original software. If you use this software in a product, an acknowledgment in the product documentation would be appreciated but is not required.
2. Altered source versions must be plainly marked as such, and must not be misrepresented as being the original software.
3. This notice may not be removed or altered from any source distribution.

Jean-loup Gailly Mark Adler
jloup@gzip.org madler@alumni.caltech.edu

If you use the zlib library in a product, we would appreciate *not* receiving lengthy legal documents to sign. The sources are provided for free but without warranty of any kind. The library has been entirely written by Jean-loup Gailly and Mark Adler; it does not include third-party code.

If you redistribute modified sources, we would appreciate that you include in the file ChangeLog history information documenting your changes.

FreeType

FREETYPE LICENSES

The FreeType 2 font engine is copyrighted work and cannot be used legally without a software license. In order to make this project usable to a vast majority of developers, we distribute it under two mutually exclusive open-source licenses.

This means that *you* must choose *one* of the two licenses described below, then obey all its terms and conditions when using FreeType 2 in any of your projects or products.

- The FreeType License, found in the file `docs/FTL.TXT`, which is similar to the original BSD license *with* an advertising clause that forces you to explicitly cite the FreeType project in your product's documentation. All details are in the license file. This license is suited to products which don't use the GNU General Public License.

  Note that this license is compatible to the GNU General Public License version 3, but not version 2.

- The GNU General Public License version 2, found in `docs/GPLv2.TXT` (any later version can be used also), for programs which already use the GPL. Note that the FTL is incompatible with GPLv2 due to its advertisement clause.

The contributed BDF and PCF drivers come with a license similar to that of the X Window System. It is compatible to the above two licenses (see files `src/bdf/README` and `src/pcf/README`). The same holds for the source code files `src/base/fthash.c` and `include/freetype/internal/fthash.h`; they wer part of the BDF driver in earlier FreeType versions.

The gzip module uses the zlib license (see `src/gzip/zlib.h`) which too is compatible to the above two licenses.

The MD5 checksum support (only used for debugging in development builds) is in the public domain.

--- end of LICENSE.TXT ---

newlib

• Red Hat Incorporated
Copyright (c) 1994-2009 Red Hat, Inc. All rights reserved.

This copyrighted material is made available to anyone wishing to use, modify, copy, or redistribute it subject to the terms and conditions of the BSD License. This program is distributed in the hope that it will be useful, but WITHOUT ANY WARRANTY expressed or implied, including the implied warranties of MERCHANTABILITY or FITNESS FOR A PARTICULAR PURPOSE. A copy of this license is available at http://www.opensource.org/licenses. Any Red Hat trademarks that are incorporated in the source code or documentation are not subject to the BSD License and may only be used or replicated with the express permission of Red Hat, Inc.

• University of California, Berkeley
Copyright (c) 1981-2000 The Regents of the University of California.
All rights reserved.

Redistribution and use in source and binary forms, with or without modification, are permitted provided that the following conditions are met:

* Redistributions of source code must retain the above copyright notice, this list of conditions and the following disclaimer.
* Redistributions in binary form must reproduce the above copyright notice, this list of conditions and the following disclaimer in the documentation and/or other materials provided with the distribution.
* Neither the name of the University nor the names of its contributors may be used to endorse or promote products derived from this software without specific prior written permission.

THIS SOFTWARE IS PROVIDED BY THE COPYRIGHT HOLDERS AND CONTRIBUTORS "AS IS" AND ANY EXPRESS OR IMPLIED WARRANTIES, INCLUDING, BUT NOT LIMITED TO, THE IMPLIED WARRANTIES OF MERCHANTABILITY AND FITNESS FOR A PARTICULAR PURPOSE ARE DISCLAIMED.
IN NO EVENT SHALL THE COPYRIGHT OWNER OR CONTRIBUTORS BE LIABLE FOR ANY DIRECT, INDIRECT, INCIDENTAL, SPECIAL, EXEMPLARY, OR CONSEQUENTIAL DAMAGES (INCLUDING, BUT NOT LIMITED TO, PROCUREMENT OF SUBSTITUTE GOODS OR SERVICES; LOSS OF USE, DATA, OR

PROFITS; OR BUSINESS INTERRUPTION) HOWEVER CAUSED AND ON ANY THEORY OF LIABILITY, WHETHER IN CONTRACT, STRICT LIABILITY, OR TORT (INCLUDING NEGLIGENCE OR OTHERWISE) ARISING IN ANY WAY OUT OF THE USE OF THIS SOFTWARE, EVEN IF ADVISED OF THE POSSIBILITY OF SUCH DAMAGE.

• David M. Gay (AT&T 1991, Lucent 1998)

The author of this software is David M. Gay.

Copyright (c) 1991 by AT&T.

Permission to use, copy, modify, and distribute this software for any purpose without fee is hereby granted, provided that this entire notice is included in all copies of any software which is or includes a copy or modification of this software and in all copies of the supporting documentation for such software.

THIS SOFTWARE IS BEING PROVIDED "AS IS", WITHOUT ANY EXPRESS OR IMPLIED WARRANTY. IN PARTICULAR, NEITHER THE AUTHOR NOR AT&T MAKES ANY REPRESENTATION OR WARRANTY OF ANY KIND CONCERNING THE MERCHANTABILITY
OF THIS SOFTWARE OR ITS FITNESS FOR ANY PARTICULAR PURPOSE.

The author of this software is David M. Gay.

Copyright (C) 1998-2001 by Lucent Technologies
All Rights Reserved

Permission to use, copy, modify, and distribute this software and its documentation for any purpose and without fee is hereby granted, provided that the above copyright notice appear in all copies and that both that the copyright notice and this permission notice and warranty disclaimer appear in supporting documentation, and that the name of Lucent or any of its entities not be used in advertising or publicity pertaining to distribution of the software without specific, written prior permission.

LUCENT DISCLAIMS ALL WARRANTIES WITH REGARD TO THIS SOFTWARE, INCLUDING ALL IMPLIED WARRANTIES OF MERCHANTABILITY AND FITNESS. IN NO EVENT SHALL LUCENT OR ANY OF ITS ENTITIES BE LIABLE FOR ANY SPECIAL, INDIRECT OR CONSEQUENTIAL DAMAGES OR ANY DAMAGES WHATSOEVER RESULTING FROM LOSS OF USE, DATA OR PROFITS, WHETHER IN AN ACTION OF CONTRACT, NEGLIGENCE OR OTHER TORTIOUS ACTION, ARISING OUT OF OR IN CONNECTION WITH THE USE OR PERFORMANCE OF THIS SOFTWARE.

• Advanced Micro Devices

Copyright 1989, 1990 Advanced Micro Devices, Inc.

This software is the property of Advanced Micro Devices, Inc (AMD) which specifically grants the user the right to modify, use and distribute this software provided this notice is not removed or altered. All other rights are reserved by AMD.

AMD MAKES NO WARRANTY OF ANY KIND, EXPRESS OR IMPLIED, WITH REGARD TO THIS
SOFTWARE. IN NO EVENT SHALL AMD BE LIABLE FOR INCIDENTAL OR CONSEQUENTIAL
DAMAGES IN CONNECTION WITH OR ARISING FROM THE FURNISHING, PERFORMANCE, OR
USE OF THIS SOFTWARE.

So that all may benefit from your experience, please report any problems or suggestions about this software to the 29K Technical Support Center at 800-29-29-AMD (800-292-9263) in the USA, or 0800-89-1131 in the UK, or 0031-11-1129 in Japan, toll free. The direct dial number is 512-462-4118.

Advanced Micro Devices, Inc.
29K Support Products
Mail Stop 573
5900 E. Ben White Blvd.
Austin, TX 78741
800-292-9263

• Sun Microsystems

Copyright (C) 1993 by Sun Microsystems, Inc. All rights reserved.

Developed at SunPro, a Sun Microsystems, Inc. business.
Permission to use, copy, modify, and distribute this software is freely granted, provided that this notice is preserved.

• Hewlett Packard

(c) Copyright 1986 HEWLETT-PACKARD COMPANY

To anyone who acknowledges that this file is provided "AS IS" without any express or implied warranty:
permission to use, copy, modify, and distribute this file for any purpose is hereby granted without fee, provided that the above copyright notice and this notice appears in all copies, and that the name of Hewlett-Packard Company not be used in advertising or publicity pertaining to distribution of the software without specific, written prior permission. Hewlett-Packard Company makes no representations about the suitability of this software for any purpose.

• Hans-Peter Nilsson

Copyright (C) 2001 Hans-Peter Nilsson

Permission to use, copy, modify, and distribute this software is freely granted, provided that the above copyright notice, this notice and the following disclaimer are preserved with no changes.

THIS SOFTWARE IS PROVIDED ``AS IS'' AND WITHOUT ANY EXPRESS OR IMPLIED WARRANTIES, INCLUDING, WITHOUT LIMITATION, THE IMPLIED WARRANTIES OF MERCHANTABILITY AND FITNESS FOR A PARTICULAR PURPOSE.

• Christopher G. Demetriou

Copyright (c) 2001 Christopher G. Demetriou
All rights reserved.

Redistribution and use in source and binary forms, with or without modification, are permitted provided that the following conditions are met:
1. Redistributions of source code must retain the above copyright notice, this list of conditions and the following disclaimer.
2. Redistributions in binary form must reproduce the above copyright notice, this list of conditions and the following disclaimer in the documentation and/or other materials provided with the distribution.
3. The name of the author may not be used to endorse or promote products derived from this software without specific prior written permission.

THIS SOFTWARE IS PROVIDED BY THE AUTHOR ``AS IS'' AND ANY EXPRESS OR IMPLIED WARRANTIES, INCLUDING, BUT NOT LIMITED TO, THE IMPLIED WARRANTIES
OF MERCHANTABILITY AND FITNESS FOR A PARTICULAR PURPOSE ARE DISCLAIMED.
IN NO EVENT SHALL THE AUTHOR BE LIABLE FOR ANY DIRECT, INDIRECT, INCIDENTAL, SPECIAL, EXEMPLARY, OR CONSEQUENTIAL DAMAGES (INCLUDING, BUT
NOT LIMITED TO, PROCUREMENT OF SUBSTITUTE GOODS OR SERVICES; LOSS OF USE,
DATA, OR PROFITS; OR BUSINESS INTERRUPTION) HOWEVER CAUSED AND ON ANY
THEORY OF LIABILITY, WHETHER IN CONTRACT, STRICT LIABILITY, OR TORT (INCLUDING NEGLIGENCE OR OTHERWISE) ARISING IN ANY WAY OUT OF THE USE OF
THIS SOFTWARE, EVEN IF ADVISED OF THE POSSIBILITY OF SUCH DAMAGE.

• SuperH, Inc.

Copyright 2002 SuperH, Inc. All rights reserved

This software is the property of SuperH, Inc (SuperH) which specifically grants the user the right to modify, use and distribute this software provided this notice is not removed or altered. All other rights are reserved by SuperH.

SUPERH MAKES NO WARRANTY OF ANY KIND, EXPRESS OR IMPLIED, WITH REGARD TO
THIS SOFTWARE. IN NO EVENT SHALL SUPERH BE LIABLE FOR INDIRECT, SPECIAL, INCIDENTAL OR CONSEQUENTIAL DAMAGES IN CONNECTION WITH OR ARISING FROM
THE FURNISHING, PERFORMANCE, OR USE OF THIS SOFTWARE.

So that all may benefit from your experience, please report any problems or suggestions about this software to the SuperH Support Center via e-mail at softwaresupport@superh.com .

SuperH, Inc.
405 River Oaks Parkway
San Jose
CA 95134
USA

• Royal Institute of Technology

Copyright (c) 1999 Kungliga Tekniska Hogskolan
(Royal Institute of Technology, Stockholm, Sweden).
All rights reserved.

Redistribution and use in source and binary forms, with or without modification, are permitted provided that the following conditions are met:

1. Redistributions of source code must retain the above copyright notice, this list of conditions and the following disclaimer.

2. Redistributions in binary form must reproduce the above copyright notice, this list of conditions and the following disclaimer in the documentation and/or other materials provided with the distribution.

3. Neither the name of KTH nor the names of its contributors may be used to endorse or promote products derived from this software without specific prior written permission.

THIS SOFTWARE IS PROVIDED BY KTH AND ITS CONTRIBUTORS ``AS IS'' AND ANY EXPRESS OR IMPLIED WARRANTIES, INCLUDING, BUT NOT LIMITED TO, THE IMPLIED WARRANTIES OF MERCHANTABILITY AND FITNESS FOR A PARTICULAR PURPOSE ARE DISCLAIMED. IN NO EVENT SHALL KTH OR ITS CONTRIBUTORS BE LIABLE FOR ANY DIRECT, INDIRECT, INCIDENTAL, SPECIAL, EXEMPLARY, OR CONSEQUENTIAL DAMAGES (INCLUDING, BUT NOT LIMITED TO, PROCUREMENT OF
SUBSTITUTE GOODS OR SERVICES; LOSS OF USE, DATA, OR PROFITS; OR BUSINESS INTERRUPTION) HOWEVER CAUSED AND ON ANY THEORY OF LIABILITY,
WHETHER IN CONTRACT, STRICT LIABILITY, OR TORT (INCLUDING NEGLIGENCE OR
OTHERWISE) ARISING IN ANY WAY OUT OF THE USE OF THIS SOFTWARE, EVEN IF ADVISED OF THE POSSIBILITY OF SUCH DAMAGE.

• Alexey Zelkin

Copyright (c) 2000, 2001 Alexey Zelkin <phantom@FreeBSD.org>

All rights reserved.

Redistribution and use in source and binary forms, with or without
modification, are permitted provided that the following conditions
are met:
1. Redistributions of source code must retain the above copyright
   notice, this list of conditions and the following disclaimer.
2. Redistributions in binary form must reproduce the above copyright
   notice, this list of conditions and the following disclaimer in the
   documentation and/or other materials provided with the distribution.

THIS SOFTWARE IS PROVIDED BY THE AUTHOR AND CONTRIBUTORS ``AS IS'' AND
ANY EXPRESS OR IMPLIED WARRANTIES, INCLUDING, BUT NOT LIMITED TO, THE
IMPLIED WARRANTIES OF MERCHANTABILITY AND FITNESS FOR A PARTICULAR PURPOSE
ARE DISCLAIMED. IN NO EVENT SHALL THE AUTHOR OR CONTRIBUTORS BE LIABLE
FOR ANY DIRECT, INDIRECT, INCIDENTAL, SPECIAL, EXEMPLARY, OR CONSEQUENTIAL
DAMAGES (INCLUDING, BUT NOT LIMITED TO, PROCUREMENT OF SUBSTITUTE GOODS
OR SERVICES; LOSS OF USE, DATA, OR PROFITS; OR BUSINESS INTERRUPTION)
HOWEVER CAUSED AND ON ANY THEORY OF LIABILITY, WHETHER IN CONTRACT, STRICT
LIABILITY, OR TORT (INCLUDING NEGLIGENCE OR OTHERWISE) ARISING IN ANY WAY
OUT OF THE USE OF THIS SOFTWARE, EVEN IF ADVISED OF THE POSSIBILITY OF
SUCH DAMAGE.

• Andrey A. Chernov

Copyright (C) 1997 by Andrey A. Chernov, Moscow, Russia.
All rights reserved.

Redistribution and use in source and binary forms, with or without
modification, are permitted provided that the following conditions
are met:
1. Redistributions of source code must retain the above copyright
   notice, this list of conditions and the following disclaimer.
2. Redistributions in binary form must reproduce the above copyright
   notice, this list of conditions and the following disclaimer in the
   documentation and/or other materials provided with the distribution.

THIS SOFTWARE IS PROVIDED BY THE AUTHOR ``AS IS'' AND
ANY EXPRESS OR IMPLIED WARRANTIES, INCLUDING, BUT NOT LIMITED TO, THE
IMPLIED WARRANTIES OF MERCHANTABILITY AND FITNESS FOR A PARTICULAR PURPOSE
ARE DISCLAIMED. IN NO EVENT SHALL THE REGENTS OR CONTRIBUTORS BE LIABLE
FOR ANY DIRECT, INDIRECT, INCIDENTAL, SPECIAL, EXEMPLARY, OR CONSEQUENTIAL
DAMAGES (INCLUDING, BUT NOT LIMITED TO, PROCUREMENT OF SUBSTITUTE GOODS
OR SERVICES; LOSS OF USE, DATA, OR PROFITS; OR BUSINESS INTERRUPTION)
HOWEVER CAUSED AND ON ANY THEORY OF LIABILITY, WHETHER IN CONTRACT, STRICT
LIABILITY, OR TORT (INCLUDING NEGLIGENCE OR OTHERWISE) ARISING IN ANY WAY
OUT OF THE USE OF THIS SOFTWARE, EVEN IF ADVISED OF THE POSSIBILITY OF
SUCH DAMAGE.

• FreeBSD

Copyright (c) 1997-2002 FreeBSD Project.
All rights reserved.

Redistribution and use in source and binary forms, with or without
modification, are permitted provided that the following conditions
are met:
1. Redistributions of source code must retain the above copyright
   notice, this list of conditions and the following disclaimer.
2. Redistributions in binary form must reproduce the above copyright
   notice, this list of conditions and the following disclaimer in the
   documentation and/or other materials provided with the distribution.

THIS SOFTWARE IS PROVIDED BY THE AUTHOR AND CONTRIBUTORS ``AS IS'' AND
ANY EXPRESS OR IMPLIED WARRANTIES, INCLUDING, BUT NOT LIMITED TO, THE
IMPLIED WARRANTIES OF MERCHANTABILITY AND FITNESS FOR A PARTICULAR PURPOSE
ARE DISCLAIMED. IN NO EVENT SHALL THE AUTHOR OR CONTRIBUTORS BE LIABLE
FOR ANY DIRECT, INDIRECT, INCIDENTAL, SPECIAL, EXEMPLARY, OR CONSEQUENTIAL
DAMAGES (INCLUDING, BUT NOT LIMITED TO, PROCUREMENT OF SUBSTITUTE GOODS
OR SERVICES; LOSS OF USE, DATA, OR PROFITS; OR BUSINESS INTERRUPTION)
HOWEVER CAUSED AND ON ANY THEORY OF LIABILITY, WHETHER IN CONTRACT, STRICT
LIABILITY, OR TORT (INCLUDING NEGLIGENCE OR OTHERWISE) ARISING IN ANY WAY
OUT OF THE USE OF THIS SOFTWARE, EVEN IF ADVISED OF THE POSSIBILITY OF
SUCH DAMAGE.

• S. L. Moshier

Author: S. L. Moshier.

Copyright (c) 1984,2000 S.L. Moshier

Permission to use, copy, modify, and distribute this software for any
purpose without fee is hereby granted, provided that this entire notice
is included in all copies of any software which is or includes a copy
or modification of this software and in all copies of the supporting
documentation for such software.

THIS SOFTWARE IS BEING PROVIDED "AS IS", WITHOUT ANY EXPRESS OR IMPLIED
WARRANTY. IN PARTICULAR, THE AUTHOR MAKES NO REPRESENTATION
OR WARRANTY OF ANY KIND CONCERNING THE MERCHANTABILITY OF THIS
SOFTWARE OR ITS FITNESS FOR ANY PARTICULAR PURPOSE.

• Citrus Project

Copyright (c)1999 Citrus Project,
All rights reserved.

Redistribution and use in source and binary forms, with or without
modification, are permitted provided that the following conditions
are met:
1. Redistributions of source code must retain the above copyright
   notice, this list of conditions and the following disclaimer.
2. Redistributions in binary form must reproduce the above copyright
   notice, this list of conditions and the following disclaimer in the
   documentation and/or other materials provided with the distribution.

THIS SOFTWARE IS PROVIDED BY THE AUTHOR AND CONTRIBUTORS ``AS IS'' AND
ANY EXPRESS OR IMPLIED WARRANTIES, INCLUDING, BUT NOT LIMITED TO, THE
IMPLIED WARRANTIES OF MERCHANTABILITY AND FITNESS FOR A PARTICULAR PURPOSE
ARE DISCLAIMED. IN NO EVENT SHALL THE AUTHOR OR CONTRIBUTORS BE LIABLE
FOR ANY DIRECT, INDIRECT, INCIDENTAL, SPECIAL, EXEMPLARY, OR CONSEQUENTIAL
DAMAGES (INCLUDING, BUT NOT LIMITED TO, PROCUREMENT OF SUBSTITUTE GOODS
OR SERVICES; LOSS OF USE, DATA, OR PROFITS; OR BUSINESS INTERRUPTION)
HOWEVER CAUSED AND ON ANY THEORY OF LIABILITY, WHETHER IN CONTRACT, STRICT
LIABILITY, OR TORT (INCLUDING NEGLIGENCE OR OTHERWISE) ARISING IN ANY WAY
OUT OF THE USE OF THIS SOFTWARE, EVEN IF ADVISED OF THE POSSIBILITY OF
SUCH DAMAGE.

• Todd C. Miller

Copyright (c) 1998 Todd C. Miller <Todd.Miller@courtesan.com>
All rights reserved.

Redistribution and use in source and binary forms, with or without
modification, are permitted provided that the following conditions
are met:
1. Redistributions of source code must retain the above copyright
   notice, this list of conditions and the following disclaimer.
2. Redistributions in binary form must reproduce the above copyright
   notice, this list of conditions and the following disclaimer in the
   documentation and/or other materials provided with the distribution.
3. The name of the author may not be used to endorse or promote products
   derived from this software without specific prior written permission.

THIS SOFTWARE IS PROVIDED ``AS IS'' AND ANY EXPRESS OR IMPLIED WARRANTIES,
INCLUDING, BUT NOT LIMITED TO, THE IMPLIED WARRANTIES OF MERCHANTABILITY
AND FITNESS FOR A PARTICULAR PURPOSE ARE DISCLAIMED. IN NO EVENT SHALL
THE AUTHOR BE LIABLE FOR ANY DIRECT, INDIRECT, INCIDENTAL, SPECIAL,
EXEMPLARY, OR CONSEQUENTIAL DAMAGES (INCLUDING, BUT NOT LIMITED TO,
PROCUREMENT OF SUBSTITUTE GOODS OR SERVICES; LOSS OF USE, DATA, OR PROFITS;
OR BUSINESS INTERRUPTION) HOWEVER CAUSED AND ON ANY THEORY OF LIABILITY,
WHETHER IN CONTRACT, STRICT LIABILITY, OR TORT (INCLUDING NEGLIGENCE OR
OTHERWISE) ARISING IN ANY WAY OUT OF THE USE OF THIS SOFTWARE, EVEN IF
ADVISED OF THE POSSIBILITY OF SUCH DAMAGE.

• DJ Delorie (i386 / arm)
Copyright (C) 1991 DJ Delorie
All rights reserved.

Redistribution, modification, and use in source and binary forms is permitted
provided that the above copyright notice and following paragraph are
duplicated in all such forms.

This file is distributed WITHOUT ANY WARRANTY; without even the implied
warranty of MERCHANTABILITY or FITNESS FOR A PARTICULAR PURPOSE.

• Mike Barcroft

Copyright (c) 2001 Mike Barcroft <mike@FreeBSD.org>
All rights reserved.

Redistribution and use in source and binary forms, with or without
modification, are permitted provided that the following conditions
are met:
1. Redistributions of source code must retain the above copyright
   notice, this list of conditions and the following disclaimer.
2. Redistributions in binary form must reproduce the above copyright
   notice, this list of conditions and the following disclaimer in the
   documentation and/or other materials provided with the distribution.

THIS SOFTWARE IS PROVIDED BY THE AUTHOR AND CONTRIBUTORS ``AS IS'' AND
ANY EXPRESS OR IMPLIED WARRANTIES, INCLUDING, BUT NOT LIMITED TO, THE
IMPLIED WARRANTIES OF MERCHANTABILITY AND FITNESS FOR A PARTICULAR PURPOSE
ARE DISCLAIMED. IN NO EVENT SHALL THE AUTHOR OR CONTRIBUTORS BE LIABLE

FOR ANY DIRECT, INDIRECT, INCIDENTAL, SPECIAL, EXEMPLARY, OR CONSEQUENTIAL
DAMAGES (INCLUDING, BUT NOT LIMITED TO, PROCUREMENT OF SUBSTITUTE GOODS
OR SERVICES; LOSS OF USE, DATA, OR PROFITS; OR BUSINESS INTERRUPTION) HOWEVER CAUSED AND ON ANY THEORY OF LIABILITY, WHETHER IN CONTRACT, STRICT
LIABILITY, OR TORT (INCLUDING NEGLIGENCE OR OTHERWISE) ARISING IN ANY WAY
OUT OF THE USE OF THIS SOFTWARE, EVEN IF ADVISED OF THE POSSIBILITY OF SUCH DAMAGE.

• Arm Ltd

Copyright (c) 2009-2018 Arm Ltd
All rights reserved.

Redistribution and use in source and binary forms, with or without
modification, are permitted provided that the following conditions
are met:
1. Redistributions of source code must retain the above copyright
notice, this list of conditions and the following disclaimer.
2. Redistributions in binary form must reproduce the above copyright
notice, this list of conditions and the following disclaimer in the
documentation and/or other materials provided with the distribution.
3. The name of the company may not be used to endorse or promote
products derived from this software without specific prior written
permission.

• Ed Schouten - Free BSD

Copyright (c) 2008 Ed Schouten <ed@FreeBSD.org>
All rights reserved.

Redistribution and use in source and binary forms, with or without
modification, are permitted provided that the following conditions
are met:
1. Redistributions of source code must retain the above copyright
notice, this list of conditions and the following disclaimer.
2. Redistributions in binary form must reproduce the above copyright
notice, this list of conditions and the following disclaimer in the
documentation and/or other materials provided with the distribution.

THIS SOFTWARE IS PROVIDED BY THE AUTHOR AND CONTRIBUTORS ``AS IS'' AND
ANY EXPRESS OR IMPLIED WARRANTIES, INCLUDING, BUT NOT LIMITED TO, THE IMPLIED WARRANTIES OF MERCHANTABILITY AND FITNESS FOR A PARTICULAR PURPOSE
ARE DISCLAIMED. IN NO EVENT SHALL THE AUTHOR OR CONTRIBUTORS BE LIABLE
FOR ANY DIRECT, INDIRECT, INCIDENTAL, SPECIAL, EXEMPLARY, OR CONSEQUENTIAL
DAMAGES (INCLUDING, BUT NOT LIMITED TO, PROCUREMENT OF SUBSTITUTE GOODS
OR SERVICES; LOSS OF USE, DATA, OR PROFITS; OR BUSINESS INTERRUPTION) HOWEVER CAUSED AND ON ANY THEORY OF LIABILITY, WHETHER IN CONTRACT, STRICT
LIABILITY, OR TORT (INCLUDING NEGLIGENCE OR OTHERWISE) ARISING IN ANY WAY
OUT OF THE USE OF THIS SOFTWARE, EVEN IF ADVISED OF THE POSSIBILITY OF SUCH DAMAGE.

• Andrew Turner (arm-* targets)

Copyright (c) 2013 Andrew Turner <andrew@FreeBSD.ORG>
All rights reserved.

Redistribution and use in source and binary forms, with or without
modification, are permitted provided that the following conditions
are met:
1. Redistributions of source code must retain the above copyright
notice, this list of conditions and the following disclaimer.
2. Redistributions in binary form must reproduce the above copyright
notice, this list of conditions and the following disclaimer in the
documentation and/or other materials provided with the distribution.

THIS SOFTWARE IS PROVIDED BY THE AUTHOR AND CONTRIBUTORS ``AS IS'' AND
ANY EXPRESS OR IMPLIED WARRANTIES, INCLUDING, BUT NOT LIMITED TO, THE IMPLIED WARRANTIES OF MERCHANTABILITY AND FITNESS FOR A PARTICULAR PURPOSE
ARE DISCLAIMED. IN NO EVENT SHALL THE AUTHOR OR CONTRIBUTORS BE LIABLE
FOR ANY DIRECT, INDIRECT, INCIDENTAL, SPECIAL, EXEMPLARY, OR CONSEQUENTIAL
DAMAGES (INCLUDING, BUT NOT LIMITED TO, PROCUREMENT OF SUBSTITUTE GOODS
OR SERVICES; LOSS OF USE, DATA, OR PROFITS; OR BUSINESS INTERRUPTION) HOWEVER CAUSED AND ON ANY THEORY OF LIABILITY, WHETHER IN CONTRACT, STRICT
LIABILITY, OR TORT (INCLUDING NEGLIGENCE OR OTHERWISE) ARISING IN ANY WAY
OUT OF THE USE OF THIS SOFTWARE, EVEN IF ADVISED OF THE POSSIBILITY OF SUCH DAMAGE.

• BSD-2-Clause-FreeBSD David Schultz (arm-* targets)

SPDX-License-Identifier: BSD-2-Clause-FreeBSD

Copyright (c) 2004-2011 David Schultz <das@FreeBSD.ORG>
All rights reserved.

Redistribution and use in source and binary forms, with or without
modification, are permitted provided that the following conditions
are met:
1. Redistributions of source code must retain the above copyright
notice, this list of conditions and the following disclaimer.
2. Redistributions in binary form must reproduce the above copyright
notice, this list of conditions and the following disclaimer in the
documentation and/or other materials provided with the distribution.

THIS SOFTWARE IS PROVIDED BY THE AUTHOR AND CONTRIBUTORS ``AS IS'' AND
ANY EXPRESS OR IMPLIED WARRANTIES, INCLUDING, BUT NOT LIMITED TO, THE IMPLIED WARRANTIES OF MERCHANTABILITY AND FITNESS FOR A PARTICULAR PURPOSE
ARE DISCLAIMED. IN NO EVENT SHALL THE AUTHOR OR CONTRIBUTORS BE LIABLE
FOR ANY DIRECT, INDIRECT, INCIDENTAL, SPECIAL, EXEMPLARY, OR CONSEQUENTIAL
DAMAGES (INCLUDING, BUT NOT LIMITED TO, PROCUREMENT OF SUBSTITUTE GOODS
OR SERVICES; LOSS OF USE, DATA, OR PROFITS; OR BUSINESS INTERRUPTION) HOWEVER CAUSED AND ON ANY THEORY OF LIABILITY, WHETHER IN CONTRACT, STRICT
LIABILITY, OR TORT (INCLUDING NEGLIGENCE OR OTHERWISE) ARISING IN ANY WAY
OUT OF THE USE OF THIS SOFTWARE, EVEN IF ADVISED OF THE POSSIBILITY OF SUCH DAMAGE.

• ARM Ltd (1)
Copyright (c) 2008-2015 ARM Ltd
All rights reserved.

Redistribution and use in source and binary forms, with or without
modification, are permitted provided that the following conditions
are met:
1. Redistributions of source code must retain the above copyright
notice, this list of conditions and the following disclaimer.
2. Redistributions in binary form must reproduce the above copyright
notice, this list of conditions and the following disclaimer in the
documentation and/or other materials provided with the distribution.
3. The name of the company may not be used to endorse or promote
products derived from this software without specific prior written
permission.

THIS SOFTWARE IS PROVIDED BY ARM LTD ``AS IS'' AND ANY EXPRESS OR IMPLIED
WARRANTIES, INCLUDING, BUT NOT LIMITED TO, THE IMPLIED WARRANTIES OF
MERCHANTABILITY AND FITNESS FOR A PARTICULAR PURPOSE ARE DISCLAIMED.
IN NO EVENT SHALL ARM LTD BE LIABLE FOR ANY DIRECT, INDIRECT, INCIDENTAL,
SPECIAL, EXEMPLARY, OR CONSEQUENTIAL DAMAGES (INCLUDING, BUT NOT LIMITED
TO, PROCUREMENT OF SUBSTITUTE GOODS OR SERVICES; LOSS OF USE, DATA, OR
PROFITS; OR BUSINESS INTERRUPTION) HOWEVER CAUSED AND ON ANY THEORY OF
LIABILITY, WHETHER IN CONTRACT, STRICT LIABILITY, OR TORT (INCLUDING
NEGLIGENCE OR OTHERWISE) ARISING IN ANY WAY OUT OF THE USE OF THIS
SOFTWARE, EVEN IF ADVISED OF THE POSSIBILITY OF SUCH DAMAGE.

• ARM Ltd (2)
Copyright (c) 2012-2014 ARM Ltd
All rights reserved.

Redistribution and use in source and binary forms, with or without
modification, are permitted provided that the following conditions
are met:
1. Redistributions of source code must retain the above copyright
notice, this list of conditions and the following disclaimer.
2. Redistributions in binary form must reproduce the above copyright
notice, this list of conditions and the following disclaimer in the
documentation and/or other materials provided with the distribution.
3. The name of the company may not be used to endorse or promote
products derived from this software without specific prior written
permission.

THIS SOFTWARE IS PROVIDED BY ARM LTD ``AS IS'' AND ANY EXPRESS OR IMPLIED
WARRANTIES, INCLUDING, BUT NOT LIMITED TO, THE IMPLIED WARRANTIES OF
MERCHANTABILITY AND FITNESS FOR A PARTICULAR PURPOSE ARE DISCLAIMED.
IN NO EVENT SHALL ARM LTD BE LIABLE FOR ANY DIRECT, INDIRECT, INCIDENTAL,
SPECIAL, EXEMPLARY, OR CONSEQUENTIAL DAMAGES (INCLUDING, BUT NOT LIMITED
TO, PROCUREMENT OF SUBSTITUTE GOODS OR SERVICES; LOSS OF USE, DATA, OR
PROFITS; OR BUSINESS INTERRUPTION) HOWEVER CAUSED AND ON ANY THEORY OF
LIABILITY, WHETHER IN CONTRACT, STRICT LIABILITY, OR TORT (INCLUDING
NEGLIGENCE OR OTHERWISE) ARISING IN ANY WAY OUT OF THE USE OF THIS
SOFTWARE, EVEN IF ADVISED OF THE POSSIBILITY OF SUCH DAMAGE.

• ARM Ltd (3)
Optimized strstr function.
Copyright (c) 2018 Arm Ltd. All rights reserved.
SPDX-License-Identifier: BSD-3-Clause
Redistribution and use in source and binary forms, with or without
modification, are permitted provided that the following conditions
are met:
1. Redistributions of source code must retain the above copyright
notice, this list of conditions and the following disclaimer.
2. Redistributions in binary form must reproduce the above copyright
notice, this list of conditions and the following disclaimer in the
documentation and/or other materials provided with the distribution.
3. The name of the company may not be used to endorse or promote
products derived from this software without specific prior written

permission.
THIS SOFTWARE IS PROVIDED BY ARM LTD ``AS IS'' AND ANY EXPRESS OR IMPLIED
WARRANTIES, INCLUDING, BUT NOT LIMITED TO, THE IMPLIED WARRANTIES OF
MERCHANTABILITY AND FITNESS FOR A PARTICULAR PURPOSE ARE DISCLAIMED.
IN NO EVENT SHALL ARM LTD BE LIABLE FOR ANY DIRECT, INDIRECT, INCIDENTAL,
SPECIAL, EXEMPLARY, OR CONSEQUENTIAL DAMAGES (INCLUDING, BUT NOT LIMITED
TO, PROCUREMENT OF SUBSTITUTE GOODS OR SERVICES; LOSS OF USE, DATA, OR
PROFITS; OR BUSINESS INTERRUPTION) HOWEVER CAUSED AND ON ANY THEORY OF
LIABILITY, WHETHER IN CONTRACT, STRICT LIABILITY, OR TORT (INCLUDING
NEGLIGENCE OR OTHERWISE) ARISING IN ANY WAY OUT OF THE USE OF THIS
SOFTWARE, EVEN IF ADVISED OF THE POSSIBILITY OF SUCH DAMAGE.

- ARM Ltd (4)

Copyright (c) 2015 ARM Ltd.
All rights reserved.
Redistribution and use in source and binary forms, with or without
modification, are permitted provided that the following conditions are met:
* Redistributions of source code must retain the above copyright
notice, this list of conditions and the following disclaimer.
* Redistributions in binary form must reproduce the above copyright
notice, this list of conditions and the following disclaimer in the
documentation and/or other materials provided with the distribution.
* Neither the name of the Linaro nor the
names of its contributors may be used to endorse or promote products
derived from this software without specific prior written permission.
THIS SOFTWARE IS PROVIDED BY THE COPYRIGHT HOLDERS AND CONTRIBUTORS
"AS IS" AND ANY EXPRESS OR IMPLIED WARRANTIES, INCLUDING, BUT NOT
LIMITED TO, THE IMPLIED WARRANTIES OF MERCHANTABILITY AND FITNESS FOR
A PARTICULAR PURPOSE ARE DISCLAIMED. IN NO EVENT SHALL THE COPYRIGHT
HOLDER OR CONTRIBUTORS BE LIABLE FOR ANY DIRECT, INDIRECT, INCIDENTAL,
SPECIAL, EXEMPLARY, OR CONSEQUENTIAL DAMAGES (INCLUDING, BUT NOT
LIMITED TO, PROCUREMENT OF SUBSTITUTE GOODS OR SERVICES; LOSS OF USE,
DATA, OR PROFITS; OR BUSINESS INTERRUPTION) HOWEVER CAUSED AND ON ANY
THEORY OF LIABILITY, WHETHER IN CONTRACT, STRICT LIABILITY, OR TORT
(INCLUDING NEGLIGENCE OR OTHERWISE) ARISING IN ANY WAY OUT OF THE USE
OF THIS SOFTWARE, EVEN IF ADVISED OF THE POSSIBILITY OF SUCH DAMAGE.

- The Regents of the University of California (1)

Copyright (c) 1990 The Regents of the University of California.
All rights reserved.

Redistribution and use in source and binary forms are permitted
provided that the above copyright notice and this paragraph are
duplicated in all such forms and that any documentation,
and/or other materials related to such
distribution and use acknowledge that the software was developed
by the University of California, Berkeley. The name of the
University may not be used to endorse or promote products derived
from this software without specific prior written permission.
THIS SOFTWARE IS PROVIDED ``AS IS'' AND WITHOUT ANY EXPRESS OR
IMPLIED WARRANTIES, INCLUDING, WITHOUT LIMITATION, THE IMPLIED
WARRANTIES OF MERCHANTABILITY AND FITNESS FOR A PARTICULAR PURPOSE.

- The Regents of the University of California (2)

Copyright (c) 1990, 2007 The Regents of the University of California.
All rights reserved.

Redistribution and use in source and binary forms are permitted
provided that the above copyright notice and this paragraph are
duplicated in all such forms and that any documentation,
and/or other materials related to such
distribution and use acknowledge that the software was developed
by the University of California, Berkeley. The name of the
University may not be used to endorse or promote products derived
from this software without specific prior written permission.
THIS SOFTWARE IS PROVIDED ``AS IS'' AND WITHOUT ANY EXPRESS OR
IMPLIED WARRANTIES, INCLUDING, WITHOUT LIMITATION, THE IMPLIED
WARRANTIES OF MERCHANTABILITY AND FITNESS FOR A PARTICULAR PURPOSE.

- The Regents of the University of California (3)

Copyright (c) 1990 The Regents of the University of California.
All rights reserved.

Redistribution and use in source and binary forms, with or without
modification, are permitted provided that the following conditions
are met:
1. Redistributions of source code must retain the above copyright
notice, this list of conditions and the following disclaimer.
2. Redistributions in binary form must reproduce the above copyright
notice, this list of conditions and the following disclaimer in the
documentation and/or other materials provided with the distribution.
3. Neither the name of the University nor the names of its contributors
may be used to endorse or promote products derived from this software
without specific prior written permission.

THIS SOFTWARE IS PROVIDED BY THE REGENTS AND CONTRIBUTORS ``AS IS'' AND
ANY EXPRESS OR IMPLIED WARRANTIES, INCLUDING, BUT NOT LIMITED TO, THE
IMPLIED WARRANTIES OF MERCHANTABILITY AND FITNESS FOR A PARTICULAR PURPOSE
ARE DISCLAIMED. IN NO EVENT SHALL THE REGENTS OR CONTRIBUTORS BE LIABLE
FOR ANY DIRECT, INDIRECT, INCIDENTAL, SPECIAL, EXEMPLARY, OR CONSEQUENTIAL
DAMAGES (INCLUDING, BUT NOT LIMITED TO, PROCUREMENT OF SUBSTITUTE GOODS
OR SERVICES; LOSS OF USE, DATA, OR PROFITS; OR BUSINESS INTERRUPTION)
HOWEVER CAUSED AND ON ANY THEORY OF LIABILITY, WHETHER IN CONTRACT, STRICT
LIABILITY, OR TORT (INCLUDING NEGLIGENCE OR OTHERWISE) ARISING IN ANY WAY
OUT OF THE USE OF THIS SOFTWARE, EVEN IF ADVISED OF THE POSSIBILITY OF
SUCH DAMAGE.

- The Regents of the University of California (4)

Copyright (c) 1987, 2000 Regents of the University of California.
All rights reserved.

Redistribution and use in source and binary forms are permitted
provided that: (1) source distributions retain this entire copyright
notice and comment, and (2) distributions including binaries display
the following acknowledgement: ``This product includes software
developed by the University of California, Berkeley and its contributors''
in the documentation or other materials provided with the distribution.
Neither the name of the University nor the names of its
contributors may be used to endorse or promote products derived
from this software without specific prior written permission.
THIS SOFTWARE IS PROVIDED ``AS IS'' AND WITHOUT ANY EXPRESS OR
IMPLIED WARRANTIES, INCLUDING, WITHOUT LIMITATION, THE IMPLIED
WARRANTIES OF MERCHANTABILITY AND FITNESS FOR A PARTICULAR PURPOSE.

- The Regents of the University of California (5)

Copyright (c) 1992, 1993
The Regents of the University of California. All rights reserved.

Redistribution and use in source and binary forms, with or without
modification, are permitted provided that the following conditions
are met:
1. Redistributions of source code must retain the above copyright
notice, this list of conditions and the following disclaimer.
2. Redistributions in binary form must reproduce the above copyright
notice, this list of conditions and the following disclaimer in the
documentation and/or other materials provided with the distribution.
3. Neither the name of the University nor the names of its contributors
may be used to endorse or promote products derived from this software
without specific prior written permission.

THIS SOFTWARE IS PROVIDED BY THE REGENTS AND CONTRIBUTORS ``AS IS'' AND
ANY EXPRESS OR IMPLIED WARRANTIES, INCLUDING, BUT NOT LIMITED TO, THE
IMPLIED WARRANTIES OF MERCHANTABILITY AND FITNESS FOR A PARTICULAR PURPOSE
ARE DISCLAIMED. IN NO EVENT SHALL THE REGENTS OR CONTRIBUTORS BE LIABLE
FOR ANY DIRECT, INDIRECT, INCIDENTAL, SPECIAL, EXEMPLARY, OR CONSEQUENTIAL
DAMAGES (INCLUDING, BUT NOT LIMITED TO, PROCUREMENT OF SUBSTITUTE GOODS
OR SERVICES; LOSS OF USE, DATA, OR PROFITS; OR BUSINESS INTERRUPTION)
HOWEVER CAUSED AND ON ANY THEORY OF LIABILITY, WHETHER IN CONTRACT, STRICT
LIABILITY, OR TORT (INCLUDING NEGLIGENCE OR OTHERWISE) ARISING IN ANY WAY
OUT OF THE USE OF THIS SOFTWARE, EVEN IF ADVISED OF THE POSSIBILITY OF
SUCH DAMAGE.

EU: Sony Europe B.V.
Da Vincilaan 7-D1, 1930 Zaventem, Belgium
UK: Sony Europe B.V.
The Heights, Brooklands, Weybridge,
Surrey KT13 0XW, United Kingdom
CH: Sony Europe B.V., Hoofddorp,
Schlieren/Switzerland Branch
Wiesenstrasse 5, 8952 Schlieren, Switzerland

EC REP
Sony Belgium, bijkantoor van
Sony Europe B.V.
Da Vincilaan 7-D1, 1930 Zaventem,
Belgium

Sony Corporation
1-7-1 Konan Minato-ku Tokyo,
108-0075 Japan

5-056-874-**71** (1)
2025-07

Hybrid grafisk skrivare

Bruksanvisning

Läs denna handbok noga innan utrustningen används och spara den för framtida bruk.

UP-X899MD

© 2025 Sony Corporation

Innehållsförteckning

Komma igång

Översikt 12
Delarnas och kontrollernas placering och funktion 13
Frontpanel 13
Bakre panel 13

Förberedelser

Ansluta en dator 15
Installera skrivardrivrutinen på datorn 16
Ansluta till UPA-WU10 16
Papper 17
Papper du kan använda 17
Fylla på papper 18

Hantering

Starta ett utskriftsjobb 20
Skriva ut från videoutrustningen 20
Skriva ut från datorn 21
Kapa det utskrivna pappret 22
Avbryta ett utskriftsjobb 22
Göra kopior av den senaste utskriften 22
Mata in papper 22
Justera kontrast och ljusstyrka 23
Justeringar och inställningar med hjälp av menyn 24
Menystruktur 24
Menylista 25
Grundläggande menyoperationer 27
Skriva ut listan över inställningsvärden 29
Lagra bilder på ett USB-minne 29

Övriga

Underhåll av enhetens prestanda 31
Om säkerhet 31
Om installation 31
Anmärkningar om att bära enheten 31
Om kondens 31
Om förbrukningsdelar 31
Använd med elektrokirurgiska skalpeller och liknande anordningar 31
Rengöring av höljet 32
Rengöra termohuvudet 32
Rengöra plåtvalsen 33
Specifikationer 34
Felsökning 36
Felmeddelanden 37
Licens 38

Indikationer/Avsedd användning

Skrivaren Sony UP-X899MD är en kompakt, svartvit digital skrivare av medicinsk kvalitet. Den är designad för att anslutas till medicinska bildsystem som mobil c-arm, ultraljud, hjärtkateteriseringslaboratorium och andra kompatibla bildsystem. Skrivaren producerar papperskopior av stillbilder som tagits av dessa system för patientjournaler eller remisser.

Information om föreskrifter som är relevant enligt den europeiska förordningen om medicintekniska produkter 2017/745 med ändringar (MDR)

Skrivaren är avsedd att producera papperskopior av stillbilder som tagits med medicinska bildsystem för granskning och för att stödja ytterligare kliniska beslut.

Obs!

- Bilder som kommer från denna utrustning får inte användas för diagnostiska ändamål.
- Denna utrustning är för medicinsk personal.
- Denna utrustning är avsedd att användas i medicinska miljöer, som kliniker, undersökningsrum och operationssalar.

Kontraindikationer

Det finns inga kända specifika situationer som kontraindikerar användningen av denna enhet.

Patientpopulation

Patientpopulationen är inte föremål för några begränsningar.

Varning

Om du vill minska risken för brand eller elektriska stötar får inte maskinen utsättas för regn eller luftfuktighet.

Öppna inte chassit eftersom du då utsätter dig för risken för elektriska stötar. Lämna all service åt utbildad servicepersonal.

Ingen modifiering av utrustningen är tillåten.

Varning

För att undvika elektriska stötar ska denna utrustning endast vara ansluten till ett jordat strömuttag.

Varning

För att koppla ur huvudströmmen kopplar du ur nätkontakten.

När enheten installeras ska en lättåtkomlig brytare installeras i den fasta kretsen eller så ska nätkontakten anslutas till ett lättåtkomligt uttag nära enheten.
Placera in den elektriska utrustningen för medicinskt bruk så att det är svårt att koppla ur nätkontakten.
Om det inträffar ett fel när enheten används, använder du brytaren för att stänga av strömmen eller så kopplar du ur nätkontakten.

Symboler på produkterna



Se bruksanvisningen
Följ anvisningarna i bruksanvisningen för delar av enheten på vilka denna symbol återfinns.



Denna symbol anger tillverkare och återfinns bredvid tillverkarens namn och adress.



Denna symbol anger importören, och förekommer bredvid importörens namn och registrerade adress.



Denna symbol anger representanten i den Europeiska gemenskapen och förekommer bredvid representanten i den Europeiska gemenskapens namn och adress.



Denna symbol anger den ansvariga personen i Storbritannien och förekommer bredvid den ansvariga personen i Storbritanniens namn och adress.



Denna symbol anger den auktoriserade representanten i Schweiz och förekommer bredvid den auktoriserade representanten i Schweiz namn och adress.



Denna symbol anger medicinteknisk produkt i Europeiska gemenskapen.



Denna symbol anger tillverkningsdatumet.



Denna symbol anger serienumret.



Denna symbol anger den unika produktidentifieringen (UDI), och förekommer bredvid streckkodsåtergivningen av den unika produktidentifieringen.



Denna symbol anger likströmsjordterminalen som ger de olika delarna av systemet samma effekt.



Förvarings- och transporttemperatur
Denna symbol anger den godtagbara temperaturintervallen för förvaring och transport.



Förvarings- och transportfuktighet
Denna symbol anger den godtagbara fuktighetsintervallen för förvaring och transport.



Förvarings- och transporttryck
Denna symbol anger den godtagbara atmosfärstrycksintervallen för förvaring och transport.



Denna symbol anger skarpa kanter.

För tillbehör



Denna symbol anger satsnumret.



Denna symbol anger ”Får inte återanvändas”.

För kunder i Europa

Alla allvarliga incidenter som har inträffat i samband med produkten ska rapporteras till tillverkaren och den behöriga myndigheten i den medlemsstat där användaren och/eller patienten är etablerad.

Viktig säkerhetsinformation rörande användning i sjukhusmiljö

1. All utrustning som anslutits till den här enheten ska vara certifierad enligt standarden IEC 60601-1, IEC 60950-1, IEC 62368-1, IEC 60065 eller andra IEC/ISO-standarder som är tillämpliga på utrustningen.

2. Dessutom ska alla konfigurationer följa standarden IEC 60601-1. Alla som ansluter ytterligare utrustning till signalingångsdelen eller signalutgångsdelen på enheten konfigurerar ett medicinskt system, och är därför ansvariga för att systemet följer kraven i standarden IEC 60601-1. Vid tveksamheter ska du rådfråga kvalificerad servicepersonal från Sony.

3. Läckströmmen kan öka när enheten ansluts till annan utrustning.

4. All tillbehörsutrustning som anslutits till enheten som använder det allmänna elnätet och inte följer kraven i standard IEC 60601-1 måste anslutas via en extra isolationstransformator som följer konstruktionskraven för standard IEC 60601-1 och ansluter till del allmänna elnätet via transformatorn.

5. Denna enhet genererar, använder och kan utstråla radiofrekvensenergi. Om den inte installeras och används enligt bruksanvisningen, kan den orsaka störningar för annan utrustning. Om denna enhet orsakar störningar (vilket kan kontrolleras genom att koppla bort nätkabeln från enheten), pröva följande åtgärder:
   – Flytta enheten i förhållande till den störningskänsliga utrustningen.
   – Anslut denna enhet och den störningskänsliga utrustningen till vägguttag som har olika gruppsäkringar.

   För mer information, kontakta behörig servicepersonal från Sony.
   (Enligt standard: IEC 60601-1-2)

Viktig information om elektromagnetisk kompatibilitet (EMC) vid användning i sjukhusmiljö

- Särskilda försiktighetsåtgärder behövs för UP-X899MD med hänsyn till EMC och apparaten måste installeras och användas i enlighet med EMC-informationen i denna bruksanvisning.
- UP-X899MD är avsedd att användas på professionella vårdanläggningar.
- Bärbara och mobila radiokommunikationsenheter, t.ex. mobiltelefoner, kan påverka UP-X899MD.

Varning

- Bärbar radiokommunikationsutrustning ska inte användas närmare än 30 cm från någon del av UP-X899MD. Annars kan utrustningen försämras.
- Om UP-X899MD ska användas intill eller ovanpå andra utrustningar är det viktigt att kontrollera att all utrustning i den tilltänkta konfigurationen fungerar normalt.
- Användning av andra än angivna tillbehör eller kablar, med undantag av delar som säljs av Sony Corporation, kan resultera i ökad strålning eller minskad immunitet från UP-X899MD.

<table>
<tr><th colspan="3">Riktlinjer och tillverkarens beskrivning – elektromagnetisk strålning</th></tr>
<tr><td colspan="3">UP-X899MD är avsedd att användas i den elektromagnetiska miljö som anges nedan. Kunden eller användaren av UP-X899MD är ansvarig för att apparaten används i rätt miljö.</td></tr>
<tr><td>Strålningstest</td><td>Uppfyller</td><td>Riktlinjer för elektromagnetisk strålning</td></tr>
<tr><td>Radiostörningar

CISPR 11</td><td>Grupp 1</td><td>I UP-X899MD används radiofrekvenser endast för interna funktioner. Därför är radiostörningarna mycket små och det är inte sannolikt att interferens med närliggande elektronisk utrustning uppstår.</td></tr>
<tr><td>Radiostörningar

CISPR 11
CISPR 32</td><td>Klass B</td><td rowspan="3">UP-X899MD är lämplig för användning i alla byggnader, inklusive hushåll och byggnader i direkt anslutning till elnätet för hushållsel.</td></tr>
<tr><td>Övertonsstörningar

IEC 61000-3-2</td><td>Klass A</td></tr>
<tr><td>Spänningsfluktuationer/ flimmer

IEC 61000-3-3</td><td>Uppfyller</td></tr>
</table>

Riktlinjer och tillverkarens beskrivning – elektromagnetisk immunitet			
UP-X899MD är avsedd att användas i den elektromagnetiska miljö som anges nedan. Kunden eller användaren av UP-X899MD är ansvarig för att apparaten används i rätt miljö.			
Immunitetstest	IEC 60601-testnivå	Uppfyller nivå	Riktlinjer för elektromagnetisk strålning
Elektrostatisk urladdning (ESD) IEC 61000-4-2	±8 kV kontakt ±15 kV luft	±8 kV kontakt ±15 kV luft	Golvbeläggningen ska vara trä, betong eller klinkers. Om golvbeläggningen är av syntetiskt material rekommenderas en relativ luftfuktighet på minst 30%.
Elektriska snabba transienter/ pulsskurar IEC 61000-4-4	±2 kV i kraftnät ±1 kV i in-/ utsignalledningar	±2 kV i kraftnät ±1 kV i in-/ utsignalledningar	Elnätets kvalitet bör motsvara det allmänna elnätet eller sjukhusnät.
Stötpulser IEC 61000-4-5	±1 kV ledning/ ledning ±2 kV ledning/jord	±1 kV tvärspänning ±2 kV längsspänning	Elnätets kvalitet bör motsvara det allmänna elnätet eller sjukhusnät.
Spänningsfall, korta avbrott och spännings-variationer i nätledningar IEC 61000-4-11	0% U_T (100% spänningsutfall i U_T) under 0,5/1 cykel [a] 40% U_T (60% spänningsutfall i U_T) under 5 cykler 70% U_T (30% spänningsutfall i U_T) under 25/30 cykel [a] (under 0,5 sek) 0% U_T (100% spänningsutfall i U_T) under 250/300 cykel [a] (under 5 sek)	0% U_T (100% spänningsutfall i U_T) under 0,5/1 cykel [a] 40% U_T (60% spänningsutfall i U_T) under 5 cykler 70% U_T (30% spänningsutfall i U_T) under 25/30 cykel [a] (under 0,5 sek) 0% U_T (100% spänningsutfall i U_T) under 250/300 cykel [a] (under 5 sek)	Elnätets kvalitet bör motsvara det allmänna elnätet eller sjukhusnät. Om det är viktigt att UP-X899MD kan drivas även under strömavbrott är det lämpligt att ansluta UP-X899MD till ett avbrottssäkert elnät eller batteri.
Magnetiskt fält vid nätfrekvens (50/60 Hz) IEC 61000-4-8	30 A/m	30 A/m	Nätfrekvensens magnetfält ska ha samma nivå av egenskaper som det allmänna elnätet eller ett sjukhusnät.

Närliggande magnetfält IEC 61000-4-39	65 A/m 134,2 kHz Pulsmodulering 2,1 kHz 7,5 A/m 13,56 MHz Pulsmodulering 50 kHz	65 A/m 134,2 kHz Pulsmodulering 2,1 kHz 7,5 A/m 13,56 MHz Pulsmodulering 50 kHz	Närliggande magnetfält till UP-X899MD ska vara på nivåer som är karakteristiska för en typisk plats i en typisk kommersiell eller sjukhusmiljö.
OBS!: U_T är nätspänningen för testet.			
a Till exempel betyder 10/12 10 cykler i 50 Hz eller 12 cykler i 60 Hz.			

Riktlinjer och tillverkarens beskrivning – elektromagnetisk immunitet			
UP-X899MD är avsedd att användas i den elektromagnetiska miljö som anges nedan. Kunden eller användaren av UP-X899MD är ansvarig för att apparaten används i rätt miljö.			
Immunitetstest	IEC 60601-testnivå	Uppfyller nivå	Riktlinjer för elektromagnetisk strålning
			Bärbara och mobila radiokommunikationsenheter ska inte användas närmare någon del av UP-X899MD, inklusive ledningar, än det rekommenderade säkerhetsavstånd som beräknas med ekvationen som gäller för sändarens frekvens. **Rekommenderat säkerhetsavstånd**
Ledningsbundna störningar orsakade av radiofrekventa fält IEC 61000-4-6	3 Vrms 150 kHz till 80 MHz utanför ISM-banden [c] 6 Vrms 150 kHz till 80 MHz i ISM-banden [c]	3 Vrms 6 Vrms	$d = 1{,}2\sqrt{P}$

Utstrålande radiofrekventa elektromagnetiska fält IEC 61000-4-3	3 V/m 80 MHz till 2,7 GHz	3 V/m	IEC 60601-1-2: 2007 $d = 1,2 \sqrt{P}$ 80 MHz till 800 MHz $d = 2,3 \sqrt{P}$ 800 MHz till 2,5 GHz IEC 60601-1-2: 2014 + A1: 2020 $d = 2,0 \sqrt{P}$ 80 MHz till 2,7 GHz Där P är maximala uteffekten för sändaren i watt (W) enligt sändartillverkaren och d är det rekommenderade säkerhetsavståndet i meter (m). Fältstyrka från fasta radiosändare, bestäms genom en elektromagnetisk undersökning av platsen, [a] ska vara lägre än kraven på uppfyllande för respektive frekvensintervall. [b] Interferens kan inträffa i närheten av utrustning märkt med följande symbol: 

OBS! 1: Vid 80 MHz och 800 MHz gäller högfrekvensintervallet.

OBS! 2: Dessa riktlinjer är inte giltiga under alla förhållanden. Eletromagnetisk strålning påverkas av absorption och reflektion från byggnader, föremål och människor.

a Fältstyrka från fasta sändare som t.ex. basstationer för mobiltelefoni och mobil radiokommunikation, amatörsändare, radioutsändningar på AM- och FM-bandet och TV-utsändningar kan förutsägas teoretiskt med god noggrannhet. För en värdering av elektromagnetisk miljö orsakad av fasta radiosändare bör en elektromagnetisk undersökning av platsen övervägas. Om uppmätt fältstyrka på platsen för UP-X899MD överstiger det ovan angivna gränsvärdet bör funktionerna hos UP-X899MD kontrolleras. Om något onormalt observeras kan särskilda åtgärder behöva vidtas, t.ex. en ändrad placering av UP-X899MD.

b Över frekvensintervallet 150 kHz - 80 MHz ska fältstyrkan vara mindre än 3 V/m.

c ISM-banden (”industrial, scientific and medical” dvs. industriella, vetenskapliga och medicinska) mellan 150 kHz och 80 MHz är 6,765 MHz till 6,795 MHz; 13,553 MHz till 13,567 MHz; 26,957 MHz till 27,283 MHz; och 40,66 MHz till 40,70 MHz.

Rekommenderat säkerhetsavstånd mellan bärbar och mobil radiokommunikationsutrustning och UP-X899MD

UP-X899MD gäller användning i elektromagnetiska miljöer där elektromagnetiska störningar är kontrollerade. Kunden eller användaren av UP-X899MD kan förhindra elektromagnetisk interferens genom att respektera minimiavståndet mellan bärbar och mobil radiokommunikationsutrustning (sändare) och UP-X899MD enligt nedanstående rekommendationer och i enlighet med kommunikationsutrustningens maximala uteffekt.

Nominell maxeffekt för sändare W	Säkerhetsavstånd enligt sändarens frekvens m				
	IEC 60601-1-2 : 2007			IEC 60601-1-2 : 2014 + A1: 2020	
	150 kHz till 80 MHz $d = 1,2 \sqrt{P}$	80 MHz till 800 MHz $d = 1,2 \sqrt{P}$	800 MHz till 2,5 GHz $d = 2,3 \sqrt{P}$	150 kHz till 80 MHz $d = 1,2 \sqrt{P}$	80 MHz till 2,7 GHz $d = 2,0 \sqrt{P}$
0,01	0,12	0,12	0,23	0,12	0,20
0,1	0,38	0,38	0,73	0,38	0,63
1	1,2	1,2	2,3	1,2	2,0
10	3,8	3,8	7,3	3,8	6,3
100	12	12	23	12	20

För sändare med nominell maxeffekt som inte anges i listan kan rekommenderat säkerhetsavstånd d i meter (m) uppskattas med hjälp av den ekvation som är tillämpbar för sändarens frekvens, där P är sändarens nominella maxeffekt i watt (W) enligt sändarens tillverkare.

OBS! 1: Vid 80 MHz och 800 MHz gäller säkerhetsavståndet för högfrekvensintervallet.

OBS! 2: Dessa riktlinjer är inte giltiga under alla förhållanden. Eletromagnetisk strålning påverkas av absorption och reflektion från byggnader, föremål och människor.

Riktlinjer och tillverkarens beskrivning – elektromagnetisk immunitet					
UP-X899MD gäller användning i elektromagnetiska miljöer där elektromagnetiska störningar är kontrollerade. Bärbar radiokommunikationsutrustning ska inte användas närmare än 30 cm från någon del av UP-X899MD. Annars kan utrustningen försämras.					
Immunitetstest	Band [a]	Tjänst [a]	Modulering	IEC 60601-testnivå	Uppfyller nivå
Avståndsfält från trådlös RF-kommunikationsutrustning IEC 61000-4-3	380 – 390 MHz	TETRA 400	Pulsmodulering 18 Hz	27 V/m	27 V/m
	430 – 470 MHz	GMRS 460 FRS 460	FM ±5 kHz avvikelse 1 kHz sinus	28 V/m	28 V/m
	704 – 787 MHz	LTE Band 13, 17	Pulsmodulering 217 Hz	9 V/m	9 V/m
	800 – 960 MHz	GSM 800/900 TETRA 800 iDEN 820 CDMA 850 LTE Band 5	Pulsmodulering 18 Hz	28 V/m	28 V/m
	1 700 – 1 990 MHz	GSM 1800 CDMA 1900 GSM 1900 DECT LTE Band 1, 3, 4, 25 UMTS	Pulsmodulering 217 Hz	28 V/m	28 V/m
	2 400 – 2 570 MHz	Bluetooth WLAN 802.11 b/g/n RFID 2450 LTE Band 7	Pulsmodulering 217 Hz	28 V/m	28 V/m
	5 100 – 5 800 MHz	WLAN 802.11 a/n	Pulsmodulering 217 Hz	9 V/m	9 V/m
OBS!: Dessa riktlinjer är inte giltiga under alla förhållanden. Eletromagnetisk strålning påverkas av absorption och reflektion från byggnader, föremål och människor.					
a För vissa tjänster medföljer endast upplänksfrekvenserna.					

Försiktighet

Om du tänker göra dig av med enheten eller dess tillbehör måste du ta hänsyn till gällande lagar. Tänk också på att sjukhuset kan ha sina egna regler för hur miljöförorenande avfall ska behandlas.



Varning beträffande spänningsanslutning

Använd en riktig nätsladd för den lokala strömförsörjningen.

1. Använd spänningskabel (nätkabel med 3 ledare)/apparatanslutningar/kontaktdon med jordanslutning som motsvarar de nationella säkerhetsföreskrifterna.
2. Använd spänningskabel (nätkabel med 3 ledare)/apparatanslutningar/kontaktdon som motsvarar aktuell belastning (spänning, strömstyrka etc.).

Om du har frågor beträffande användning av spänningskabel/apparatanslutningar/ kontaktdon, rådfråga behörig fackman.

Viktigt!

Märkplattan sitter på undersidan.



Försiktighet

Använd inte enheten i ett MR-område (magnetisk resonans).
Det kan orsaka fel, brand och oavsiktliga rörelser.

Denna utrustning är inte lämplig att använda på platser där det är troligt att barn vistas.

Översikt

Den här enheten är en skrivare som skriver ut bilder genom att värma upp ett termohuvud, enligt inmatad bilddata, och pressa huvudet mot särskilda termotryckningspapper för att skriva ut bilden på pappret. Den har följande egenskaper.

Tyst, hög kvalitet, snabba utskrifter

- Utrustad med tunnfilmstermohuvud med inbyggd high speed drive IC, och utskrift av högupplösta bilder på 12,8 punkter/mm är tillgänglig.
- Högkvalitativ bildutskrift (960 × 1280 punkter) är tillgänglig på cirka 2 sekunder per utskrift vid utskrift med hög hastighet (när [HI] är valt i [-SPEED] i menyn [CONFIG.]).
- Monokrom utskrift med upp till 256 nyanser av gradation finns tillgänglig.
- Inbyggda temperaturkorrigeringskretsar förhindrar temperaturförändringar som kan orsaka suddiga utskrifter.

Obs!

Utskriften går ner i energisparläge (LOW) vid omgivningstemperaturer på 15 °C eller lägre.

Skriver ut från videoutrustning eller dator

Du kan skriva ut från videoingångarna för både NTSC och PAL. Dessutom har enheten en USB-kontakt (typ C) som motsvarar Hi-Speed USB (USB 2.0-kompatibel), så att du kan skriva ut en digital bild från datorn.
Det finns ingen operation som du behöver utföra för att växla till utskrift från videoutrustning eller datorer.

Förstärkt gammakurva

Fyra nya gammakurvor finns nu tillgängliga. Du kan också växla till gammakurvan som motsvarar föregående modell genom att välja [898/897] i [-DRIVER] i menyn [DIGITAL].

Bildlagring till USB-minne

Denna enhet har OPTION-kontakt (USB typ A) som motsvarar Hi-Speed USB (USB 2.0-kompatibel), så att du kan lagra en utskriven bild på ett USB-minne.
Observera att justeringar med CONTR/BRIGHT-knappen inte tillämpas för bilder som sparats på ett USB-minne.

Enkel papperspåfyllning

Fri tillgång till dörrpanelen gör att du kan släppa ner papper i enheten för enkel påfyllning.

Delarnas och kontrollernas placering och funktion

Se de refererade sidnumren inom parentes ( ) för mer information.

Frontpanel

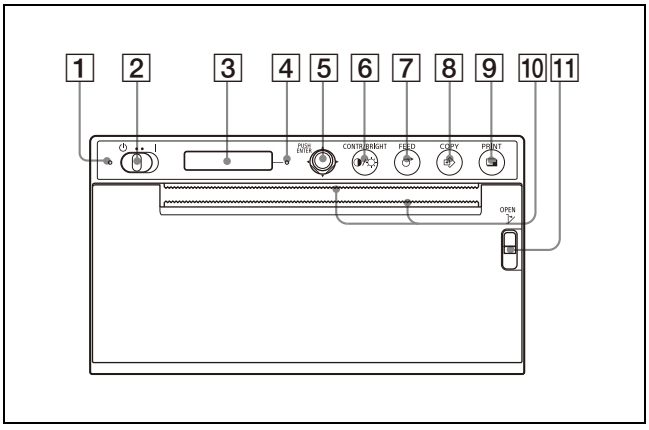

1 **Standby-lampa**
Lyser orange i standby-läge.
Släcks när standby/ON-brytaren är inställd på ON och strömmen är påslagen.

2 ⏻ **(Standby) / I (ON)-brytare (18, 20, 27, 32)**
Ställ brytaren till **I**-sidan, strömmen slås på och bakgrundslampan på LCD-skärmen lyser vit. Ställ brytaren till ⏻-sidan för att gå till standby.

Obs!

När standby/ON-brytaren ställs till standby eller när du stänger av huvudströmmen och sedan slår på den igen, vänta i cirka fem sekunder och slå på enheten.

3 **LCD-skärm (20, 24)**
Under menyoperationer visas menyalternativ och inställningar.

4 **Larmlampa**
Lyser orange när ett fel uppstår.
Felmeddelandet visas på LCD-skärmen.

5 **Menyspak (27, 33)**
Använd för att göra menyoperationer.

6 ◑/☼ **Knappen CONTR/BRIGHT (kontrast/ ljusstyrka) (23)**
Justera utskrifternas kontrast och ljusstyrka. Varje tryckning på knappen växlar mellan menyerna [CONT] (kontrast) och [BRIG] (ljusstyrka).

7 **FEED-knapp (19, 22)**
Håll ned för att mata in papper.
Enheten fortsätter att mata in papper så länge du håller ned FEED-knappen. När ett utskriftsjobb pågår trycker du här för att avbryta utskriftsjobbet.

8 **COPY-knapp (22)**
Tryck för att skriva ut en till kopia av föregående utskrift.
Du kan bara göra en kopia varje gång du trycker på den här knappen oavsett utskriftskvantiteten som ställts in med menyn.

9 **PRINT-knapp (20, 30)**
Tryck för att skriva ut den bild som för närvarande visas på videomonitorn när en videosignal matas in.

10 **Papperskapar**
Använd för att kapa pappret efter utskrift.
Det finns kapar placerade ovanför och nedanför utmatningsspåret.

11 **OPEN-spak (18)**
Tryck ner spaken för att öppna dörrpanelen.
Spaken kan användas även när nätkabeln inte är ansluten och när enheten är i standby-läge.

Bakre panel

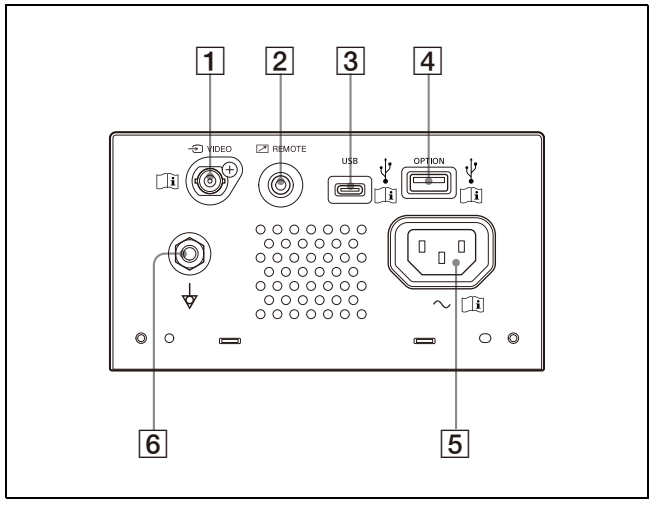

1 **VIDEO-ingångskontakt (BNC-typ)**
Anslut till videoutgångskontakten på videoutrustningen.



Försiktighet
Rör inte vid denna terminal och vid en patient samtidigt.
Det kan leda till att felfunktion sker på enheten vilket kan generera ström som kan skada patienten.
Koppla alltid från nätkabeln före anslutning och frånkoppling av kontakter.

2 **REMOTE (fjärrkontroll)-kontakt (15)**
Använd för att styra med en fjärrströmbrytare, etc.

3 **USB-kontakt (typ C)**
Ansluter till en dator utrustad med USB-gränssnittet med en USB-kabel som är kompatibel med Hi-Speed USB (säljs separat).

4 **OPTION-kontakt (USB typ A) (30)**
Anslut en USB-minne.
Denna kontakt levererar också ström till tillvalda tillbehör.

Obs!

Använd ett USB-minne formaterat med FAT32.

5 **AC IN-ingång**
Använd en specificerad nätkabel.

6 **Likströmsjordterminal**
Används för att ansluta till en likströmsjordkontakt som ger de olika delarna av systemet samma effekt.

Obs!

En USB-kontakt och en OPTION-kontakt används båda för att ansluta till Trådlöst utskriftssystem UPA-WU10 (säljs separat).

Anslutningsanvisningar finns i "Ansluta till UPA-WU10" (sid 16).

Ansluta en dator

Varning

Använda enheten för mediciniska ändamål

Den här utrustningens kontakter är inte isolerade. Anslut inga enheter utom sådana som följer IEC 60601-1.

När en IT-enhet eller AV-enhet som använder växelström ansluts kan strömläckage orsaka en elstöt på patienten eller operatören.

Om användning av en sådan enheter inte kan undvikas ska dess strömförsörjning isoleras genom anslutning av en isoleringstransformator, eller genom att en isolator ansluts mellan anslutningskablarna.

Kontrollera efter att åtgärderna implementerats att den reducerade risken nu överensstämmer med IEC 60601-1.

Obs!

- Anslut enheten efter att ha kopplat bort nätkabeln.
- Anslut nätsladden sist.
- Innan enheten ansluts till datorn ska enheten, datorn, monitorn och alla kringutrustning som är anslutna till datorn stängas av.
- Koppla bort nätkabeln från enheten innan du ansluter enheten till datorn. Anslut nätkabeln till enheten först efter att ha anslutit enheten och datorn.
- Följ anslutningsprocedurerna som beskrivs i datorns handbok.
- Se till att kablarna är ordentligt anslutna i båda ändarna.
- Enhetens drivprogramvara som medföljer enheten är inte lämplig för användning av enheten ansluten till ett nätverk.
- Skrivarens drift kan inte garanteras när den ansluts till datorn med USB-kabeln via en hubb.
- Två eller flera enheter kan inte anslutas till en enda dator.

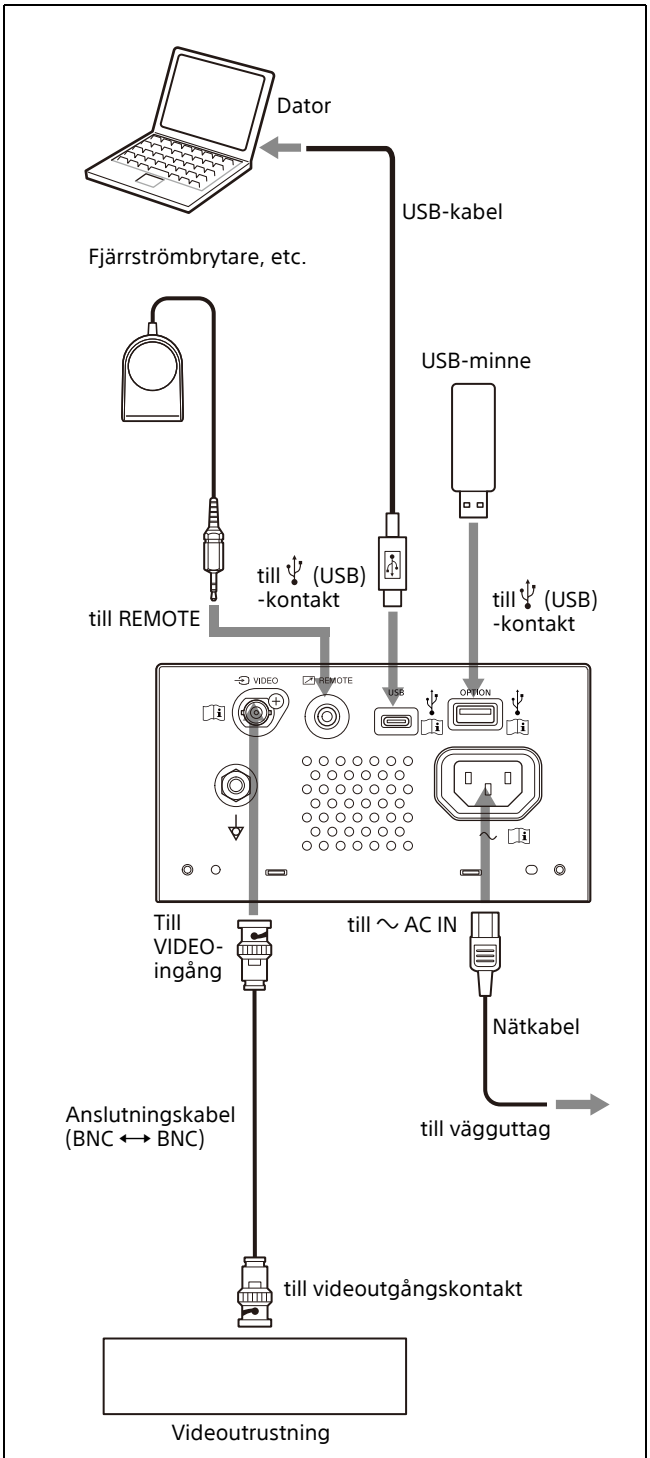

Mer information om hur du ansluter till Trådlöst utskriftssystem UPA-WU10 finns i "Ansluta till UPA-WU10" (sid 16).

Installera skrivardrivrutinen på datorn

När du använder Windows 10/11 ska du installera den medföljande skrivardrivrutinen på datorn innan du ansluter den här enheten till datorn. Installationsanvisningar finns i ”Installations- och inställningshandboken” på den medföljande CD-ROM-skivan och Readme-filen.
Du kan också skriva ut med drivrutinen för UP-X898MD, UP-D898MD eller UP-D897 genom att välja [DRV:898] eller [DRV:897] i [-DRIVER] i menyn [DIGITAL] (sid 26).

Obs!

Försätt inte datorn som är ansluten till denna enhet i vänteläge (viloläge) eller pausläge medan denna enhet är påslagen. Det kan orsaka felfunktion.

Ansluta till UPA-WU10

För att använda Trådlöst utskriftssystem UPA-WU10 (säljs separat) krävs två USB-kablar för att ansluta skrivaren till Trådlös utskriftsmottagare (UPA-WU10R).

Obs!

Innan du ansluter skrivaren till UPA-WU10 måste du installera skrivardrivrutinen på datorn.

Kablar
- Hi-Speed USB-kompatibel USB-kabel av typ A till typ C (ingår inte)
- USB-kabel medföljer UPA-WU10 (USB typ A till typ B)

1 Använd ovanstående USB-kablar för att ansluta skrivaren till Trådlös utskriftsmottagare.

① Använd USB-kabel av typ A till typ C för att ansluta skrivarens USB-kontakt (typ C) till UPA-WU10 PRINTER-kontakten (typ A).

② Använd USB-kabeln som medföljer UPA-WU10 för att ansluta skrivarens OPTION-kontakt (typ A) till Trådlös utskriftsmottagares ⎓ (DC IN)-kontakt (typ B).

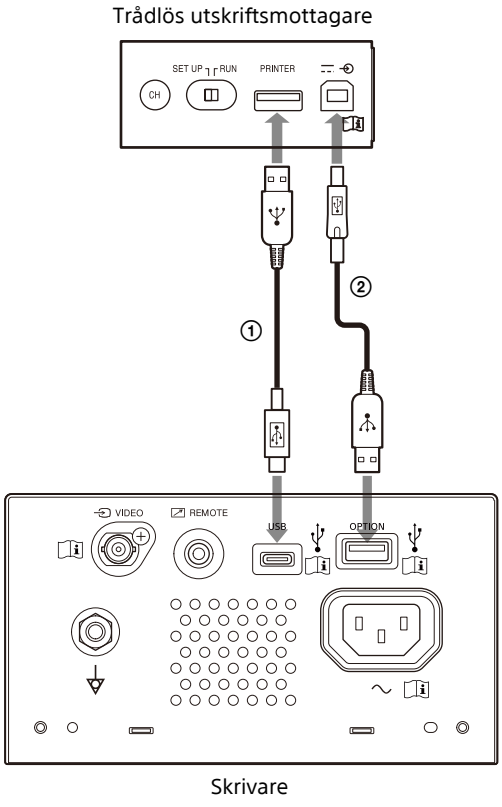

2 Installera UPA-WU10 enligt beskrivningen i bruksanvisningen för UPA-WU10.

Papper

Använd endast Sony UPP-110S/110HD/110HG-papper som är utformat för användning med denna enhet. Hög utskriftskvalitet kan inte garanteras om något annat papper används med denna enhet, och sådant papper kan skada enheten.
Du kan inte använda UPP-110HA enligt specifikationerna för skrivaren i UP-880/890MD-serien.

Papper du kan använda

Utskriftspapprets egenskaper är följande.

Utskriftsegenskaper	Papperstyp
TYPE I (Normal)	UPP-110S
TYPE II (Hög densitet)	UPP-110HD
TYPE V (Högglans)	UPP-110HG

Anmärkningar gällande lagring och hantering av papper

Får inte återanvändas
Att göra det kan nämligen resultera i felfunktion och påverka utskriftsresultaten negativt.

Förvara oanvända papper
Förvara papper på följande platser. Pappret kan missfärgas om det förvaras någon annanstans.
- En sval, mörk plats under 30 °C
- En mörk, torr plats borta från solljus och inomhusbelysning
- En plats som inte är i kontakt med alkohol eller andra flyktiga organiska lösningsmedel, cellofantejp, vinylklorid etc.

Fylla på papper
- Hantera pappret försiktigt vid påfyllning för att inte beröra utskriftsytan med fingrarna. Inspektionsgel, fingeravtryck eller svett kan göra att bilderna blir suddiga.
- Efter att du tagit bort etiketten från framkanten av pappret drar du ut pappret 15 cm – 20 cm innan du skriver ut. Limrester från etiketten kvar på pappret kan förstöra en bild.
- Om du återanvänder papper som har tagits bort en gång, dra ut 15 cm – 20 cm innan du skriver ut. Om det förekommer damm eller liknande kan det förstöra en bild.

Förvara utskrifter
- Förvara papper på följande platser. Förvaring någon annanstans kan leda till missfärgning av papper eller blekta utskrifter.
  – En sval, mörk plats under 30 °C (Förvara mellan papper som inte innehåller plast, eller i en polypropenpåse, etc.)
  – En mörk, torr plats borta från direkt solljus och inomhusbelysning
  – En plats som inte är i kontakt med alkohol eller andra flyktiga organiska lösningsmedel, cellofantejp, vinylklorid etc.
- Stapla inte papper med diazo-kopior (ritningar) som inte torkat. Se också till att de utskrivna sidorna inte är vända mot varandra. Det kan leda till missfärgning av papper eller blekta utskrifter.
- Vid limning av papper, använd dubbelsidig tejp eller vattenbaserat lim.

Kassera papper
Bränn inte pappret.
Kassering av papper måste utföras i enlighet med relevant lokal eller nationell lagstiftning och berörda sjukhusföreskrifter.

Fylla på papper

När du fyller på papper, se till att följa symbolanmärkningarna på enheten.

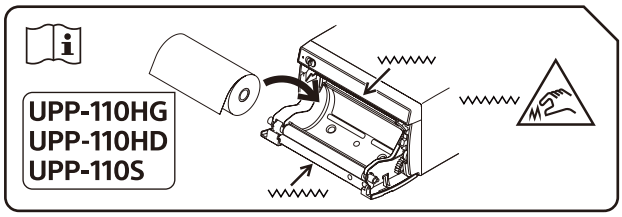

Försiktighet
Det sitter papperskapar i enheten. Var försiktig och rör inte vid papperskaparna vid påfyllning av papper. Det finns risk för personskador om man rör papperskaparna.

Försiktighet
Rör inte vid dörrens insida samtidigt som du rör vid patienten.
Om felfunktion sker på enheten kan den generera ström som kan skada patienten.

Obs!

- Innan du fyller på papper, se ”Papper” (sid 17).
- Undvik att beröra utskriftsytan med fingrarna när du fyller på papper. Inspektionsgel, fingeravtryck, svett och veck kan försämra utskriftskvaliteten, som att göra bilderna suddiga.
- Använd inte något annat papper än UPP-110S/110HD/110HG-papper (sid 17).
- Se till att ställa in [-PP.TYPE] i menyn [CONFIG.] på det papper som ska användas. (sid 26) Du kan bekräfta den media som för närvarande är vald på LCD-skärmen. För mer information, se ”Papper valt för närvarande” (sid 20).

Försiktighet

Det sitter papperskapar i enheten. Var försiktig och rör inte vid papperskaparna vid påfyllning av papper. Det finns risk för personskador om man rör papperskaparna.

1 Ställ standby/ON-brytaren på ON för att slå på strömmen.
Om du ännu inte har lagt i pappret lyser larmlampan orange och meddelandet ”EMPTY” visas på LCD-skärmen.

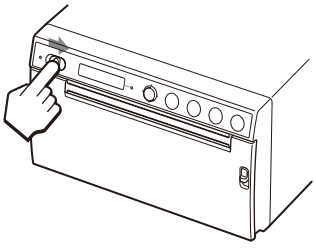

2 Tryck ner spaken OPEN för att öppna dörren.

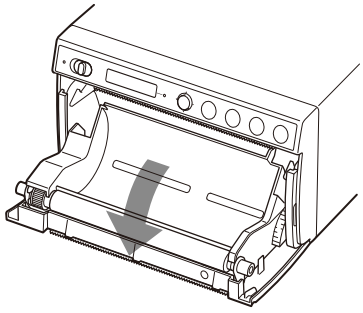

3 Ta bort etiketten från papprets framkant, dra ut ca 15 cm – 20 cm av pappret, och sätt sedan pappersrullen i pappersfacket.

Obs!

När du installerar/tar bort pappret i/ur pappersfacket ska du vara noga med att inte tappa pappret eller lägga pappret på skrivbordet, etc., med papprets yta nedåt. Annars kan smuts hamna på pappret, vilket gör det oanvändbart.

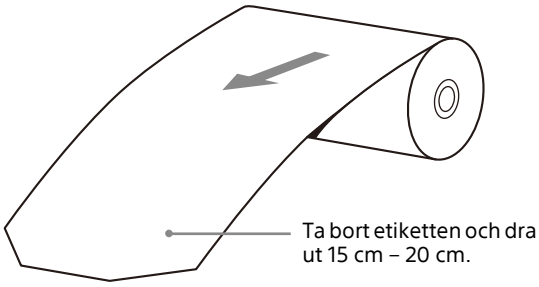

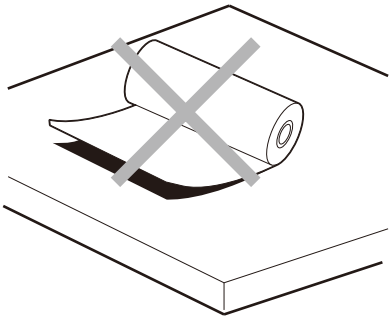

Lägg i pappret i den riktning som visas i diagrammet.
Det är inte möjligt att skriva ut om pappret är omvänt.

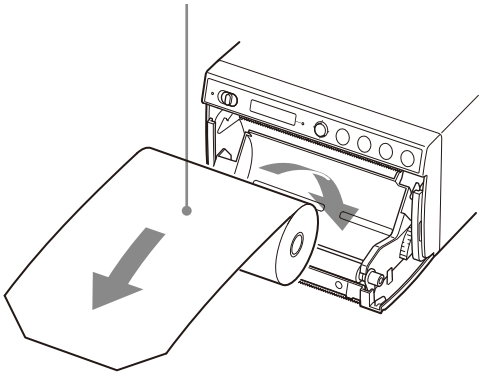

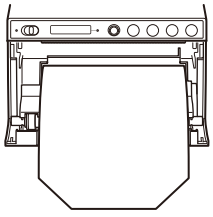

Se till att pappret ligger rakt.

4 Stäng dörrpanelen genom att trycka på den.

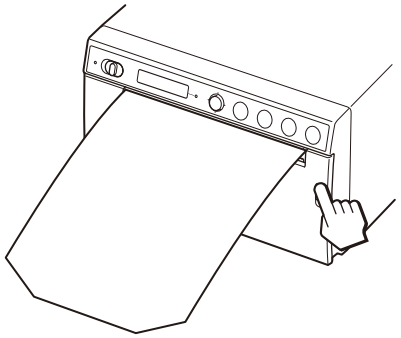

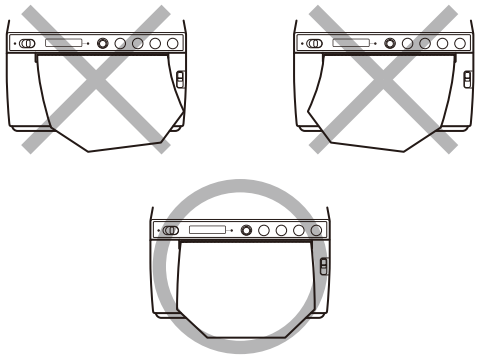

Obs!

- Att fylla på papper i vinkel kan orsaka papperskvaddar.
- Om du inte drog ut tillräckligt med papper i steg 3 trycker du på FEED-knappen för att mata ut mer papper ur enheten utan att dra ut pappret.

Starta ett utskriftsjobb

Skriva ut från videoutrustningen

Innan du startar ett utskriftsjobb ska du alltid kontrollera följande punkter:
- Är enheten rätt ansluten? (sid 15)
- Är papper rätt påfyllt? (sid 18)
- Är menyinställningarna och justeringarna rätt? (sid 24)
- Videokälla som matas in?

Starta ett utskriftsjobb

Du kan ställa in utskriftsriktning, bildstorlek och alla möjliga inställningar för utskrift med hjälp av menyn.
Det här avsnittet beskriver operationer efter att alla typer av inställningar slutförts med hjälp av menyn.

1 Ställ standby/ON-brytaren på ON för att slå på strömmen.
Bakgrundslampan på LCD-skärmen lyser vit och ”READY” visas på LCD-skärmen.
Standby-lampan som lyste orange släcks.

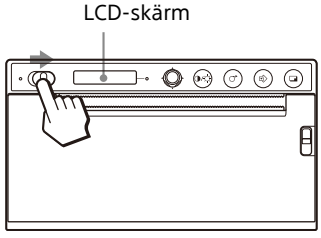

2 Tryck på PRINT-knappen när du vill skriva ut.
Skärmen som visas när knappen trycks ned skrivs ut.
Bilden som visas så fort du trycker på PRINT-knappen läses in i minnet och skrivs ut omedelbart.

När meddelandet visas på LCD-skärmen
Om ett problem uppstår lyser larmlampan orange och följande meddelanden visas.

Meddelande	Orsak och åtgärd
EMPTY:XX	Det finns inget papper. Fyll på papper.
DOOR:XX	Dörrpanelen är öppen. Stäng dörren.

XX anger valt papper.
”S” betyder UPP-110S, ”HD” betyder UPP-110HD och ”HG” betyder UPP-110HG.

När enheten slutar att skriva ut
Vid utskrift av nästan svarta bilder kontinuerligt kan den termiska huvudskyddskretsen stänga av enheten för att förhindra att termohuvudet överhettas. I så fall visas meddelandet ”COOLING” på LCD-skärmen. Lämna enheten tills huvudet svalnar och meddelandet försvinner.

Papper valt för närvarande
Du kan kontrollera den papperstyp som för närvarande är vald på LCD-skärmen. Den papperstyp som för närvarande är vald visas på höger sida av LCD-skärmen när du trycker ner spaken OPEN och öppnar dörrpanelen.

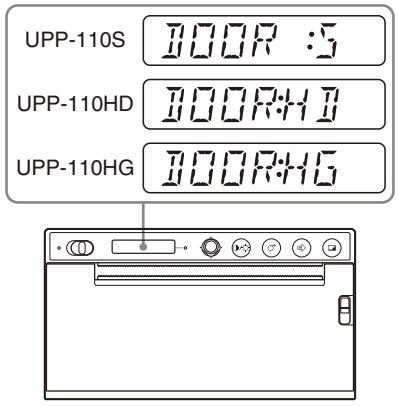

Om utskriften är suddig
En bild med snabb rörelse kan bli suddig när den skrivs ut. Om det inträffar, välj [FIED:ON] i [-FIELD] i menyn [VIDEO] och skriv ut. När [FIED:ON] är valt minskas upplösningen lite.

Välja utskriftsriktning

Du kan välja utskriftsriktning och bildstorlek med följande alternativ i menyn [VIDEO].
- [-SIDE]: Väljer vilken riktning som bilden ska skrivas ut i.

För att välja utskriftsriktning
Du kan välja utskriftsriktning med [-SIDE] i menyn [VIDEO].

För att skriva ut i samma riktning som den som visas på videomonitorn: Välj [SIDE:OFF].
För att skriva ut bilden roterad 90 grader moturs: Välj [SIDE:ON].

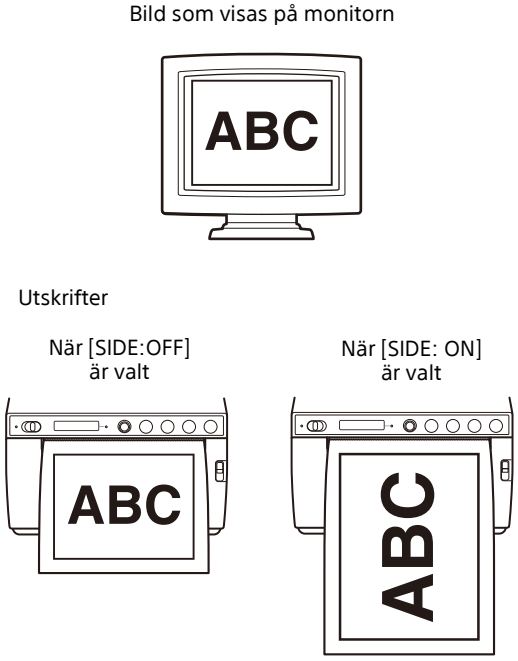

Skriva ut från datorn

Innan du startar ett utskriftsjobb ska du alltid kontrollera följande punkter:
- Är enheten rätt ansluten? (sid 15)
- Har skrivardrivrutinen installerats? (sid 16)
- Är papper rätt påfyllt? (sid 18)
- Är menyinställningarna och justeringarna rätt? (sid 24)

Starta ett utskriftsjobb

1 Ställ standby/ON-brytaren på ON för att slå på strömmen.
Bakgrundslampan på LCD-skärmen lyser vit och ”READY” visas på LCD-skärmen.
Standby-lampan som lyste orange släcks.

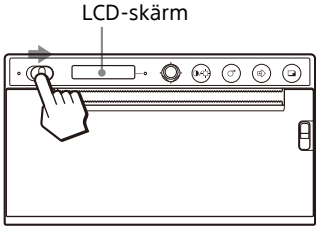

2 Använd datorn med hjälp av applikationsprogramvaran.

När meddelandet visas på LCD-skärmen
Om ett problem uppstår lyser larmlampan orange och följande meddelanden visas.

Meddelande	Orsak och åtgärd
EMPTY:XX	Det finns inget papper. Fyll på papper.
DOOR:XX	Dörrpanelen är öppen. Stäng dörren.

XX anger valt papper.
”S” betyder UPP-110S, ”HD” betyder UPP-110HD och ”HG” betyder UPP-110HG.

När enheten slutar att skriva ut
Vid utskrift av nästan svarta bilder kontinuerligt kan den termiska huvudskyddskretsen stänga av enheten för att förhindra att termohuvudet överhettas. I så fall visas meddelandet ”COOLING” på LCD-skärmen. Lämna enheten tills huvudet svalnar och meddelandet försvinner.

Papper valt för närvarande
Du kan kontrollera den papperstyp som för närvarande är vald på LCD-skärmen. Den papperstyp som för närvarande är vald visas på höger sida av LCD-skärmen när du trycker ner spaken OPEN och öppnar dörrpanelen.

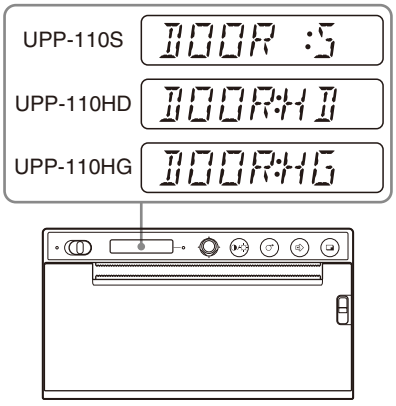

Kapa det utskrivna pappret

Kapning med den övre papperskaparen

Håll i kanten på pappret och kapa pappret uppåt i en båge.

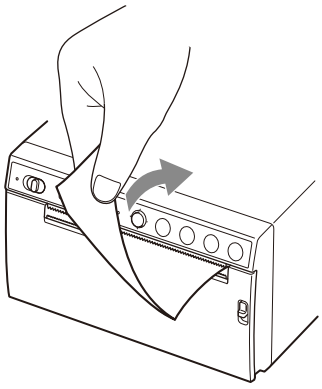

Kapning med den nedre papperskaparen

Håll i papprets hörn och dra nedåt i en vinkel för att kapa pappret.

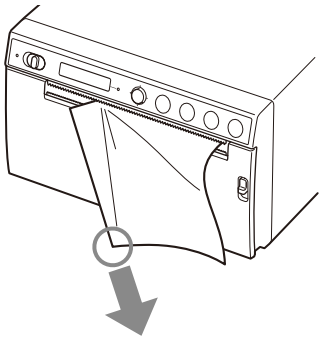

Obs!

- Om du kapar pappret genom att dra det horisontellt kommer pappret inuti enheten att snedvridas och kan orsaka fel på utskriften. Om pappret är snett, lägg tillbaka det på rätt sätt. (sid 18)
- När du kapar med den nedre papperskaparen kanske pappret inte kapas rent om du håller i mitten av papprets framkant.

Avbryta ett utskriftsjobb

Tryck på FEED-knappen under utskrift. Utskriften stoppas.

Göra kopior av den senaste utskriften

Tryck på COPY-knappen. Enheten gör en kopia av den senaste utskriften. Du kan bara göra en kopia oavsett utskriftskvantiteten som ställts in med menyn.

Obs!

- Om du trycker på COPY-knappen omedelbart efter att ha slagit på strömmen hörs en ljudsignal eftersom ingenting lagras i minnet.
- Att stänga av strömmen kommer att orsaka att bilden som är lagrad i minnet förloras.

För att göra flera identiska utskrifter

Tryck på COPY-knappen och tryck sedan på den igen medan den första bilden skrivs ut. Varje gång du trycker på COPY-knappen hörs en kort ljudsignal. Upp till 20 kopior kan göras inklusive den första utskriften.

Obs!

Antalet utskrifter som skrivs ut genom att trycka på PRINT-knappen ingår också i det maximala antalet. Om du till exempel trycker på COPY-knappen efter att du har tryckt på PRINT-knappen fem gånger och gjort fem utskrifter, blir antalet flera kopior av samma utskrift 15.

För att avbryta kopiering

Tryck på FEED-knappen under utskrift.

För att göra kopior i olika riktningar

Du kan kopiera videobilden som lagrats sist i en annan riktning. Välj riktning i ”Välja utskriftsriktning” (sid 20), och tryck sedan på COPY-knappen.

Mata in papper

För att mata in papper trycker du på FEED-knappen. Enheten fortsätter att mata in papper så länge du håller ned FEED-knappen. Försök inte att dra ut papper ur enheten med handen.

Justera kontrast och ljusstyrka

Du kan justera utskrifternas kontrast och ljusstyrka med CONTR/BRIGHT-knappen och menyspaken. Varje tryckning på knappen växlar mellan menyerna [CONT] (kontrast) och [BRIG] (ljusstyrka).

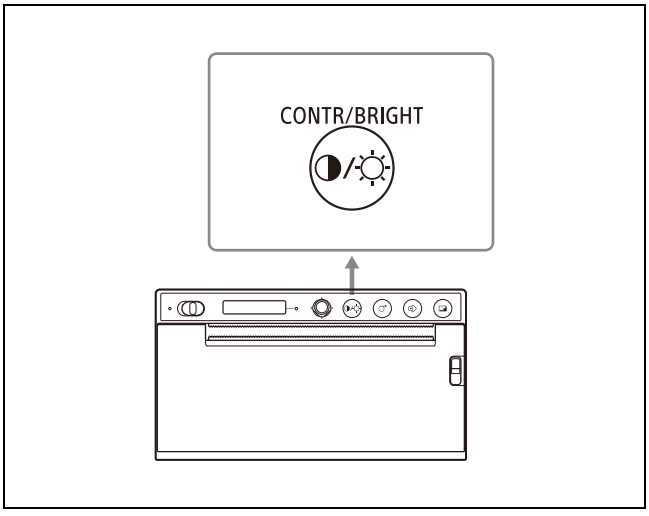

För att justera kontrasten

1. Tryck på CONTR/BRIGHT-knappen för att öppna [CONT]-menyn.
2. Använd menyspaken för att justera kontrasten.
   För att öka kontrasten: Luta menyspaken uppåt. Maximum är 16.
   För att minska kontrasten: Luta menyspaken nedåt. Minimum är –16.

Obs!

Kontrastjusteringsfunktionen motsvarar [Light] i densitetskontrollen som medföljer skrivardrivrutinen. Det värde som justerats med hjälp av kontrastkontrollen läggs till det värde som redan har ställts in som [Light].

För att justera ljusstyrkan

1. Tryck på CONTR/BRIGHT-knappen för att öppna [BRIG]-menyn.
2. Använd menyspaken för att justera ljusstyrkan.
   För att öka ljusstyrkan: Luta menyspaken uppåt. Maximum är 16.
   För att minska ljusstyrkan: Luta menyspaken nedåt. Minimum är –16.

Justeringar och inställningar med hjälp av menyn

Du kan utföra justeringar och inställningar efter behov. Sådana inställningar och justeringar behålls även om enheten stängs av.

Menystruktur

Innehållet som visas på LCD-skärmen ändras i tur och ordning när du använder menyspaken, som visas i följande menyflödesschema, och du kan göra inställningarna för varje alternativ.

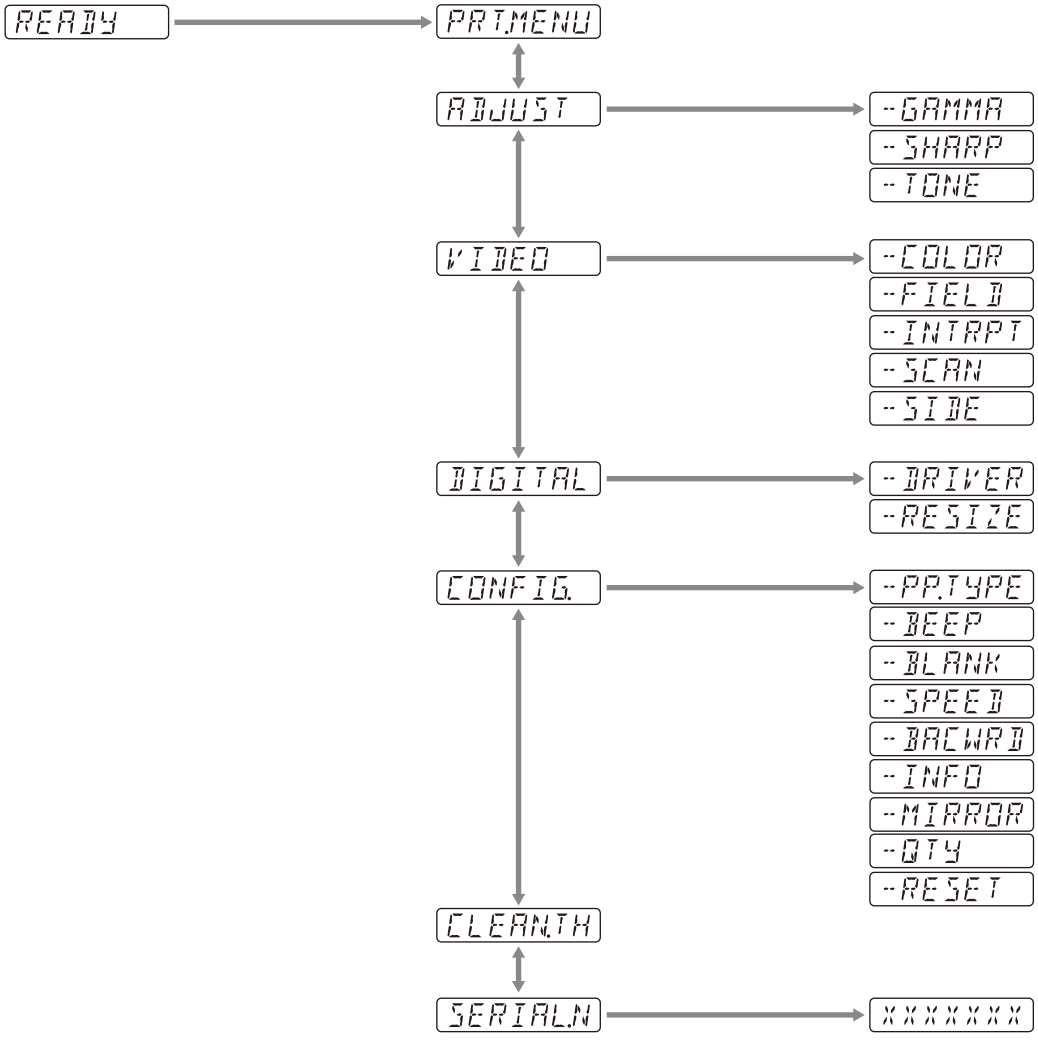

Innehållet som visas på LCD-skärmen ändras i tur och ordning när du använder CONTR/BRIGHT-knappen, som visas i följande menyflödesschema, och du kan göra inställningar för kontrast och ljusstyrka.

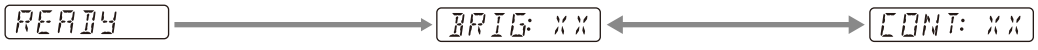

Menylista

Menyinställningarna visas i följande tabell.
Inställningar som omslutna av [ ] är standardinställningarna.

Alternaitv	Beskrivning	Inställning	
PRT.MENU	Skriver ut nuvarande inställningar efter menylista.	-MENU:OK	Skriver ut genom att trycka på menyspaken eller luta den till höger.
ADJUST	Visar meny för att justera bildkvaliteten.	-GAMMA	Välj typen av gamma. GAMA4: Hård gradation-2 GAMA3: Hård gradation [GAMA2]: Standard GAMA1: Mjuk gradation När du väljer [898/897] i [-DRIVER] växlas gammakurvan till den som motsvarar föregående modell.
		-SHARP	Förstärker utskriftens kontur. Justerar utskriftens skärpa till någon av 15 nivåer, från 0 till [7] till 14. Ju högre värde, desto mer förstärks konturen. Ställ in på ”0” för att stänga av den. Standardvärde är ”7”.
		-TONE	Justerar densiteten för halvtonen. Du kan ställa in mellan –16 - [0] - +16.
VIDEO	Visar meny för video.	-COLOR	Välj färg, enligt insignalen. COLR:ON: Videosignal att skriva ut i färg. [COLR:OFF]: Videosignal för att skriva ut i svartvitt.
		-FIELD	Välj minnesläge. FIED:ON: Undviker att bilden blir suddig när du fotograferar en snabb rörelse (som att fånga en boll som träffas av ett slagträ). [FIED:OFF]: Detta är standardinställningen.
		-INTRPT	Välj operation för när utskrift stoppas. INTR:ON: Välj detta om du trycker på PRINT-knappen igen för att avbryta en utskriftsoperation och vill skriva ut en skärmdump när PRINT-knappen trycks ned. [INTR:OFF]: Även om du trycker på PRINT-knappen igen under en utskriftsoperation fortsätter utskriften. Välj detta om du vill skriva ut en skärmdump i det ögonblick som PRINT-knappen trycks ned efter att utskriftsoperationen har avslutats.
		-SCAN[1)]	Välj en bild att skriva ut. Utskriftsområdet blir mindre i ordningen SC:WD2 [SC:WD1] SC:NOR
		-SIDE[2)]	Väljer vilken riktning som bilden ska skrivas ut i. SIDE:ON: Skriver ut bilden roterad 90 grader moturs. [SIDE:OFF]: Skriver ut bilden i samma riktning som den som visas på monitorn.

Alternaitv	Beskrivning	Inställning	
DIGITAL	Visar menyn med inställningar för att skriva ut från datorn.	-DRIVER	Välj den skrivardrivrutin som ska användas för denna enhet. [DRV:899]: Använd drivrutinen för UP-X899MD, UP-D899MD. DRV:898: Använd drivrutinen för UP-X898MD, UP-D898MD. DRV:897: Använd drivrutinen för UP-D897. Om en pappersstorlek för 3840×1280 eller 4096×1280 väljs med drivrutinen UP-X898MD/UP-D898MD eller drivrutinen UP-897, kommer endast den maximala pappersstorleken som kan skrivas ut på den här enheten (2560×1280) att skrivas ut. Trådlöst utskriftssystem UPA-WU10 kan inte användas med [DRV:897].
		-RESIZE	Välj om bilden ska förstoras eller inte. [RSIZ:OFF]: Skriver ut bilden i originalstorlek. RSIZ:ON: Skriver ut bilden i en större storlek, enligt pappersstorleken som anges av skrivardrivrutinen.
CONFIG.	Visar inställningar för drift.	-PP.TYPE	Välj papper att använda. [P.TYPE:HG]: Använd UPP-110HG. P.TYPE:HD: Använd UPP-110HD. P.TYPE:S: Använd UPP-110S.
		-BEEP	Välj om driftsljudet ska avges. Feltoner avges oavsett inställningen. BEEP:OFF: Driftsljudet avges inte. [BEEP:ON]: Driftsljudet avges.
		-BLANK	Justera längden på det övre tomma utrymmet (BACW:OFF) eller det nedre tomma utrymmet (BACW:ON). BLANK:MIN: Minimerar det tomma utrymmet. [BLANK:S]: Förkortar det tomma utrymmet. BLANK:L: Förlänger det tomma utrymmet.
		-SPEED	Välja utskriftshastighet. När du använder UPP-110HD-papper kan du inte välja [HI] (höghastighetsutskrift). LOW: Skriver ut i energisparinställning (låg hastighet). [HI]: Skriver ut med hög hastighet. Skriver ut i LOW-läge vid 15 °C eller lägre.
		-BACWRD[3)]	Välja utskriftsriktning. BACW:ON: Börjar skriva ut i omvänd riktning (högst upp på skärmen). [BACW:OFF]: Börjar skriva ut i normal riktning (längst ned på skärmen).
		-INFO	Välj om utskriftsvillkoren ska skrivas ut under bilden. INFO:ADJ: Skriver ut justeringsvärde för bildkvalitet. INFO:STR: Skriver ut sökvägen/filnamnet för bilden som är lagrad på USB-minnet. [INFO:OFF]: Skriver inte ut information.
		-MIRROR	Skriver ut bilden med höger och vänster inverterade. MIRR:ON: Inverterar höger och vänster på bilden. [MIRR:OFF]: Inverterar inte bilden.
		-QTY	Ställer in utskriftskvantiteten. QTY:[1] - 10: Du kan göra 1 - 10 identiska utskrifter.
		-RESET	Återställer menyalternativen till standardinställningen (initiering). [RESET:OK]: Återställer inställningarna till standard.
CLEAN.TH	Startar huvudrengöring.	-CLEAN:OK	Startar huvudrengöringen genom att trycka på menyspaken eller luta den till höger.
SERIAL.N	Visar produktens serienummer.		

1) Intervallet för den bild som ska skrivas ut är följande.

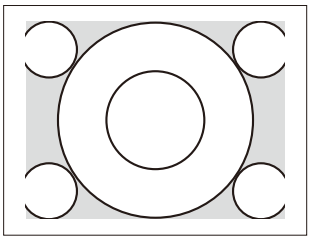

När ”SC:NOR” är valt

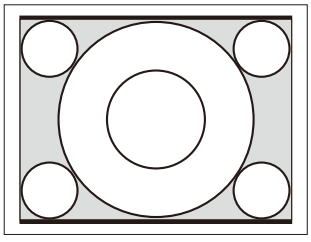

När ”SC:WD1” är valt

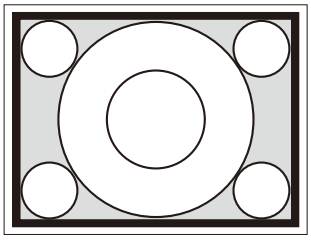

När ”SC:WD2” är valt

2) Utskriftsriktningen för de utskrivna bilderna är följande.

Bild som visas på monitorn

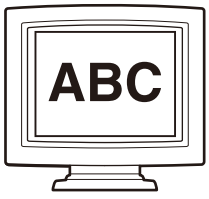

Utskrifter

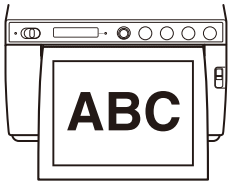

När [SIDE:OFF] är valt

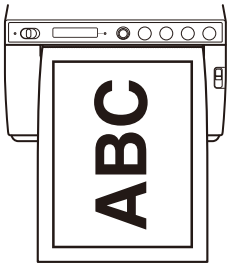

När [SIDE: ON] är valt

3) Utskriftsriktningen är följande.

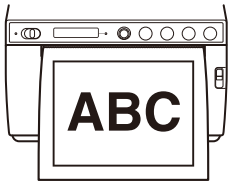

När [BACW:OFF] är valt

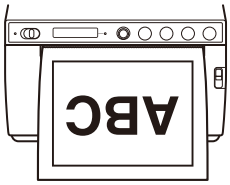

När [BACW:ON] är valt

Grundläggande menyoperationer

Det här avsnittet beskriver de grundläggande menyfunktionerna som är gemensamma för varje meny, med inställningar för utskriftsriktning som ett exempel.
När du använder menyspaken är att ”trycka” och att ”luta till höger” samma operation.

1 Ställ standby/ON-brytaren på ON för att slå på strömmen.
Bakgrundslampan på LCD-skärmen lyser vit och standby-lampan som lyst orange släcks.

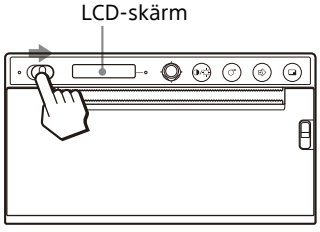

2 Bekräfta att ”READY” visas på LCD-skärmen och tryck på menyspaken eller luta den till höger.

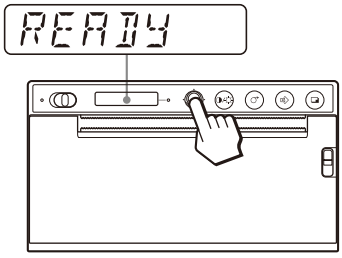

Enheten går in i menyläget.
Menyalternativ visas på LCD-skärmen.

3 Visa [CONFIG.] genom att luta menyspaken uppåt eller nedåt.

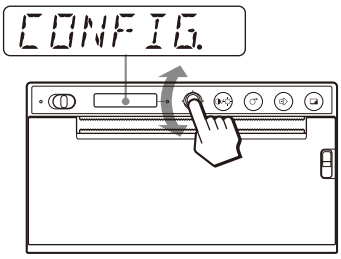

4 Tryck på menyspaken eller luta den till höger. Enheten går in i menyläget där du kan ställa in utskriftsvillkor. Menyerna har ”-” framför sina namn.

5 Visa [-BACWRD] genom att luta menyspaken uppåt eller nedåt.

6 Tryck på menyspaken eller luta den till höger.

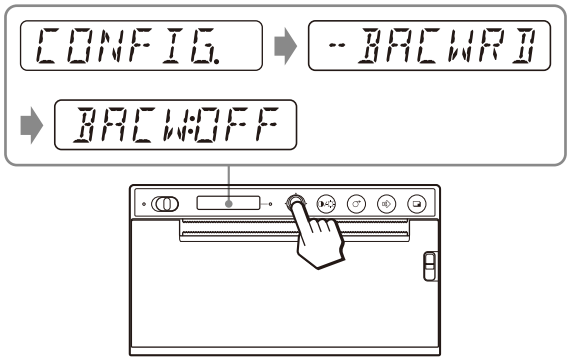

Enheten går in i läget där du kan välja utskriftsriktning.
Fabriksinställningen [BACW:OFF] visas på LCD-skärmen. [BACW:OFF] är den nuvarande inställningen.
Ändra den här inställningen till [BACW:ON].

7 Visa [BACW:ON] genom att luta menyspaken uppåt och tryck sedan på menyspaken eller luta den till höger.

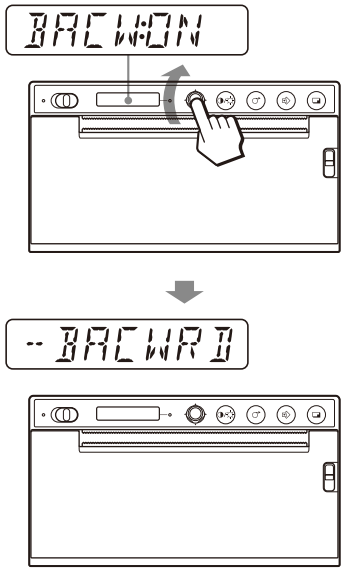

[BACW:ON] är registrerat som utskriftsriktning.
[-BACWRD] visas på LCD-skärmen.

Obs!

Om cirka 20 sekunder förflutit utan att du har gjort någon menyoperation efter att du har visat menyalternativet eller inställningen, återgår displayen till ”READY” på LCD-skärmen och enheten lämnar menyläget.
I så fall ändras inte inställningen för [-BACWRD].

För att avbryta inställningen
Återgå till steg 5 eller 3 genom att luta menyspaken till vänster i steg 7.

För att fortsätta menyoperationer
Gör inställningar genom att upprepa stegen 3 till 7.

För att avsluta menyoperationerna
Visa ”READY” genom att luta menyspaken till vänster efter steg 7.
Enheten lämnar menyläget.

Menylåsfunktion
Om meddelandet ”LOCK” visas och du hör larmet när du trycker på menyspaken, är menyspaken inaktiverad eftersom menyfunktionen är låst. Om du vill utföra en menyoperation, se alternativet ”LOCK” i ”Felmeddelanden” (sid 37).

Skriva ut listan över inställningsvärden

Du kan göra en utskrift av de nuvarande menyinställningarna.

1 Tryck på menyspaken eller luta den till höger.
Menylistan visas och enheten går in i menyläge.

2 Visa [PRT.MENU] genom att luta menyspaken uppåt eller nedåt och tryck sedan på menyspaken eller luta den till höger.

3 Bekräfta att [MENU:OK] visas på och tryck sedan på menyspaken eller luta den till höger.
Enheten börjar skriva ut de nuvarande menyinställningarna.
[PRT.MENU] visas på LCD-skärmen.

4 Luta menyspaken till vänster.
”READY” visas och enheten går in i normalt utskriftsläge.

Lagra bilder på ett USB-minne

Varning

Använda enheten för mediciniska ändamål
Denna anslutning är inte isolerad.
Anslut inte andra enheter än USB-flashenheten eller det trådlösa utskriftssystemet UPA-WU10, som endast strömsätts via enhetens nätström. Om en enhet som använder växelspänning ansluts, kan spänningsläckage från enheten leda till elstötar på patient eller operatör.

När ett USB-minne sätts in i OPTION-kontakten (USB typ A) på den bakre panelen på denna enhet sparas bilden som tas av enheten som en bitmappsbildfil på USB-minnet vid utskrift. Bildfilerna som sparas på USB-minnet kan visas med en dator som är utrustad med en USB-kontakt (typ A).

Mapp där bildfilerna lagras
Bildfilerna kommer att lagras i mappen \\SONY\UP-X899MD\SN.[Serienummer för denna enhet] på USB-minnet. Om mappen inte finns kommer den att skapas.

Filnamn för bilden
Varje gång du trycker på PRINT-knappen för att skriva ut numreras bildfilerna från UP_000000.bmp till UP_999999.bmp i tur och ordning och sparas som bitmappsbildfiler på USB-minnet. För delade skärmar sparas varje skärm också som en fil. En ny bild sparas först när den skrivs ut. När den har skrivits ut sparas den inte.

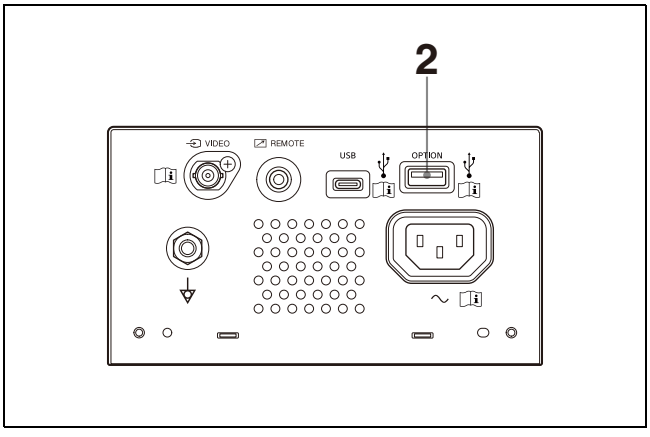

1 Slå på strömmen till denna enhet.

2 Anslut USB-minnet till OPTION-kontakten (USB typ A) på denna enhet.

3 Tryck på PRINT-knappen för att skriva ut VIDEO-signalen.
Skriv ut från en dator om du skriver ut bilder som är lagrade på datorn.
Enheten börjar skriva ut.
När utskriften är klar lagras även bilden på USB-minnet. Medan den skriver visas ”STORING” på LCD-skärmen. När skrivningen är klar försvinner ”STORING”.

För att ta bort USB-minnet
Medan ”STORING” visas på LCD-skärmen skriver enheten data till USB-minnet. Om du tar bort USB-minnet kommer data inte att skrivas korrekt och data på USB-minnet kan skadas.

När ”NO SPACE” visas på LCD-skärmen
USB-minnet är fullt eller så har det maximala antalet bilder redan lagrats, och inga ytterligare bilder kan lagras. I så fall tar du bort onödiga filer från USB-minnet med en dator eller använder ett nytt USB-minne.

Obs!

- Anslut inte en USB-enhet med egen strömförsörjning, som en hårddisk, till OPTION-kontakten (USB typ A) på denna enhet. Annars kan det orsaka felfunktion.
- Anslut inte till USB-enheter som kräver över 500 mA ens tillfälligt, även om dess strömförsörjning kommer från OPTION-kontakten (USB typ A).
- Endast BMP stöds som filformat att spara i.
- Bilder som lagrats på USB-minnet kan inte skrivas ut igen.
- Bilder kan lagras på USB-minnet, men sparade bilder kan inte läsas eller tas bort. Använd en dator som är försedd med en USB-kontakt (typ A) för att läsa eller ta bort bilder.
- Säkerhetskopiera filer från USB-minnet till datorn innan du använder USB-minnet med denna enhet. Vi kan inte garantera att filer som lagrats på ett USB-minne inte kommer att skadas eller tas bort när det används med den här enheten.

Anmärkningar gällande OPTION-kontakt (USB typ A)

- Den är kompatibel med USB-masslagring. (Det garanteras inte att alla typer av USB-minne kan användas.)
- Anslutning av OPTION-kontakten (USB typ A) till USB-minnet via en hubb kan inte garanteras.
- Den är kompatibel med USB Hi-Speed.
- Motsvarande filsystem är FAT32.
- Om USB-minnet har en låsfunktion, se till att inaktivera den innan du använder det.
- USB-minne med mer än en drivenhet kan inte användas.
- USB-minnen med specialfunktioner (som kryptering) stöds inte.
- Du kan ansluta USB-minnen eller extra tillbehör genom att sätta i dem direkt i kontakten. Använd inte USB-förlängningskablar eller liknande.

Underhåll av enhetens prestanda

Om säkerhet

- Kontrollera driftspänningen före drift. Använd enheten endast med en strömkälla som anges i ”Specifikationer” (sid 34).
- Stoppa driften omedelbart om något flytande eller fast föremål faller in under höljet. Koppla ur enheten och få den kontrollerad av kvalificerad personal.
- Koppla bort enheten från vägguttaget om du inte kommer att använda den under en längre tid. Ta bort nätkabeln genom att ta tag i kontakten. Dra aldrig i själva kabeln.
- Höljet får inte demonteras. Lämna all service åt utbildad servicepersonal.

Försiktighet

Det sitter papperskapar i enheten. Var försiktig och rör inte vid papperskaparna vid påfyllning av papper. Det finns risk för personskador om man rör papperskaparna.

Om installation

- Placera enheten på en plan och stabil yta. Om du använder enheten placerad på en ojämn yta kommer det sannolikt att uppstå fel på enheten.
- Installera inte enheten i närheten av värmekällor. Undvik platser nära element eller luftkanaler, eller platser som utsätts för direkt solljus eller mycket damm, luftfuktighet, mekanisk stöt eller vibrationer.
- Tillhandahåll tillräcklig luftcirkulation för att förhindra värmeuppbyggnad. Placera inte enheten på ytor som mattor, filtar, etc. eller i närheten av material som gardiner och draperier.

Försiktighet

Bibehåll tillräckligt utrymme runt skrivaren (minst 10 cm) för att förhindra att värme alstras invändigt. Blockera inte över ventilationshålen på höger och vänster sida av skrivaren samt den bakre panelen.

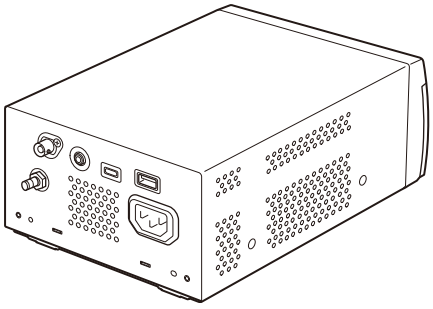

Anmärkningar om att bära enheten

- Se till att inte stöta till eller tappa enheten.
- Bär eller flytta inte enheten när pappret är påfyllt. Det kan orsaka felfunktion.

Om kondens

Om enheten flyttas direkt från en kall plats till en varm plats, eller om omgivningstemperaturen plötsligt höjs, kan fukt bildas på den utvändiga ytan och/eller inuti enheten. Detta kallas kondens. Om kondens har bildats ska enheten stängas av och inte användas förrän kondensen har avdunstat. Enheten kan skadas om den används när kondens finns på eller i den.

Om förbrukningsdelar

Elektrolyskondensatorns förväntade livslängd är ungefär 5 år vid normal driftstemperatur och normal användning (8 timmar per dag, 25 dagar per månad).
Den förväntade livslängden kan minska om användningen överskrider normal driftsfrekvens.

Använd med elektrokirurgiska skalpeller och liknande anordningar

Om denna enhet används tillsammans med en elektrokirurgisk skalpell m.m. kan störning uppkomma i bilden, den kan bli deformerad eller på annat sätt onormal på grund av starka radiovågor eller spänning från enheten. Detta är inget fel.

Om du använder enheten tillsammans med en enhet från vilken starka radiovågor eller spänning matas ut, måste enhetens effekt bekräftas innan en sådan enhet används och denna enhet installeras på ett sätt som minimerar effekten av radiovågornas störning.

Rengöring av höljet

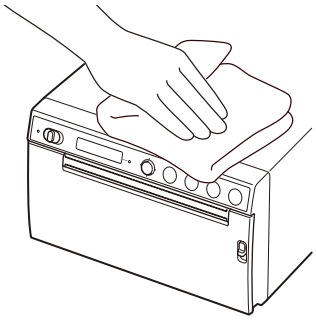

Obs!

Innan du rengör skrivaren, se till att ställa in standby/ON-brytaren på standby och **dra sedan ut nätkabeln**.

När lösningsmedel som bensin eller thinner, eller syra, alkaliska ämnen eller slipande lösningsmedel eller kemiska rengöringsdukar används på skrivarens yta kan skrivarens yta skadas. Var försiktig med följande:

- Rengör skrivarens yta med en 50 till 70 v/v%-koncentration av isopropylalkohol eller en 76,9 till 81,4 v/v%-koncentration av etanol.
- Envisa fläckar kan tas bort med en mjuk trasa som en rengöringstrasa som fuktats lätt med en mild rengöringslösning och därefter rengöra med ovan nämnda lösning.
- Använd inte onödig kraft för att gnida skrivarens yta med en fläckad duk. Skrivarens yta kan bli repig.
- Låt inte skrivarens yta vara i kontakt med gummi- eller vinylprodukt under en längre tid. Ytans finish kan försämras eller så kan beläggningen lossna.

Rengöra termohuvudet

Om utskriften är smutsig eller vita ränder uppstår på utskrifterna, rengör termohuvudet med hjälp av det medföljande rengöringsarket.
Utför huvudrengöringen med menyn.

Försiktighet

Det sitter papperskapar i enheten. Var försiktig och rör inte vid papperskaparna vid rengöring av termohuvudet. Det finns risk för personskador om man rör papperskaparna.

1 Ställ standby/ON-brytaren på ON för att slå på strömmen.

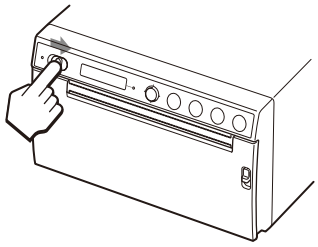

2 Tryck ner spaken OPEN för att öppna dörren.

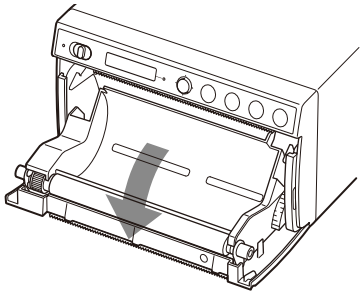

Om det ligger papper i pappersfacket, ta bort det.

Obs!

Var noga med att inte låta papprets yta beröra de andra föremålen. Annars kan utskrifter bli felaktiga på grund av smuts på pappret.

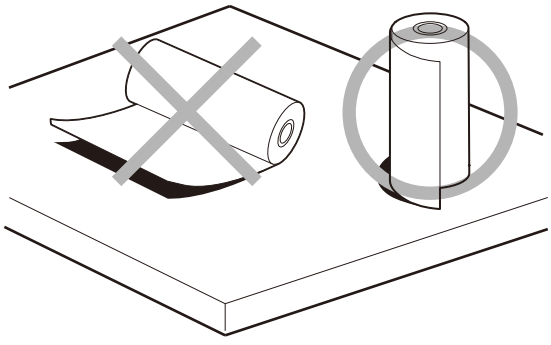

3 För in det medföljande rengöringsarket i spåret i pappersfacket.
För in rengöringsarket så att det passar in i spåret.

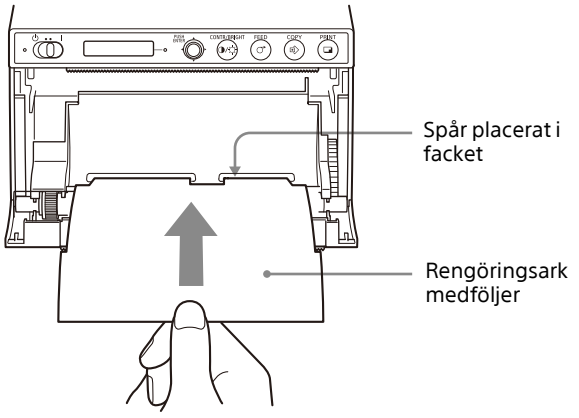

4 Stäng dörrpanelen genom att trycka på den.

5 Tryck på menyspaken.
Menyalternativet visas.

6 Visa [CLEAN.TH] genom att luta menyspaken uppåt eller nedåt och tryck sedan på menyspaken.

7 Bekräfta att [CLEAN:OK] visas och tryck sedan på menyspaken.
Enheten börjar rengöra termohuvudet.
[CLEAN:TH] visas på LCD-skärmen.
Rengöringen är klar när rengöringsarket stannar.

8 Tryck ner spaken OPEN för att öppna dörren och ta bort rengöringsarket.

9 Stäng dörrpanelen genom att trycka på den.

Obs!

Rengör termohuvudet endast vid behov. Om du rengör termohuvudet för ofta kan det orsaka felfunktion.

Rengöra plåtvalsen

När plåtvalsens yta blir smutsig kommer pappret inte att matas smidigt, vilket resulterar i papperskvadd och inkonsekvent utskriftskvalitet. Ställ standby/ON-brytaren på ON för att slå på strömmen och tryck sedan på FEED-knappen i ungefär en sekund för att mata ut mer papper ur enheten. Det är troligt att rullen börjar blir smutsig om pappret lätt dras ut med handen.

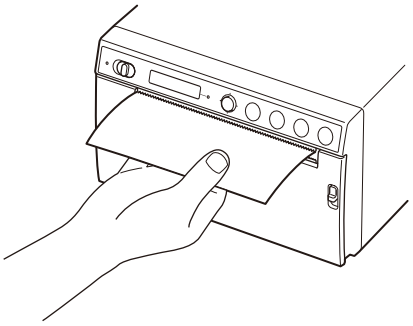

Rengör plåtvalsen med en mjuk trasa fuktad med en 76,9 till 81,4 v/v% koncentration av etanol när den blir smutsig.

Försiktighet

Det sitter papperskapar i enheten. Var försiktig och rör inte vid papperskaparna. Det finns risk för personskador om man rör papperskaparna.

1 Ställ standby/ON-brytaren på ON för att slå på strömmen.

2 Tryck ner spaken OPEN för att öppna dörren.
Om det ligger papper i pappersfacket, ta bort det.

Obs!

Var noga med att inte låta papprets yta beröra de andra föremålen. Annars kan utskrifter bli felaktiga på grund av smuts på pappret.

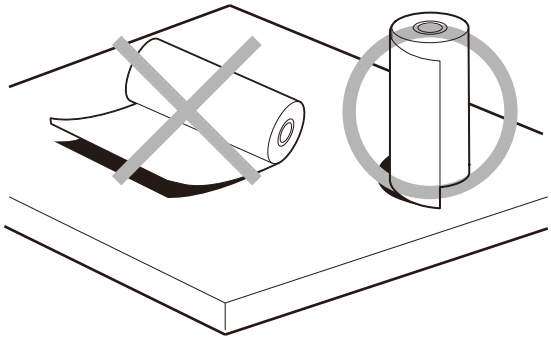

3 Rengör plåtvalsen varsamt med en mjuk trasa fuktad med etanol.

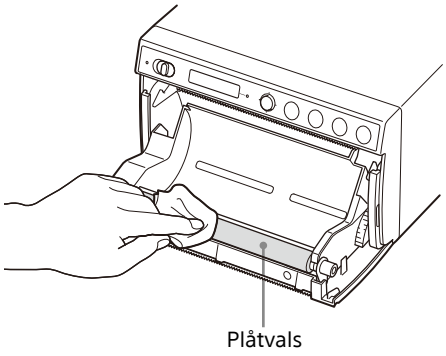

Obs!

- När plåtvalsens yta har torkat helt, vrid plåtvalsen för att rengöra en annan del.
- Vrid inte plåtvalsen med händerna. Använd FEED-knappen för att vrida den. Tryck på FEED-knappen för att automatiskt vrida plåtvalsen.

4 Tryck på FEED-knappen.
Plåtvalsen vrider sig ca 120 grader.

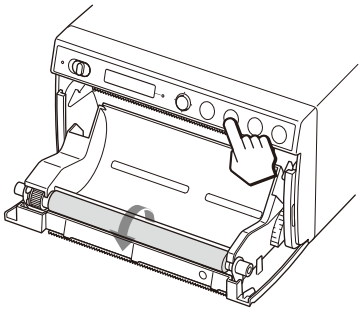

Obs!

- Var försiktigt så att inte fingrarna fastnar i plåtvalsen när den vrids.
- Se till att börja rengöra först efter att plåtvalsen har stannat helt.

5 Upprepa steg 3 och 4 tills plåtvalsen blir ren.

6 När plåtvalsen har torkat helt, stäng dörren genom att trycka på den.

Specifikationer

Strömförsörjning
100 V till 240 V ∼, 50/60 Hz
Ineffekt 0,75 A till 0,5 A
Driftstemperatur
10 °C till 40 °C
Luftfuktighet i drift
20% till 80% (ingen kondensation tillåten)
Driftstryck 700 hPa till 1 060 hPa
Lagrings- och transporttemperatur
–20 °C till +60 °C
Luftfuktighet vid lagring och transport
20% till 90% (ingen kondensation tillåten)
Tryck vid lagring och transport
700 hPa till 1 060 hPa
Mått 154 × 88 × 208 mm (B/H/D)
Vikt 2,0 kg (endast skrivaren)
Termohuvud Tunnfilmstermohuvud, 1280 punkter
Bildstorlek (Standardutskriftsstorlek)
100 × 75 mm
Utskriftshastighet
Ca. 2 sek./bild (960 × 1280 punkter) (när [HI] är valt i menyn [-SPEED] under [CONFIG.])
Ca. 3,8 sek./bild (960 × 1280 punkter) (när [LOW] är valt i menyn [-SPEED] under [CONFIG.])
Ingångar VIDEO IN (BNC-typ)
NTSC- eller PAL-kompositvideosignaler: 1,0 Vp-p, 75 ohm (NTSC/PAL urskiljs automatiskt)
Gränssnitt OPTION-kontakt (USB typ A)
USB-kontakt: typ C (för datamottagning)
REMOTE-kontakt (stereominiuttag)

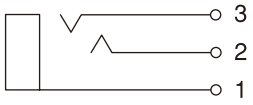

1 GND
2 PRINT SIGNAL (TTL)
Inmatning av LOW puls över 100 msek. startar utskrift.
3 PRINT BUSY (TTL)
Blir HIGH under utskrift.

Medföljande tillbehör
Rengöringsark för termohuvud (1)
CD-ROM (inklusive Bruksanvisning på flera språk, Readme och skrivardrivrutin) (1)
Innan du börjar använda skrivaren (1)

Lista med servicekontakter (1)
Termoutskriftsmedia
UPP-110HG/SET (Högglans) (1)
Information for Customers in Europe (Information för kunder i Europa) (1)

Extra tillbehör Termoutskriftsmedia
UPP-110HG (Högglans)
UPP-110HD (Hög densitet)
UPP-110S (Hög kvalitet)
Trådlöst utskriftssystem
UPA-WU10[1)]

1) Kontakta din Sony-återförsäljare för mer information om produktens tillgänglighet.

Design och dessa specifikationer kan ändras utan föregående meddelande.

Specifikationer för användning i sjukhusmiljö

Skydd mot elektriska stötar:
Klass I
Skydd mot vattenintrång som kan skada enheten:
Normal
Säkerhetsgrad i miljöer med brandfarliga bedövningsblandningar med luft eller med syre eller lustgas:
Ej lämplig för användning i miljöer med brandfarliga bedövningsblandningar med luft eller med syre eller med lustgas
Driftsläge:
Kontinuerlig

Obs!

- Kontrollera alltid att enheten fungerar som den ska innan du använder den. SONY KAN INTE GÖRAS ANSVARIGT FÖR NÅGOT SOM HELST SLAG AV SKADOR INKLUSIVE, MEN EJ BEGRÄNSAT TILL, KOMPENSATION ELLER ERSÄTTNING FÖR ATT DET INTE GÅTT ATT SKRIVA UT ETT INNEHÅLL AV VILKET SLAG DET VARA MÅ, ELLER FÖRLUST AV INFORMATION SOM FÖLJT AV ETT FEL PÅ DEN HÄR ENHETEN ELLER DESS UTSKRIFTSMEDIER, TILLHÖRANDE PROGRAMVARA, EXTERNA LAGRINGSMEDIER ELLER ANDRA EXTERNA ENHETER.
- SONY KAN INTE GÖRAS ANSVARIGT FÖR NÅGOT SOM HELST SLAG AV SKADOR INKLUSIVE, MEN EJ BEGRÄNSAT TILL, KOMPENSATION ELLER ERSÄTTNING FÖR FÖRLUST AV AKTUELLA ELLER FÖRUTSEDDA INKOMSTER, ÄVEN OM FÖRLUSTEN UPPKOMMIT SOM FÖLJD AV FEL PÅ DEN HÄR ENHETEN, VARE SIG UNDER GARANTITIDEN ELLER EFTER GARANTITIDENS UTGÅNG, ELLER AV NÅGOT SOM HELST ANNAT SKÄL.
- SONY KAN INTE HÅLLAS ANSVARIG FÖR NÅGON TYP AV ANSPRÅK AV ANVÄNDARE AV ENHETEN ELLER TREDJE MAN.
- SONY KAN INTE HÅLLAS ANSVARIG FÖR UPPHÖRANDE ELLER AVBROTT AV NÅGON TJÄNST I ANSLUTNING TILL DENNA ENHET, OAVSETT ORSAK.

Medföljande termoutskriftsmedia (Högglans) (UPP-110HG/SET) används i enhetens testfunktion. Observera att missfärgning kan uppstå beroende på transport- och förvaringsmiljön. För att uppnå utskriftsprestanda i enlighet med specifikationerna, köp skrivarpappret (säljs separat) (sida 17).

Felsökning

Innan du beställer service ska du kontrollera de problem och lösningar som beskrivs nedan. Om du inte kan lösa problemet ska du kontakta din närmaste återförsäljare.

Symptom	Orsaker/åtgärder
De första utskrifterna är fläckade med små prickar.	Har en ny pappersrulle precis installerats? →Tryck på FEED-knappen och håll den nedtryckt för att mata fram ca 15 cm – 20 cm och släpp sedan.
Utskriftsjobbet startar inte när PRINT-knappen trycks ned. Eller så startar inte utskriftsjobbet ens från datorn.	• Papper matas inte. →Är strömmen på? →Är enheten rätt ansluten? →Är pappersrullen lös? →När du skriver ut videobilden, matas bildens videosignal in? • Larmet ljuder. →Har termohuvudet överhettats? Termohuvudet kan överhettas när enheten skriver ut mörk bild kontinuerligt. Vänta tills huvudet svalnar. →Är papper rätt påfyllt? • Papper matas fram men utskriften startar inte. →Är papper påfyllt med fel sida upp? (sid 18)
Svarta kanter eller saknade delar runt utskriften.	Ändra inställningen för menyalternativet [-SCAN].
Papperskvaddar.	• Tryck ner spaken OPEN för att öppna dörren, ta bort utskriften eller pappersrullen och dra sedan försiktigt ut det papper som fastnat ur enheten. • Kondens uppsamlad i enheten? →Om enheten nyligen har tagits in i ett varmt rum från en kall plats kan kondens ha bildats inuti enheten. Stäng av enheten och låt den stå i 1 - 2 timmar (tills den värmts upp till rumstemperatur), och försök sedan skriva ut igen.
Smutsiga utskrifter.	• Termohuvudet smutsigt? →Använd det medföljande rengöringsarket för att rengöra termohuvudet. (sid 32) • Plåtvalsen smutsig? →Rengör plåtvalsen med en mjuk trasa fuktad med etylalkohol. (sid 33)
Enheten slutar skriva ut medan den skriver ut nästan svarta bilder och meddelandet [COOLING] visas på LCD-skärmen.	Vid utskrift av nästan svarta bilder kontinuerligt kan den termiska huvudskyddskretsen stänga av enheten för att förhindra att termohuvudet överhettas. Skyddskretsen som förhindrar överhettning av termohuvudet har aktiverats. →Lämna enheten tills huvudet svalnar och meddelandet försvinner.
Vita linjer eller små bokstäver på skärmen skrivs inte ut tydligt.	När du skriver ut videobilden, väljs [COLR:ON] i [-COLOR] i menyn [VIDEO] för svartvita insignaler? →Välj [COLR:OFF].
Små rutor visas över hela skärmen.	När du skriver ut videobilden, är [COLR:OFF] valt i [-COLOR] i menyn [VIDEO] för färginmatningssignaler? →Välj [COLR:ON].
Utskriften är för ljus eller för mörk.	• Är [-PP.TYPE] i menyn [CONFIG.] rätt inställd? • Är [-GAMMA] i menyn [ADJUST] rätt inställd?
Papper matas inte jämnt.	Plåtvalsen smutsig? →Rengör plåtvalsen. (sid 33)
Utskriften avbryts. Vid utskrift släpper enheten ut flera centimeter av det vita pappret och stannar. Det går inte att skriva ut. FEED-funktionen kan inte utföras. När pappret läggs rätt visas ”EMPTY”.	Finns det solljus eller lampljus som innehåller starkt infrarött ljus som faller på pappersutgången? →Enheten har en infraröd ljussensor som detekterar utskriftspappret. Därför kan det hända att pappersdetekteringen inte fungerar som den ska om ljus faller direkt på pappersutgången. Utsätt inte pappersutgången för direkt ljus.

Felmeddelanden

Meddelanden visas på LCD-skärmen under följande förhållanden. Vidta de korrigerande åtgärder som visas bredvid meddelandena för att åtgärda problemet.

Meddelanden	Beskrivning och åtgärd
DOOR	Dörrpanelen är öppen. →Stäng dörrpanelen tills den är ordentligt låst.
EMPTY	• Det finns inget papper påfyllt. • Pappret är förbrukat. →Fyll på papper.
COOLING	Skyddskretsen som förhindrar överhettning av termohuvudet har aktiverats. →Vänta tills meddelandet försvinner. Utskriften återupptas sedan automatiskt.
LOCK	Om menyspaken eller CONTR/ BRIGHT-knappen är låst →Om du vill utföra menyoperationerna stänger du av strömmen, håller ned menyspaken och slår på strömmen igen. Om ”UNLOCK” visas har låset släppts.
ERROR	Enheten har stött på ett tekniskt problem. →Starta om enheten. Om meddelandet inte försvinner ska du kontakta din närmaste auktoriserade återförsäljare.
NO.INPUT	PRINT-knappen trycks in när videosignalen inte matas in. →Anslut VIDEO-ingångskontakten till videoutrustningen via BNC-kabeln och tryck sedan på PRINT-knappen efter att videosignalen har matats in.

Meddelanden	Beskrivning och åtgärd
STOR.ERR	USB-minnet som är anslutet till USB-kontakten kunde inte spara bilden. • USB-minnet är inte en modell med mindre än 64 GB utrymme. →Använd ett USB-minne med mindre än 64 GB utrymme. • USB-minnet är inte formaterat med FAT32. →Använd ett USB-minne formaterat med FAT32. • USB-minnets skrivskyddsfunktion är inställd. →Inaktivera skrivskydd. • USB-minnet har mer än en partition, så enheten känner igen det som flera enheter. → Använd ett USB-minne med endast en partition. • USB-minnet har säkerhetsfunktioner som fingeravtrycksautentisering. →Enheten känner inte igen alla funktioner i varje USB-minne. • USB-minnet fungerar inte som det ska. →Använd ett nytt USB-minne.
NO.SPACE	USB-minnet inte har tillräckligt med utrymme. →Byt ut USB-minnet mot ett med ledigt utrymme.

Licens

Enheten innehåller programvaran ”FreeRTOS”, ”FreeRTOS-Plus-FAT”, ”zlib”, ”FreeType” och ”newlib”. Vi tillhandahåller de här programvarorna genom licensöverenskommelser med upphovsrättsinnehavarna. På begäran från rättighetsinnehavarna till dessa program är vi skyldiga att informera dig om följande.

FreeRTOS

FreeRTOS Kernel V11.1.0
Copyright (C) 2021 Amazon.com, Inc. or its affiliates. All Rights Reserved.

SPDX-License-Identifier:MIT

Permission is hereby granted, free of charge, to any person obtaining a copy of this software and associated documentation files (the "Software"), to deal in the Software without restriction, including without limitation the rights to use, copy, modify, merge, publish, distribute, sublicense, and/or sell copies of the Software, and to permit persons to whom the Software is furnished to do so, subject to the following conditions:

The above copyright notice and this permission notice shall be included in all copies or substantial portions of the Software.

THE SOFTWARE IS PROVIDED "AS IS", WITHOUT WARRANTY OF ANY KIND, EXPRESS OR
IMPLIED, INCLUDING BUT NOT LIMITED TO THE WARRANTIES OF MERCHANTABILITY, FITNESS
FOR A PARTICULAR PURPOSE AND NONINFRINGEMENT. IN NO EVENT SHALL THE AUTHORS OR
COPYRIGHT HOLDERS BE LIABLE FOR ANY CLAIM, DAMAGES OR OTHER LIABILITY, WHETHER
IN AN ACTION OF CONTRACT, TORT OR OTHERWISE, ARISING FROM, OUT OF OR IN
CONNECTION WITH THE SOFTWARE OR THE USE OR OTHER DEALINGS IN THE SOFTWARE.

https://www.FreeRTOS.org
https://github.com/FreeRTOS

FreeRTOS-Plus-FAT

FreeRTOS+FAT V2.3.3
Copyright (C) 2021 Amazon.com, Inc. or its affiliates. All Rights Reserved.

Permission is hereby granted, free of charge, to any person obtaining a copy of this software and associated documentation files (the "Software"), to deal in the Software without restriction, including without limitation the rights to use, copy, modify, merge, publish, distribute, sublicense, and/or sell copies of the Software, and to permit persons to whom the Software is furnished to do so, subject to the following conditions:

The above copyright notice and this permission notice shall be included in all copies or substantial portions of the Software.

THE SOFTWARE IS PROVIDED "AS IS", WITHOUT WARRANTY OF ANY KIND, EXPRESS OR
IMPLIED, INCLUDING BUT NOT LIMITED TO THE WARRANTIES OF MERCHANTABILITY, FITNESS
FOR A PARTICULAR PURPOSE AND NONINFRINGEMENT. IN NO EVENT SHALL THE AUTHORS OR
COPYRIGHT HOLDERS BE LIABLE FOR ANY CLAIM, DAMAGES OR OTHER LIABILITY, WHETHER
IN AN ACTION OF CONTRACT, TORT OR OTHERWISE, ARISING FROM, OUT OF OR IN
CONNECTION WITH THE SOFTWARE OR THE USE OR OTHER DEALINGS IN THE SOFTWARE.

https://www.FreeRTOS.org
https://github.com/FreeRTOS

zlib

(C) 1995-2022 Jean-loup Gailly and Mark Adler

This software is provided 'as-is', without any express or implied warranty. In no event will the authors be held liable for any damages arising from the use of this software.

Permission is granted to anyone to use this software for any purpose, including commercial applications, and to alter it and redistribute it freely, subject to the following restrictions:

1. The origin of this software must not be misrepresented; you must not claim that you wrote the original software. If you use this software in a product, an acknowledgment in the product documentation would be appreciated but is not required.
2. Altered source versions must be plainly marked as such, and must not be misrepresented as being the original software.
3. This notice may not be removed or altered from any source distribution.

Jean-loup Gailly Mark Adler
jloup@gzip.org madler@alumni.caltech.edu

If you use the zlib library in a product, we would appreciate *not* receiving lengthy legal documents to sign. The sources are provided for free but without warranty of any kind. The library has been entirely written by Jean-loup Gailly and Mark Adler; it does not include third-party code.

If you redistribute modified sources, we would appreciate that you include in the file ChangeLog history information documenting your changes.

FreeType

FREETYPE LICENSES

The FreeType 2 font engine is copyrighted work and cannot be used legally without a software license. In order to make this project usable to a vast majority of developers, we distribute it under two mutually exclusive open-source licenses.

This means that *you* must choose *one* of the two licenses described below, then obey all its terms and conditions when using FreeType 2 in any of your projects or products.

- The FreeType License, found in the file `docs/FTL.TXT`, which is similar to the original BSD license *with* an advertising clause that forces you to explicitly cite the FreeType project in your product's documentation. All details are in the license file. This license is suited to products which don't use the GNU General Public License.

  Note that this license is compatible to the GNU General Public License version 3, but not version 2.

- The GNU General Public License version 2, found in `docs/GPLv2.TXT` (any later version can be used also), for programs which already use the GPL. Note that the FTL is incompatible with GPLv2 due to its advertisement clause.

The contributed BDF and PCF drivers come with a license similar to that of the X Window System. It is compatible to the above two licenses (see files `src/bdf/README` and `src/pcf/README`). The same holds for the source code files `src/base/fthash.c` and `include/freetype/internal/fthash.h`; they wer part of the BDF driver in earlier FreeType versions.

The gzip module uses the zlib license (see `src/gzip/zlib.h`) which too is compatible to the above two licenses.

The MD5 checksum support (only used for debugging in development builds) is in the public domain.

--- end of LICENSE.TXT ---

newlib

• Red Hat Incorporated
Copyright (c) 1994-2009 Red Hat, Inc. All rights reserved.

This copyrighted material is made available to anyone wishing to use, modify, copy, or redistribute it subject to the terms and conditions of the BSD License. This program is distributed in the hope that it will be useful, but WITHOUT ANY WARRANTY expressed or implied, including the implied warranties of MERCHANTABILITY or FITNESS FOR A PARTICULAR PURPOSE. A copy of this license is available at http://www.opensource.org/licenses. Any Red Hat trademarks that are incorporated in the source code or documentation are not subject to the BSD License and may only be used or replicated with the express permission of Red Hat, Inc.

• University of California, Berkeley
Copyright (c) 1981-2000 The Regents of the University of California.
All rights reserved.

Redistribution and use in source and binary forms, with or without modification, are permitted provided that the following conditions are met:

* Redistributions of source code must retain the above copyright notice, this list of conditions and the following disclaimer.
* Redistributions in binary form must reproduce the above copyright notice, this list of conditions and the following disclaimer in the documentation and/or other materials provided with the distribution.
* Neither the name of the University nor the names of its contributors may be used to endorse or promote products derived from this software without specific prior written permission.

THIS SOFTWARE IS PROVIDED BY THE COPYRIGHT HOLDERS AND CONTRIBUTORS "AS IS" AND ANY EXPRESS OR IMPLIED WARRANTIES, INCLUDING, BUT NOT LIMITED TO, THE IMPLIED WARRANTIES OF MERCHANTABILITY AND FITNESS FOR A PARTICULAR PURPOSE ARE DISCLAIMED.
IN NO EVENT SHALL THE COPYRIGHT OWNER OR CONTRIBUTORS BE LIABLE FOR ANY DIRECT, INDIRECT, INCIDENTAL, SPECIAL, EXEMPLARY, OR CONSEQUENTIAL DAMAGES (INCLUDING, BUT NOT LIMITED TO, PROCUREMENT OF SUBSTITUTE GOODS OR SERVICES; LOSS OF USE, DATA, OR

PROFITS; OR BUSINESS INTERRUPTION) HOWEVER CAUSED AND ON ANY THEORY OF LIABILITY, WHETHER IN CONTRACT, STRICT LIABILITY, OR TORT (INCLUDING NEGLIGENCE OR OTHERWISE) ARISING IN ANY WAY OUT OF THE USE OF THIS SOFTWARE, EVEN IF ADVISED OF THE POSSIBILITY OF SUCH DAMAGE.

• David M. Gay (AT&T 1991, Lucent 1998)

The author of this software is David M. Gay.

Copyright (c) 1991 by AT&T.

Permission to use, copy, modify, and distribute this software for any purpose without fee is hereby granted, provided that this entire notice is included in all copies of any software which is or includes a copy or modification of this software and in all copies of the supporting documentation for such software.

THIS SOFTWARE IS BEING PROVIDED "AS IS", WITHOUT ANY EXPRESS OR IMPLIED WARRANTY. IN PARTICULAR, NEITHER THE AUTHOR NOR AT&T MAKES ANY REPRESENTATION OR WARRANTY OF ANY KIND CONCERNING THE MERCHANTABILITY
OF THIS SOFTWARE OR ITS FITNESS FOR ANY PARTICULAR PURPOSE.

The author of this software is David M. Gay.

Copyright (C) 1998-2001 by Lucent Technologies
All Rights Reserved

Permission to use, copy, modify, and distribute this software and its documentation for any purpose and without fee is hereby granted, provided that the above copyright notice appear in all copies and that both that the copyright notice and this permission notice and warranty disclaimer appear in supporting documentation, and that the name of Lucent or any of its entities not be used in advertising or publicity pertaining to distribution of the software without specific, written prior permission.

LUCENT DISCLAIMS ALL WARRANTIES WITH REGARD TO THIS SOFTWARE, INCLUDING ALL IMPLIED WARRANTIES OF MERCHANTABILITY AND FITNESS. IN NO EVENT SHALL LUCENT OR ANY OF ITS ENTITIES BE LIABLE FOR ANY SPECIAL, INDIRECT OR CONSEQUENTIAL DAMAGES OR ANY DAMAGES WHATSOEVER RESULTING FROM LOSS OF USE, DATA OR PROFITS, WHETHER IN AN ACTION OF CONTRACT, NEGLIGENCE OR OTHER TORTIOUS ACTION, ARISING OUT OF OR IN CONNECTION WITH THE USE OR PERFORMANCE OF THIS SOFTWARE.

• Advanced Micro Devices

Copyright 1989, 1990 Advanced Micro Devices, Inc.

This software is the property of Advanced Micro Devices, Inc (AMD) which specifically grants the user the right to modify, use and distribute this software provided this notice is not removed or altered. All other rights are reserved by AMD.

AMD MAKES NO WARRANTY OF ANY KIND, EXPRESS OR IMPLIED, WITH REGARD TO THIS
SOFTWARE. IN NO EVENT SHALL AMD BE LIABLE FOR INCIDENTAL OR CONSEQUENTIAL
DAMAGES IN CONNECTION WITH OR ARISING FROM THE FURNISHING, PERFORMANCE, OR
USE OF THIS SOFTWARE.

So that all may benefit from your experience, please report any problems or suggestions about this software to the 29K Technical Support Center at 800-29-29-AMD (800-292-9263) in the USA, or 0800-89-1131 in the UK, or 0031-11-1129 in Japan, toll free. The direct dial number is 512-462-4118.

Advanced Micro Devices, Inc.
29K Support Products
Mail Stop 573
5900 E. Ben White Blvd.
Austin, TX 78741
800-292-9263

• Sun Microsystems

Copyright (C) 1993 by Sun Microsystems, Inc. All rights reserved.

Developed at SunPro, a Sun Microsystems, Inc. business.
Permission to use, copy, modify, and distribute this software is freely granted, provided that this notice is preserved.

• Hewlett Packard

(c) Copyright 1986 HEWLETT-PACKARD COMPANY

To anyone who acknowledges that this file is provided "AS IS" without any express or implied warranty:
permission to use, copy, modify, and distribute this file for any purpose is hereby granted without fee, provided that the above copyright notice and this notice appears in all copies, and that the name of Hewlett-Packard Company not be used in advertising or publicity pertaining to distribution of the software without specific, written prior permission. Hewlett-Packard Company makes no representations about the suitability of this software for any purpose.

• Hans-Peter Nilsson

Copyright (C) 2001 Hans-Peter Nilsson

Permission to use, copy, modify, and distribute this software is freely granted, provided that the above copyright notice, this notice and the following disclaimer are preserved with no changes.

THIS SOFTWARE IS PROVIDED ``AS IS'' AND WITHOUT ANY EXPRESS OR IMPLIED WARRANTIES, INCLUDING, WITHOUT LIMITATION, THE IMPLIED WARRANTIES OF MERCHANTABILITY AND FITNESS FOR A PARTICULAR PURPOSE.

• Christopher G. Demetriou

Copyright (c) 2001 Christopher G. Demetriou
All rights reserved.

Redistribution and use in source and binary forms, with or without modification, are permitted provided that the following conditions are met:
1. Redistributions of source code must retain the above copyright notice, this list of conditions and the following disclaimer.
2. Redistributions in binary form must reproduce the above copyright notice, this list of conditions and the following disclaimer in the documentation and/or other materials provided with the distribution.
3. The name of the author may not be used to endorse or promote products derived from this software without specific prior written permission.

THIS SOFTWARE IS PROVIDED BY THE AUTHOR ``AS IS'' AND ANY EXPRESS OR IMPLIED WARRANTIES, INCLUDING, BUT NOT LIMITED TO, THE IMPLIED WARRANTIES
OF MERCHANTABILITY AND FITNESS FOR A PARTICULAR PURPOSE ARE DISCLAIMED.
IN NO EVENT SHALL THE AUTHOR BE LIABLE FOR ANY DIRECT, INDIRECT, INCIDENTAL, SPECIAL, EXEMPLARY, OR CONSEQUENTIAL DAMAGES (INCLUDING, BUT
NOT LIMITED TO, PROCUREMENT OF SUBSTITUTE GOODS OR SERVICES; LOSS OF USE,
DATA, OR PROFITS; OR BUSINESS INTERRUPTION) HOWEVER CAUSED AND ON ANY
THEORY OF LIABILITY, WHETHER IN CONTRACT, STRICT LIABILITY, OR TORT (INCLUDING NEGLIGENCE OR OTHERWISE) ARISING IN ANY WAY OUT OF THE USE OF
THIS SOFTWARE, EVEN IF ADVISED OF THE POSSIBILITY OF SUCH DAMAGE.

• SuperH, Inc.

Copyright 2002 SuperH, Inc. All rights reserved

This software is the property of SuperH, Inc (SuperH) which specifically grants the user the right to modify, use and distribute this software provided this notice is not removed or altered. All other rights are reserved by SuperH.

SUPERH MAKES NO WARRANTY OF ANY KIND, EXPRESS OR IMPLIED, WITH REGARD TO
THIS SOFTWARE. IN NO EVENT SHALL SUPERH BE LIABLE FOR INDIRECT, SPECIAL, INCIDENTAL OR CONSEQUENTIAL DAMAGES IN CONNECTION WITH OR ARISING FROM
THE FURNISHING, PERFORMANCE, OR USE OF THIS SOFTWARE.

So that all may benefit from your experience, please report any problems or suggestions about this software to the SuperH Support Center via e-mail at softwaresupport@superh.com .

SuperH, Inc.
405 River Oaks Parkway
San Jose
CA 95134
USA

• Royal Institute of Technology

Copyright (c) 1999 Kungliga Tekniska Hogskolan
(Royal Institute of Technology, Stockholm, Sweden).
All rights reserved.

Redistribution and use in source and binary forms, with or without modification, are permitted provided that the following conditions are met:

1. Redistributions of source code must retain the above copyright notice, this list of conditions and the following disclaimer.

2. Redistributions in binary form must reproduce the above copyright notice, this list of conditions and the following disclaimer in the documentation and/or other materials provided with the distribution.

3. Neither the name of KTH nor the names of its contributors may be used to endorse or promote products derived from this software without specific prior written permission.

THIS SOFTWARE IS PROVIDED BY KTH AND ITS CONTRIBUTORS ``AS IS'' AND ANY EXPRESS OR IMPLIED WARRANTIES, INCLUDING, BUT NOT LIMITED TO, THE IMPLIED WARRANTIES OF MERCHANTABILITY AND FITNESS FOR A PARTICULAR PURPOSE ARE DISCLAIMED. IN NO EVENT SHALL KTH OR ITS CONTRIBUTORS BE LIABLE FOR ANY DIRECT, INDIRECT, INCIDENTAL, SPECIAL, EXEMPLARY, OR CONSEQUENTIAL DAMAGES (INCLUDING, BUT NOT LIMITED TO, PROCUREMENT OF
SUBSTITUTE GOODS OR SERVICES; LOSS OF USE, DATA, OR PROFITS; OR BUSINESS INTERRUPTION) HOWEVER CAUSED AND ON ANY THEORY OF LIABILITY,
WHETHER IN CONTRACT, STRICT LIABILITY, OR TORT (INCLUDING NEGLIGENCE OR
OTHERWISE) ARISING IN ANY WAY OUT OF THE USE OF THIS SOFTWARE, EVEN IF ADVISED OF THE POSSIBILITY OF SUCH DAMAGE.

• Alexey Zelkin

Copyright (c) 2000, 2001 Alexey Zelkin <phantom@FreeBSD.org>

All rights reserved.

Redistribution and use in source and binary forms, with or without
modification, are permitted provided that the following conditions
are met:
1. Redistributions of source code must retain the above copyright
   notice, this list of conditions and the following disclaimer.
2. Redistributions in binary form must reproduce the above copyright
   notice, this list of conditions and the following disclaimer in the
   documentation and/or other materials provided with the distribution.

THIS SOFTWARE IS PROVIDED BY THE AUTHOR AND CONTRIBUTORS ``AS IS'' AND
ANY EXPRESS OR IMPLIED WARRANTIES, INCLUDING, BUT NOT LIMITED TO, THE
IMPLIED WARRANTIES OF MERCHANTABILITY AND FITNESS FOR A PARTICULAR PURPOSE
ARE DISCLAIMED. IN NO EVENT SHALL THE AUTHOR OR CONTRIBUTORS BE LIABLE
FOR ANY DIRECT, INDIRECT, INCIDENTAL, SPECIAL, EXEMPLARY, OR CONSEQUENTIAL
DAMAGES (INCLUDING, BUT NOT LIMITED TO, PROCUREMENT OF SUBSTITUTE GOODS
OR SERVICES; LOSS OF USE, DATA, OR PROFITS; OR BUSINESS INTERRUPTION)
HOWEVER CAUSED AND ON ANY THEORY OF LIABILITY, WHETHER IN CONTRACT, STRICT
LIABILITY, OR TORT (INCLUDING NEGLIGENCE OR OTHERWISE) ARISING IN ANY WAY
OUT OF THE USE OF THIS SOFTWARE, EVEN IF ADVISED OF THE POSSIBILITY OF
SUCH DAMAGE.

• Andrey A. Chernov

Copyright (C) 1997 by Andrey A. Chernov, Moscow, Russia.
All rights reserved.

Redistribution and use in source and binary forms, with or without
modification, are permitted provided that the following conditions
are met:
1. Redistributions of source code must retain the above copyright
   notice, this list of conditions and the following disclaimer.
2. Redistributions in binary form must reproduce the above copyright
   notice, this list of conditions and the following disclaimer in the
   documentation and/or other materials provided with the distribution.

THIS SOFTWARE IS PROVIDED BY THE AUTHOR ``AS IS'' AND
ANY EXPRESS OR IMPLIED WARRANTIES, INCLUDING, BUT NOT LIMITED TO, THE
IMPLIED WARRANTIES OF MERCHANTABILITY AND FITNESS FOR A PARTICULAR PURPOSE
ARE DISCLAIMED. IN NO EVENT SHALL THE REGENTS OR CONTRIBUTORS BE LIABLE
FOR ANY DIRECT, INDIRECT, INCIDENTAL, SPECIAL, EXEMPLARY, OR CONSEQUENTIAL
DAMAGES (INCLUDING, BUT NOT LIMITED TO, PROCUREMENT OF SUBSTITUTE GOODS
OR SERVICES; LOSS OF USE, DATA, OR PROFITS; OR BUSINESS INTERRUPTION)
HOWEVER CAUSED AND ON ANY THEORY OF LIABILITY, WHETHER IN CONTRACT, STRICT
LIABILITY, OR TORT (INCLUDING NEGLIGENCE OR OTHERWISE) ARISING IN ANY WAY
OUT OF THE USE OF THIS SOFTWARE, EVEN IF ADVISED OF THE POSSIBILITY OF
SUCH DAMAGE.

• FreeBSD

Copyright (c) 1997-2002 FreeBSD Project.
All rights reserved.

Redistribution and use in source and binary forms, with or without
modification, are permitted provided that the following conditions
are met:
1. Redistributions of source code must retain the above copyright
   notice, this list of conditions and the following disclaimer.
2. Redistributions in binary form must reproduce the above copyright
   notice, this list of conditions and the following disclaimer in the
   documentation and/or other materials provided with the distribution.

THIS SOFTWARE IS PROVIDED BY THE AUTHOR AND CONTRIBUTORS ``AS IS'' AND
ANY EXPRESS OR IMPLIED WARRANTIES, INCLUDING, BUT NOT LIMITED TO, THE
IMPLIED WARRANTIES OF MERCHANTABILITY AND FITNESS FOR A PARTICULAR PURPOSE
ARE DISCLAIMED. IN NO EVENT SHALL THE AUTHOR OR CONTRIBUTORS BE LIABLE
FOR ANY DIRECT, INDIRECT, INCIDENTAL, SPECIAL, EXEMPLARY, OR CONSEQUENTIAL
DAMAGES (INCLUDING, BUT NOT LIMITED TO, PROCUREMENT OF SUBSTITUTE GOODS
OR SERVICES; LOSS OF USE, DATA, OR PROFITS; OR BUSINESS INTERRUPTION)
HOWEVER CAUSED AND ON ANY THEORY OF LIABILITY, WHETHER IN CONTRACT, STRICT
LIABILITY, OR TORT (INCLUDING NEGLIGENCE OR OTHERWISE) ARISING IN ANY WAY
OUT OF THE USE OF THIS SOFTWARE, EVEN IF ADVISED OF THE POSSIBILITY OF
SUCH DAMAGE.

• S. L. Moshier

Author: S. L. Moshier.

Copyright (c) 1984,2000 S.L. Moshier

Permission to use, copy, modify, and distribute this software for any
purpose without fee is hereby granted, provided that this entire notice
is included in all copies of any software which is or includes a copy
or modification of this software and in all copies of the supporting
documentation for such software.

THIS SOFTWARE IS BEING PROVIDED "AS IS", WITHOUT ANY EXPRESS OR IMPLIED
WARRANTY. IN PARTICULAR, THE AUTHOR MAKES NO REPRESENTATION
OR WARRANTY OF ANY KIND CONCERNING THE MERCHANTABILITY OF THIS
SOFTWARE OR ITS FITNESS FOR ANY PARTICULAR PURPOSE.

• Citrus Project

Copyright (c)1999 Citrus Project,
All rights reserved.

Redistribution and use in source and binary forms, with or without
modification, are permitted provided that the following conditions
are met:
1. Redistributions of source code must retain the above copyright
   notice, this list of conditions and the following disclaimer.
2. Redistributions in binary form must reproduce the above copyright
   notice, this list of conditions and the following disclaimer in the
   documentation and/or other materials provided with the distribution.

THIS SOFTWARE IS PROVIDED BY THE AUTHOR AND CONTRIBUTORS ``AS IS'' AND
ANY EXPRESS OR IMPLIED WARRANTIES, INCLUDING, BUT NOT LIMITED TO, THE
IMPLIED WARRANTIES OF MERCHANTABILITY AND FITNESS FOR A PARTICULAR PURPOSE
ARE DISCLAIMED. IN NO EVENT SHALL THE AUTHOR OR CONTRIBUTORS BE LIABLE
FOR ANY DIRECT, INDIRECT, INCIDENTAL, SPECIAL, EXEMPLARY, OR CONSEQUENTIAL
DAMAGES (INCLUDING, BUT NOT LIMITED TO, PROCUREMENT OF SUBSTITUTE GOODS
OR SERVICES; LOSS OF USE, DATA, OR PROFITS; OR BUSINESS INTERRUPTION)
HOWEVER CAUSED AND ON ANY THEORY OF LIABILITY, WHETHER IN CONTRACT, STRICT
LIABILITY, OR TORT (INCLUDING NEGLIGENCE OR OTHERWISE) ARISING IN ANY WAY
OUT OF THE USE OF THIS SOFTWARE, EVEN IF ADVISED OF THE POSSIBILITY OF
SUCH DAMAGE.

• Todd C. Miller

Copyright (c) 1998 Todd C. Miller <Todd.Miller@courtesan.com>
All rights reserved.

Redistribution and use in source and binary forms, with or without
modification, are permitted provided that the following conditions
are met:
1. Redistributions of source code must retain the above copyright
   notice, this list of conditions and the following disclaimer.
2. Redistributions in binary form must reproduce the above copyright
   notice, this list of conditions and the following disclaimer in the
   documentation and/or other materials provided with the distribution.
3. The name of the author may not be used to endorse or promote products
   derived from this software without specific prior written permission.

THIS SOFTWARE IS PROVIDED ``AS IS'' AND ANY EXPRESS OR IMPLIED WARRANTIES,
INCLUDING, BUT NOT LIMITED TO, THE IMPLIED WARRANTIES OF MERCHANTABILITY
AND FITNESS FOR A PARTICULAR PURPOSE ARE DISCLAIMED. IN NO EVENT SHALL
THE AUTHOR BE LIABLE FOR ANY DIRECT, INDIRECT, INCIDENTAL, SPECIAL,
EXEMPLARY, OR CONSEQUENTIAL DAMAGES (INCLUDING, BUT NOT LIMITED TO,
PROCUREMENT OF SUBSTITUTE GOODS OR SERVICES; LOSS OF USE, DATA, OR PROFITS;
OR BUSINESS INTERRUPTION) HOWEVER CAUSED AND ON ANY THEORY OF LIABILITY,
WHETHER IN CONTRACT, STRICT LIABILITY, OR TORT (INCLUDING NEGLIGENCE OR
OTHERWISE) ARISING IN ANY WAY OUT OF THE USE OF THIS SOFTWARE, EVEN IF
ADVISED OF THE POSSIBILITY OF SUCH DAMAGE.

• DJ Delorie (i386 / arm)
Copyright (C) 1991 DJ Delorie
All rights reserved.

Redistribution, modification, and use in source and binary forms is permitted
provided that the above copyright notice and following paragraph are
duplicated in all such forms.

This file is distributed WITHOUT ANY WARRANTY; without even the implied
warranty of MERCHANTABILITY or FITNESS FOR A PARTICULAR PURPOSE.

• Mike Barcroft

Copyright (c) 2001 Mike Barcroft <mike@FreeBSD.org>
All rights reserved.

Redistribution and use in source and binary forms, with or without
modification, are permitted provided that the following conditions
are met:
1. Redistributions of source code must retain the above copyright
   notice, this list of conditions and the following disclaimer.
2. Redistributions in binary form must reproduce the above copyright
   notice, this list of conditions and the following disclaimer in the
   documentation and/or other materials provided with the distribution.

THIS SOFTWARE IS PROVIDED BY THE AUTHOR AND CONTRIBUTORS ``AS IS'' AND
ANY EXPRESS OR IMPLIED WARRANTIES, INCLUDING, BUT NOT LIMITED TO, THE
IMPLIED WARRANTIES OF MERCHANTABILITY AND FITNESS FOR A PARTICULAR PURPOSE
ARE DISCLAIMED. IN NO EVENT SHALL THE AUTHOR OR CONTRIBUTORS BE LIABLE

FOR ANY DIRECT, INDIRECT, INCIDENTAL, SPECIAL, EXEMPLARY, OR CONSEQUENTIAL
DAMAGES (INCLUDING, BUT NOT LIMITED TO, PROCUREMENT OF SUBSTITUTE GOODS
OR SERVICES; LOSS OF USE, DATA, OR PROFITS; OR BUSINESS INTERRUPTION) HOWEVER CAUSED AND ON ANY THEORY OF LIABILITY, WHETHER IN CONTRACT, STRICT
LIABILITY, OR TORT (INCLUDING NEGLIGENCE OR OTHERWISE) ARISING IN ANY WAY
OUT OF THE USE OF THIS SOFTWARE, EVEN IF ADVISED OF THE POSSIBILITY OF SUCH DAMAGE.

• Arm Ltd

Copyright (c) 2009-2018 Arm Ltd
All rights reserved.

Redistribution and use in source and binary forms, with or without
modification, are permitted provided that the following conditions
are met:
1. Redistributions of source code must retain the above copyright
notice, this list of conditions and the following disclaimer.
2. Redistributions in binary form must reproduce the above copyright
notice, this list of conditions and the following disclaimer in the
documentation and/or other materials provided with the distribution.
3. The name of the company may not be used to endorse or promote
products derived from this software without specific prior written
permission.

• Ed Schouten - Free BSD

Copyright (c) 2008 Ed Schouten <ed@FreeBSD.org>
All rights reserved.

Redistribution and use in source and binary forms, with or without
modification, are permitted provided that the following conditions
are met:
1. Redistributions of source code must retain the above copyright
notice, this list of conditions and the following disclaimer.
2. Redistributions in binary form must reproduce the above copyright
notice, this list of conditions and the following disclaimer in the
documentation and/or other materials provided with the distribution.

THIS SOFTWARE IS PROVIDED BY THE AUTHOR AND CONTRIBUTORS ``AS IS'' AND
ANY EXPRESS OR IMPLIED WARRANTIES, INCLUDING, BUT NOT LIMITED TO, THE IMPLIED WARRANTIES OF MERCHANTABILITY AND FITNESS FOR A PARTICULAR PURPOSE
ARE DISCLAIMED. IN NO EVENT SHALL THE AUTHOR OR CONTRIBUTORS BE LIABLE
FOR ANY DIRECT, INDIRECT, INCIDENTAL, SPECIAL, EXEMPLARY, OR CONSEQUENTIAL
DAMAGES (INCLUDING, BUT NOT LIMITED TO, PROCUREMENT OF SUBSTITUTE GOODS
OR SERVICES; LOSS OF USE, DATA, OR PROFITS; OR BUSINESS INTERRUPTION) HOWEVER CAUSED AND ON ANY THEORY OF LIABILITY, WHETHER IN CONTRACT, STRICT
LIABILITY, OR TORT (INCLUDING NEGLIGENCE OR OTHERWISE) ARISING IN ANY WAY
OUT OF THE USE OF THIS SOFTWARE, EVEN IF ADVISED OF THE POSSIBILITY OF SUCH DAMAGE.

• Andrew Turner (arm-* targets)

Copyright (c) 2013 Andrew Turner <andrew@FreeBSD.ORG>
All rights reserved.

Redistribution and use in source and binary forms, with or without
modification, are permitted provided that the following conditions
are met:
1. Redistributions of source code must retain the above copyright
notice, this list of conditions and the following disclaimer.
2. Redistributions in binary form must reproduce the above copyright
notice, this list of conditions and the following disclaimer in the
documentation and/or other materials provided with the distribution.

THIS SOFTWARE IS PROVIDED BY THE AUTHOR AND CONTRIBUTORS ``AS IS'' AND
ANY EXPRESS OR IMPLIED WARRANTIES, INCLUDING, BUT NOT LIMITED TO, THE IMPLIED WARRANTIES OF MERCHANTABILITY AND FITNESS FOR A PARTICULAR PURPOSE
ARE DISCLAIMED. IN NO EVENT SHALL THE AUTHOR OR CONTRIBUTORS BE LIABLE
FOR ANY DIRECT, INDIRECT, INCIDENTAL, SPECIAL, EXEMPLARY, OR CONSEQUENTIAL
DAMAGES (INCLUDING, BUT NOT LIMITED TO, PROCUREMENT OF SUBSTITUTE GOODS
OR SERVICES; LOSS OF USE, DATA, OR PROFITS; OR BUSINESS INTERRUPTION) HOWEVER CAUSED AND ON ANY THEORY OF LIABILITY, WHETHER IN CONTRACT, STRICT
LIABILITY, OR TORT (INCLUDING NEGLIGENCE OR OTHERWISE) ARISING IN ANY WAY
OUT OF THE USE OF THIS SOFTWARE, EVEN IF ADVISED OF THE POSSIBILITY OF SUCH DAMAGE.

• BSD-2-Clause-FreeBSD David Schultz (arm-* targets)

SPDX-License-Identifier: BSD-2-Clause-FreeBSD

Copyright (c) 2004-2011 David Schultz <das@FreeBSD.ORG>
All rights reserved.

Redistribution and use in source and binary forms, with or without
modification, are permitted provided that the following conditions
are met:
1. Redistributions of source code must retain the above copyright
notice, this list of conditions and the following disclaimer.
2. Redistributions in binary form must reproduce the above copyright
notice, this list of conditions and the following disclaimer in the
documentation and/or other materials provided with the distribution.

THIS SOFTWARE IS PROVIDED BY THE AUTHOR AND CONTRIBUTORS ``AS IS'' AND
ANY EXPRESS OR IMPLIED WARRANTIES, INCLUDING, BUT NOT LIMITED TO, THE IMPLIED WARRANTIES OF MERCHANTABILITY AND FITNESS FOR A PARTICULAR PURPOSE
ARE DISCLAIMED. IN NO EVENT SHALL THE AUTHOR OR CONTRIBUTORS BE LIABLE
FOR ANY DIRECT, INDIRECT, INCIDENTAL, SPECIAL, EXEMPLARY, OR CONSEQUENTIAL
DAMAGES (INCLUDING, BUT NOT LIMITED TO, PROCUREMENT OF SUBSTITUTE GOODS
OR SERVICES; LOSS OF USE, DATA, OR PROFITS; OR BUSINESS INTERRUPTION) HOWEVER CAUSED AND ON ANY THEORY OF LIABILITY, WHETHER IN CONTRACT, STRICT
LIABILITY, OR TORT (INCLUDING NEGLIGENCE OR OTHERWISE) ARISING IN ANY WAY
OUT OF THE USE OF THIS SOFTWARE, EVEN IF ADVISED OF THE POSSIBILITY OF SUCH DAMAGE.

• ARM Ltd (1)
Copyright (c) 2008-2015 ARM Ltd
All rights reserved.

Redistribution and use in source and binary forms, with or without
modification, are permitted provided that the following conditions
are met:
1. Redistributions of source code must retain the above copyright
notice, this list of conditions and the following disclaimer.
2. Redistributions in binary form must reproduce the above copyright
notice, this list of conditions and the following disclaimer in the
documentation and/or other materials provided with the distribution.
3. The name of the company may not be used to endorse or promote
products derived from this software without specific prior written
permission.

THIS SOFTWARE IS PROVIDED BY ARM LTD ``AS IS'' AND ANY EXPRESS OR IMPLIED
WARRANTIES, INCLUDING, BUT NOT LIMITED TO, THE IMPLIED WARRANTIES OF
MERCHANTABILITY AND FITNESS FOR A PARTICULAR PURPOSE ARE DISCLAIMED.
IN NO EVENT SHALL ARM LTD BE LIABLE FOR ANY DIRECT, INDIRECT, INCIDENTAL,
SPECIAL, EXEMPLARY, OR CONSEQUENTIAL DAMAGES (INCLUDING, BUT NOT LIMITED
TO, PROCUREMENT OF SUBSTITUTE GOODS OR SERVICES; LOSS OF USE, DATA, OR
PROFITS; OR BUSINESS INTERRUPTION) HOWEVER CAUSED AND ON ANY THEORY OF
LIABILITY, WHETHER IN CONTRACT, STRICT LIABILITY, OR TORT (INCLUDING
NEGLIGENCE OR OTHERWISE) ARISING IN ANY WAY OUT OF THE USE OF THIS
SOFTWARE, EVEN IF ADVISED OF THE POSSIBILITY OF SUCH DAMAGE.

• ARM Ltd (2)
Copyright (c) 2012-2014 ARM Ltd
All rights reserved.

Redistribution and use in source and binary forms, with or without
modification, are permitted provided that the following conditions
are met:
1. Redistributions of source code must retain the above copyright
notice, this list of conditions and the following disclaimer.
2. Redistributions in binary form must reproduce the above copyright
notice, this list of conditions and the following disclaimer in the
documentation and/or other materials provided with the distribution.
3. The name of the company may not be used to endorse or promote
products derived from this software without specific prior written
permission.

THIS SOFTWARE IS PROVIDED BY ARM LTD ``AS IS'' AND ANY EXPRESS OR IMPLIED
WARRANTIES, INCLUDING, BUT NOT LIMITED TO, THE IMPLIED WARRANTIES OF
MERCHANTABILITY AND FITNESS FOR A PARTICULAR PURPOSE ARE DISCLAIMED.
IN NO EVENT SHALL ARM LTD BE LIABLE FOR ANY DIRECT, INDIRECT, INCIDENTAL,
SPECIAL, EXEMPLARY, OR CONSEQUENTIAL DAMAGES (INCLUDING, BUT NOT LIMITED
TO, PROCUREMENT OF SUBSTITUTE GOODS OR SERVICES; LOSS OF USE, DATA, OR
PROFITS; OR BUSINESS INTERRUPTION) HOWEVER CAUSED AND ON ANY THEORY OF
LIABILITY, WHETHER IN CONTRACT, STRICT LIABILITY, OR TORT (INCLUDING
NEGLIGENCE OR OTHERWISE) ARISING IN ANY WAY OUT OF THE USE OF THIS
SOFTWARE, EVEN IF ADVISED OF THE POSSIBILITY OF SUCH DAMAGE.

• ARM Ltd (3)
Optimized strstr function.
Copyright (c) 2018 Arm Ltd. All rights reserved.
SPDX-License-Identifier: BSD-3-Clause
Redistribution and use in source and binary forms, with or without
modification, are permitted provided that the following conditions
are met:
1. Redistributions of source code must retain the above copyright
notice, this list of conditions and the following disclaimer.
2. Redistributions in binary form must reproduce the above copyright
notice, this list of conditions and the following disclaimer in the
documentation and/or other materials provided with the distribution.
3. The name of the company may not be used to endorse or promote
products derived from this software without specific prior written

permission.
THIS SOFTWARE IS PROVIDED BY ARM LTD ``AS IS'' AND ANY EXPRESS OR IMPLIED
WARRANTIES, INCLUDING, BUT NOT LIMITED TO, THE IMPLIED WARRANTIES OF
MERCHANTABILITY AND FITNESS FOR A PARTICULAR PURPOSE ARE DISCLAIMED.
IN NO EVENT SHALL ARM LTD BE LIABLE FOR ANY DIRECT, INDIRECT, INCIDENTAL,
SPECIAL, EXEMPLARY, OR CONSEQUENTIAL DAMAGES (INCLUDING, BUT NOT LIMITED
TO, PROCUREMENT OF SUBSTITUTE GOODS OR SERVICES; LOSS OF USE, DATA, OR
PROFITS; OR BUSINESS INTERRUPTION) HOWEVER CAUSED AND ON ANY THEORY OF
LIABILITY, WHETHER IN CONTRACT, STRICT LIABILITY, OR TORT (INCLUDING
NEGLIGENCE OR OTHERWISE) ARISING IN ANY WAY OUT OF THE USE OF THIS
SOFTWARE, EVEN IF ADVISED OF THE POSSIBILITY OF SUCH DAMAGE.

- ARM Ltd (4)

Copyright (c) 2015 ARM Ltd.
All rights reserved.
Redistribution and use in source and binary forms, with or without
modification, are permitted provided that the following conditions are met:
* Redistributions of source code must retain the above copyright
notice, this list of conditions and the following disclaimer.
* Redistributions in binary form must reproduce the above copyright
notice, this list of conditions and the following disclaimer in the
documentation and/or other materials provided with the distribution.
* Neither the name of the Linaro nor the
names of its contributors may be used to endorse or promote products
derived from this software without specific prior written permission.
THIS SOFTWARE IS PROVIDED BY THE COPYRIGHT HOLDERS AND CONTRIBUTORS
"AS IS" AND ANY EXPRESS OR IMPLIED WARRANTIES, INCLUDING, BUT NOT
LIMITED TO, THE IMPLIED WARRANTIES OF MERCHANTABILITY AND FITNESS FOR
A PARTICULAR PURPOSE ARE DISCLAIMED. IN NO EVENT SHALL THE COPYRIGHT
HOLDER OR CONTRIBUTORS BE LIABLE FOR ANY DIRECT, INDIRECT, INCIDENTAL,
SPECIAL, EXEMPLARY, OR CONSEQUENTIAL DAMAGES (INCLUDING, BUT NOT
LIMITED TO, PROCUREMENT OF SUBSTITUTE GOODS OR SERVICES; LOSS OF USE,
DATA, OR PROFITS; OR BUSINESS INTERRUPTION) HOWEVER CAUSED AND ON ANY
THEORY OF LIABILITY, WHETHER IN CONTRACT, STRICT LIABILITY, OR TORT
(INCLUDING NEGLIGENCE OR OTHERWISE) ARISING IN ANY WAY OUT OF THE USE
OF THIS SOFTWARE, EVEN IF ADVISED OF THE POSSIBILITY OF SUCH DAMAGE.

- The Regents of the University of California (1)

Copyright (c) 1990 The Regents of the University of California.
All rights reserved.

Redistribution and use in source and binary forms are permitted
provided that the above copyright notice and this paragraph are
duplicated in all such forms and that any documentation,
and/or other materials related to such
distribution and use acknowledge that the software was developed
by the University of California, Berkeley. The name of the
University may not be used to endorse or promote products derived
from this software without specific prior written permission.
THIS SOFTWARE IS PROVIDED ``AS IS'' AND WITHOUT ANY EXPRESS OR
IMPLIED WARRANTIES, INCLUDING, WITHOUT LIMITATION, THE IMPLIED
WARRANTIES OF MERCHANTABILITY AND FITNESS FOR A PARTICULAR PURPOSE.

- The Regents of the University of California (2)

Copyright (c) 1990, 2007 The Regents of the University of California.
All rights reserved.

Redistribution and use in source and binary forms are permitted
provided that the above copyright notice and this paragraph are
duplicated in all such forms and that any documentation,
and/or other materials related to such
distribution and use acknowledge that the software was developed
by the University of California, Berkeley. The name of the
University may not be used to endorse or promote products derived
from this software without specific prior written permission.
THIS SOFTWARE IS PROVIDED ``AS IS'' AND WITHOUT ANY EXPRESS OR
IMPLIED WARRANTIES, INCLUDING, WITHOUT LIMITATION, THE IMPLIED
WARRANTIES OF MERCHANTABILITY AND FITNESS FOR A PARTICULAR PURPOSE.

- The Regents of the University of California (3)

Copyright (c) 1990 The Regents of the University of California.
All rights reserved.

Redistribution and use in source and binary forms, with or without
modification, are permitted provided that the following conditions
are met:
1. Redistributions of source code must retain the above copyright
notice, this list of conditions and the following disclaimer.
2. Redistributions in binary form must reproduce the above copyright
notice, this list of conditions and the following disclaimer in the
documentation and/or other materials provided with the distribution.
3. Neither the name of the University nor the names of its contributors
may be used to endorse or promote products derived from this software
without specific prior written permission.

THIS SOFTWARE IS PROVIDED BY THE REGENTS AND CONTRIBUTORS ``AS IS'' AND
ANY EXPRESS OR IMPLIED WARRANTIES, INCLUDING, BUT NOT LIMITED TO, THE
IMPLIED WARRANTIES OF MERCHANTABILITY AND FITNESS FOR A PARTICULAR PURPOSE
ARE DISCLAIMED. IN NO EVENT SHALL THE REGENTS OR CONTRIBUTORS BE LIABLE
FOR ANY DIRECT, INDIRECT, INCIDENTAL, SPECIAL, EXEMPLARY, OR CONSEQUENTIAL
DAMAGES (INCLUDING, BUT NOT LIMITED TO, PROCUREMENT OF SUBSTITUTE GOODS
OR SERVICES; LOSS OF USE, DATA, OR PROFITS; OR BUSINESS INTERRUPTION)
HOWEVER CAUSED AND ON ANY THEORY OF LIABILITY, WHETHER IN CONTRACT, STRICT
LIABILITY, OR TORT (INCLUDING NEGLIGENCE OR OTHERWISE) ARISING IN ANY WAY
OUT OF THE USE OF THIS SOFTWARE, EVEN IF ADVISED OF THE POSSIBILITY OF
SUCH DAMAGE.

- The Regents of the University of California (4)

Copyright (c) 1987, 2000 Regents of the University of California.
All rights reserved.

Redistribution and use in source and binary forms are permitted
provided that: (1) source distributions retain this entire copyright
notice and comment, and (2) distributions including binaries display
the following acknowledgement: ``This product includes software
developed by the University of California, Berkeley and its contributors''
in the documentation or other materials provided with the distribution.
Neither the name of the University nor the names of its
contributors may be used to endorse or promote products derived
from this software without specific prior written permission.
THIS SOFTWARE IS PROVIDED ``AS IS'' AND WITHOUT ANY EXPRESS OR
IMPLIED WARRANTIES, INCLUDING, WITHOUT LIMITATION, THE IMPLIED
WARRANTIES OF MERCHANTABILITY AND FITNESS FOR A PARTICULAR PURPOSE.

- The Regents of the University of California (5)

Copyright (c) 1992, 1993
The Regents of the University of California. All rights reserved.

Redistribution and use in source and binary forms, with or without
modification, are permitted provided that the following conditions
are met:
1. Redistributions of source code must retain the above copyright
notice, this list of conditions and the following disclaimer.
2. Redistributions in binary form must reproduce the above copyright
notice, this list of conditions and the following disclaimer in the
documentation and/or other materials provided with the distribution.
3. Neither the name of the University nor the names of its contributors
may be used to endorse or promote products derived from this software
without specific prior written permission.

THIS SOFTWARE IS PROVIDED BY THE REGENTS AND CONTRIBUTORS ``AS IS'' AND
ANY EXPRESS OR IMPLIED WARRANTIES, INCLUDING, BUT NOT LIMITED TO, THE
IMPLIED WARRANTIES OF MERCHANTABILITY AND FITNESS FOR A PARTICULAR PURPOSE
ARE DISCLAIMED. IN NO EVENT SHALL THE REGENTS OR CONTRIBUTORS BE LIABLE
FOR ANY DIRECT, INDIRECT, INCIDENTAL, SPECIAL, EXEMPLARY, OR CONSEQUENTIAL
DAMAGES (INCLUDING, BUT NOT LIMITED TO, PROCUREMENT OF SUBSTITUTE GOODS
OR SERVICES; LOSS OF USE, DATA, OR PROFITS; OR BUSINESS INTERRUPTION)
HOWEVER CAUSED AND ON ANY THEORY OF LIABILITY, WHETHER IN CONTRACT, STRICT
LIABILITY, OR TORT (INCLUDING NEGLIGENCE OR OTHERWISE) ARISING IN ANY WAY
OUT OF THE USE OF THIS SOFTWARE, EVEN IF ADVISED OF THE POSSIBILITY OF
SUCH DAMAGE.

EU: Sony Europe B.V.
Da Vincilaan 7-D1, 1930 Zaventem, Belgium
UK: Sony Europe B.V.
The Heights, Brooklands, Weybridge,
Surrey KT13 0XW, United Kingdom
CH: Sony Europe B.V., Hoofddorp,
Schlieren/Switzerland Branch
Wiesenstrasse 5, 8952 Schlieren, Switzerland

EC REP
Sony Belgium, bijkantoor van
Sony Europe B.V.
Da Vincilaan 7-D1, 1930 Zaventem,
Belgium

Sony Corporation
1-7-1 Konan Minato-ku Tokyo,
108-0075 Japan

5-056-876-**41** (1)
2025-07

Hibrit Grafik Baskı

Kullanım Talimatları

Cihazı çalıştırmadan önce bu kılavuzu iyice okuyun ve ileride başvurmak için saklayın.

UP-X899MD

© 2025 Sony Corporation

İçindekiler

Başlarken

Genel Bakış 11
Parçaların ve Kontrollerin Yeri ve İşlevi 12
Ön Panel 12
Arka Panel 12

Hazırlık

Bir Bilgisayara Bağlama 14
Yazıcı Sürücüsünü Bilgisayara Yükleme 15
Kağıt 15
Kullanabileceğiniz Kağıt 15
Kağıt Yükleme 16

İşlem

Bir Baskı İşi Başlatma 19
Video Ekipmanından Yazdırma 19
Bilgisayardan Yazdırma 20
Basılan Kağıdı Kesme 21
Bir Baskı İşini İptal Etme 21
Son Çıktının Kopyalarını Bastırma 21
Kağıt Besleme 21
Kontrast ve Parlaklığı Ayarlama 22
Menü Kullanılarak Yapılan Ayarlamalar ve Ayarlar 23
Menü Yapısı 23
Menü Listesi 24
Temel Menü İşlemleri 26
Ayarlar Listesini Bastırma 28
Görüntüleri bir USB Bellek Çubuğuna Depolama 28

Diğerleri

Ünitenin Performansını Sürdürme 30
Güvenlik Hakkında 30
Kurulum Hakkında 30
Ünitenin Taşınmasıyla İlgili Notlar 30
Yoğuşma durumunda 30
Sarf malzemeleri hakkında 30
Elektrocerrahi bıçakları ve benzer cihazlarla birlikte kullanın 30
Dolabı Temizleme 31
Termal Baskı Kafasını Temizleme 31
Baskı Silindirini Temizleme 32
Teknik Özellikler 33
Sorun Giderme 35
Hata Mesajları 36
Lisans 37

Kullanım Talimatları / Amaçlanan Kullanım

Sony UP-X899MD yazıcı kompakt, tıbbi kullanıma uygun bir siyah ve beyaz dijital yazıcıdır. Mobil C kolu, ultrason, kardiyak kateterizasyon laboratuvarı gibi tıbbi görüntüleme sistemlerine ve diğer uyumlu görüntüleme sistemlerine bağlanmak üzere tasarlanmıştır. Yazıcı hasta kaydı veya sevk için bu sistemler tarafından yakalanan durağan görüntülerin basılı kopyalarını üretir.

Değiştirilmiş şekliyle Avrupa Tıbbi Cihaz Yönetmeliği 2017/745 (MDR) kapsamında ilgili Düzenleyici Bilgiler

Yazıcı, inceleme ve daha fazla klinik kararın desteklenmesi için tıbbi görüntüleme sistemleri tarafından yakalanan durağan görüntülerin basılı kopyasını üretmek üzere tasarlanmıştır.

Notlar

- Bu ekipmandan elde edilen çıkış görüntüleri tanı amaçlı kullanılamaz.
- Bu ekipman tıp uzmanlarına yöneliktir.
- Bu ekipman klinikler, muayene odaları ve ameliyathaneler gibi tıbbi ortamlarda kullanıma yöneliktir.

Kontrendikasyonlar

Bu cihazın kullanımını kontrendike eden bilinen belli durumlar yoktur.

Hasta popülasyonu

Hasta popülasyonu herhangi bir kısıtlamaya tabi değildir.

Uyarı

Yangın veya elektrik çarpması riskini azaltmak için, bu aparatı yağmur veya neme maruz bırakmayın.

Elektrik çarpmasını önlemek için bölmeyi açmayın. Yalnızca yetkili personelin servisine başvurun.

Bu ekipman üzerinde modifikasyon yapılması yasaktır.

Uyarı

Elektrik çarpması riskini ortadan kaldırmak için bu ekipmanın sadece koruyucu topraklamalı bir şebeke hattına bağlanması gerekir.

Uyarı

Ana güç bağlantısını kesmek için fişi çekin.

Birimi kurarken, sabit elektrik hattında bulunan, kolayca erişilebilen bir bağlantı kesme cihazı bağlayın ya da fişi birimin yakınında bulunan, kolayca erişilebilir bir prize takın.
Elektrikli Tıbbi ekipmanı, fişten çekmenin zor olduğu yerlere koymayın.
Birimin işletimi sırasında bir sorun oluşursa güç kaynağını kesmek için bağlantı kesme cihazını çalıştırın ya da fişi çıkarın.

Ürün üzerindeki semboller



Kullanım talimatlarına bakın
Bu sembolün görüldüğü ünitenin parçalarına ilişkin kullanım talimatlarında bu yönlendirmeleri takip edin.



Bu sembol, üreticiyi gösterir ve üretici adı ile adresinin yanında bulunur.



Bu sembol İthalatçı'yı gösterir. İthalatçı'nın adı ve kayıtlı ofis adresinin yanında görünür.



Bu sembol Avrupa Topluluğu temsilcisini gösterir ve Avrupa Topluluğu temsilcisinin adı ve adresinin yanında görünür.



Bu sembol BK Sorumlu Kişisi'ni gösterir ve BK Sorumlu Kişisi'nin adı ve adresinin yanında görünür.



Bu sembol İsviçre Yetkili Temsilcisi'ni gösterir ve İsviçre Yetkili Temsilcisi'nin adı ve adresinin yanında görünür.



Bu sembol Avrupa Topluluğu'ndaki tıbbi cihazı gösterir.



Bu sembol, üretim tarihini gösterir.



Bu sembol, seri numarasını gösterir.



Bu sembol Benzersiz Cihaz Tanıtıcı'yı (UDI) gösterir ve Benzersiz Cihaz Tanımlaması barkod gösteriminin yanında görünür.



Bu sembol, bir sistemin çeşitli parçalarını aynı potansiyel değerine getiren eş potansiyel terminalini gösterir.



Depolama ve taşıma sıcaklığı
Bu sembol, depolama ve taşıma ortamları için kabul edilebilir sıcaklık aralığını gösterir.



Depolama ve taşıma nemi
Bu sembol, depolama ve taşıma ortamları için kabul edilebilir nem aralığını gösterir.



Depolama ve taşıma basıncı
Bu sembol, depolama ve taşıma ortamları için kabul edilebilir atmosfer basıncı aralığını gösterir.



Bu sembol, keskin köşeleri gösterir.

Yardımcı teçhizatlar için



Bu sembol, parti kodunu gösterir.



Bu sembol "Tekrar kullanmayın" anlamına gelir.

Avrupa'daki müşteriler için

Cihazla alakalı meydana gelen herhangi bir ciddi olay, üreticiye ve kullanıcının ve/veya hastanın ikamet ettiği üye ülkenin yetkili makamına bildirilmelidir.

Tıbbi ortamlarda kullanımına ilişkin önemli güvenlik tedbirleri ve ikazları

1. Üniteye bağlanan tüm cihazlar IEC 60601-1, IEC 60950-1, IEC 62368-1 ve IEC 60065 standartları ve bu cihazlara uygulanabilir nitelikteki diğer IEC/ISO standartları uyarınca belgelendirilmiş veya uyumlu olmalıdır.

2. Buna ek olarak, sistem bir bütün olarak IEC 60601-1 standartlarıyla uyumlu olmalıdır. Ünitenin sinyal girişine/çıkışına bağlı tüm çevre cihazlar tıbbi amaçla kullanılan sistemi oluşturur ve bu nedenle kullanıcı, sistemin bir bütün olarak IEC 60601-1 standartlarıyla uyumlu olmasını sağlamakla yükümlüdür. Eğer bu konuda bir şüphe duyarsanız, kalifiye Sony servis personeline danışın.

3. Ünite diğer bir cihaza bağlandığında kaçak akım artabilir.

4. Piyasada satılan güç kaynakları ile çalışan ve IEC 60601-1 standartlarıyla uyumlu olmayan üniteye bağlı tüm yardımcı cihazlar için, IEC 60601-1 standartları ile uyumlu bir yalıtım transformatörü takın ve piyasada satılan güç kaynağına bu transformatör üzerinden bağlayın.

5. Ünite radyo frekans enerjisi üretir, kullanır ve yayar. Kullanım el kitabına uygun olarak kurulmaz ve kullanılmazsa, diğer cihazlarda parazite sebep olabilir. Eğer ünite parazite sebep olursa (bu durum güç kablosunun üniteden çıkarılmasıyla tespit edilebilir) aşağıdaki adımları deneyin:
   – Ünitenin yerini etkilenen cihazlara göre değiştirin.
   – Üniteyi ve etkilenen cihazları farklı branşman devrelerine bağlayın.
   Daha fazla bilgi için kalifiye Sony servis personeline danışın.
   (Geçerli standart: IEC 60601-1-2)

Tıbbi ortamlarda kullanımına ilişkin önemli EMC (Elektromanyetik Uyumluluk) ikazları

- UP-X899MD EMC konusunda özel önlemlere ihtiyaç duyar ve bu çalıştırma talimatlarında verilmiş olan EMC bilgileri doğrultusunda kurulumunun yapılması ve kullanıma sunulması gerekir.
- UP-X899MD profesyonel bir sağlık hizmeti tesisi ortamında kullanılmak üzere tasarlanmıştır.
- Cep telefonları gibi taşınabilir ve mobil RF iletişim ekipmanları UP-X899MD'yi etkileyebilir.

Uyarı

- Taşınabilir RF iletişim ekipmanı, UP-X899MD'in herhangi bir parçasından en az 30 cm uzakta kullanılmalıdır. Aksi takdirde, bu ekipmanın performansında düşüş yaşanabilir.
- Eğer UP-X899MD bir diğer ekipmanla bitişik ya da üst üste kullanılmak durumundaysa kullanılacağı yapılandırma dahilinde normal çalışıp çalışmadığının doğrulanması için denetlenmelidir.
- Sony Corporation tarafından satışa sunulan yedek parçalar hariç belirtilenlerin dışında yardımcı teçhizatların ve kabloların kullanılması UP-X899MD'nin bağışıklığında düşüşe ve emisyonlarda artışa sebep olabilir.

<table>
<tr><th colspan="3">Kılavuz ve üreticinin beyanı – elektromanyetik emisyonlar</th></tr>
<tr><td colspan="3">UP-X899MD aşağıda belirtilen elektromanyetik ortamda kullanılmak üzere tasarlanmıştır. Müşteri veya UP-X899MD kullanıcısı bu cihazın bu tür bir ortamda kullanılacağını taahhüt etmelidir.</td></tr>
<tr><td>Emisyon testi</td><td>Uyumluluk</td><td>Elektromanyetik ortam – kılavuz</td></tr>
<tr><td>RF emisyonları

CISPR 11</td><td>Grup 1</td><td>UP-X899MD dahili fonksiyonu için sadece RF enerjisi kullanır. Bu sebeple, bu cihaza ait RF emisyonları çok düşüktür ve yakındaki elektronik ekipmanlarda herhangi bir parazit oluşmasına sebep olmaz.</td></tr>
<tr><td>RF emisyonları

CISPR 11
CISPR 32</td><td>Sınıf B</td><td rowspan="3">UP-X899MD, ev sistemleri ve mesken olarak kullanılan binalara güç sağlayan düşük voltajlı güç beslemesi ağına doğrudan bağlı olan sistemler de dahil olmak üzere her türlü sistemde kullanıma uygundur.</td></tr>
<tr><td>Harmonik emisyonlar

IEC 61000-3-2</td><td>Sınıf A</td></tr>
<tr><td>Gerilim dalgalanmaları/ titrek emisyonlar

IEC 61000-3-3</td><td>Uygun</td></tr>
</table>

Kılavuz ve üreticinin beyanı – elektromanyetik bağışıklık			
UP-X899MD aşağıda belirtilen elektromanyetik ortamda kullanılmak üzere tasarlanmıştır. Müşteri veya UP-X899MD kullanıcısı bu cihazın bu tür bir ortamda kullanılacağını taahhüt etmelidir.			
Bağışıklık testi	IEC 60601 test seviyesi	Uyumluluk derecesi	Elektromanyetik ortam – kılavuz
Elektrostatik deşarj (ESD) IEC 61000-4-2	±8 kV temas ±15 kV hava	±8 kV temas ±15 kV hava	Zemin ahşap, beton veya seramik karo olmalıdır. Zemin sentetik malzeme ile kaplı ise, bağıl nemin en az %30 olması önerilir.
Elektrikli hızlı geçici rejim/ patlama IEC 61000-4-4	enerji besleme hatları için ±2 kV giriş/çıkış hatları için ±1 kV	enerji besleme hatları için ±2 kV giriş/çıkış hatları için ±1 kV	Şebeke güç kalitesi, tipik ticari ortam veya hastane ortamı için kullanılan kalitede olmalıdır.
Akım Yükselişi IEC 61000-4-5	±1 kV hatlardan hatlara ±2 kV hatlardan toprağa	±1 kV diferansiyel mod ±2 kV genel mod	Şebeke güç kalitesi, tipik ticari ortam veya hastane ortamı için kullanılan kalitede olmalıdır.
Güç kaynağı giriş hatlarındaki voltaj düşüşleri, kısa kesintiler ve voltaj değişiklikleri IEC 61000-4-11	%0 U_T (U_T'de %100 düşüş) 0,5/1 devir için [a] %40 U_T (U_T'de %60 düşüş) 5 devir için %70 U_T (U_T'de %30 düşüş) 25/30 devir için [a] (0,5 sn için) %0 U_T (U_T'de %100 düşüş) 250/300 devir için [a] (5 sn için)	%0 U_T (U_T'de %100 düşüş) 0,5/1 devir için [a] %40 U_T (U_T'de %60 düşüş) 5 devir için %70 U_T (U_T'de %30 düşüş) 25/30 devir için [a] (0,5 sn için) %0 U_T (U_T'de %100 düşüş) 250/300 devir için [a] (5 sn için)	Şebeke güç kalitesi, tipik ticari ortam veya hastane ortamı için kullanılan kalitede olmalıdır. UP-X899MD kullanıcısının ana şebeke kesintileri esnasında sürekli çalışmaya ihtiyaç duyması halinde, UP-X899MD'nin kesintisiz bir güç kaynağından veya bir bataryadan güç alması tavsiye edilmektedir.
Güç frekansı (50/60 Hz) manyetik alanı IEC 61000-4-8	30 A/m	30 A/m	Güç frekansı manyetik alanları, tipik ticari ortam veya hastane ortamında bulunan tipik bir yerin özelliklerine uygun seviyede olmalıdır.
Yakınlık manyetik alanları IEC 61000-4-39	65 A/m 134,2 kHz Nabız modülasyonu 2,1 kHz 7,5 A/m 13,56 MHz Nabız modülasyonu 50 kHz	65 A/m 134,2 kHz Nabız modülasyonu 2,1 kHz 7,5 A/m 13,56 MHz Nabız modülasyonu 50 kHz	UP-X899MD'nin yakınlık manyetik alanları, tipik bir ticari veya hastane ortamındaki tipik bir ortam özelliklerinin seviyesinde olmalıdır.
NOT: U_T test seviyesinin uygulanmasından önceki a.c. şebeke gerilimini tanımlar.			

a Örneğin, 10/12 sayısı 50 Hz'de 10 devir veya 60 Hz'de 12 devir anlamına gelir.

Kılavuz ve üreticinin beyanı – elektromanyetik bağışıklık			
UP-X899MD aşağıda belirtilen elektromanyetik ortamda kullanılmak üzere tasarlanmıştır. Müşteri veya UP-X899MD kullanıcısı bu cihazın bu tür bir ortamda kullanılacağını taahhüt etmelidir.			
Bağışıklık testi	IEC 60601 test seviyesi	Uyumluluk derecesi	Elektromanyetik ortam – kılavuz
			Taşınabilir ve mobil RF iletişim ekipmanları, kabloları da dahil olmak üzere UP-X899MD'nin herhangi bir parçasına, vericinin frekansı için geçerli olan denklemden elde edilen ve tavsiye edilen ayrım mesafesinden daha yakın kullanılmamalıdır. **Tavsiye edilen ayrım mesafesi**
İletilen RF IEC 61000-4-6	3 Vrms 150 kHz ila 80 MHz ISM bandları dışında [c] 6 Vrms 150 kHz ila 80 MHz ISM bandları içinde [c]	3 Vrms 6 Vrms	$d = 1{,}2\sqrt{P}$
Yayılan RF IEC 61000-4-3	3 V/m 80 MHz ila 2,7 GHz	3 V/m	IEC 60601-1-2: 2007 $d = 1{,}2\sqrt{P}$ 80 MHz ila 800 MHz $d = 2{,}3\sqrt{P}$ 800 MHz ila 2,5 GHz IEC 60601-1-2: 2014 + A1: 2020 $d = 2{,}0\sqrt{P}$ 80 MHz ila 2,7 GHz *P*, verici üreticisine göre vericinin watt (W) olarak ölçülmüş olan maksimum çıkış gücü değeri ve *d*, tavsiye edilen metre (m) cinsinden ayrım mesafesidir. Elektromanyetik saha tetkiki ile belirlenen sabit RF vericilerinin alan güçleri, [a] her bir frekans alanına ait uyumluluk seviyesinin altında olmalıdır. [b] Üzerinde aşağıdaki işaret bulunan ekipmanın çevresinde parazit meydana gelebilir: 

NOT 1: 80 MHz ve 800 MHz'de daha yüksek olan frekans aralığı geçerlidir.

NOT 2: Bu kurallar her türlü durumda geçerli olmayabilir. Elektromanyetik yayılım, yapılar, nesneler ve insanlar tarafından gerçekleştirilen emilim ve yansımadan etkilenmektedir.

a Radyo, (cep/kablosuz) telefonlar ve kara mobil radyoları, amatör radyolar, AM ve FM radyo yayınları ve TV yayınları için baz istasyonları gibi sabit vericilerin saha kuvvetleri teorik olarak kesin bir şekilde tahmin edilemez. Sabit RF vericilerinden kaynaklanan elektromanyetik alanın değerlendirilebilmesi için bir elektromanyetik saha tetkiki yapılmalıdır. UP-X899MD'nin kullanıldığı yerdeki ölçülen saha kuvvetinin, yukarıda belirtilen geçerli RF uyumluluk seviyesinin üzerinde olması halinde UP-X899MD'nin normal şekilde çalıştığının doğrulanması için gözlemlenmesi gereklidir. Anormal performans gözlemlenmesi durumunda, UP-X899MD'nin yeniden ayarlanması veya yerinin değiştirilmesi gibi ek önlemlerin alınması gerekli olabilir.

b 150 kHz ile 80 MHz arasındaki frekans aralığının üzerinde, saha kuvvetleri 3 V/m'den düşük olmalıdır.

c 150 kHz ve 80 MHz aralığındaki ISM (endüstriyel, bilimsel ve tıbbi) bandları 6,765 MHz ila 6,795 MHz; 13,553 MHz ila 13,567 MHz; 26,957 MHz ila 27,283 MHz ve 40,66 MHz ila 40,70 MHz'dir.

Taşınabilir ve mobil RF iletişim ekipmanları ile UP-X899MD arasındaki tavsiye edilen ayrım mesafesi

UP-X899MD, yayılan RF bozulmalarının kontrollü olduğu bir elektromanyetik ortamda kullanıma yöneliktir. UP-X899MD müşterisi veya kullanıcısı, taşınabilir ve mobil RF iletişim ekipmanı (Vericiler) ile UP-X899MD arasında, iletişim ekipmanının maksimum çıkış gücüne göre, aşağıda tavsiye edilen minimum ayrım mesafesini koruyarak elektromanyetik parazitlerin önlenmesine katkıda bulunabilir.

Vericinin nominal maksimum çıkış gücü W	Vericinin frekansına göre ayrım mesafesi m				
	IEC 60601-1-2 : 2007			IEC 60601-1-2 : 2014 + A1: 2020	
	150 kHz ila 80 MHz $d = 1,2\sqrt{P}$	80 MHz ila 800 MHz $d = 1,2\sqrt{P}$	800 MHz ila 2,5 GHz $d = 2,3\sqrt{P}$	150 kHz ila 80 MHz $d = 1,2\sqrt{P}$	80 MHz ila 2,7 GHz $d = 2,0\sqrt{P}$
0,01	0,12	0,12	0,23	0,12	0,20
0,1	0,38	0,38	0,73	0,38	0,63
1	1,2	1,2	2,3	1,2	2,0
10	3,8	3,8	7,3	3,8	6,3
100	12	12	23	12	20

Yukarıda sıralananların dışında maksimum çıkış gücüne sahip vericiler için metre (m) olarak tavsiye edilen mesafe d, P vericinin üreticisine göre vericinin watt (W) cinsinden maksimum çıkış gücü değeri olmak üzere, vericinin frekansına uygulanan formül kullanılarak belirlenebilir.

NOT 1: 80 MHz ve 800 MHz'de, daha yüksek olan frekans aralığı için olan ayrım mesafesi geçerlidir.

NOT 2: Bu kurallar her türlü durumda geçerli olmayabilir. Elektromanyetik yayılım, yapılar, nesneler ve insanlar tarafından gerçekleştirilen emilim ve yansımadan etkilenmektedir.

Kılavuz ve üreticinin beyanı – elektromanyetik bağışıklık					
UP-X899MD, yayılan RF bozulmalarının kontrollü olduğu bir elektromanyetik ortamda kullanıma yöneliktir. Taşınabilir RF iletişim ekipmanı, UP-X899MD'in herhangi bir parçasından en az 30 cm uzakta kullanılmalıdır. Aksi takdirde, bu ekipmanın performansında düşüş yaşanabilir.					
Bağışıklık testi	Band [a]	Servis [a]	Modülasyon	IEC 60601 test seviyesi	Uyumluluk derecesi
RF kablosuz iletişim ekipmanlarından gelen yakınlık alanları IEC 61000-4-3	380 – 390 MHz	TETRA 400	Nabız modülasyonu 18 Hz	27 V/m	27 V/m
	430 – 470 MHz	GMRS 460 FRS 460	FM ±5 kHz sapma 1 kHz sin.	28 V/m	28 V/m
	704 – 787 MHz	LTE Band 13, 17	Nabız modülasyonu 217 Hz	9 V/m	9 V/m
	800 – 960 MHz	GSM 800/900 TETRA 800 iDEN 820 CDMA 850 LTE Band 5	Nabız modülasyonu 18 Hz	28 V/m	28 V/m
	1.700 – 1.990 MHz	GSM 1800 CDMA 1900 GSM 1900 DECT LTE Band 1, 3, 4, 25 UMTS	Nabız modülasyonu 217 Hz	28 V/m	28 V/m
	2.400 – 2.570 MHz	Bluetooth WLAN 802.11 b/g/n RFID 2450 LTE Band 7	Nabız modülasyonu 217 Hz	28 V/m	28 V/m
	5.100 – 5.800 MHz	WLAN 802.11 a/n	Nabız modülasyonu 217 Hz	9 V/m	9 V/m
NOT: Bu kurallar her türlü durumda geçerli olmayabilir. Elektromanyetik yayılım, yapılar, nesneler ve insanlar tarafından gerçekleştirilen emilim ve yansımadan etkilenmektedir.					
a Bazı servisler için sadece çıkış yolu frekansları dahil edilir.					

Dikkat

Üniteyi veya yardımcı teçhizatları bertaraf ederken ilgili bölge veya ülkenin yasalarına ve ayrıca ilgili hastanenin yasal çevre kirliliği düzenlemelerine uymanız gerekmektedir.



Güç bağlantısı hakkında uyarı

Yerel güç kaynağınız için uygun bir güç kablosu kullanın.

1. Varsa her ülkenin güvenlik kurallarına uyan, onaylanmış Güç Kablosu (3 telli şebeke elektrik kablosu)/Aygıt Konnektörü/Toprak kontakları olan fiş kullanın.
2. Uygun derecelendirmelere (Voltaj, Amper) uyan Güç Kablosu (3 telli ana elektrik kablosu)/ Aygıt Konnektörü/Fiş kullanın.

Yukarıdaki Güç Kablosu/Aygıt Konnektörü/Fiş kullanımıyla ilgili sorularınız olursa lütfen yetkili bir servis personeline başvurun.

Önemli

İsim levhası alt kısımda bulunmaktadır.

Dikkat

Cihazı bir MR (Manyetik Rezonans) ortamında kullanmayın.
Bir arızaya, yangına ve istenmeyen bir harekete neden olabilir.

Bu cihaz çocukların bulunabilecekleri ortamlarda kullanım için uygun değildir.

Genel Bakış

Bu ünite, giriş görüntüsü verilerine göre bir termal baskı kafası ısıtılarak ve görüntüyü kağıda bastırmak için baskı kafası özel termal baskı kağıdına bastırılarak görüntüleri bastıran bir yazıcıdır. Aşağıdaki özelliklere sahiptir.

Kalite, yüksek kalite, hızlı baskı
- Bir dahili yüksek hızlı sürücü IC'si ile donatılmış bir ince film termal baskı kafası mevcuttur ve 12,8 nokta/mm yüksek çözünürlükte görüntüler basılabilir.
- Yüksek hızda baskı yaparken ([CONFIG.] menüsünün [-SPEED] sekmesinde [HI] seçildiğinde) baskı başına yaklaşık 2 saniyede bir yüksek kalitede görüntü (960 × 1280 nokta) basılabilir.
- 256 geçiş tonuna kadar siyah-beyaz baskı yapılabilir.
- Dahili sıcaklık düzeltme devreleri, (bulanık) baskılara neden olabilecek sıcaklık değişikliklerini önler.

Not

15 °C veya daha düşük ortam sıcaklıklarında baskı işlemi, güç tasarrufu moduna (LOW) geçer.

Video ekipmanı veya bilgisayardan yazdırılabilir
Hem NTSC hem de PAL video girişlerinden yazdırabilirsiniz. Ayrıca bu ünitede Yüksek Hızlı USB'ye (USB 2.0 uyumlu) karşılık gelen bir USB konnektörü (tip C) bulunmaktadır; böylece bilgisayardan bir dijital görüntü yazdırabilirsiniz. Video ekipmanı veya bilgisayarlardan yazdırmaya geçmek için işlem yapmanız gerekli değildir.

Geliştirilmiş gama eğrisi
Artık dört yeni gama eğrisi mevcuttur. Ayrıca [DIGITAL] menüsünün [-DRIVER] sekmesinde [898/897] ögesini seçerek önceki modele karşılık gelen gama eğrisine de geçebilirsiniz.

USB bellek çubuğuna görüntü depolama
Bu ünitede Yüksek Hızlı USB'ye (USB 2.0 uyumlu) karşılık gelen OPTION konnektörü (USB tip A) bulunmaktadır; böylece bir USB bellek çubuğuna basılı bir görüntüyü depolayabilirsiniz. CONTR/BRIGHT düğmesi kullanılarak yapılan ayarlamaların USB bellek çubuğuna kaydedilen görüntülere uygulanmadığını unutmayın.

Kolay kağıt yükleme
Kapağa serbest erişim, kolay yükleme için kağıdı üniteye bırakmanızı sağlar.

Parçaların ve Kontrollerin Yeri ve İşlevi

Ayrıntılı bilgi için atıfta bulunulan parantez ( ) içine alınmış sayfa numaralarına bakın.

Ön Panel

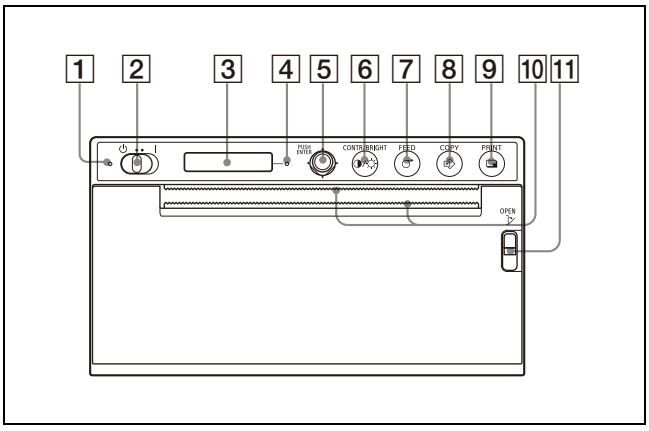

1 **Beklemede LED'i**
Beklemedeyken turuncu yanar.
Beklemede/AÇIK anahtarı açık olarak ayarlandığında ve güç açıldığında kapanır.

2 **⏻ (Beklemede) / I (AÇIK) anahtarı (17, 19, 26, 31)**
Anahtarı **I** tarafına getirin, güç açılır ve LCD'deki arka ışık beyaz yanar. Beklemeye girmek için anahtarı ⏻ tarafına getirin.

Not

Beklemede/AÇIK anahtarı beklemeye ayarlandığında veya ana güç kapatılıp tekrar açıldığında yaklaşık beş saniye bekleyin ve üniteyi açın.

3 **LCD (19, 23)**
Menü işlemleri sırasında menü ögeleri ve ayarlar görüntülenir.

4 **Alarm LED'i**
Bir hata oluştuğunda turuncu yanar.
LCD'de hata mesajı görünür.

5 **Menü kolu (26, 32)**
Menü işlemlerini gerçekleştirmek için kullanın.

6 **◑/☼ CONTR/BRIGHT (kontrast/parlaklık) düğmesi (22)**
Çıktıların kontrastını ve parlaklığını ayarlayın. Düğmeye her basıldığında [CONT] (kontrast) ve [BRIG] (parlaklık) menüleri arasında geçiş yapar.

7 **FEED düğmesi (18, 21)**
Kağıt beslemek için basılı tutun.
FEED düğmesine basılı tuttuğunuz sürece ünite kağıt beslemeye devam eder. Bir baskı işi devam ederken baskı işini iptal etmek için basın.

8 **COPY düğmesi (21)**
Önceki baskının başka bir kopyasını bastırmak için basın.
Menü kullanılarak ayarlanan baskı adedinden bağımsız olarak bu düğmeye her bastığınızda sadece bir kopya bastırabilirsiniz.

9 **PRINT düğmesi (19, 29)**
Bir video sinyali girdiğinde o an video monitöründe görüntülenen görüntüyü yazdırmak için basın.

10 **Kağıt kesiciler**
Bastırdıktan sonra kağıdı kesmek için kullanın.
Kesiciler, çıkış yuvasının üzerine ve altına yerleştirilmiştir.

11 **OPEN kolu (17)**
Kapağı açmak için kolu aşağı itin.
Kol, güç kablosu bağlı olmadığında ve ünite beklemede olduğunda bile kullanılabilir.

Arka Panel

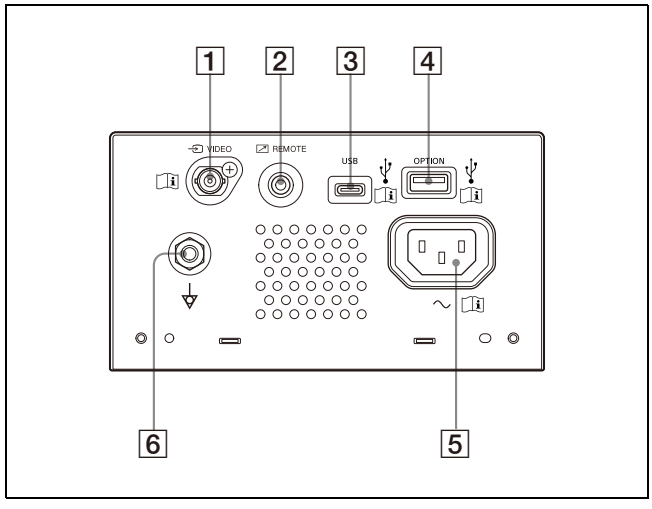

1 **VIDEO giriş konnektörü (BNC tipi)**
Video ekipmanının video çıkış konnektörüne bağlayın.

Dikkat
Bu terminale ve hastalara aynı anda temas etmeyin.
Aksi halde, bu durum, ünite arızalanırsa hastalara zarar verebilecek voltaj oluşmasıyla sonuçlanabilir.
Konnektörleri bağlamadan veya bağlantılarını kesmeden önce her zaman güç kablosunun bağlantısını kesin.

2 **REMOTE (uzaktan kumanda) konnektörü (14)**
Uzaktan bir düğme vb. ile kontrol etmek için kullanın.

3 **USB konnektörü (tip C)**
Yüksek Hızlı USB (ayrı olarak satılır) ile uyumlu bir USB kablosu kullanılarak USB arabirimi ile donatılmış bir bilgisayara bağlanır.

4 **OPTION konnektörü (USB tip A) (29)**
Bir USB bellek çubuğu bağlayın.
Bu konnektör, isteğe bağlı aksesuarlara da güç sağlar.

Not

FAT32 ile biçimlendirilmiş bir USB bellek çubuğu kullanın.

5 **AC IN konnektörü**
Belirtilen güç kablosunu kullanın.

6 **Eş potansiyel terminali**
Bir sistemin çeşitli parçalarını aynı potansiyele getirmek amacıyla eş potansiyel girişine bağlamak için kullanılır.

Bir Bilgisayara Bağlama

Uyarı

Bu üniteyi medikal amaçlarla kullanmak
Bu ekipmanın konnektörleri izole değildir.
IEC 60601-1 ile uyumlu olmayan hiçbir cihazı bağlamayın.
Alternatif akım kullanan bir bilgi teknolojisi cihazı veya AV cihazı bağlandığı zaman akım kaçağı oluşabilir ve bu da hastayı veya operatörü elektrik çarpmasına neden olabilir.
Eğer bu tarz bir cihazın mutlaka kullanılması gerekiyorsa bir izolasyon transformatörü bağlayarak veya bağlantı kabloları arasına bir izolatör bağlayarak güç kaynağını izole edin.
Bu önlemleri aldıktan sonra oluşan yeni risk düzeyinin IEC 60601-1 ile uyumlu olduğunu kontrol edin.

Notlar

- Üniteyi güç kablosunun bağlantısını kestikten sonra bağlayın.
- En son güç kablosunu bağlayın.
- Üniteyi bilgisayara bağlamadan önce üniteyi, bilgisayarı, monitörü ve bilgisayara bağlı tüm çevre cihazları kapatın.
- Üniteyi bilgisayara bağlamadan önce güç kablosunun ünite ile bağlantısını kesin. Güç kablosunu üniteye sadece üniteyi ve bilgisayarı bağladıktan sonra bağlayın.
- Bilgisayar kılavuzunda açıklanan bağlantı prosedürlerini izleyin.
- Kabloların her iki uca sıkıca bağlandığından emin olun.
- Üniteyle birlikte verilen ünite sürücü yazılımı, bir ağa bağlı ünitenin kullanılması için uygun değildir.
- Bir hub aracılığıyla USB kablosu kullanılarak bilgisayara bağlandığında, yazıcının çalışması garanti edilmez.
- Tek bir bilgisayara iki veya daha fazla ünite bağlanamaz.

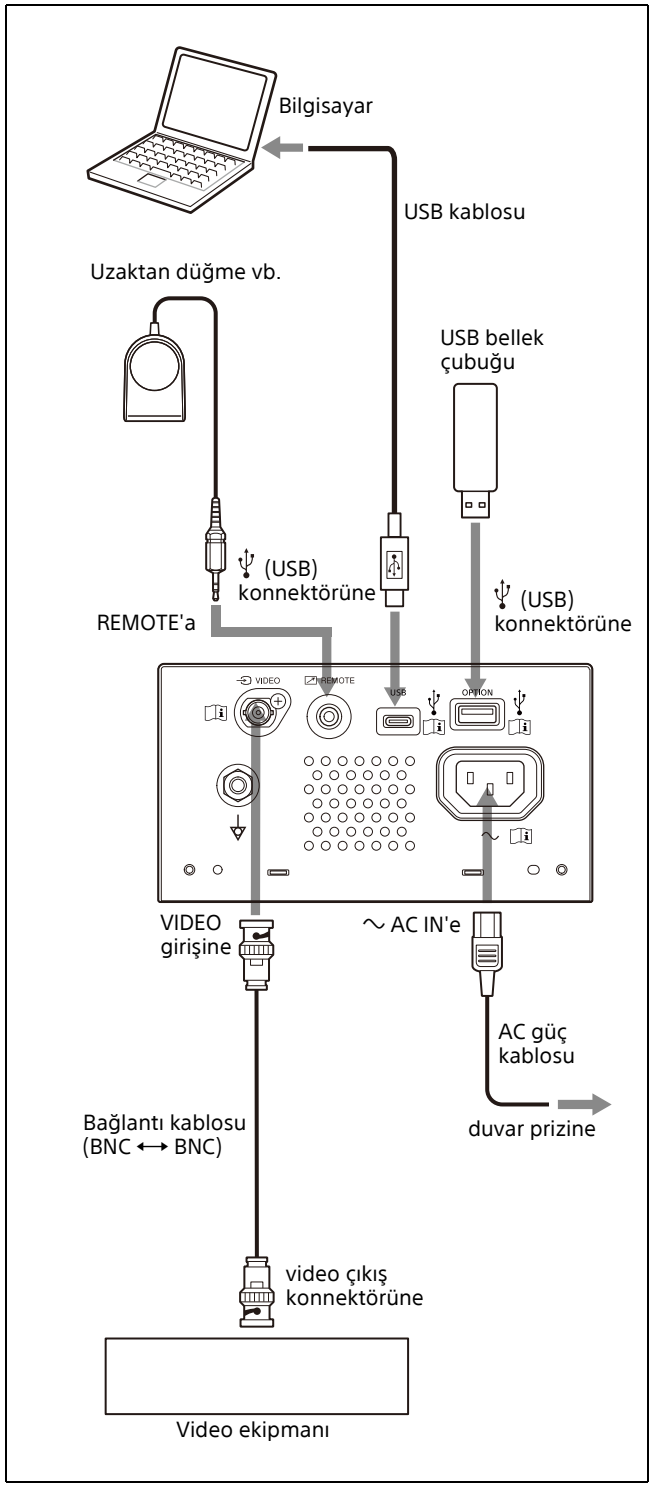

Yazıcı Sürücüsünü Bilgisayara Yükleme

Windows 10/11 kullandığınızda bu üniteyi bilgisayara bağlamadan önce temin edilen yazıcı sürücüsünü bilgisayara yükleyin. Yükleme talimatları için temin edilen CD-ROM'daki "Yükleme ve Kurulum Kılavuzu"na ve Readme dosyasına bakın.
Ayrıca [DIGITAL] menüsünün [-DRIVER] sekmesinde [DRV:898] veya [DRV:897] ögesini seçerek UP-X898MD, UP-D898MD veya UP-D897'ye yönelik sürücüyü kullanarak da baskı yapabilirsiniz (sayfa 25).

Not

Bu ünite açıldığında bu üniteye bağlanan bilgisayarı bekleme (askıya alınmış) veya duraklatma moduna almayın. Arıza meydana gelebilir.

Kağıt

Sadece bu ünite ile birlikte kullanılmak üzere tasarlanmış Sony UPP-110S/110HD/110HG kağıt kullanın. Bu üniteyle birlikte başka herhangi bir kağıt kullanılırsa yüksek baskı kalitesi garanti edilmez ve bu tür kağıtlar üniteye zarar verebilir. UP-880/890MD serisi yazıcı için belirtilen UPP-110HA'yı kullanamazsınız.

Kullanabileceğiniz Kağıt

Baskı kağıdı özellikleri aşağıdaki gibidir.

Baskı Özellikleri	Kağıt Türü
TYPE I (Normal)	UPP-110S
TYPE II (Çok Yoğun)	UPP-110HD
TYPE V (Çok Parlak)	UPP-110HG

Kağıdın saklanması ve kullanımı ile ilgili notlar

Tekrar kullanmayın
Tekrar kullanmak arızaya neden olabilir ve baskı sonuçlarını olumsuz yönde etkileyebilir.

Kullanılmayan kağıdı saklama
Kağıdı aşağıdaki yerlerde saklayın. Başka bir yerde saklanması, kağıtta renk bozulmasına neden olabilir.
- 30 °C'nin altında serin, karanlık bir yerde
- Güneş ışığı ve oda ışığından uzakta karanlık, kuru bir yerde
- Alkol veya diğer uçucu organik çözücülerle, selobantla, vinil klorürle vb. temas etmeyen bir yerde

Kağıt yükleme
- Yükleme sırasında kağıdı parmaklarınızla baskı yüzeyine dokunmadan dikkatlice tutun. Ultrason jeli, parmak izleri veya ter, resimlerin bulanık çıkmasına neden olabilir.
- Kağıdın ön kenarındaki etiketi çıkardıktan sonra baskı işleminden önce kağıdı 15 cm – 20 cm dışarıya doğru çekin. Kağıt üzerinde kalan etiket yapışkanı, resmi bozabilir.
- Çıkarılan kağıdı tekrar kullanırsanız, baskı işleminden önce kağıdı 15 cm – 20 cm dışarıya doğru çekin. Toz vb. varsa, resmi bozabilir.

Çıktıları saklama

- Kağıdı aşağıdaki yerlerde saklayın. Başka bir yerde saklanması, kağıtta renk bozulmasına veya soluk baskılara neden olabilir.
  - 30 °C'nin altında serin, karanlık bir yerde (Plastik içermeyen kağıt arasında veya polipropilen poşette vb. saklayın)
  - Doğrudan güneş ışığı ve oda ışığından uzakta karanlık, kuru bir yerde
  - Alkol veya diğer uçucu organik çözücülerle, selobantla, vinil klorürle vb. temas etmeyen bir yerde
- Kağıdı diazo ıslak kopyalarla (ozalit baskı) ile birlikte istiflemeyin. Ayrıca baskılı tarafların birbirine bakmadığından emin olun. Aksi takdirde kağıtta renk bozulmasına veya soluk baskılara neden olabilir.
- Kağıdı yapıştırırken çift taraflı bant veya su bazlı yapıştırıcı kullanın.

Kağıdı elden çıkarma

Kağıdı yakmayın.
Kağıt, ilgili yerel ve ulusal mevzuata ve ilgili hastane yönetmeliklerine uygun şekilde elden çıkarılmalıdır.

Kağıt Yükleme

Kağıt yüklerken ünite üzerindeki sembollerle ilgili notlara mutlaka uyun.

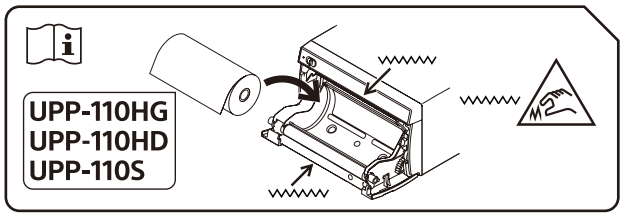

Dikkat
Kağıt kesiciler, ünite içinde yerleşiktir. Kağıt yüklerken, kağıt kesicilere dokunmamaya dikkat edin. Kağıt kesicilere dokunmak yaralanmaya neden olabilir.

Dikkat
Kapağın içine ve hastaya aynı anda temas etmeyin.
Bunlara aynı anda temas etmek ünite arızalıysa hastalar için zararlı olabilecek voltaj üretilmesine neden olabilir.

Notlar

- Kağıt yüklemeden önce, bkz. “Kağıt” (sayfa 15).
- Kağıt yüklerken parmaklarınızla baskı yüzeyine dokunmamaya dikkat edin. Ultrason jeli, parmak izleri, ter ve katlar, bulanık resimler gibi baskı kalitesini azaltabilir.
- UPP-110S/110HD/110HG kağıt dışında başka herhangi bir kağıt kullanmayın (sayfa 15).
- [CONFIG.] menüsünün [-PP.TYPE] ögesini kullanılacak kağıda göre ayarladığınızdan emin olun. (sayfa 25) Seçili olan kağıdı LCD üzerinde onaylayabilirsiniz. Detaylı bilgi için bkz. “Seçili olan kağıt” (sayfa 19).

Dikkat

Kağıt kesiciler, ünite içinde yerleşiktir. Kağıt yüklerken, kağıt kesicilere dokunmamaya dikkat edin. Kağıt kesicilere dokunmak yaralanmaya neden olabilir.

1 Gücü açmak için beklemede/AÇIK anahtarını AÇIK konumuna getirin.
Henüz kağıt yüklemediyseniz alarm LED'i turuncu yanar ve LCD'de “EMPTY” mesajı görüntülenir.

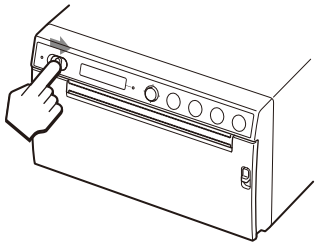

2 Kapağı açmak için OPEN kolunu aşağı itin.

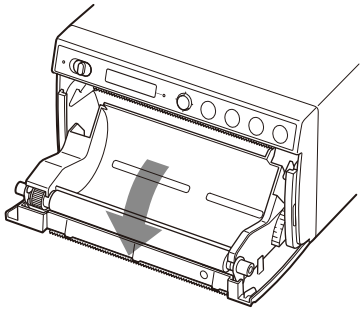

3 Kağıdın ön kenarındaki etiketi çıkarın, kağıdı yaklaşık 15 cm – 20 cm dışarıya doğru çekin ve ardından kağıt rulosunu kağıt tepsisine yerleştirin.

Not

Kağıdı kağıt tepsisine takarken/kağıt tepsisinden çıkarırken kağıdı düşürmemeye veya kağıdı kağıdın yüzeyi aşağı doğru bakacak şekilde masanın vb. üzerine koymamaya dikkat edin. Aksi takdirde kağıtta kir oluşarak kağıdı kullanılamaz hâle getirebilir.

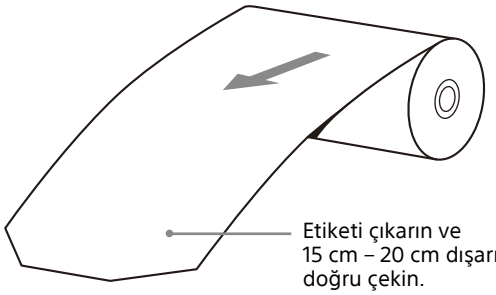

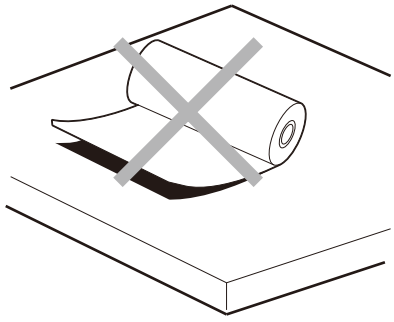

Kağıdı, şemada gösterilen yönde yükleyin.
Kağıt ters yerleştirilirse baskı yapılamaz.

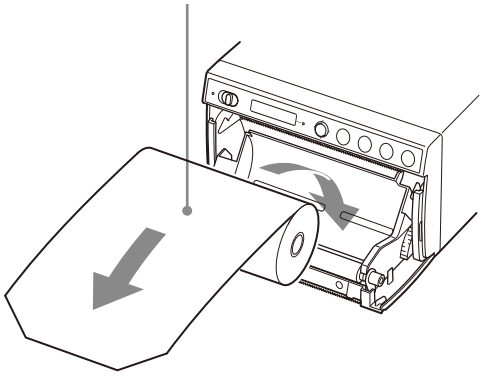

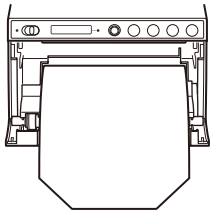

Kağıdın düz yerleştirildiğinden emin olun.

4 Kapağı iterek kapatın.

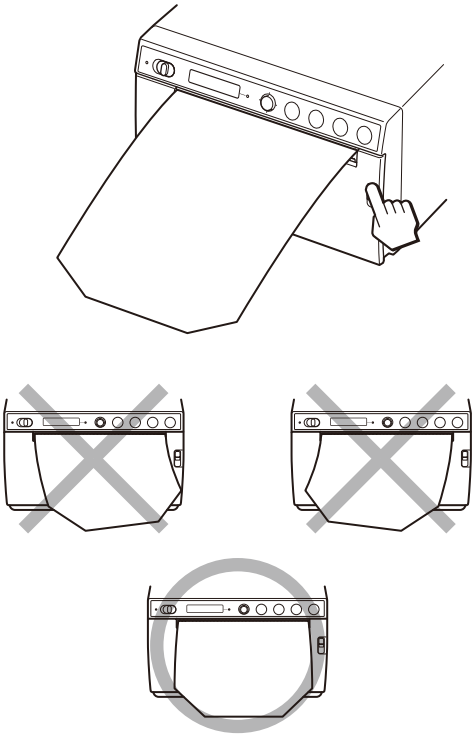

Notlar

- Kağıdın açılı yüklenmesi, kağıt sıkışmalarına neden olabilir.
- 3. adımda dışarıya yeterli miktarda kağıt çekmediyseniz kağıdı dışarıya doğru çekmeden dışarıya biraz kağıt beslemek için FEED düğmesine basın.

Bir Baskı İşi Başlatma

Video Ekipmanından Yazdırma

Bir baskı işi başlatmadan önce her zaman aşağıdaki hususları kontrol edin:
- Ünite doğru şekilde bağlandı mı? (sayfa 14)
- Kağıt doğru şekilde yüklendi mi? (sayfa 16)
- Menü ayarları ve ayarlamalar doğru şekilde yapıldı mı? (sayfa 23)
- Video kaynağı girişi bağlandı mı?

Bir baskı işi başlatma

Menüyü kullanarak yazdırma yönü, görüntü boyutu ve yazdırma için tüm ayarları ayarlayabilirsiniz.
Bu bölümde, menüyü kullanarak tüm ayarları tamamladıktan sonraki işlemler açıklanmaktadır.

1 Gücü açmak için beklemede/AÇIK anahtarını AÇIK konumuna getirin.
LCD'deki arka ışık beyaz yanar ve LCD'de "READY" mesajı görüntülenir.
Turuncu yanan beklemede LED'i kapanır.

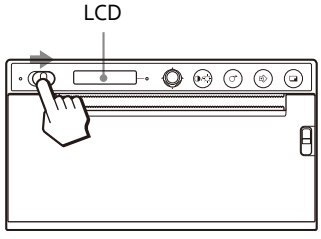

2 Yazdırmak istediğinizde PRINT düğmesine basın.
Düğmeye basıldığı anda görüntülenen ekran yazdırılır.
PRINT düğmesine bastığınız anda görüntülenen görüntü belleğe yakalanır ve hemen yazdırılır.

Mesaj LCD'de görüntülendiğinde
Bir sorun oluşursa, alarm LED'i turuncu yanar ve aşağıdaki mesajlar görünür.

Mesaj	Nedeni ve çözümü
EMPTY:XX	Kağıt yüklenmedi. Kağıt yükleyin.
DOOR:XX	Kapak açık. Kapağı kapatın.

XX, seçilen kağıdı belirtir.
"S", UPP-110S, "HD" UPP-110HD ve "HG" ise UPP-110HG anlamına gelmektedir.

Ünite baskıyı durdurduğunda
Sürekli olarak neredeyse simsiyah görüntüler basıldığında termal baskı kafası koruma devresi, termal baskı kafasının aşırı ısınmasını önlemek için üniteyi kapatabilir. Bu tür bir durumda LCD'de "COOLING" mesajı görüntülenir. Baskı kafası soğuyana ve bu mesaj kaybolana kadar üniteyi kullanmayın.

Seçili olan kağıt
Seçili olan kağıt türünü LCD üzerinde kontrol edebilirsiniz. Seçili olan kağıt türü, OPEN kolunu aşağı ittiğinizde ve kapağı açtığınızda LCD'nin sağ kenarında görüntülenir.

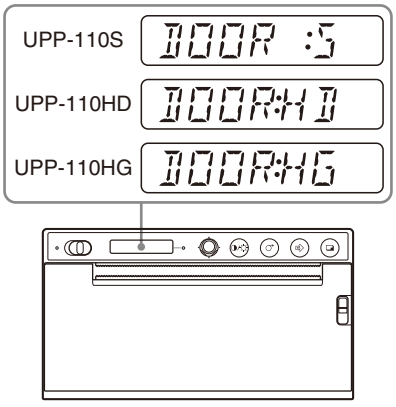

Yazdırılan görüntü bulanıksa
Hızlı hareket eden bir görüntü yazdırıldığında bulanık çıkabilir. Bu durumda [VIDEO] menüsünün [-FIELD] kısmında [FIED:ON] öğesini seçin ve yazdırın. [FIED:ON] seçildiğinde çözünürlük hafif derecede azalır.

Baskı yönünün seçilmesi

[VIDEO] menüsünün aşağıdaki öğelerini kullanarak baskı yönünü ve görüntü boyutunu seçebilirsiniz.

- [-SIDE]: Görüntünün hangi yönde yazdırılacağını seçer.

Baskı yönünü seçmek için

[VIDEO] menüsünün [-SIDE] öğesini kullanarak baskı yönünü seçebilirsiniz.

Video monitöründe görüntülenenle aynı yönde yazdırmak için: [SIDE:OFF] öğesini seçin.

Görüntüyü 90 derece ters saat yönünde döndürülmüş olarak yazdırmak için: [SIDE:ON] öğesini seçin.

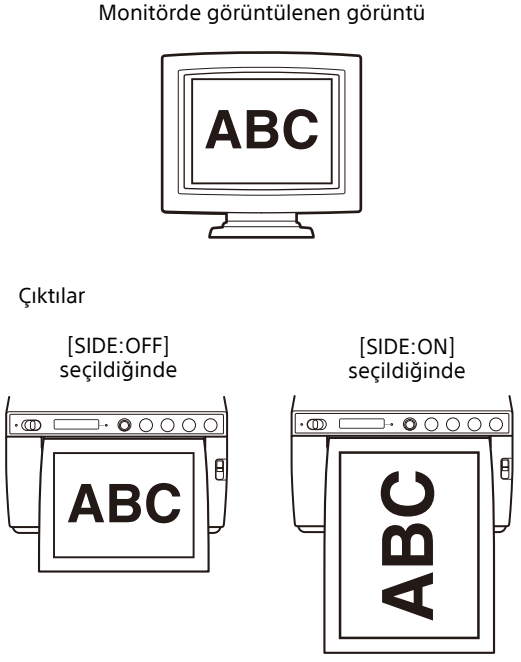

Bilgisayardan Yazdırma

Bir baskı işi başlatmadan önce her zaman aşağıdaki hususları kontrol edin:

- Ünite doğru şekilde bağlandı mı? (sayfa 14)
- Yazıcı sürücüsü yüklendi mi? (sayfa 15)
- Kağıt doğru şekilde yüklendi mi? (sayfa 16)
- Menü ayarları ve ayarlamalar doğru şekilde yapıldı mı? (sayfa 23)

Bir baskı işi başlatma

1 Gücü açmak için beklemede/AÇIK anahtarını AÇIK konumuna getirin.
LCD'deki arka ışık beyaz yanar ve LCD'de “READY” mesajı görüntülenir.

Turuncu yanan beklemede LED'i kapanır.

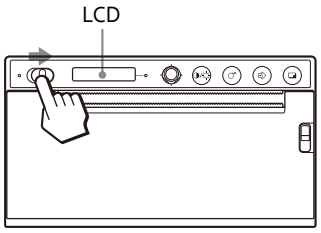

2 Uygulama yazılımını kullanarak bilgisayarı çalıştırın.

Mesaj LCD'de görüntülendiğinde

Bir sorun oluşursa, alarm LED'i turuncu yanar ve aşağıdaki mesajlar görünür.

Mesaj	Nedeni ve çözümü
EMPTY:XX	Kağıt yüklenmedi. Kağıt yükleyin.
DOOR:XX	Kapak açık. Kapağı kapatın.

XX, seçilen kağıdı belirtir.
“S”, UPP-110S, “HD” UPP-110HD ve “HG” ise UPP-110HG anlamına gelmektedir.

Ünite baskıyı durdurduğunda

Sürekli olarak neredeyse simsiyah görüntüler basıldığında termal baskı kafası koruma devresi, termal baskı kafasının aşırı ısınmasını önlemek için üniteyi kapatabilir. Bu tür bir durumda LCD'de “COOLING” mesajı görüntülenir. Baskı kafası soğuyana ve bu mesaj kaybolana kadar üniteyi kullanmayın.

Seçili olan kağıt

Seçili olan kağıt türünü LCD üzerinde kontrol edebilirsiniz. Seçili olan kağıt türü, OPEN kolunu aşağı ittiğinizde ve kapağı açtığınızda LCD'nin sağ kenarında görüntülenir.

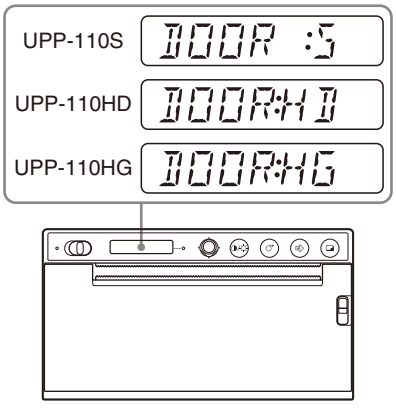

Basılan Kağıdı Kesme

Üst kağıt kesiciyi kullanarak kesme

Kağıdın kenarını tutun ve kağıdı bir yay şeklinde yukarıya doğru kesin.

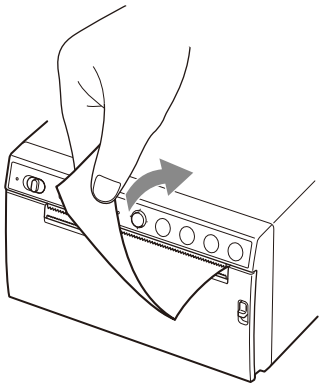

Alt kağıt kesiciyi kullanarak kesme

Kağıdın köşesini tutun ve kağıdı kesmek istediğiniz açıda aşağı doğru itin.

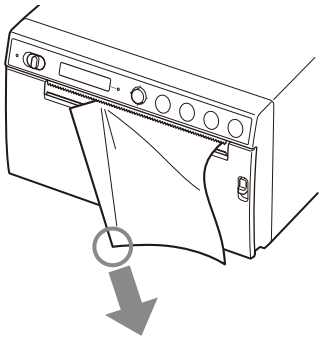

Notlar

- Kağıdı yatay olarak çekerek keserseniz ünitenin içindeki kağıt bükülür ve hatalı baskıya neden olabilir.
  Kağıt bükülürse, kağıdı doğru şekilde yeniden yükleyin. (sayfa 16)
- Alt kağıt kesiciyi kullanarak keserken kağıdın ön kenarının ortasından tutulursa kağıt, düzgün şekilde kesilmeyebilir.

Bir Baskı İşini İptal Etme

Baskı sırasında FEED düğmesine basın. Baskı işlemi durur.

Son Çıktının Kopyalarını Bastırma

COPY düğmesine basın. Ünite, son çıktının bir kopyasını bastırır. Menü kullanılarak ayarlanan baskı adedinden bağımsız olarak sadece bir kopya bastırabilirsiniz.

Notlar

- COPY düğmesine gücü açtıktan hemen sonra basarsanız bellekte hiçbir şey saklı olmadığından alarm ikaz sesi çalar.
- Gücü kapatmak, bellekte saklanan görüntünün kaybedilmesine neden olur.

Aynı çıktının birden çok kopyasını çıkarma
COPY düğmesine basın ve ardından ilk görüntü bastırılırken tekrar basın. COPY düğmesine her bastığınızda kısa bir ikaz sesi çalar. İlk baskı dahil olmak üzere en fazla 20 kopya bastırılabilir.

Not

PRINT düğmesine basılarak yazdırılan çıktı sayısı da maksimum sayıya dahildir. Örneğin, PRINT düğmesine beş kez basıp beş çıktı alırsanız, sonra COPY düğmesine basarsanız, aynı çıktının birden fazla kopya sayısı 15 olur.

Kopyalama işlemini yarıda kesmek için
Baskı sırasında FEED düğmesine basın.

Farklı yönlerde kopyalar çıkarmak için
Son kaydedilen video görüntüsünü farklı bir yönde kopyalayabilirsiniz. “Baskı yönünün seçilmesi” (sayfa 20) kısmında yönü seçin, ardından COPY düğmesine basın.

Kağıt Besleme

Kağıt beslemek için FEED düğmesine basın. FEED düğmesine basılı tuttuğunuz sürece ünite kağıt beslemeye devam eder. Kağıdı üniteden elinizle dışarı doğru çekmeye çalışmayın.

Kontrast ve Parlaklığı Ayarlama

CONTR/BRIGHT düğmesini ve menü kolunu kullanarak çıktıların kontrastını ve parlaklığını ayarlayabilirsiniz.
Düğmeye her basıldığında [CONT] (kontrast) ve [BRIG] (parlaklık) menüleri arasında geçiş yapar.

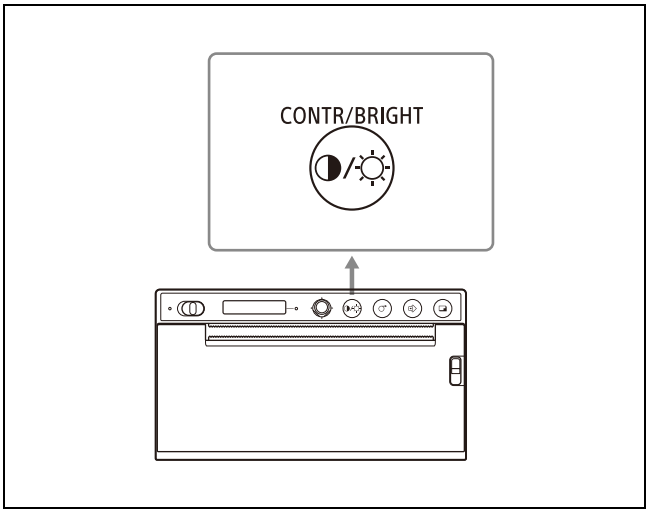

Kontrastı ayarlamak için

1 [CONT] menüsünü açmak için CONTR/BRIGHT düğmesine basın.

2 Kontrastı ayarlamak için menü kolunu kullanın.
Kontrastı artırmak için: Menü kolunu yukarı itin. En fazla: 16.
Kontrastı düşürmek için: Menü kolunu aşağı itin. En az: –16.

Not

Kontrast ayarlama işlevi, yazıcı sürücüsü ile birlikte sağlanan yoğunluk kontrolünün [Light] ögesi ile eşdeğerdir. Kontrast kontrolü kullanılarak ayarlanan değer, [Light] olarak ayarlanmış değere eklenir.

Parlaklığı ayarlamak için

1 [BRIG] menüsünü açmak için CONTR/BRIGHT düğmesine basın.

2 Parlaklığı ayarlamak için menü kolunu kullanın.
Parlaklığı artırmak için: Menü kolunu yukarı itin. En fazla: 16.
Parlaklığı düşürmek için: Menü kolunu aşağı itin. En az: –16.

Menü Kullanılarak Yapılan Ayarlamalar ve Ayarlar

Gereksinimlerinizi karşılamak için ayarlamalar ve ayarlar yapabilirsiniz. Bu ayarlar ve ayarlamalar ünite kapatılsa bile saklanır.

Menü Yapısı

LCD'de görüntülenen içerik, aşağıdaki menü akışı çizelgesinde gösterildiği gibi siz menü kolunu kullandıkça sırayla değişir ve her bir ögenin ayarlarını yapabilirsiniz.

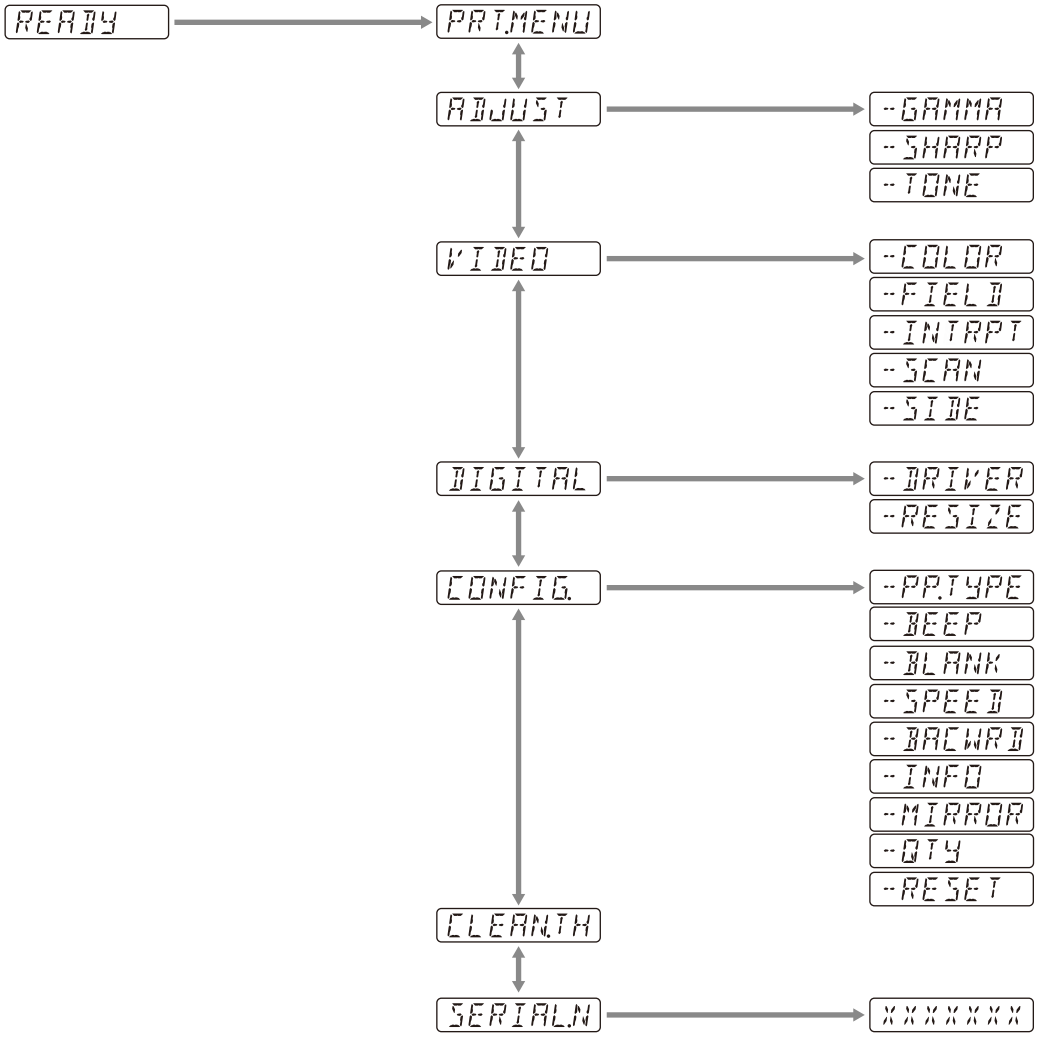

LCD'de görüntülenen içerik, aşağıdaki menü akışı çizelgesinde gösterildiği gibi siz CONTR/BRIGHT düğmesini kullandıkça sırayla değişir ve kontrast ve parlaklık ayarlarını yapabilirsiniz.

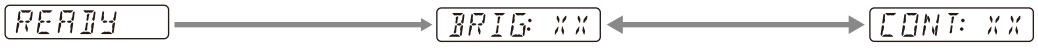

Menü Listesi

Menü ögesi ayarları aşağıdaki tabloda gösterilmiştir.
[ ] içerisinde verilen ayarlar, varsayılan ayarlardır.

Öğe	Açıklama	Ayar	
PRT.MENU	Mevcut ayarları menü listesi olarak yazdırır.	-MENU:OK	Menü koluna basılarak veya sağa doğru itilerek baskı yapar.
ADJUST	Görüntü kalitesini ayarlamak için menüyü görüntüler.	-GAMMA	Gama türünü seçin. GAMA4: Sert geçiş-2 GAMA3: Sert geçiş [GAMA2]: Standart GAMA1: Yumuşak geçiş [-DRIVER] içerisinde [898/897] ögesini seçtiğinizde gama eğrisi, önceki modele karşılık gelen eğriye değiştirilir.
		-SHARP	Çıktının ana hattını vurgular. Çıktının netliğini 0 - [7] - 14 arasında 15 seviyeden herhangi birine ayarlar. Değer ne kadar yüksek olursa, ana hat o kadar vurgulanır. Kapatmak için "0" olarak ayarlayın. Varsayılan değer "7"dir.
		-TONE	Yarım tonun yoğunluğunu ayarlar. –16 - [0] - +16 arasında ayarlayabilirsiniz.
VIDEO	Video için menüyü görüntüler.	-COLOR	Giriş sinyaline göre rengi seçin. COLR:ON: Renkli yazdırmak için video sinyali. [COLR:OFF]: Siyah ve beyaz yazdırmak için video sinyali.
		-FIELD	Bellek modunu seçin. FIED:ON: Hızlı harekette çekim yaparken (örn. bir yarasanın çarptığı topu çekerken) görüntünün bulanıklaşmasını önler. [FIED:OFF]: Bu, standart ayardır.
		-INTRPT	Yazdırmanın durdurulacağı işlemi seçin. INTR:ON: Bir yazdırma işlemini iptal etmek için PRINT düğmesine tekrar basarsanız ve PRINT düğmesine basıldığı andaki bir ekran görüntüsünü yazdırmak isterseniz bunu seçin. [INTR:OFF]: Bir yazdırma işlemi sırasında PRINT düğmesine tekrar bastığınızda bile yazdırma devam eder. Yazdırma işlemi bittikten sonra PRINT düğmesine basıldığı andaki ekran görüntüsünü yazdırmak isterseniz bunu seçin.
		-SCAN[1)]	Yazdırılacak bir görüntü seçin. Yazdırma alanı aşağıdaki sırayla küçülür: SC:WD2 [SC:WD1] SC:NOR
		-SIDE[2)]	Görüntünün hangi yönde yazdırılacağını seçin. SIDE:ON: Görüntüyü 90 derece ters saat yönünde döndürülmüş olarak yazdırır. [SIDE:OFF]: Görüntüyü monitörde görüntülenenle aynı yönde yazdırır.

Öğe	Açıklama	Ayar	
DIGITAL	Bilgisayardan baskı yapmak için ayarlar menüsünü görüntüler.	-DRIVER	Bu ünite için kullanılacak yazıcı sürücüsünü seçin. [DRV:899]: UP-X899MD, UP-D899MD sürücüsünü kullanın. DRV:898: UP-X898MD, UP-D898MD sürücüsünü kullanın. DRV:897: UP-D897 sürücüsünü kullanın. UP-X898MD/UP-D898MD sürücüsü veya UP-897 sürücüsü kullanılarak 3840×1280 veya 4096×1280 için bir kağıt boyutu seçilirse bu ünitede tek yazdırılabilecek maksimum kağıt boyutu (2560×1280) yazdırılacaktır.
		-RESIZE	Görüntünün büyütülüp büyütülmeyeceğini seçin. [RSIZ:OFF]: Görüntüyü orijinal boyutunda bastırır. RSIZ:ON: Görüntüyü, yazıcı sürücüsü tarafından ayarlanan kağıt boyutuna göre daha büyük bir boyutta bastırır.
CONFIG.	İşlem ayarlarını görüntüler.	-PP.TYPE	Kullanılacak kağıdı seçin. [P.TYPE:HG]: UPP-110HG'yi kullanın. P.TYPE:HD: UPP-110HD'yi kullanın. P.TYPE:S: UPP-110S'yi kullanın.
		-BEEP	İşlem tonunun çalıp çalmayacağını seçin. Hata tonlar bu ayardan bağımsız olarak çalar. BEEP:OFF: İşlem tonu çalmaz. [BEEP:ON]: İşlem tonu çalar.
		-BLANK	Üst boşluğun (BACW:OFF) veya alt boşluğun (BACW:ON) uzunluğunu ayarlayın. BLANK:MIN: Boşluğu en aza indirir. [BLANK:S]: Boşluğu kısaltır. BLANK:L: Boşluğu uzatır.
		-SPEED	Baskı hızını seçin. UPP-110HD kağıdını kullandığınızda [HI] (yüksek hızda baskı) ögesini seçemezsiniz. LOW: Güç tasarrufu ayarında (düşük hız) baskı yapar. [HI]: Yüksek hızda baskı yapar. 15 °C veya daha düşük sıcaklıkta LOW modunda baskı yapar.
		-BACWRD[3)]	Baskı yönünü seçin. BACW:ON: Ters yönde (ekranın üstünden başlayarak) baskı yapmaya başlar. [BACW:OFF]: Normal yönde (ekranın altından başlayarak) baskı yapmaya başlar.
		-INFO	Baskı koşullarının görüntünün altına bastırılıp bastırılmayacağını seçin. INFO:ADJ: Görüntü kalitesi ayar değerini bastırır. INFO:STR: USB bellek çubuğunda depolanan görüntünün yol adını/dosya asını yazdırır. [INFO:OFF]: Bilgileri bastırmaz.
		-MIRROR	Görüntüyü sağa ve sola ters çevirerek bastırır. MIRR:ON: Görüntüyü sağa ve sola ters çevirir. [MIRR:OFF]: Görüntüyü ters çevirmez.
		-QTY	Baskı adedini ayarlayın. QTY:[1] - 10: Aynı çıktının 1 - 10 kopyasını bastırabilirsiniz.
		-RESET	Menü öğelerini varsayılan ayara sıfırlar (başlatma). [RESET:OK]: Ayarları varsayılana sıfırlar.
CLEAN.TH	Baskı kafası temizliğini başlatır.	-CLEAN:OK	Menü koluna basılarak veya sağa doğru itilerek baskı kafası temizliğini başlatır.
SERIAL.N	Ürünün seri numarasını görüntüler.		

1) Bastırılacak görüntünün aralığı aşağıdaki gibidir.

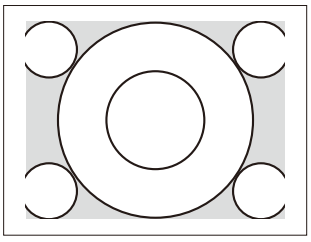

"SC:NOR" seçildiğinde

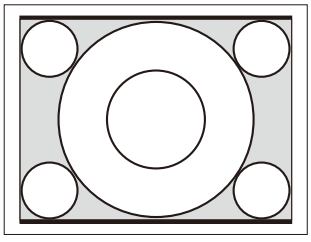

"SC:WD1" seçildiğinde

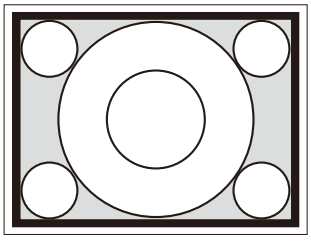

"SC:WD2" seçildiğinde

2) Bastırılan görüntülerin baskı yönü aşağıdaki gibidir.

Monitörde görüntülenen görüntü

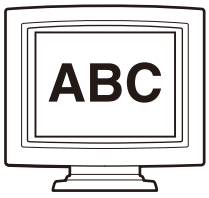

Çıktılar

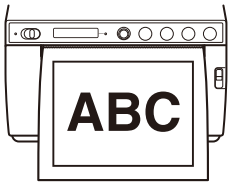

[SIDE:OFF] seçildiğinde

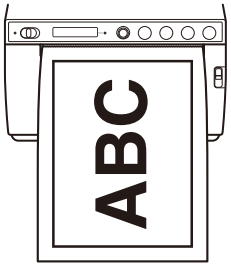

[SIDE:ON] seçildiğinde

3) Baskı yönü aşağıdaki gibidir.

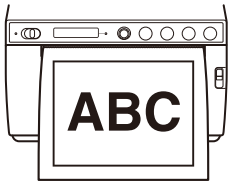

[BACW:OFF] seçildiğinde

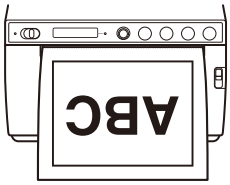

[BACW:ON] seçildiğinde

Temel Menü İşlemleri

Bu bölümde, baskı yönü ayarları örnek olarak kullanılarak her menü için ortak olan temel menü işlemleri açıklanmaktadır.
Menü kolu kullanıldığında, "basma" ve "sağa itme" aynı eylemdir.

1 Gücü açmak için beklemede/AÇIK anahtarını AÇIK konumuna getirin.
LCD'deki arka ışık beyaz yanar ve turuncu yanan bekleme LED'i kapanır.

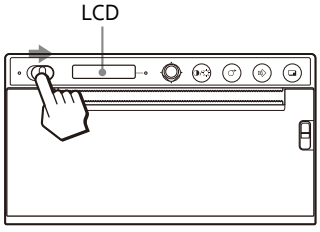

2 LCD'de "READY" mesajının görüntülendiğini onaylayın ve menü koluna basın veya sağa itin.

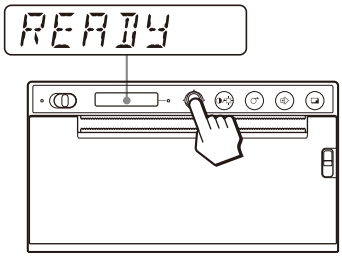

Ünite menü moduna girer.
LCD'de menü ögesi görüntülenir.

3 Menü kolunu yukarı veya aşağı iterek [CONFIG.] ögesini görüntüleyin.

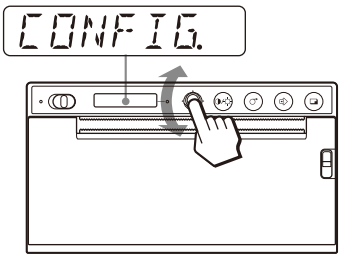

4 Menü koluna basın veya sağa doğru itin.
Ünite, baskı koşulunu ayarlayabileceğiniz menü moduna girer. Menülerin adlarının önünde "-" işareti vardır.

5 Menü kolunu yukarı veya aşağı iterek [-BACWRD] ögesini görüntüleyin.

6 Menü koluna basın veya sağa doğru itin.

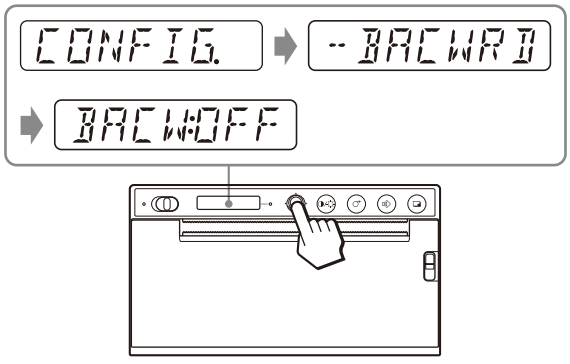

Ünite, baskı yönünü seçebileceğiniz moda girer.
LCD'de fabrika ayarı [BACW:OFF] görüntülenir.
[BACW:OFF], geçerli ayardır.
Bu ayarı [BACW:ON] olarak değiştirin.

7 Menü kolunu yukarı iterek [BACW:ON] ögesini görüntüleyin ve ardından menü koluna basın veya sağa doğru itin.

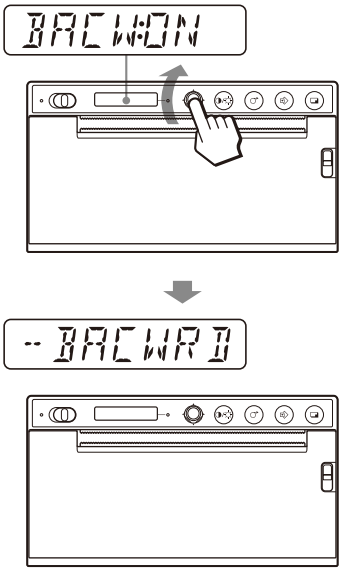

[BACW:ON], baskı yönü olarak kaydedilir.
LCD'de [-BACWRD] ögesi görüntülenir.

Not

Menü ögesini veya ayarı görüntüledikten sonra herhangi bir menü işlemi yapmadan yaklaşık 20 saniye geçerse, LCD'deki ekran "READY" mesajına döner ve ünite menü modundan çıkar.
Bu tür bir durumda [-BACWRD] ayarı değiştirilmez.

Ayarı iptal etmek için
7. adımda menü kolunu sola iterek 5. veya 3. adıma geri gidin.

Menü işlemlerine devam etmek için
3 - 7 arasındaki adımları tekrarlayarak ayarları yapın.

Menü işlemlerini sonlandırmak için
7. adımdan sonra menü kolunu sola iterek "READY" mesajını görüntüleyin.
Ünite menü modundan çıkar.

Menü kilidi işlevi
Menü koluna bastığınızda "LOCK" mesajı görüntülenirse ve alarm sesi duyarsanız menü işlemi işlevi kilitlendiğinden menü kolu devre dışı bırakılmış demektir. Bir menü işlemi yapmak için "Hata Mesajları" (sayfa 36) kısmında "LOCK" ögesine bakın.

Ayarlar Listesini Bastırma

Geçerli menü ayarlarının bir çıktısını alabilirsiniz.

1. Menü koluna basın veya sağa doğru itin.
   Menü listesi görüntülenir ve ünite, menü moduna girer.
2. Menü kolunu yukarı veya aşağı iterek [PRT.MENU] ögesini görüntüleyin ve ardından menü koluna basın veya sağa doğru itin.
3. [MENU:OK] ögesinin görüntülendiğini onaylayın ve ardından menü koluna basın veya sağa itin.
   Ünite, geçerli menü ayarlarını bastırmaya başlar.
   LCD'de [PRT.MENU] ögesi görüntülenir.
4. Menü kolunu sola itin.
   “READY” mesajı görüntülenir ve ünite, normal baskı moduna girer.

Görüntüleri bir USB Bellek Çubuğuna Depolama

Uyarı

Bu üniteyi medikal amaçlarla kullanmak
Bu konnektör izole edilmemiştir.
Üniteden sağlanan elektrik beslemesiyle çalışan bir USB bellek çubuğu dışında başka herhangi bir cihaz bağlamayın.
Alternatif akım kullanan bir cihaz bağlandığı zaman cihazdan akım kaçağı oluşabilir ve bu da hastayı veya cerrahı elektrik çarpmasına neden olabilir.

Bu ünitenin arka panelindeki OPTION konnektörüne (USB tip A) bir USB bellek çubuğu takıldığında, ünite tarafından yakalanan görüntü dosyası yazdırılırken USB bellek çubuğuna bir bit eşlem görüntüsü olarak kaydedilir. USB bellek çubuğuna kaydedilen görüntü dosyaları, USB bellek çubuğu (tip A) ile donatılmış bir bilgisayar kullanılarak görüntülenebilir.

Görüntü dosyalarının depolandığı klasör
Görüntü dosyaları, USB bellek çubuğunda \\SONY\UP-X899MD\SN.[Bu cihazın Seri Numarası] klasörüne depolanacaktır. Klasör mevcut değilse oluşturulacaktır.

Görüntünün dosya adı
Yazdırmak için PRINT düğmesine her bastığınızda, görüntü dosyaları UP_000000.bmp'den UP_999999.bmp'ye kadar sırayla numaralandırılır ve USB bellek çubuğuna bit eşlem görüntü dosyaları olarak kaydedilir. Bölünmüş ekranlar için her bir ekran da dosya olarak kaydedilir. Yeni bir görüntü yalnızca yazdırıldığında kaydedilir. Yazdırıldığında kaydedilmeyecektir.

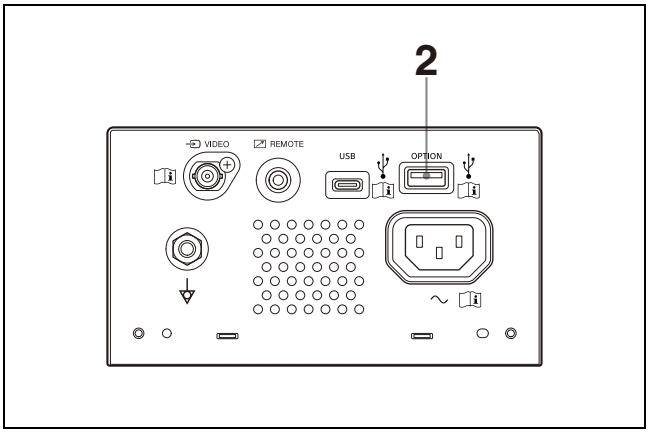

1 Bu ünitenin gücünü açın.

2 USB bellek çubuğunu bu ünitenin OPTION konnektörüne (USB tip A) bağlayın.

3 VIDEO sinyalini yazdırmak için PRINT düğmesine basın.
Yazdırılan görüntüler bilgisayarda depolanmışsa bilgisayardan yazdırın.
Ünite yazdırmaya başlar.
Yazdırma bittiğinde görüntü USB bellek çubuğuna da depolanır. Yazarken, LCD'de "STORING" mesajı görüntülenir. Yazma tamamlandığında, "STORING" mesajı kaybolur.

USB bellek çubuğunu çıkarmak için
LCD'de "STORING" mesajı görüntülendiğinde, ünite verileri USB bellek çubuğuna yazar. USB bellek çubuğunu çıkarırsanız veriler doğru yazılmaz ve USB bellek çubuğundaki veriler bozulabilir.

LCD'de "NO SPACE" mesajı görüntülendiğinde
USB bellek çubuğu doludur veya maksimum sayıda görüntü depolanmıştır ve daha fazla görüntü depolanamaz. Bu durumda, bir bilgisayarla USB bellek çubuğundaki gereksiz dosyaları silin veya yeni bir USB bellek çubuğu kullanın.

Notlar

- Bu ünitenin OPTION konnektörüne (USB tip A) sabit disk gibi kendi güç kaynağı olan bir USB cihazı bağlamayın. Aksi takdirde arıza oluşabilir.
- Güç kaynağı OPTION konnektöründen (USB tip A) olsa bile, geçici olarak bile 500 mA'nın üzerinde akım gerektiren USB cihazına bağlamayın.
- Dosya kaydetme biçimi olarak yalnızca BMP desteklenir.
- USB bellek çubuğuna depolanan görüntüler tekrar yazdırılamaz.
- Görüntüler USB bellek çubuğuna depolanabilir ancak kaydedilen görüntüler okunamaz veya silinemez. Görüntüleri okumak veya silmek için USB konnektörlü (tip A) bir bilgisayar kullanın.
- Bu cihazla USB bellek çubuğu kullanmadan önce USB bellek çubuğunun dosyalarını bilgisayarınıza yedekleyin. USB bellek çubuğunda depolanan dosyaların bu ünitede kullanıldığında bozulmayacağını veya silinmeyeceğini garanti edemeyiz.

OPTION konnektörü (USB tip A) hakkında notlar

- USB yığın depolamayla uyumludur. (USB bellek çubuğunun tüm tipleri için çalışma garanti edilmez.)
- OPTION konnektörünün (USB tip A) bir hub aracılığıyla USB bellek çubuğuna bağlanması garanti edilmez.
- Yüksek Hızlı USB ile uyumludur.
- Karşılık gelen dosya sistemi FAT32'dir.
- USB bellek çubuğunda kilit işlevi varsa, kullanmadan önce devre dışı bıraktığınızdan emin olun.
- Birden fazla sürücüye sahip USB bellek çubuğu kullanılamaz.
- Özel özelliklere (şifreleme gibi) sahip USB bellek çubukları desteklenmez.
- USB bellek çubuklarını veya isteğe bağlı aksesuarları doğrudan konnektöre takarak bağlayabilirsiniz. USB uzatma kablosu vb. kullanmayın.

Ünitenin Performansını Sürdürme

Güvenlik Hakkında

- Kullanmadan önce çalışma voltajını kontrol edin. Üniteyi sadece “Teknik Özellikler” (sayfa 33) kısmında belirtilen bir güç kaynağı ile kullanın.
- Dolaba herhangi bir sıvı girerse veya içerisine katı nesne düşerse çalışmayı derhal durdurun. Ünitenin fişini çekin ve kalifiye personele kontrol ettirin.
- Uzun süre kullanmayacaksanız ünitenin fişini prizden çekin. Güç kablosunu fişten tutarak çıkarın. Asla kablosundan çekmeyin.
- Dolabı sökmeyin. Yalnızca yetkili personelin servisine başvurun.

Dikkat

Kağıt kesiciler, ünite içinde yerleşiktir. Kağıt yüklerken, kağıt kesicilere dokunmamaya dikkat edin. Kağıt kesicilere dokunmak yaralanmaya neden olabilir.

Kurulum Hakkında

- Üniteyi düz ve sabit bir yüzeyin üzerine yerleştirin.
  Üniteyi düz olmayan bir yüzey üzerine yerleştirerek kullanırsanız ünitede arıza meydana gelebilir.
- Üniteyi ısı kaynaklarının yakınına kurmayın. Radyatörlere veya hava kanallarına yakın yerlerden veya doğrudan güneş ışığına veya aşırı toza, neme, mekanik şoka veya titreşime maruz kalan yerlerden kaçının.
- Isı köprüsünü önlemek için uygun hava sirkülasyonu sağlayın. Üniteyi halı, battaniye vb. gibi yüzeylerin üzerine veya perde ve tül gibi materyallerin yakınına yerleştirmeyin.

Dikkat

İç ısı köprüsünü önlemek için yazıcının etrafında yeterli (en az 10 cm'den fazla) alan bırakın. Yazının sol ve sağ tarafındaki ve arka paneldeki delikleri kapatmayın.

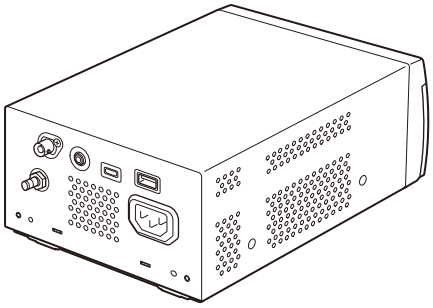

Ünitenin Taşınmasıyla İlgili Notlar

- Üniteyi çarpmamaya veya düşürmemeye dikkat edin.
- Kağıt yüklendiğinde üniteyi taşımayın veya hareket ettirmeyin. Aksi takdirde bir arızaya neden olabilir.

Yoğuşma durumunda

Ünitenin aniden soğuk bir yerden ılık bir sıcak bir yere alınması ya da ortam sıcaklığının aniden artması durumunda, ünitenin dış yüzeyinde ve/veya ünitenin içinde nem oluşabilir. Bu yoğunlaşma olarak bilinir. Yoğunlaşmanın meydana gelmesi durumunda üniteyi kapatın ve üniteyi çalıştırmadan önce yoğunlaşma geçene kadar bekleyin. Yoğuşma varken ünitenin çalıştırılması üniteye zarar verebilir.

Sarf malzemeleri hakkında

Elektrolitik kondansatörün beklenen hizmet ömrü normal kullanım sıcaklıklarında ve normal kullanımda (günde 8 saat; ayda 25 gün) yaklaşık 5 yıldır.
Kullanım süresi yukarıdaki normal kullanım sıklığını geçerse, beklenen hizmet ömrü buna bağlı olarak azalabilir.

Elektrocerrahi bıçakları ve benzer cihazlarla birlikte kullanın

Bu ünite bir elektrocerrahi bıçağı vb. ile birlikte kullanılırsa, resim bozulabilir, eğrilebilir veya aygıttan gelen güçlü radyo dalgaları veya voltajları sonucunda anormal çalışabilir. Bu bir arıza değildir.

Bu üniteyi güçlü radyo dalgaları veya voltajları yayan bir aygıtla aynı zamanda kullanırken, bu tür aygıtları kullanmadan önce bunun etkisini onaylayın ve bu üniteyi radyo dalgası etkileşimini minimize eden bir yolla kullanın.

Dolabı Temizleme

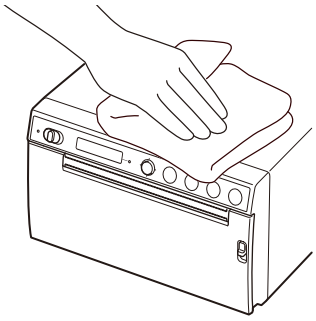

Not

Yazıcıyı temizlemeden önce beklemede/AÇIK anahtarının bekleme konumuna getirildiğinden emin olun ve ardından **güç kablosunun bağlantısını kesin**.

Yazıcı yüzeyi üzerinde benzen veya tiner gibi çözücüler veya asit, alkali veya aşındırıcı deterjan ya da kimyasal madde içeren temizlik bezleri kullanıldığında yüzey bitirmesi zarar görebilir. Aşağıdakilere dikkat edin:

- Yazıcı yüzeyini %50 ilâ %70 h/h oranında izopropil alkol konsantrasyonu veya %76,9 ilâ %81,4 h/h oranında etanol konsantrasyonu ile temizleyin.
- İnatçı lekeler yumuşak deterjan çözeltisi ile ıslatılmış bir temizlik bezi gibi yumuşak bir bezle silinerek ve ardından yukarıdaki kimyasal yardımıyla temizlenerek çıkartılabilir.
- Yazıcı yüzeyini lekelenmiş bir bezle ovmak için gereksiz kuvvet uygulamayın. Yazıcı yüzeyi çizilebilir.
- Yazıcı yüzeyini uzun süre kauçuk veya vinil reçineden imal edilmiş bir ürüne temas ettirmeyin. Yüzey bitirmesi bozulabilir veya kaplama sökülebilir.

Termal Baskı Kafasını Temizleme

Çıktı kirliyse veya çıktıların üzerinde beyaz çizgiler görünüyorsa temin edilen temizleme bezini kullanarak termal baskı kafasını temizleyin. Baskı kafası temizleme işlemini menüyü kullanarak gerçekleştirin.

Dikkat

Kağıt kesiciler, ünite içinde yerleşiktir. Termal baskı kafasını temizlerken kağıt kesicilere dokunmamaya özen gösterin. Kağıt kesicilere dokunmak yaralanmaya neden olabilir.

1 Gücü açmak için beklemede/AÇIK anahtarını AÇIK konumuna getirin.

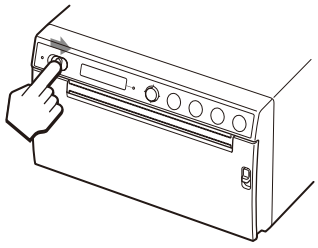

2 Kapağı açmak için OPEN kolunu aşağı itin.

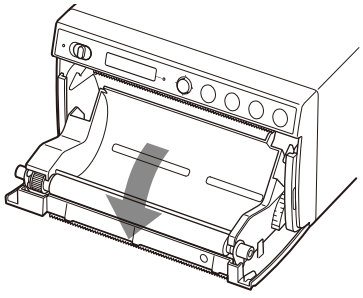

Kağıt tepsisine kağıt yüklenmişse çıkarın.

Not

Kağıdın yüzeyinin başka nesnelere temas etmediğinden emin olun. Aksi takdirde kağıt üzerindeki kir nedeniyle kusurlu baskılara neden olabilir.

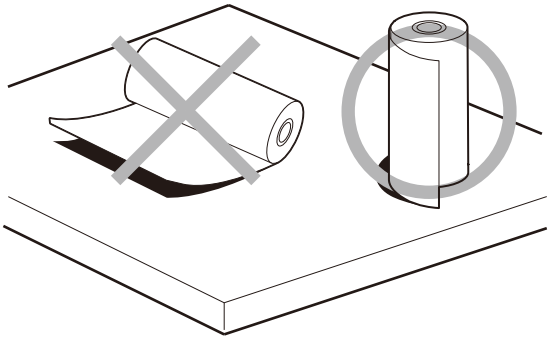

3 Temin edilen temizleme bezini, kağıt tepsisinin oluğuna yerleştirin.
Temizleme bezini oluğa tam oturacak şekilde yerleştirin.

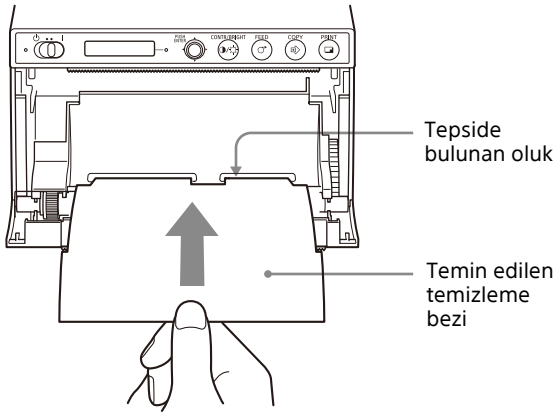

4 Kapağı iterek kapatın.

5 Menü koluna basın.
Menü ögesi görüntülenir.

6 Menü kolunu yukarı veya aşağı iterek [CLEAN.TH] ögesini görüntüleyin ve ardından menü koluna basın.

7 [CLEAN:OK] ögesinin görüntülendiğini onaylayın ve ardından menü koluna basın.
Ünite, termal baskı kafasını temizlemeye başlar.
LCD'de [CLEAN:TH] ögesi görüntülenir.
Temizleme bezi durduğunda temizlik tamamlanır.

8 Kapağı açmak için OPEN kolunu aşağı itin ve temizleme bezini çıkarın.

9 Kapağı iterek kapatın.

Not

Termal baskı kafasını sadece gerekli olduğunda temizleyin. Termal baskı kafasını çok sık temizlerseniz bir arızaya neden olabilir.

Baskı Silindirini Temizleme

Baskı silindirinin yüzeyi kirlendiğinde kağıt düzgün şekilde beslenmez ve kağıt sıkışmaları veya tutarsız baskı kalitesine neden olur. Gücü açmak için beklemede/AÇIK anahtarını AÇIK konumuna getirin ve ardından dışarıya biraz daha kağıt beslemek için FEED düğmesine yaklaşık bir saniye basın. Kağıt elinizle kolayca çekiliyorsa silindir kirlenmiş olabilir.

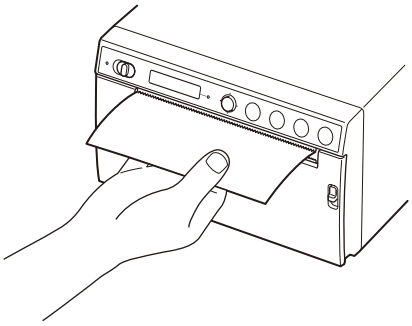

Kirlendiğinde %76,9 ila 81,4 v/v etanol konsantrasyonuyla nemlendirilmiş yumuşak bir bez kullanarak baskı silindirini temizleyin.

Dikkat

Kağıt kesiciler, ünite içinde yerleşiktir. Kağıt kesicilere dokunmamaya dikkat edin. Kağıt kesicilere dokunmak yaralanmaya neden olabilir.

1 Gücü açmak için beklemede/AÇIK anahtarını AÇIK konumuna getirin.

2 Kapağı açmak için OPEN kolunu aşağı itin.
Kağıt tepsisine kağıt yüklenmişse çıkarın.

Not

Kağıdın yüzeyinin başka nesnelere temas etmediğinden emin olun. Aksi takdirde kağıt üzerindeki kir nedeniyle kusurlu baskılara neden olabilir.

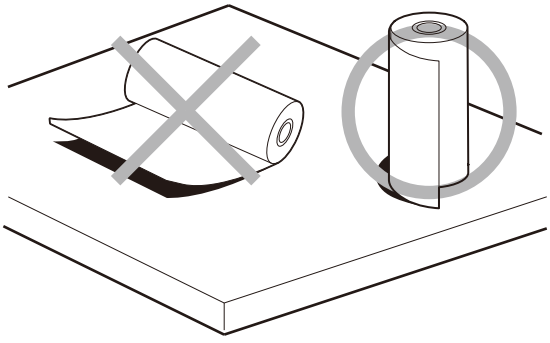

3 Baskı silindirini etanolle nemlendirilmiş yumuşak bir bez kullanarak nazikçe temizleyin.

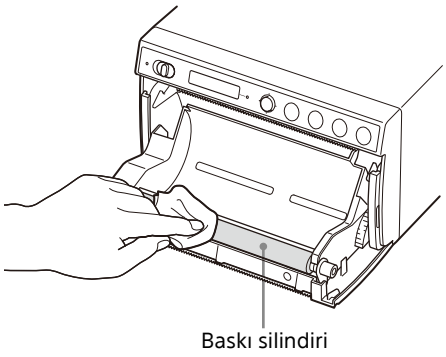

Notlar

- Silinen baskı silindirinin yüzeyi tamamen kurulandıktan sonra başka bir bölümü temizlemek için baskı silindirini çevirin.
- Baskı silindirini elinizle çevirmeyin. Çevirmek için FEED düğmesini kullanın. Baskı silindirini otomatik olarak çevirmek için FEED düğmesine basın.

4 FEED düğmesine basın.
Baskı silindiri yaklaşık 120 derece döner.

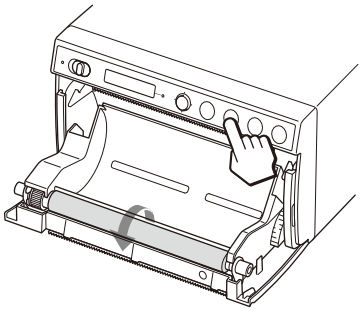

Notlar

- Parmaklarınızın dönen baskı silindirine yakalanmaması için dikkatli olun.
- Temizliğe sadece baskı silindiri tamamen durduktan sonra başlayın.

5 Baskı silindiri temizlenene kadar 3. ve 4. adımları tekrarlayın.

6 Baskı silindiri tamamen kurutulduktan sonra kapağı iterek kapatın.

Teknik Özellikler

Güç Gereksinimleri
100 V ila 240 V ∼, 50/60 Hz
Giriş Akımı 0,75 A ila 0,5 A
Çalışma Sıcaklığı
10 °C ila 40 °C
Çalışma Nemi %20 ila %80 (yoğuşmaya izin verilmez)
Çalışma Basıncı
700 hPa ila 1.060 hPa
Depolama ve Taşıma Sıcaklığı
–20 °C ila +60 °C
Depolama ve Taşıma Nemi
%20 ila %90 (yoğuşmaya izin verilmez)
Depolama ve Taşıma Basıncı
700 hPa ila 1.060 hPa
Boyutlar 154 × 88 × 208 mm (g/y/d)
Ağırlık 2,0 kg (sadece yazıcı)
Termal baskı kafası
İnce film termal baskı kafası, 1280 nokta
Resim boyutu (Standart baskı boyutu)
100 × 75 mm
Yazdırma hızı Yaklaşık 2 sn./görüntü (960 × 1280 nokta) ([CONFIG.] menüsünün [-SPEED] sekmesinde [HI] seçildiğinde)
Yaklaşık 3,8 sn./görüntü (960 × 1280 nokta) ([CONFIG.] menüsünün [-SPEED] sekmesinde [LOW] seçildiğinde)
Giriş konnektörleri
VIDEO IN (BNC tipi)
NTSC veya PAL kompozit video sinyalleri: 1,0 Vp-p, 75 ohm (NTSC/PAL otomatik olarak ayrı)
Arayüzler OPTION konnektörü (USB tip A)
USB konnektörü: tip C (veri alımı için)
REMOTE konnektörü (stereo mini giriş)

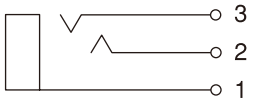

1 GND
2 PRINT SIGNAL (TTL)
100 msn. üzerindeki LOW nabız girişi yazdırmayı başlatır.
3 PRINT BUSY (TTL)
Yazdırma sırasında HIGH durumuna geçer.

Dahili aksesuarlar

- Termal baskı kafası temizleme bezi (1)
- CD-ROM (içinde pek çok dilde Kullanım Talimatları, Readme dosyası ve yazıcı sürücüsü vardır) (1)
- Bu Yazıcıyı Kullanmadan Önce (1)
- Servis İletişim Listesi (1)
- Termal Yazdırma Ortamı UPP-110HG/SET (Çok Parlak) (1)
- Information for Customers in Europe (Avrupa'daki müşteriler için bilgiler) (1)

İsteğe bağlı aksesuarlar

- Termal Yazdırma Ortamı UPP-110HG (Çok Parlak) UPP-110HD (Çok Yoğun) UPP-110S (Yüksek Kalite)

Tasarım ve teknik özellikler önceden haber verilmeksizin değiştirilebilir.

Tıbbi Spesifikasyonlar

- Elektrik çarpmasını önleme: Sınıf I
- Suyun girmesi riskine karşı koruma: Sıradan
- Hava, oksijen veya azot oksitle karıştırılmış yanıcı anestezik bir karışımın mevcut olması durumunda güvenlik derecesi: Hava, oksijen veya azot oksitle karıştırılmış yanıcı anestezik bir karışımın mevcut olması durumunda kullanıma uygun değildir
- Çalışma modu: Sürekli

Notlar

- Kullanmadan önce ünitenin düzgün çalıştığını daima doğrulayın. SONY, HERHANGİ BİR TÜRDE İÇERİĞİN BASILAMAMASI YA DA BU ÜNİTENİN VEYA BASKI ORTAMININ, İLİŞKİLİ YAZILIMLARIN, HARİCİ DEPOLAMA BİRİMLERİNİN VEYA DİĞER HARİCİ CİHAZLARIN ARIZASI NEDENİYLE VERİ KAYBI DURUMUNDA TAZMİN VEYA TELAFİ ETME DAHİL ANCAK BUNLARLA SINIRLI KALMAMAK ÜZERE HİÇBİR ZARARDAN SORUMLU DEĞİLDİR.
- SONY, ÜNİTENİN ÇALIŞMAMASI DURUMUNDA ŞİMDİKİ VE GELECEKTEKİ FAYDALARIN KAYBINI TAZMİN ETME VEYA GERİ ÖDEMEYLE SINIRLI OLMAYAN FAKAT BU EYLEMLERİ KAPSAYAN HERHANGİ BİR HASARDAN GARANTİ SÜRESİ DAHİLİNDE VEYA GARANTİ SÜRESİNİN BİTİMİNDEN SONRA HER NE SEBEPLE OLURSA OLSUN SORUMLU OLMAYACAKTIR.
- SONY, BU ÜNİTENİN KULLANICILARI VEYA ÜÇÜNCÜ TARAFLAR TARAFINDAN YAPILAN HİÇBİR İDDİAYA KARŞI SORUMLU OLMAYACAKTIR.
- SONY, HERHANGİ BİR DURUM SEBEBİYLE BU ÜNİTEYE İLİŞKİN HERHANGİ BİR SERVİSİN DURDURULMASI VEYA SONA ERDİRİLMESİ KONULARINDA SORUMLU OLMAYACAKTIR.

Temin edilen Termal Yazdırma Ortamı (Çok Parlak) (UPP-110HG/SET), ünitenin test çalışması için kullanılır. Taşıma ve depolama ortamına bağlı olarak renk değişikliği meydana gelebileceğini unutmayın. Teknik özelliklere uygun bir şekilde yazdırma performansına ulaşmak için, yazıcı kağıdı satın alın (ayrı olarak satılır) (sayfa 15).

Sorun Giderme

Servisi aramadan önce lütfen aşağıda açıklanan sorunlara ve çözümlere göz atın. Sorunu çözemiyorsanız, en yakın yetkili bayi ile iletişime geçin.

Belirti	Nedenleri/çözümleri
İlk birkaç baskıda küçük noktalar var.	Yeni kağıt rulosu mu taktınız? →FEED düğmesine basın ve basılı tutarak yaklaşık 15 cm – 20 cm kağıt besleyin, ardından bırakın.
PRINT düğmesine basıldığında baskı işi başlamıyor. Veya baskı işi bilgisayarda çalıştırıldığında bile başlamıyor.	• Kağıt beslenmiyor. →Güç açık mı? →Ünite doğru şekilde bağlandı mı? →Kağıt rulosu gevşek mi? →Video görüntüsünü yazdırırken, görüntü girişinin video sinyali mi? • Alarm çalıyor. →Termal baskı kafası aşırı mı ısındı? Termal baskı kafası, ünite sürekli koyu görüntü bastığı zaman aşırı ısınabilir. Baskı kafasının soğumasını bekleyin. →Kağıt doğru şekilde yüklendi mi? • Kağıt besleniyor ama baskı başlamıyor. →Kağıt yanlış tarafı yukarı bakacak şekilde mi yüklendi? (sayfa 16)
Çıktı çevresinde siyah kenarlar veya eksik kısımlar var.	[-SCAN] menü öğesinin ayarını değiştirin.
Kağıt sıkışıyor.	• Kapağı açmak için OPEN kolunu aşağı itin, çıktıyı veya kağıt rulosunu çıkarın ve ardından sıkışan kağıdı yavaşça çekerek üniteden çıkarın. • Ünitede yoğuşma mı birikti? →Ünite soğuk bir yerden sıcak bir odaya alınmışsa, ünitenin içinde yoğuşma oluşmuş olabilir. Üniteyi kapatın ve 1-2 saat bu şekilde bırakın (oda sıcaklığına gelene kadar), ardından tekrar baskı yapmayı deneyin.
Çıktılar kirli.	• Termal baskı kafası kirli mi? →Termal baskı kafasını temizlemek için temin edilen temizleme bezini kullanın. (sayfa 31) • Baskı silindiri kirli mi? →Baskı silindirini etil alkolle nemlendirilmiş yumuşak bir bez kullanarak temizleyin. (sayfa 32)
Neredeyse simsiyah görüntüler basıldığında ve LCD'de [COOLING] mesajı görüntülendiğinde ünite baskı işlemini durdurur.	Sürekli olarak neredeyse simsiyah görüntüler basıldığında termal baskı kafası koruma devresi, termal baskı kafasının aşırı ısınmasını önlemek için üniteyi kapatabilir. Termal baskı kafasının aşırı ısınmasını önleyen koruma devresi etkinleştirilmiş. →Baskı kafası soğuyana ve bu mesaj kaybolana kadar üniteyi kullanmayın.
Ekrandaki beyaz çizgiler veya küçük harfler okunaklı şekilde yazdırılmıyor.	Video görüntüsünü yazdırırken, siyah ve beyaz giriş sinyalleri için [VIDEO] menüsünün [-COLOR] kısmında [COLR:ON] mu seçili? →[COLR:OFF] öğesini seçin.
Ekranın tamamında küçük kareler görünüyor.	Video görüntüsünü yazdırırken, renkli giriş sinyalleri için [VIDEO] menüsünün [-COLOR] kısmında [COLR:OFF] mu seçili? →[COLR:ON] öğesini seçin.
Çıktı çok parlak veya çok karanlık.	• [CONFIG.] menüsünde [-PP.TYPE] ögesi doğru şekilde ayarlandı mı? • [ADJUST] menüsünde [-GAMMA] ögesi doğru şekilde ayarlandı mı?
Kağıt düzgün beslenmiyor.	Baskı silindiri kirli mi? →Baskı silindirini temizleyin. (sayfa 32)
Baskı yarıda kesiliyor. Baskı yaparken ünite, beyaz kağıttan birkaç santimetre dışarı besliyor ve duruyor. Baskı yapamıyorum. FEED işlemi gerçekleştirilemiyor. Kağıt doğru şekilde yerleştirildiğinde "EMPTY" mesajı görüntüleniyor.	Kağıt çıkışına güneş ışığı veya kuvvetli kızılötesi ışık içeren akkor ışık yansıyor mu? →Ünite, baskı kağıdını algılayan bir kızılötesi ışık sensörüne sahiptir. Bu nedenle ışık doğrudan kağıt çıkışına yansıdığında kağıt algılama işlevi doğru şekilde çalışmayabilir. Kağıt çıkışını ışığa doğrudan maruz bırakmayın.

Hata Mesajları

Aşağıdaki koşullarda LCD'de mesajlar görünür. Sorunu düzeltmek için mesajların yanında gösterilen çözüm eylemlerini yerine getirin.

Mesajlar	Açıklaması ve çözümü
DOOR	Kapak açık. →Sıkıca kilitlenene kadar kapağı kapatın.
EMPTY	• Kağıt yüklenmemiş. • Kağıt tükenmiş. →Kağıt yükleyin.
COOLING	Termal baskı kafasının aşırı ısınmasını önleyen koruma devresi etkinleştirilmiş. →Mesajın kaybolmasını bekleyin. Baskı daha sonra otomatik olarak devam edecektir.
LOCK	Menü kolu veya CONTR/BRIGHT düğmesi kilitlenmişse →Menü işlemlerini yapmak istiyorsanız gücü kapatın, ardından menü koluna basılı tutun ve gücü yeniden açın. "UNLOCK" mesajı görünürse kilit açılır.
ERROR	Bu ünitede teknik bir sorun meydana gelmiş. →Cihazı yeniden başlatın. Ekran kaybolmuyorsa, en yakın yetkili bayi ile iletişime geçin.
NO.INPUT	Video sinyali girişi olmadığında PRINT düğmesine basılıyor. →VIDEO giriş konnektörünü BNC kablosuyla video ekipmanına bağlayın ve ardından video sinyali girdikten sonra PRINT düğmesine basın.
STOR.ERR	USB konnektörüne bağlı USB bellek çubuğu, görüntüyü kaydedemedi. • USB bellek çubuğu, 64 GB'tan az alana sahip bir model değil. →64 GB'tan az alana sahip bir USB bellek çubuğu kullanın. • USB bellek çubuğu FAT32 ile biçinlendirilmemiş. →FAT32 ile biçimlendirilmiş bir USB bellek çubuğu kullanın. • USB bellek çubuğunun yazma koruma işlevi ayarlanmış. →Yazma korumasını devre dışı bırakın. • USB bellek çubuğunda birden fazla bölüm mevcut ve bu nedenle ünite birden fazla sürücü algılıyor. → Yalnızca bir bölümlü USB bellek çubuğu kullanın. • USB bellek çubuğunda, parmakiziyle kimlik doğrulama gibi güvenlik işlevleri var. →Ünite, her USB bellek çubuğunun tüm özelliklerini algılayamaz. • USB bellek çubuğu arızalı. →Yeni bir USB bellek çubuğu bağlayın.
NO.SPACE	USB bellek çubuğunda yeterli boş alan yok. →USB bellek çubuğunu boş alana sahip biriyle değiştirin.

Lisans

Bu ünite “FreeRTOS”, “FreeRTOS-Plus-FAT”, “zlib”, “FreeType” ve “newlib” yazılımını içermektedir. Bu yazılım uygulamalarını telif hakkı sahipleriyle yapılan lisans anlaşmalarına uygun olarak sağlıyoruz. Bu yazılım uygulamalarının telfi hakkı sahiplerinin isteği üzerine sizi aşağıdaki hususlar hakkında bilgilendirmekle yükümlüyüz.

FreeRTOS

FreeRTOS Kernel V11.1.0
Copyright (C) 2021 Amazon.com, Inc. or its affiliates. All Rights Reserved.

SPDX-License-Identifier:MIT

Permission is hereby granted, free of charge, to any person obtaining a copy of this software and associated documentation files (the "Software"), to deal in the Software without restriction, including without limitation the rights to use, copy, modify, merge, publish, distribute, sublicense, and/or sell copies of the Software, and to permit persons to whom the Software is furnished to do so, subject to the following conditions:

The above copyright notice and this permission notice shall be included in all copies or substantial portions of the Software.

THE SOFTWARE IS PROVIDED "AS IS", WITHOUT WARRANTY OF ANY KIND, EXPRESS OR
IMPLIED, INCLUDING BUT NOT LIMITED TO THE WARRANTIES OF MERCHANTABILITY, FITNESS
FOR A PARTICULAR PURPOSE AND NONINFRINGEMENT. IN NO EVENT SHALL THE AUTHORS OR
COPYRIGHT HOLDERS BE LIABLE FOR ANY CLAIM, DAMAGES OR OTHER LIABILITY, WHETHER
IN AN ACTION OF CONTRACT, TORT OR OTHERWISE, ARISING FROM, OUT OF OR IN
CONNECTION WITH THE SOFTWARE OR THE USE OR OTHER DEALINGS IN THE SOFTWARE.

https://www.FreeRTOS.org
https://github.com/FreeRTOS

FreeRTOS-Plus-FAT

FreeRTOS+FAT V2.3.3
Copyright (C) 2021 Amazon.com, Inc. or its affiliates. All Rights Reserved.

Permission is hereby granted, free of charge, to any person obtaining a copy of this software and associated documentation files (the "Software"), to deal in the Software without restriction, including without limitation the rights to use, copy, modify, merge, publish, distribute, sublicense, and/or sell copies of the Software, and to permit persons to whom the Software is furnished to do so, subject to the following conditions:

The above copyright notice and this permission notice shall be included in all copies or substantial portions of the Software.

THE SOFTWARE IS PROVIDED "AS IS", WITHOUT WARRANTY OF ANY KIND, EXPRESS OR
IMPLIED, INCLUDING BUT NOT LIMITED TO THE WARRANTIES OF MERCHANTABILITY, FITNESS
FOR A PARTICULAR PURPOSE AND NONINFRINGEMENT. IN NO EVENT SHALL THE AUTHORS OR
COPYRIGHT HOLDERS BE LIABLE FOR ANY CLAIM, DAMAGES OR OTHER LIABILITY, WHETHER
IN AN ACTION OF CONTRACT, TORT OR OTHERWISE, ARISING FROM, OUT OF OR IN
CONNECTION WITH THE SOFTWARE OR THE USE OR OTHER DEALINGS IN THE SOFTWARE.

https://www.FreeRTOS.org
https://github.com/FreeRTOS

zlib

(C) 1995-2022 Jean-loup Gailly and Mark Adler

This software is provided 'as-is', without any express or implied warranty. In no event will the authors be held liable for any damages arising from the use of this software.

Permission is granted to anyone to use this software for any purpose, including commercial applications, and to alter it and redistribute it freely, subject to the following restrictions:

1. The origin of this software must not be misrepresented; you must not claim that you wrote the original software. If you use this software in a product, an acknowledgment in the product documentation would be appreciated but is not required.
2. Altered source versions must be plainly marked as such, and must not be misrepresented as being the original software.
3. This notice may not be removed or altered from any source distribution.

Jean-loup Gailly Mark Adler
jloup@gzip.org madler@alumni.caltech.edu

If you use the zlib library in a product, we would appreciate *not* receiving lengthy legal documents to sign. The sources are provided for free but without warranty of any kind. The library has been entirely written by Jean-loup Gailly and Mark Adler; it does not include third-party code.

If you redistribute modified sources, we would appreciate that you include in the file ChangeLog history information documenting your changes.

FreeType

FREETYPE LICENSES

The FreeType 2 font engine is copyrighted work and cannot be used legally without a software license. In order to make this project usable to a vast majority of developers, we distribute it under two mutually exclusive open-source licenses.

This means that *you* must choose *one* of the two licenses described below, then obey all its terms and conditions when using FreeType 2 in any of your projects or products.

- The FreeType License, found in the file `docs/FTL.TXT`, which is similar to the original BSD license *with* an advertising clause that forces you to explicitly cite the FreeType project in your product's documentation. All details are in the license file. This license is suited to products which don't use the GNU General Public License.

  Note that this license is compatible to the GNU General Public License version 3, but not version 2.

- The GNU General Public License version 2, found in `docs/GPLv2.TXT` (any later version can be used also), for programs which already use the GPL. Note that the FTL is incompatible with GPLv2 due to its advertisement clause.

The contributed BDF and PCF drivers come with a license similar to that of the X Window System. It is compatible to the above two licenses (see files `src/bdf/README` and `src/pcf/README`). The same holds for the source code files `src/base/fthash.c` and `include/freetype/internal/fthash.h`; they wer part of the BDF driver in earlier FreeType versions.

The gzip module uses the zlib license (see `src/gzip/zlib.h`) which too is compatible to the above two licenses.

The MD5 checksum support (only used for debugging in development builds) is in the public domain.

--- end of LICENSE.TXT ---

newlib

• Red Hat Incorporated
Copyright (c) 1994-2009 Red Hat, Inc. All rights reserved.

This copyrighted material is made available to anyone wishing to use, modify, copy, or redistribute it subject to the terms and conditions of the BSD License. This program is distributed in the hope that it will be useful, but WITHOUT ANY WARRANTY expressed or implied, including the implied warranties of MERCHANTABILITY or FITNESS FOR A PARTICULAR PURPOSE. A copy of this license is available at http://www.opensource.org/licenses. Any Red Hat trademarks that are incorporated in the source code or documentation are not subject to the BSD License and may only be used or replicated with the express permission of Red Hat, Inc.

• University of California, Berkeley
Copyright (c) 1981-2000 The Regents of the University of California.
All rights reserved.

Redistribution and use in source and binary forms, with or without modification, are permitted provided that the following conditions are met:

* Redistributions of source code must retain the above copyright notice, this list of conditions and the following disclaimer.
* Redistributions in binary form must reproduce the above copyright notice, this list of conditions and the following disclaimer in the documentation and/or other materials provided with the distribution.
* Neither the name of the University nor the names of its contributors may be used to endorse or promote products derived from this software without specific prior written permission.

THIS SOFTWARE IS PROVIDED BY THE COPYRIGHT HOLDERS AND CONTRIBUTORS "AS IS" AND ANY EXPRESS OR IMPLIED WARRANTIES, INCLUDING, BUT NOT LIMITED TO, THE IMPLIED WARRANTIES OF MERCHANTABILITY AND FITNESS FOR A PARTICULAR PURPOSE ARE DISCLAIMED.
IN NO EVENT SHALL THE COPYRIGHT OWNER OR CONTRIBUTORS BE LIABLE FOR ANY DIRECT, INDIRECT, INCIDENTAL, SPECIAL, EXEMPLARY, OR CONSEQUENTIAL DAMAGES (INCLUDING, BUT NOT LIMITED TO, PROCUREMENT OF SUBSTITUTE GOODS OR SERVICES; LOSS OF USE, DATA, OR

PROFITS; OR BUSINESS INTERRUPTION) HOWEVER CAUSED AND ON ANY THEORY OF LIABILITY, WHETHER IN CONTRACT, STRICT LIABILITY, OR TORT (INCLUDING NEGLIGENCE OR OTHERWISE) ARISING IN ANY WAY OUT OF THE USE OF THIS SOFTWARE, EVEN IF ADVISED OF THE POSSIBILITY OF SUCH DAMAGE.

• David M. Gay (AT&T 1991, Lucent 1998)

The author of this software is David M. Gay.

Copyright (c) 1991 by AT&T.

Permission to use, copy, modify, and distribute this software for any purpose without fee is hereby granted, provided that this entire notice is included in all copies of any software which is or includes a copy or modification of this software and in all copies of the supporting documentation for such software.

THIS SOFTWARE IS BEING PROVIDED "AS IS", WITHOUT ANY EXPRESS OR IMPLIED WARRANTY. IN PARTICULAR, NEITHER THE AUTHOR NOR AT&T MAKES ANY REPRESENTATION OR WARRANTY OF ANY KIND CONCERNING THE MERCHANTABILITY
OF THIS SOFTWARE OR ITS FITNESS FOR ANY PARTICULAR PURPOSE.

The author of this software is David M. Gay.

Copyright (C) 1998-2001 by Lucent Technologies
All Rights Reserved

Permission to use, copy, modify, and distribute this software and its documentation for any purpose and without fee is hereby granted, provided that the above copyright notice appear in all copies and that both that the copyright notice and this permission notice and warranty disclaimer appear in supporting documentation, and that the name of Lucent or any of its entities not be used in advertising or publicity pertaining to distribution of the software without specific, written prior permission.

LUCENT DISCLAIMS ALL WARRANTIES WITH REGARD TO THIS SOFTWARE, INCLUDING ALL IMPLIED WARRANTIES OF MERCHANTABILITY AND FITNESS. IN NO EVENT SHALL LUCENT OR ANY OF ITS ENTITIES BE LIABLE FOR ANY SPECIAL, INDIRECT OR CONSEQUENTIAL DAMAGES OR ANY DAMAGES WHATSOEVER RESULTING FROM LOSS OF USE, DATA OR PROFITS, WHETHER IN AN ACTION OF CONTRACT, NEGLIGENCE OR OTHER TORTIOUS ACTION, ARISING OUT OF OR IN CONNECTION WITH THE USE OR PERFORMANCE OF THIS SOFTWARE.

• Advanced Micro Devices

Copyright 1989, 1990 Advanced Micro Devices, Inc.

This software is the property of Advanced Micro Devices, Inc (AMD) which specifically grants the user the right to modify, use and distribute this software provided this notice is not removed or altered. All other rights are reserved by AMD.

AMD MAKES NO WARRANTY OF ANY KIND, EXPRESS OR IMPLIED, WITH REGARD TO THIS
SOFTWARE. IN NO EVENT SHALL AMD BE LIABLE FOR INCIDENTAL OR CONSEQUENTIAL
DAMAGES IN CONNECTION WITH OR ARISING FROM THE FURNISHING, PERFORMANCE, OR
USE OF THIS SOFTWARE.

So that all may benefit from your experience, please report any problems or suggestions about this software to the 29K Technical Support Center at 800-29-29-AMD (800-292-9263) in the USA, or 0800-89-1131 in the UK, or 0031-11-1129 in Japan, toll free. The direct dial number is 512-462-4118.

Advanced Micro Devices, Inc.
29K Support Products
Mail Stop 573
5900 E. Ben White Blvd.
Austin, TX 78741
800-292-9263

• Sun Microsystems

Copyright (C) 1993 by Sun Microsystems, Inc. All rights reserved.

Developed at SunPro, a Sun Microsystems, Inc. business.
Permission to use, copy, modify, and distribute this software is freely granted, provided that this notice is preserved.

• Hewlett Packard

(c) Copyright 1986 HEWLETT-PACKARD COMPANY

To anyone who acknowledges that this file is provided "AS IS" without any express or implied warranty:
permission to use, copy, modify, and distribute this file for any purpose is hereby granted without fee, provided that the above copyright notice and this notice appears in all copies, and that the name of Hewlett-Packard Company not be used in advertising or publicity pertaining to distribution of the software without specific, written prior permission. Hewlett-Packard Company makes no representations about the suitability of this software for any purpose.

• Hans-Peter Nilsson

Copyright (C) 2001 Hans-Peter Nilsson

Permission to use, copy, modify, and distribute this software is freely granted, provided that the above copyright notice, this notice and the following disclaimer are preserved with no changes.

THIS SOFTWARE IS PROVIDED ``AS IS'' AND WITHOUT ANY EXPRESS OR IMPLIED WARRANTIES, INCLUDING, WITHOUT LIMITATION, THE IMPLIED WARRANTIES OF MERCHANTABILITY AND FITNESS FOR A PARTICULAR PURPOSE.

• Christopher G. Demetriou

Copyright (c) 2001 Christopher G. Demetriou
All rights reserved.

Redistribution and use in source and binary forms, with or without modification, are permitted provided that the following conditions are met:
1. Redistributions of source code must retain the above copyright notice, this list of conditions and the following disclaimer.
2. Redistributions in binary form must reproduce the above copyright notice, this list of conditions and the following disclaimer in the documentation and/or other materials provided with the distribution.
3. The name of the author may not be used to endorse or promote products derived from this software without specific prior written permission.

THIS SOFTWARE IS PROVIDED BY THE AUTHOR ``AS IS'' AND ANY EXPRESS OR IMPLIED WARRANTIES, INCLUDING, BUT NOT LIMITED TO, THE IMPLIED WARRANTIES
OF MERCHANTABILITY AND FITNESS FOR A PARTICULAR PURPOSE ARE DISCLAIMED.
IN NO EVENT SHALL THE AUTHOR BE LIABLE FOR ANY DIRECT, INDIRECT, INCIDENTAL, SPECIAL, EXEMPLARY, OR CONSEQUENTIAL DAMAGES (INCLUDING, BUT
NOT LIMITED TO, PROCUREMENT OF SUBSTITUTE GOODS OR SERVICES; LOSS OF USE,
DATA, OR PROFITS; OR BUSINESS INTERRUPTION) HOWEVER CAUSED AND ON ANY
THEORY OF LIABILITY, WHETHER IN CONTRACT, STRICT LIABILITY, OR TORT (INCLUDING NEGLIGENCE OR OTHERWISE) ARISING IN ANY WAY OUT OF THE USE OF
THIS SOFTWARE, EVEN IF ADVISED OF THE POSSIBILITY OF SUCH DAMAGE.

• SuperH, Inc.

Copyright 2002 SuperH, Inc. All rights reserved

This software is the property of SuperH, Inc (SuperH) which specifically grants the user the right to modify, use and distribute this software provided this notice is not removed or altered. All other rights are reserved by SuperH.

SUPERH MAKES NO WARRANTY OF ANY KIND, EXPRESS OR IMPLIED, WITH REGARD TO
THIS SOFTWARE. IN NO EVENT SHALL SUPERH BE LIABLE FOR INDIRECT, SPECIAL, INCIDENTAL OR CONSEQUENTIAL DAMAGES IN CONNECTION WITH OR ARISING FROM
THE FURNISHING, PERFORMANCE, OR USE OF THIS SOFTWARE.

So that all may benefit from your experience, please report any problems or suggestions about this software to the SuperH Support Center via e-mail at softwaresupport@superh.com .

SuperH, Inc.
405 River Oaks Parkway
San Jose
CA 95134
USA

• Royal Institute of Technology

Copyright (c) 1999 Kungliga Tekniska Hogskolan
(Royal Institute of Technology, Stockholm, Sweden).
All rights reserved.

Redistribution and use in source and binary forms, with or without modification, are permitted provided that the following conditions are met:

1. Redistributions of source code must retain the above copyright notice, this list of conditions and the following disclaimer.

2. Redistributions in binary form must reproduce the above copyright notice, this list of conditions and the following disclaimer in the documentation and/or other materials provided with the distribution.

3. Neither the name of KTH nor the names of its contributors may be used to endorse or promote products derived from this software without specific prior written permission.

THIS SOFTWARE IS PROVIDED BY KTH AND ITS CONTRIBUTORS ``AS IS'' AND ANY EXPRESS OR IMPLIED WARRANTIES, INCLUDING, BUT NOT LIMITED TO, THE IMPLIED WARRANTIES OF MERCHANTABILITY AND FITNESS FOR A PARTICULAR PURPOSE ARE DISCLAIMED. IN NO EVENT SHALL KTH OR ITS CONTRIBUTORS BE LIABLE FOR ANY DIRECT, INDIRECT, INCIDENTAL, SPECIAL, EXEMPLARY, OR CONSEQUENTIAL DAMAGES (INCLUDING, BUT NOT LIMITED TO, PROCUREMENT OF
SUBSTITUTE GOODS OR SERVICES; LOSS OF USE, DATA, OR PROFITS; OR BUSINESS INTERRUPTION) HOWEVER CAUSED AND ON ANY THEORY OF LIABILITY,
WHETHER IN CONTRACT, STRICT LIABILITY, OR TORT (INCLUDING NEGLIGENCE OR
OTHERWISE) ARISING IN ANY WAY OUT OF THE USE OF THIS SOFTWARE, EVEN IF ADVISED OF THE POSSIBILITY OF SUCH DAMAGE.

• Alexey Zelkin

Copyright (c) 2000, 2001 Alexey Zelkin <phantom@FreeBSD.org>

All rights reserved.

Redistribution and use in source and binary forms, with or without
modification, are permitted provided that the following conditions
are met:
1. Redistributions of source code must retain the above copyright
   notice, this list of conditions and the following disclaimer.
2. Redistributions in binary form must reproduce the above copyright
   notice, this list of conditions and the following disclaimer in the
   documentation and/or other materials provided with the distribution.

THIS SOFTWARE IS PROVIDED BY THE AUTHOR AND CONTRIBUTORS ``AS IS'' AND
ANY EXPRESS OR IMPLIED WARRANTIES, INCLUDING, BUT NOT LIMITED TO, THE
IMPLIED WARRANTIES OF MERCHANTABILITY AND FITNESS FOR A PARTICULAR PURPOSE
ARE DISCLAIMED. IN NO EVENT SHALL THE AUTHOR OR CONTRIBUTORS BE LIABLE
FOR ANY DIRECT, INDIRECT, INCIDENTAL, SPECIAL, EXEMPLARY, OR CONSEQUENTIAL
DAMAGES (INCLUDING, BUT NOT LIMITED TO, PROCUREMENT OF SUBSTITUTE GOODS
OR SERVICES; LOSS OF USE, DATA, OR PROFITS; OR BUSINESS INTERRUPTION)
HOWEVER CAUSED AND ON ANY THEORY OF LIABILITY, WHETHER IN CONTRACT, STRICT
LIABILITY, OR TORT (INCLUDING NEGLIGENCE OR OTHERWISE) ARISING IN ANY WAY
OUT OF THE USE OF THIS SOFTWARE, EVEN IF ADVISED OF THE POSSIBILITY OF
SUCH DAMAGE.

• Andrey A. Chernov

Copyright (C) 1997 by Andrey A. Chernov, Moscow, Russia.
All rights reserved.

Redistribution and use in source and binary forms, with or without
modification, are permitted provided that the following conditions
are met:
1. Redistributions of source code must retain the above copyright
   notice, this list of conditions and the following disclaimer.
2. Redistributions in binary form must reproduce the above copyright
   notice, this list of conditions and the following disclaimer in the
   documentation and/or other materials provided with the distribution.

THIS SOFTWARE IS PROVIDED BY THE AUTHOR ``AS IS'' AND
ANY EXPRESS OR IMPLIED WARRANTIES, INCLUDING, BUT NOT LIMITED TO, THE
IMPLIED WARRANTIES OF MERCHANTABILITY AND FITNESS FOR A PARTICULAR PURPOSE
ARE DISCLAIMED. IN NO EVENT SHALL THE REGENTS OR CONTRIBUTORS BE LIABLE
FOR ANY DIRECT, INDIRECT, INCIDENTAL, SPECIAL, EXEMPLARY, OR CONSEQUENTIAL
DAMAGES (INCLUDING, BUT NOT LIMITED TO, PROCUREMENT OF SUBSTITUTE GOODS
OR SERVICES; LOSS OF USE, DATA, OR PROFITS; OR BUSINESS INTERRUPTION)
HOWEVER CAUSED AND ON ANY THEORY OF LIABILITY, WHETHER IN CONTRACT, STRICT
LIABILITY, OR TORT (INCLUDING NEGLIGENCE OR OTHERWISE) ARISING IN ANY WAY
OUT OF THE USE OF THIS SOFTWARE, EVEN IF ADVISED OF THE POSSIBILITY OF
SUCH DAMAGE.

• FreeBSD

Copyright (c) 1997-2002 FreeBSD Project.
All rights reserved.

Redistribution and use in source and binary forms, with or without
modification, are permitted provided that the following conditions
are met:
1. Redistributions of source code must retain the above copyright
   notice, this list of conditions and the following disclaimer.
2. Redistributions in binary form must reproduce the above copyright
   notice, this list of conditions and the following disclaimer in the
   documentation and/or other materials provided with the distribution.

THIS SOFTWARE IS PROVIDED BY THE AUTHOR AND CONTRIBUTORS ``AS IS'' AND
ANY EXPRESS OR IMPLIED WARRANTIES, INCLUDING, BUT NOT LIMITED TO, THE
IMPLIED WARRANTIES OF MERCHANTABILITY AND FITNESS FOR A PARTICULAR PURPOSE
ARE DISCLAIMED. IN NO EVENT SHALL THE AUTHOR OR CONTRIBUTORS BE LIABLE
FOR ANY DIRECT, INDIRECT, INCIDENTAL, SPECIAL, EXEMPLARY, OR CONSEQUENTIAL
DAMAGES (INCLUDING, BUT NOT LIMITED TO, PROCUREMENT OF SUBSTITUTE GOODS
OR SERVICES; LOSS OF USE, DATA, OR PROFITS; OR BUSINESS INTERRUPTION)
HOWEVER CAUSED AND ON ANY THEORY OF LIABILITY, WHETHER IN CONTRACT, STRICT
LIABILITY, OR TORT (INCLUDING NEGLIGENCE OR OTHERWISE) ARISING IN ANY WAY
OUT OF THE USE OF THIS SOFTWARE, EVEN IF ADVISED OF THE POSSIBILITY OF
SUCH DAMAGE.

• S. L. Moshier

Author: S. L. Moshier.

Copyright (c) 1984,2000 S.L. Moshier

Permission to use, copy, modify, and distribute this software for any
purpose without fee is hereby granted, provided that this entire notice
is included in all copies of any software which is or includes a copy
or modification of this software and in all copies of the supporting
documentation for such software.

THIS SOFTWARE IS BEING PROVIDED "AS IS", WITHOUT ANY EXPRESS OR IMPLIED
WARRANTY. IN PARTICULAR, THE AUTHOR MAKES NO REPRESENTATION
OR WARRANTY OF ANY KIND CONCERNING THE MERCHANTABILITY OF THIS
SOFTWARE OR ITS FITNESS FOR ANY PARTICULAR PURPOSE.

• Citrus Project

Copyright (c)1999 Citrus Project,
All rights reserved.

Redistribution and use in source and binary forms, with or without
modification, are permitted provided that the following conditions
are met:
1. Redistributions of source code must retain the above copyright
   notice, this list of conditions and the following disclaimer.
2. Redistributions in binary form must reproduce the above copyright
   notice, this list of conditions and the following disclaimer in the
   documentation and/or other materials provided with the distribution.

THIS SOFTWARE IS PROVIDED BY THE AUTHOR AND CONTRIBUTORS ``AS IS'' AND
ANY EXPRESS OR IMPLIED WARRANTIES, INCLUDING, BUT NOT LIMITED TO, THE
IMPLIED WARRANTIES OF MERCHANTABILITY AND FITNESS FOR A PARTICULAR PURPOSE
ARE DISCLAIMED. IN NO EVENT SHALL THE AUTHOR OR CONTRIBUTORS BE LIABLE
FOR ANY DIRECT, INDIRECT, INCIDENTAL, SPECIAL, EXEMPLARY, OR CONSEQUENTIAL
DAMAGES (INCLUDING, BUT NOT LIMITED TO, PROCUREMENT OF SUBSTITUTE GOODS
OR SERVICES; LOSS OF USE, DATA, OR PROFITS; OR BUSINESS INTERRUPTION)
HOWEVER CAUSED AND ON ANY THEORY OF LIABILITY, WHETHER IN CONTRACT, STRICT
LIABILITY, OR TORT (INCLUDING NEGLIGENCE OR OTHERWISE) ARISING IN ANY WAY
OUT OF THE USE OF THIS SOFTWARE, EVEN IF ADVISED OF THE POSSIBILITY OF
SUCH DAMAGE.

• Todd C. Miller

Copyright (c) 1998 Todd C. Miller <Todd.Miller@courtesan.com>
All rights reserved.

Redistribution and use in source and binary forms, with or without
modification, are permitted provided that the following conditions
are met:
1. Redistributions of source code must retain the above copyright
   notice, this list of conditions and the following disclaimer.
2. Redistributions in binary form must reproduce the above copyright
   notice, this list of conditions and the following disclaimer in the
   documentation and/or other materials provided with the distribution.
3. The name of the author may not be used to endorse or promote products
   derived from this software without specific prior written permission.

THIS SOFTWARE IS PROVIDED ``AS IS'' AND ANY EXPRESS OR IMPLIED WARRANTIES,
INCLUDING, BUT NOT LIMITED TO, THE IMPLIED WARRANTIES OF MERCHANTABILITY
AND FITNESS FOR A PARTICULAR PURPOSE ARE DISCLAIMED. IN NO EVENT SHALL
THE AUTHOR BE LIABLE FOR ANY DIRECT, INDIRECT, INCIDENTAL, SPECIAL,
EXEMPLARY, OR CONSEQUENTIAL DAMAGES (INCLUDING, BUT NOT LIMITED TO,
PROCUREMENT OF SUBSTITUTE GOODS OR SERVICES; LOSS OF USE, DATA, OR PROFITS;
OR BUSINESS INTERRUPTION) HOWEVER CAUSED AND ON ANY THEORY OF LIABILITY,
WHETHER IN CONTRACT, STRICT LIABILITY, OR TORT (INCLUDING NEGLIGENCE OR
OTHERWISE) ARISING IN ANY WAY OUT OF THE USE OF THIS SOFTWARE, EVEN IF
ADVISED OF THE POSSIBILITY OF SUCH DAMAGE.

• DJ Delorie (i386 / arm)
Copyright (C) 1991 DJ Delorie
All rights reserved.

Redistribution, modification, and use in source and binary forms is permitted
provided that the above copyright notice and following paragraph are
duplicated in all such forms.

This file is distributed WITHOUT ANY WARRANTY; without even the implied
warranty of MERCHANTABILITY or FITNESS FOR A PARTICULAR PURPOSE.

• Mike Barcroft

Copyright (c) 2001 Mike Barcroft <mike@FreeBSD.org>
All rights reserved.

Redistribution and use in source and binary forms, with or without
modification, are permitted provided that the following conditions
are met:
1. Redistributions of source code must retain the above copyright
   notice, this list of conditions and the following disclaimer.
2. Redistributions in binary form must reproduce the above copyright
   notice, this list of conditions and the following disclaimer in the
   documentation and/or other materials provided with the distribution.

THIS SOFTWARE IS PROVIDED BY THE AUTHOR AND CONTRIBUTORS ``AS IS'' AND
ANY EXPRESS OR IMPLIED WARRANTIES, INCLUDING, BUT NOT LIMITED TO, THE
IMPLIED WARRANTIES OF MERCHANTABILITY AND FITNESS FOR A PARTICULAR PURPOSE
ARE DISCLAIMED. IN NO EVENT SHALL THE AUTHOR OR CONTRIBUTORS BE LIABLE

FOR ANY DIRECT, INDIRECT, INCIDENTAL, SPECIAL, EXEMPLARY, OR CONSEQUENTIAL
DAMAGES (INCLUDING, BUT NOT LIMITED TO, PROCUREMENT OF SUBSTITUTE GOODS
OR SERVICES; LOSS OF USE, DATA, OR PROFITS; OR BUSINESS INTERRUPTION)
HOWEVER CAUSED AND ON ANY THEORY OF LIABILITY, WHETHER IN CONTRACT, STRICT
LIABILITY, OR TORT (INCLUDING NEGLIGENCE OR OTHERWISE) ARISING IN ANY WAY
OUT OF THE USE OF THIS SOFTWARE, EVEN IF ADVISED OF THE POSSIBILITY OF
SUCH DAMAGE.

• Arm Ltd

Copyright (c) 2009-2018 Arm Ltd
All rights reserved.

Redistribution and use in source and binary forms, with or without
modification, are permitted provided that the following conditions
are met:
1. Redistributions of source code must retain the above copyright
notice, this list of conditions and the following disclaimer.
2. Redistributions in binary form must reproduce the above copyright
notice, this list of conditions and the following disclaimer in the
documentation and/or other materials provided with the distribution.
3. The name of the company may not be used to endorse or promote
products derived from this software without specific prior written
permission.

• Ed Schouten - Free BSD

Copyright (c) 2008 Ed Schouten <ed@FreeBSD.org>
All rights reserved.

Redistribution and use in source and binary forms, with or without
modification, are permitted provided that the following conditions
are met:
1. Redistributions of source code must retain the above copyright
notice, this list of conditions and the following disclaimer.
2. Redistributions in binary form must reproduce the above copyright
notice, this list of conditions and the following disclaimer in the
documentation and/or other materials provided with the distribution.

THIS SOFTWARE IS PROVIDED BY THE AUTHOR AND CONTRIBUTORS ``AS IS'' AND
ANY EXPRESS OR IMPLIED WARRANTIES, INCLUDING, BUT NOT LIMITED TO, THE
IMPLIED WARRANTIES OF MERCHANTABILITY AND FITNESS FOR A PARTICULAR PURPOSE
ARE DISCLAIMED. IN NO EVENT SHALL THE AUTHOR OR CONTRIBUTORS BE LIABLE
FOR ANY DIRECT, INDIRECT, INCIDENTAL, SPECIAL, EXEMPLARY, OR CONSEQUENTIAL
DAMAGES (INCLUDING, BUT NOT LIMITED TO, PROCUREMENT OF SUBSTITUTE GOODS
OR SERVICES; LOSS OF USE, DATA, OR PROFITS; OR BUSINESS INTERRUPTION)
HOWEVER CAUSED AND ON ANY THEORY OF LIABILITY, WHETHER IN CONTRACT, STRICT
LIABILITY, OR TORT (INCLUDING NEGLIGENCE OR OTHERWISE) ARISING IN ANY WAY
OUT OF THE USE OF THIS SOFTWARE, EVEN IF ADVISED OF THE POSSIBILITY OF
SUCH DAMAGE.

• Andrew Turner (arm-* targets)

Copyright (c) 2013 Andrew Turner <andrew@FreeBSD.ORG>
All rights reserved.

Redistribution and use in source and binary forms, with or without
modification, are permitted provided that the following conditions
are met:
1. Redistributions of source code must retain the above copyright
notice, this list of conditions and the following disclaimer.
2. Redistributions in binary form must reproduce the above copyright
notice, this list of conditions and the following disclaimer in the
documentation and/or other materials provided with the distribution.

THIS SOFTWARE IS PROVIDED BY THE AUTHOR AND CONTRIBUTORS ``AS IS'' AND
ANY EXPRESS OR IMPLIED WARRANTIES, INCLUDING, BUT NOT LIMITED TO, THE
IMPLIED WARRANTIES OF MERCHANTABILITY AND FITNESS FOR A PARTICULAR PURPOSE
ARE DISCLAIMED. IN NO EVENT SHALL THE AUTHOR OR CONTRIBUTORS BE LIABLE
FOR ANY DIRECT, INDIRECT, INCIDENTAL, SPECIAL, EXEMPLARY, OR CONSEQUENTIAL
DAMAGES (INCLUDING, BUT NOT LIMITED TO, PROCUREMENT OF SUBSTITUTE GOODS
OR SERVICES; LOSS OF USE, DATA, OR PROFITS; OR BUSINESS INTERRUPTION)
HOWEVER CAUSED AND ON ANY THEORY OF LIABILITY, WHETHER IN CONTRACT, STRICT
LIABILITY, OR TORT (INCLUDING NEGLIGENCE OR OTHERWISE) ARISING IN ANY WAY
OUT OF THE USE OF THIS SOFTWARE, EVEN IF ADVISED OF THE POSSIBILITY OF
SUCH DAMAGE.

• BSD-2-Clause-FreeBSD David Schultz (arm-* targets)

SPDX-License-Identifier: BSD-2-Clause-FreeBSD

Copyright (c) 2004-2011 David Schultz <das@FreeBSD.ORG>
All rights reserved.

Redistribution and use in source and binary forms, with or without
modification, are permitted provided that the following conditions
are met:
1. Redistributions of source code must retain the above copyright
notice, this list of conditions and the following disclaimer.
2. Redistributions in binary form must reproduce the above copyright
notice, this list of conditions and the following disclaimer in the
documentation and/or other materials provided with the distribution.

THIS SOFTWARE IS PROVIDED BY THE AUTHOR AND CONTRIBUTORS ``AS IS'' AND
ANY EXPRESS OR IMPLIED WARRANTIES, INCLUDING, BUT NOT LIMITED TO, THE
IMPLIED WARRANTIES OF MERCHANTABILITY AND FITNESS FOR A PARTICULAR PURPOSE
ARE DISCLAIMED. IN NO EVENT SHALL THE AUTHOR OR CONTRIBUTORS BE LIABLE
FOR ANY DIRECT, INDIRECT, INCIDENTAL, SPECIAL, EXEMPLARY, OR CONSEQUENTIAL
DAMAGES (INCLUDING, BUT NOT LIMITED TO, PROCUREMENT OF SUBSTITUTE GOODS
OR SERVICES; LOSS OF USE, DATA, OR PROFITS; OR BUSINESS INTERRUPTION)
HOWEVER CAUSED AND ON ANY THEORY OF LIABILITY, WHETHER IN CONTRACT, STRICT
LIABILITY, OR TORT (INCLUDING NEGLIGENCE OR OTHERWISE) ARISING IN ANY WAY
OUT OF THE USE OF THIS SOFTWARE, EVEN IF ADVISED OF THE POSSIBILITY OF
SUCH DAMAGE.

• ARM Ltd (1)
Copyright (c) 2008-2015 ARM Ltd
All rights reserved.

Redistribution and use in source and binary forms, with or without
modification, are permitted provided that the following conditions
are met:
1. Redistributions of source code must retain the above copyright
notice, this list of conditions and the following disclaimer.
2. Redistributions in binary form must reproduce the above copyright
notice, this list of conditions and the following disclaimer in the
documentation and/or other materials provided with the distribution.
3. The name of the company may not be used to endorse or promote
products derived from this software without specific prior written
permission.

THIS SOFTWARE IS PROVIDED BY ARM LTD ``AS IS'' AND ANY EXPRESS OR IMPLIED
WARRANTIES, INCLUDING, BUT NOT LIMITED TO, THE IMPLIED WARRANTIES OF
MERCHANTABILITY AND FITNESS FOR A PARTICULAR PURPOSE ARE DISCLAIMED.
IN NO EVENT SHALL ARM LTD BE LIABLE FOR ANY DIRECT, INDIRECT, INCIDENTAL,
SPECIAL, EXEMPLARY, OR CONSEQUENTIAL DAMAGES (INCLUDING, BUT NOT LIMITED
TO, PROCUREMENT OF SUBSTITUTE GOODS OR SERVICES; LOSS OF USE, DATA, OR
PROFITS; OR BUSINESS INTERRUPTION) HOWEVER CAUSED AND ON ANY THEORY OF
LIABILITY, WHETHER IN CONTRACT, STRICT LIABILITY, OR TORT (INCLUDING
NEGLIGENCE OR OTHERWISE) ARISING IN ANY WAY OUT OF THE USE OF THIS
SOFTWARE, EVEN IF ADVISED OF THE POSSIBILITY OF SUCH DAMAGE.

• ARM Ltd (2)
Copyright (c) 2012-2014 ARM Ltd
All rights reserved.

Redistribution and use in source and binary forms, with or without
modification, are permitted provided that the following conditions
are met:
1. Redistributions of source code must retain the above copyright
notice, this list of conditions and the following disclaimer.
2. Redistributions in binary form must reproduce the above copyright
notice, this list of conditions and the following disclaimer in the
documentation and/or other materials provided with the distribution.
3. The name of the company may not be used to endorse or promote
products derived from this software without specific prior written
permission.

THIS SOFTWARE IS PROVIDED BY ARM LTD ``AS IS'' AND ANY EXPRESS OR IMPLIED
WARRANTIES, INCLUDING, BUT NOT LIMITED TO, THE IMPLIED WARRANTIES OF
MERCHANTABILITY AND FITNESS FOR A PARTICULAR PURPOSE ARE DISCLAIMED.
IN NO EVENT SHALL ARM LTD BE LIABLE FOR ANY DIRECT, INDIRECT, INCIDENTAL,
SPECIAL, EXEMPLARY, OR CONSEQUENTIAL DAMAGES (INCLUDING, BUT NOT LIMITED
TO, PROCUREMENT OF SUBSTITUTE GOODS OR SERVICES; LOSS OF USE, DATA, OR
PROFITS; OR BUSINESS INTERRUPTION) HOWEVER CAUSED AND ON ANY THEORY OF
LIABILITY, WHETHER IN CONTRACT, STRICT LIABILITY, OR TORT (INCLUDING
NEGLIGENCE OR OTHERWISE) ARISING IN ANY WAY OUT OF THE USE OF THIS
SOFTWARE, EVEN IF ADVISED OF THE POSSIBILITY OF SUCH DAMAGE.

• ARM Ltd (3)
Optimized strstr function.
Copyright (c) 2018 Arm Ltd. All rights reserved.
SPDX-License-Identifier: BSD-3-Clause
Redistribution and use in source and binary forms, with or without
modification, are permitted provided that the following conditions
are met:
1. Redistributions of source code must retain the above copyright
notice, this list of conditions and the following disclaimer.
2. Redistributions in binary form must reproduce the above copyright
notice, this list of conditions and the following disclaimer in the
documentation and/or other materials provided with the distribution.
3. The name of the company may not be used to endorse or promote
products derived from this software without specific prior written

permission.
THIS SOFTWARE IS PROVIDED BY ARM LTD ``AS IS'' AND ANY EXPRESS OR IMPLIED
WARRANTIES, INCLUDING, BUT NOT LIMITED TO, THE IMPLIED WARRANTIES OF
MERCHANTABILITY AND FITNESS FOR A PARTICULAR PURPOSE ARE DISCLAIMED.
IN NO EVENT SHALL ARM LTD BE LIABLE FOR ANY DIRECT, INDIRECT, INCIDENTAL,
SPECIAL, EXEMPLARY, OR CONSEQUENTIAL DAMAGES (INCLUDING, BUT NOT LIMITED
TO, PROCUREMENT OF SUBSTITUTE GOODS OR SERVICES; LOSS OF USE, DATA, OR
PROFITS; OR BUSINESS INTERRUPTION) HOWEVER CAUSED AND ON ANY THEORY OF
LIABILITY, WHETHER IN CONTRACT, STRICT LIABILITY, OR TORT (INCLUDING
NEGLIGENCE OR OTHERWISE) ARISING IN ANY WAY OUT OF THE USE OF THIS
SOFTWARE, EVEN IF ADVISED OF THE POSSIBILITY OF SUCH DAMAGE.

- ARM Ltd (4)

Copyright (c) 2015 ARM Ltd.
All rights reserved.
Redistribution and use in source and binary forms, with or without
modification, are permitted provided that the following conditions are met:
* Redistributions of source code must retain the above copyright
notice, this list of conditions and the following disclaimer.
* Redistributions in binary form must reproduce the above copyright
notice, this list of conditions and the following disclaimer in the
documentation and/or other materials provided with the distribution.
* Neither the name of the Linaro nor the
names of its contributors may be used to endorse or promote products
derived from this software without specific prior written permission.
THIS SOFTWARE IS PROVIDED BY THE COPYRIGHT HOLDERS AND CONTRIBUTORS
"AS IS" AND ANY EXPRESS OR IMPLIED WARRANTIES, INCLUDING, BUT NOT
LIMITED TO, THE IMPLIED WARRANTIES OF MERCHANTABILITY AND FITNESS FOR
A PARTICULAR PURPOSE ARE DISCLAIMED. IN NO EVENT SHALL THE COPYRIGHT
HOLDER OR CONTRIBUTORS BE LIABLE FOR ANY DIRECT, INDIRECT, INCIDENTAL,
SPECIAL, EXEMPLARY, OR CONSEQUENTIAL DAMAGES (INCLUDING, BUT NOT
LIMITED TO, PROCUREMENT OF SUBSTITUTE GOODS OR SERVICES; LOSS OF USE,
DATA, OR PROFITS; OR BUSINESS INTERRUPTION) HOWEVER CAUSED AND ON ANY
THEORY OF LIABILITY, WHETHER IN CONTRACT, STRICT LIABILITY, OR TORT
(INCLUDING NEGLIGENCE OR OTHERWISE) ARISING IN ANY WAY OUT OF THE USE
OF THIS SOFTWARE, EVEN IF ADVISED OF THE POSSIBILITY OF SUCH DAMAGE.

- The Regents of the University of California (1)

Copyright (c) 1990 The Regents of the University of California.
All rights reserved.

Redistribution and use in source and binary forms are permitted
provided that the above copyright notice and this paragraph are
duplicated in all such forms and that any documentation,
and/or other materials related to such
distribution and use acknowledge that the software was developed
by the University of California, Berkeley. The name of the
University may not be used to endorse or promote products derived
from this software without specific prior written permission.
THIS SOFTWARE IS PROVIDED ``AS IS'' AND WITHOUT ANY EXPRESS OR
IMPLIED WARRANTIES, INCLUDING, WITHOUT LIMITATION, THE IMPLIED
WARRANTIES OF MERCHANTABILITY AND FITNESS FOR A PARTICULAR PURPOSE.

- The Regents of the University of California (2)

Copyright (c) 1990, 2007 The Regents of the University of California.
All rights reserved.

Redistribution and use in source and binary forms are permitted
provided that the above copyright notice and this paragraph are
duplicated in all such forms and that any documentation,
and/or other materials related to such
distribution and use acknowledge that the software was developed
by the University of California, Berkeley. The name of the
University may not be used to endorse or promote products derived
from this software without specific prior written permission.
THIS SOFTWARE IS PROVIDED ``AS IS'' AND WITHOUT ANY EXPRESS OR
IMPLIED WARRANTIES, INCLUDING, WITHOUT LIMITATION, THE IMPLIED
WARRANTIES OF MERCHANTABILITY AND FITNESS FOR A PARTICULAR PURPOSE.

- The Regents of the University of California (3)

Copyright (c) 1990 The Regents of the University of California.
All rights reserved.

Redistribution and use in source and binary forms, with or without
modification, are permitted provided that the following conditions
are met:
1. Redistributions of source code must retain the above copyright
notice, this list of conditions and the following disclaimer.
2. Redistributions in binary form must reproduce the above copyright
notice, this list of conditions and the following disclaimer in the
documentation and/or other materials provided with the distribution.
3. Neither the name of the University nor the names of its contributors
may be used to endorse or promote products derived from this software
without specific prior written permission.

THIS SOFTWARE IS PROVIDED BY THE REGENTS AND CONTRIBUTORS ``AS IS'' AND
ANY EXPRESS OR IMPLIED WARRANTIES, INCLUDING, BUT NOT LIMITED TO, THE
IMPLIED WARRANTIES OF MERCHANTABILITY AND FITNESS FOR A PARTICULAR PURPOSE
ARE DISCLAIMED. IN NO EVENT SHALL THE REGENTS OR CONTRIBUTORS BE LIABLE
FOR ANY DIRECT, INDIRECT, INCIDENTAL, SPECIAL, EXEMPLARY, OR CONSEQUENTIAL
DAMAGES (INCLUDING, BUT NOT LIMITED TO, PROCUREMENT OF SUBSTITUTE GOODS
OR SERVICES; LOSS OF USE, DATA, OR PROFITS; OR BUSINESS INTERRUPTION)
HOWEVER CAUSED AND ON ANY THEORY OF LIABILITY, WHETHER IN CONTRACT, STRICT
LIABILITY, OR TORT (INCLUDING NEGLIGENCE OR OTHERWISE) ARISING IN ANY WAY
OUT OF THE USE OF THIS SOFTWARE, EVEN IF ADVISED OF THE POSSIBILITY OF
SUCH DAMAGE.

- The Regents of the University of California (4)

Copyright (c) 1987, 2000 Regents of the University of California.
All rights reserved.

Redistribution and use in source and binary forms are permitted
provided that: (1) source distributions retain this entire copyright
notice and comment, and (2) distributions including binaries display
the following acknowledgement: ``This product includes software
developed by the University of California, Berkeley and its contributors''
in the documentation or other materials provided with the distribution.
Neither the name of the University nor the names of its
contributors may be used to endorse or promote products derived
from this software without specific prior written permission.
THIS SOFTWARE IS PROVIDED ``AS IS'' AND WITHOUT ANY EXPRESS OR
IMPLIED WARRANTIES, INCLUDING, WITHOUT LIMITATION, THE IMPLIED
WARRANTIES OF MERCHANTABILITY AND FITNESS FOR A PARTICULAR PURPOSE.

- The Regents of the University of California (5)

Copyright (c) 1992, 1993
The Regents of the University of California. All rights reserved.

Redistribution and use in source and binary forms, with or without
modification, are permitted provided that the following conditions
are met:
1. Redistributions of source code must retain the above copyright
notice, this list of conditions and the following disclaimer.
2. Redistributions in binary form must reproduce the above copyright
notice, this list of conditions and the following disclaimer in the
documentation and/or other materials provided with the distribution.
3. Neither the name of the University nor the names of its contributors
may be used to endorse or promote products derived from this software
without specific prior written permission.

THIS SOFTWARE IS PROVIDED BY THE REGENTS AND CONTRIBUTORS ``AS IS'' AND
ANY EXPRESS OR IMPLIED WARRANTIES, INCLUDING, BUT NOT LIMITED TO, THE
IMPLIED WARRANTIES OF MERCHANTABILITY AND FITNESS FOR A PARTICULAR PURPOSE
ARE DISCLAIMED. IN NO EVENT SHALL THE REGENTS OR CONTRIBUTORS BE LIABLE
FOR ANY DIRECT, INDIRECT, INCIDENTAL, SPECIAL, EXEMPLARY, OR CONSEQUENTIAL
DAMAGES (INCLUDING, BUT NOT LIMITED TO, PROCUREMENT OF SUBSTITUTE GOODS
OR SERVICES; LOSS OF USE, DATA, OR PROFITS; OR BUSINESS INTERRUPTION)
HOWEVER CAUSED AND ON ANY THEORY OF LIABILITY, WHETHER IN CONTRACT, STRICT
LIABILITY, OR TORT (INCLUDING NEGLIGENCE OR OTHERWISE) ARISING IN ANY WAY
OUT OF THE USE OF THIS SOFTWARE, EVEN IF ADVISED OF THE POSSIBILITY OF
SUCH DAMAGE.

EU: Sony Europe B.V.
Da Vincilaan 7-D1, 1930 Zaventem, Belgium
UK: Sony Europe B.V.
The Heights, Brooklands, Weybridge,
Surrey KT13 0XW, United Kingdom
CH: Sony Europe B.V., Hoofddorp,
Schlieren/Switzerland Branch
Wiesenstrasse 5, 8952 Schlieren, Switzerland

EC REP
Sony Belgium, bijkantoor van
Sony Europe B.V.
Da Vincilaan 7-D1, 1930 Zaventem,
Belgium

Sony Corporation
1-7-1 Konan Minato-ku Tokyo,
108-0075 Japan

5-056-876-**61** (1)
2025-07

Hybrid Graphic Printer

Інструкція з експлуатації

Перш ніж користуватися пристроєм, уважно прочитайте цей посібник і збережіть його для подальшого використання.

UP-X899MD

© 2025 Sony Corporation

Зміст

Початок роботи

Огляд 12
Розташування і функції компонентів та елементів керування 13
Передня панель 13
Задня панель 14

Підготовка

Підключення до комп'ютера 15
Установлення драйвера принтера на комп'ютер 16
Папір 16
Папір, який можна використовувати 16
Завантаження паперу 17

Експлуатація

Початок виконання завдання друку 20
Друк з відеоапаратури 20
Друк з комп'ютера 21
Обрізання паперу після друку 22
Скасування завдання друку 22
Створення копій останньої роздруківки 22
Подавання паперу 23
Регулювання контрастності та яскравості 23
Налаштування параметрів за допомогою меню 24
Структура меню 24
Список меню 25
Основні операції меню 27
Друк списку налаштувань 29
Зберігання зображень на USB-накопичувач 29

Інше

Поводження з пристроєм і догляд за ним 31
Техніка безпеки 31
Установлення 31
Зауваження щодо перенесення пристрою 31
Конденсація 31
Витратні деталі 31
Використання з електрохірургічними ножами та схожими пристроями 32
Чищення корпусу 32
Чищення термоголовки 32
Чищення притискного ролика 33
Технічні характеристики 35
Усунення несправностей 36
Повідомлення про помилки 37
Ліцензія 38

Показання до застосування / призначення

Принтер Sony UP-X899MD — це компактний медичний цифровий принтер для чорно-білого друку. Він призначений для підключення до сумісних медичних систем візуалізації, як-от пересувні рентгенівські апарати, системи ультразвукової діагностики, катетеризації серця тощо. Принтер забезпечує друк зображень, знятих цими системами, для медичних карток або направлень.

Примітки

- Вихідні зображення з цього обладнання не можуть використовуватися для діагностики.
- Це обладнання призначене для медичних працівників.
- Це обладнання призначене для використання в медичних установах, зокрема клініках, оглядових кабінетах і операційних.

Попередження

Щоб уникнути небезпеки виникнення пожежі або ураження струмом, захищайте це обладнання від вологи й дощових крапель.

Не відкривайте корпус, щоб уникнути ураження електричним струмом. Сервісне обслуговування повинен виконувати лише кваліфікований персонал.

Заборонено здійснювати модифікацію цього обладнання.

Попередження

Щоб уникнути ризику ураження струмом, необхідно під'єднувати це обладнання лише до електричної мережі із захисним заземленням.

Попередження

Щоб відключити від мережі живлення, витягніть штепсель.
Установлюючи цей пристрій, передбачте на лінії стаціонарної електропроводки легкодоступний вимикач або підключіть штепсель у розетку поруч із пристроєм, щоб до неї можна було легко дістатися.
Не встановлюйте медичне електрообладнання в місцях, де штепсель складно виймати з розетки.
Якщо під час роботи пристрою виникне несправність, вимкніть живлення за допомогою вимикача або витягніть штепсель із розетки.

Символи на виробі



Перегляньте інструкцію з експлуатації
Дотримуйтеся вказівок в інструкції з експлуатації щодо тих частин пристрою, на яких є цей символ.



Цей символ позначає виробника й відображається поряд із його назвою та адресою.



Цей символ позначає імпортера й відображається поряд із його назвою та юридичною адресою.



Цей символ позначає представника Європейського співтовариства й відображається поряд із його назвою та адресою.



Цей символ позначає відповідальну особу у Великій Британії й відображається поряд із її ім'ям чи назвою та адресою.



Цей символ позначає уповноваженого представника у Швейцарії й відображається поряд із його ім'ям чи назвою та адресою.



Цей символ позначає медичний прилад у Європейському співтоваристві.



Цей символ позначає дату виробництва.



Цей символ позначає серійний номер.



Цей символ позначає унікальний ідентифікатор приладу (UDI) і відображається поруч із відповідним штрих-кодом приладу.



Цей символ позначає еквіпотенціальну клему, що зводить різні частини системи до однакового потенціалу.



Температура зберігання та транспортування
Цей символ позначає допустимий діапазон температур зберігання та транспортування.



Вологість під час зберігання та транспортування
Цей символ позначає допустимий діапазон вологості під час зберігання та транспортування.



Тиск під час зберігання та транспортування
Цей символ позначає допустимий діапазон атмосферного тиску під час зберігання та транспортування.



Цей символ означає гострі краї.

Для додаткового обладнання



Цей символ позначає код партії.



Цей символ означає «Використовувати повторно заборонено».

Важливі застереження та примітки щодо використання в медичних установах

1. Усі прилади, що підключаються до цього пристрою, мають бути сертифіковані або відповідати стандартам IEC 60601-1, IEC 60950-1, IEC 62368-1 і IEC 60065, а також іншим стандартам IEC/ISO, які можуть застосовуватися до приладів.

2. Крім того, система загалом має відповідати стандартам IEC 60601-1. Усі периферійні прилади, підключені до сигнальних входів і виходів пристрою, складають систему медичного призначення, а тому користувач несе відповідальність за забезпечення відповідності системи загалом стандартам IEC 60601-1. У разі виникнення сумнівів проконсультуйтеся з кваліфікованим технічним персоналом компанії Sony.

3. Підключення пристрою до інших приладів може збільшити струм витоку.

4. Для всіх периферійних приладів, підключених до цього пристрою, які працюють від мережі промислового електропостачання та не відповідають стандартам IEC 60601-1, необхідно передбачити роз'єднувальний трансформатор, що відповідає стандартам IEC 60601-1, і підключитися до мережі промислового електропостачання через трансформатор.

5. Цей пристрій генерує, використовує та може випромінювати радіочастотну енергію. Якщо під час його встановлення та використання не дотримуватись інструкції з експлуатації, він може створювати перешкоди для інших приладів. Якщо пристрій створює перешкоди (що можна визначити, від'єднавши від нього шнур живлення), спробуйте виконати зазначені далі дії.
   – Перемістіть пристрій в інше місце від приладів, на які він впливає.
   – Підключіть пристрій і прилади, на які він впливає, до різних гілок розподільної мережі.

   За докладнішими відомостями звертайтеся до кваліфікованого технічного персоналу компанії Sony.
   (Стандарт, що застосовується: IEC 60601-1-2)

Важливі примітки щодо електромагнітної сумісності (EMC) під час використання в медичних установах

- Пристрій UP-X899MD вимагає спеціальних запобіжних заходів щодо електромагнітної сумісності. Його встановлення та введення в експлуатацію має здійснюватися з дотриманням поданих в інструкції з експлуатації вказівок щодо EMC.
- Пристрій UP-X899MD призначений для експлуатації в професійному середовищі закладу охорони здоров'я.
- Портативне та мобільне радіочастотне обладнання зв'язку, як-от мобільний телефон, може впливати на роботу приладу UP-X899MD.

Попередження

- Портативне радіочастотне обладнання зв'язку потрібно використовувати на відстані принаймні 30 см від будь-якої частини пристрою UP-X899MD. Інакше експлуатаційні характеристики цього обладнання можуть погіршитися.
- Якщо біля пристрою UP-X899MD або на ньому використовуватиметься інше обладнання, слід контролювати нормальну роботу пристрою UP-X899MD за такої конфігурації.
- Недотримання вказівок щодо належного додаткового обладнання та кабелів, крім запасних деталей, що реалізує компанія Sony Corporation, може призвести до підвищення рівня випромінювання та зниження захисту пристрою UP-X899MD.

<table>
<tr><th colspan="3">Вказівки й заява виробника: електромагнітне випромінювання</th></tr>
<tr><td colspan="3">Пристрій UP-X899MD призначений для експлуатації в електромагнітному середовищі, характеристики якого зазначено нижче. Застосування UP-X899MD саме в такому середовищі є обов'язком замовника або користувача.</td></tr>
<tr><td>Випробування на випромінювання</td><td>Відповідність стандартам</td><td>Електромагнітне середовище: вказівки</td></tr>
<tr><td>РЧ-випромінювання

CISPR 11</td><td>Група 1</td><td>Пристрій UP-X899MD використовує радіочастотну енергію лише для своєї внутрішньої функції. Тому його радіочастотне випромінювання незначне та, найімовірніше, не перешкоджатиме роботі розташованого поблизу обладнання.</td></tr>
<tr><td>РЧ-випромінювання

CISPR 11
CISPR 32</td><td>Клас B</td><td rowspan="3">Експлуатація пристрою UP-X899MD може здійснюватись у будь-яких приміщеннях, включно з житловими, а також безпосередньо підключеними до побутової електромережі низької напруги, що використовується для електропостачання житлових приміщень.</td></tr>
<tr><td>Емісія гармонічних складових

Стандарт IEC 61000-3-2</td><td>Клас A</td></tr>
<tr><td>Коливання напруги й мерехтливе випромінювання

Стандарт IEC 61000-3-3</td><td>Відповідає</td></tr>
</table>

Вказівки й заява виробника: стійкість до електромагнітних перешкод			
Пристрій UP-X899MD призначений для експлуатації в електромагнітному середовищі, характеристики якого зазначено нижче. Застосування UP-X899MD саме в такому середовищі є обов'язком замовника або користувача.			
Випробування на стійкість до перешкод	Випробувальний рівень відповідно до стандарту IEC 60601	Рівень відповідності	Електромагнітне середовище: вказівки
Електростатичний розряд (ECP) Стандарт IEC 61000-4-2	±8 кВ контактний розряд ±15 кВ повітряний розряд	±8 кВ контактний розряд ±15 кВ повітряний розряд	Підлога повинна бути дерев'яною, бетонною або покритою керамічною плиткою. Якщо покриття підлоги синтетичне, рекомендована відносна вологість повітря принаймні 30%.
Електричний швидкий перехідний процес та імпульс Стандарт IEC 61000-4-4	±2 кВ для ліній електропостачання ±1 кВ для вхідних і вихідних ліній	±2 кВ для ліній електропостачання ±1 кВ для вхідних і вихідних ліній	Якість живлення від мережі повинна відповідати типовій для комерційних будівель або медичних закладів.
Викид напруги Стандарт IEC 61000-4-5	За схемою «провід — провід» ±1 кВ За схемою «провід — земля» ±2 кВ	±1 кВ диференціальний режим ±2 кВ синфазний режим	Якість живлення від мережі повинна відповідати типовій для комерційних будівель або медичних закладів.
Зниження напруги, короткотермінові перебої та коливання напруги у вхідній мережі живлення Стандарт IEC 61000-4-11	0% U_T (100% падіння U_T) для 0,5/1 циклу [a] 40% U_T (60% падіння U_T) для 5 циклів 70% U_T (30% падіння U_T) для 25/30 циклів [a] (за 0,5 с) 0% U_T (100% падіння U_T) для 250/300 циклів [a] (за 5 с)	0% U_T (100% падіння U_T) для 0,5/1 циклу [a] 40% U_T (60% падіння U_T) для 5 циклів 70% U_T (30% падіння U_T) для 25/30 циклів [a] (за 0,5 с) 0% U_T (100% падіння U_T) для 250/300 циклів [a] (за 5 с)	Якість живлення від мережі повинна відповідати типовій для комерційних будівель або медичних закладів. Якщо необхідно забезпечити безперервну роботу пристрою UP-X899MD під час перебоїв електропостачання, рекомендується підключити UP-X899MD до джерела безперебійного живлення або використовувати акумулятори.
Магнітне поле промислової частоти (50/60 Гц) Стандарт IEC 61000-4-8	30 А/м	30 А/м	Магнітні поля промислової частоти повинні відповідати рівням, типовим для комерційних будівель і медичних закладів.

Магнітні поля з ефектом близькості IEC 61000-4-39	65 А/м 134,2 кГц Імпульсна модуляція 2,1 кГц 7,5 А/м 13,56 МГц Імпульсна модуляція 50 кГц	65 А/м 134,2 кГц Імпульсна модуляція 2,1 кГц 7,5 А/м 13,56 МГц Імпульсна модуляція 50 кГц	Магнітні поля монітора UP-X899MD з ефектом близькості повинні відповідати рівням, типовим для комерційних будівель і медичних закладів.
ПРИМІТКА. U_T — це напруга змінного струму в мережі живлення перед подачею контрольного рівня напруги.			
a Наприклад, 10/12 означає 10 циклів при 50 Гц або 12 циклів при 60 Гц.			

Вказівки й заява виробника: стійкість до електромагнітних перешкод			
Пристрій UP-X899MD призначений для експлуатації в електромагнітному середовищі, характеристики якого зазначено нижче. Застосування UP-X899MD саме в такому середовищі є обов'язком замовника або користувача.			
Випробування на стійкість до перешкод	Випробувальний рівень відповідно до стандарту IEC 60601	Рівень відповідності	Електромагнітне середовище: вказівки
			Відстань між будь-яким елементом пристрою UP-X899MD, зокрема кабелями й портативним або мобільним радіочастотним обладнанням зв'язку, не може бути меншою за рекомендовану мінімальну відстань, обчислену за формулою приладу для частоти передавача. **Рекомендована мінімальна відстань**
Кондуктивні РЧ Стандарт IEC 61000-4-6	Середньоквадратична напруга: 3 В Від 150 кГц до 80 МГц Поза промисловими, науковими й медичними діапазонами [c]	Середньоквадратична напруга: 3 В	$d = 1{,}2\sqrt{P}$
	Середньоквадратична напруга: 6 В Від 150 кГц до 80 МГц У промислових, наукових і медичних діапазонах [c]	Середньоквадратична напруга: 6 В	

Випромінювані РЧ Стандарт IEC 61000-4-3	3 В/м Від 80 МГц до 2,7 ГГц	3 В/м	Стандарт IEC 60601-1-2: 2007 $d = 1{,}2\sqrt{P}$ 80 МГц–800 МГц $d = 2{,}3\sqrt{P}$ від 800 МГц до 2,5 ГГц Стандарт IEC 60601-1-2: 2014 + A1: 2020 $d = 2{,}0\sqrt{P}$ від 80 МГц до 2,7 ГГц Де P — максимальна номінальна вихідна потужність передавача у ватах (Вт), зазначена виробником передавача, а d — рекомендована мінімальна відстань у метрах (м). Напруженість поля стаціонарних радіочастотних передавачів, виміряна під час дослідження електромагнітного середовища на місці, [a] повинна бути нижчою за рівень відповідності для кожного частотного діапазону. [b] Перешкоди можуть виникати поряд з обладнанням, позначеним символом 

ПРИМІТКА 1. Для частот 80 МГц і 800 МГц застосовується вищий частотний діапазон.

ПРИМІТКА 2. Наведені вказівки можуть застосовуватися не до всіх ситуацій. На поширення електромагнітного випромінювання впливає поглинання та відбивання від конструкцій, предметів і людей.

a Напруженість поля стаціонарних передавачів, зокрема базових станцій радіотелефонів (стільникових або бездротових), наземних пересувних радіостанцій, аматорських радіостанцій, станцій радіомовлення в діапазоні AM, FM і телевізійного мовлення, з достатньою точністю передбачити неможливо. Щоб оцінити характеристики електромагнітного середовища, зумовленого дією стаціонарних радіочастотних передавачів, слід провести дослідження такого середовища на місці. Якщо напруженість поля, виміряна на місці експлуатації пристрою UP-X899MD, перевищує вказаний вище відповідний рівень РЧ-випромінювання, щоб переконатися в нормальному функціонуванні пристрою UP-X899MD, необхідно поспостерігати за його роботою. За наявності порушень у роботі можуть знадобитися додаткові заходи, як-от зміна положення або розташування пристрою UP-X899MD.

b У діапазоні частот від 150 кГц до 80 МГц напруженість поля не повинна перевищувати 3 В/м.

c Промислові, наукові й медичні діапазони від 150 кГц до 80 МГц становлять 6,765 МГц–6,795 МГц; 13,553 МГц–13,567 МГц; 26,957 МГц–27,283 МГц і 40,66 МГц–40,70 МГц.

Рекомендовані мінімальні відстані між портативним і мобільним радіочастотним обладнанням зв'язку та пристроєм UP-X899MD

Пристрій UP-X899MD призначено для експлуатації в електромагнітному середовищі в умовах контрольованих випромінюваних РЧ-перешкод. Замовник або користувач пристрою UP-X899MD може запобігти виникненню електромагнітних перешкод, дотримуючись зазначеної нижче мінімальної відстані між портативним і мобільним радіочастотним обладнанням зв'язку (передавачами) і пристроєм UP-X899MD, з урахуванням максимальної потужності вихідного сигналу такого обладнання зв'язку.

Номінальна максимальна вихідна потужність передавача, Вт	Мінімальна відстань з урахуванням частоти передавача, м				
	Стандарт IEC 60601-1-2 : 2007			Стандарт IEC 60601-1-2 : 2014 + A1: 2020	
	Від 150 кГц до 80 МГц $d = 1,2 \sqrt{P}$	80 МГц–800 МГц $d = 1,2 \sqrt{P}$	Від 800 МГц до 2,5 ГГц $d = 2,3 \sqrt{P}$	Від 150 кГц до 80 МГц $d = 1,2 \sqrt{P}$	Від 80 МГц до 2,7 ГГц $d = 2,0 \sqrt{P}$
0,01	0,12	0,12	0,23	0,12	0,20
0,1	0,38	0,38	0,73	0,38	0,63
1	1,2	1,2	2,3	1,2	2,0
10	3,8	3,8	7,3	3,8	6,3
100	12	12	23	12	20

Якщо максимальна номінальна вихідна потужність передавача не відповідає жодному з указаних вище діапазонів, рекомендовану мінімальну відстань d у метрах (м) можна обчислити за формулою (відповідно до частоти передавача), де P — це заявлена виробником максимальна номінальна вихідна потужність передавача у ватах (Вт).

ПРИМІТКА 1. Для частот 80 МГц і 800 МГц слід застосовувати розрахунок мінімальної рекомендованої відстані для вищого частотного діапазону.

ПРИМІТКА 2. Наведені вказівки можуть застосовуватися не до всіх ситуацій. На поширення електромагнітного випромінювання впливає поглинання та відбивання від конструкцій, предметів і людей.

Вказівки й заява виробника: стійкість до електромагнітних перешкод					
Пристрій UP-X899MD призначено для експлуатації в електромагнітному середовищі в умовах контрольованих випромінюваних РЧ-перешкод. Портативне радіочастотне обладнання зв'язку потрібно використовувати на відстані принаймні 30 см від будь-якої частини пристрою UP-X899MD. Інакше експлуатаційні характеристики цього обладнання можуть погіршитися.					
Випробування на стійкість до перешкод	Діапазон [a]	Служба [a]	Модуляція	Випробувальний рівень відповідно до стандарту IEC 60601	Рівень відповідності
Поля поряд з РЧ-обладнанням бездротового зв'язку Стандарт IEC 61000-4-3	380–390 МГц	TETRA 400	Імпульсна модуляція 18 Гц	27 В/м	27 В/м
	430–470 МГц	GMRS 460 FRS 460	Частотна модуляція Девіація частоти ±5 кГц Синусоїдний сигнал 1 кГц	28 В/м	28 В/м
	704–787 МГц	Діапазон LTE 13, 17	Імпульсна модуляція 217 Гц	9 В/м	9 В/м
	800–960 МГц	GSM 800/900 TETRA 800 iDEN 820 CDMA 850 Діапазон LTE 5	Імпульсна модуляція 18 Гц	28 В/м	28 В/м
	1700–1990 МГц	GSM 1800 CDMA 1900 GSM 1900 DECT Діапазон LTE 1, 3, 4, 25 UMTS	Імпульсна модуляція 217 Гц	28 В/м	28 В/м
	2400–2570 МГц	Bluetooth WLAN 802.11 b/g/n RFID 2450 Діапазон LTE 7	Імпульсна модуляція 217 Гц	28 В/м	28 В/м
	5100–5800 МГц	WLAN 802.11 a/n	Імпульсна модуляція 217 Гц	9 В/м	9 В/м
ПРИМІТКА. Наведені вказівки можуть застосовуватися не до всіх ситуацій. На поширення електромагнітного випромінювання впливає поглинання та відбивання від конструкцій, предметів і людей.					
a Для певних служб доступні тільки частоти на передавання.					

Увага!

Під час утилізації пристрою або додаткового обладнання потрібно дотримуватися законодавства відповідного регіону або країни, а також правил відповідного медичного закладу щодо забруднення довкілля.



Попередження щодо підключення до електромережі

Використовуйте шнур живлення, що підходить до джерела живлення у вашій місцевості.

1. Використовуйте затверджений шнур живлення (трижильний кабель живлення), роз'єм приладу та штепсель із заземленням, що відповідають нормам безпеки кожної країни (якщо застосовно).
2. Використовуйте шнур живлення (трижильний кабель живлення), роз'єм приладу та штепсель, що відповідають належним характеристикам мережі (напруга, струм).

У разі виникнення запитань щодо використання зазначених вище шнура живлення, роз'єму приладу та штепселя зверніться до кваліфікованого технічного персоналу.

Важливо!

Паспортна табличка розташована знизу.



Увага!

Не використовуйте пристрій у магнітно-резонансному середовищі.
Це може призвести до несправності, пожежі або небажаного переміщення.

Це обладнання не призначене для використання в місцях, де бувають діти.

Огляд

Цей пристрій являє собою принтер, який друкує зображення на папері методом нагрівання термоголовки відповідно до вхідних даних зображення та притискання її до спеціального термодрукарського паперу. Він має зазначені нижче характеристики.

Безшумний, високоякісний, швидкий друк
- Тонкоплівкова термоголовка з вбудованою високошвидкісною інтегральною схемою керування, що забезпечує друк зображень з високою роздільною здатністю 12,8 точок/мм.
- Друк зображень високої якості (960 × 1280 точок) зі швидкістю приблизно 2 секунди на відбиток у разі друку з високою швидкістю (коли для параметра [-SPEED] у меню [CONFIG.] вибрано значення [HI]).
- Монохромний друк з 256 рівнями градації.
- Вбудовані схеми температурної корекції запобігають змінам температури, які можуть призводити до розмиття відбитків.

Примітка

За температури 15 °C або нижчої принтер переходить у режим енергозбереження (LOW).

Можливість друку з відеоапаратури чи комп'ютера
Підтримується друк з відеовходів стандартів NTSC і PAL. Також цей пристрій має USB-роз'єм (Type C), що відповідає стандарту Hi-Speed USB (сумісний з USB 2.0), що дає змогу друкувати цифрові зображення з комп'ютера.
Для переходу до друку з відеоапаратури чи комп'ютерів не потрібно виконувати жодних дій.

Покращена гамма-крива
Доступні чотири нові гамма-криві. Також можна перейти до гамма-кривої, що відповідає попередній моделі, вибравши налаштування [898/897] для параметра [-DRIVER] у меню [DIGITAL].

Збереження зображень на USB-накопичувач
Цей пристрій має роз'єм OPTION (USB Type A), що відповідає стандарту Hi-Speed USB (сумісний з USB 2.0), що дає змогу зберегти надруковане зображення на USB-накопичувач.

Зауважте, що налаштування, зроблені за допомогою кнопки CONTR/BRIGHT, не застосовуються до зображень, збережених на USB-накопичувач.

Легке завантаження паперу
Завдяки вільному доступу до дверцят можна легко завантажувати папір у пристрій.

Розташування і функції компонентів та елементів керування

Докладнішу інформацію можна знайти на сторінках, номери яких зазначено в дужках ( ).

Передня панель

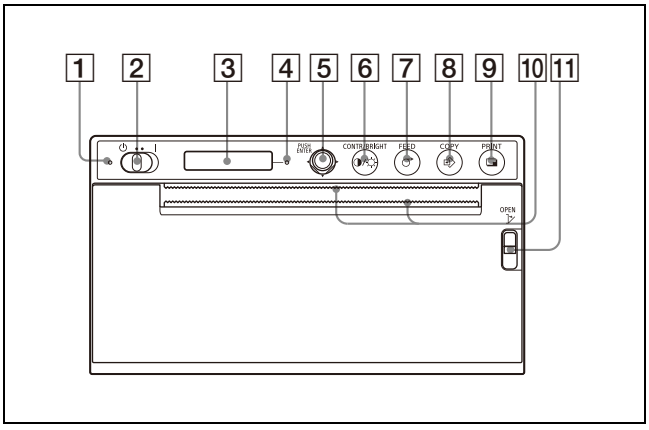

1 **Світлодіодний індикатор режиму очікування**
Світиться помаранчевим кольором, коли пристрій перебуває в режимі очікування. Згасає, коли перемикач очікування / ввімкнення переводять у положення ввімкнення і живлення вмикається.

2 **Перемикач ⏻ (очікування) / I (ввімкнення) (18, 20, 27, 32)**
Переведіть перемикач у положення **I**. Живлення ввімкнеться, а підсвічування РК-дисплея світитиметься білим кольором. Переведіть перемикач у положення ⏻, щоб перейти в режим очікування.

Примітка

Після встановлення перемикача очікування / ввімкнення в положення очікування або після вимкнення живлення від мережі й повторного ввімкнення потрібно зачекати приблизно п'ять секунд, перш ніж вмикати пристрій.

3 **РК-дисплей (20, 24)**
Під час виконання операцій з меню відображаються параметри меню й налаштування.

4 **Світлодіодний індикатор попередження**
Світиться помаранчевим кольором у разі виникнення помилки.
На РК-дисплеї відображається повідомлення про помилку.

5 **Важіль меню (27, 33)**
Використовуйте для операцій з меню.

6 ◑/☼ **Кнопка CONTR/BRIGHT (контрастність / яскравість) (23)**
Відрегулюйте контрастність і яскравість роздруківок.
З кожним натисканням кнопки виконується перемикання між меню [CONT] (контрастність) і [BRIG] (яскравість).

7 **Кнопка FEED (19, 23)**
Утримуйте натиснутою цю кнопку, щоб подати папір.
Пристрій подає папір, поки кнопка FEED утримується натиснутою. Якщо наразі виконується завдання друку, натискання цієї кнопки скасовує його.

8 **Кнопка COPY (22)**
Натисніть, щоб надрукувати ще одну копію попередньої роздруківки.
За кожного натискання цієї кнопки робиться лише одна копія, незалежно від кількості роздруківок, заданої в меню.

9 **Кнопка PRINT (20, 30)**
Натисніть, щоб надрукувати зображення, яке відображається на відеомоніторі під час прийому вхідного відеосигналу.

10 **Ножі для паперу**
Використовуйте для обрізання паперу після друку.
Передбачено ножі, розташовані над вихідним отвором і під ним.

11 **Важіль OPEN (18)**
Натисніть важіль униз, щоб відчинити дверцята.
Важіль можна використовувати, навіть якщо шнур живлення не під'єднано або пристрій перебуває в режимі очікування.

Задня панель

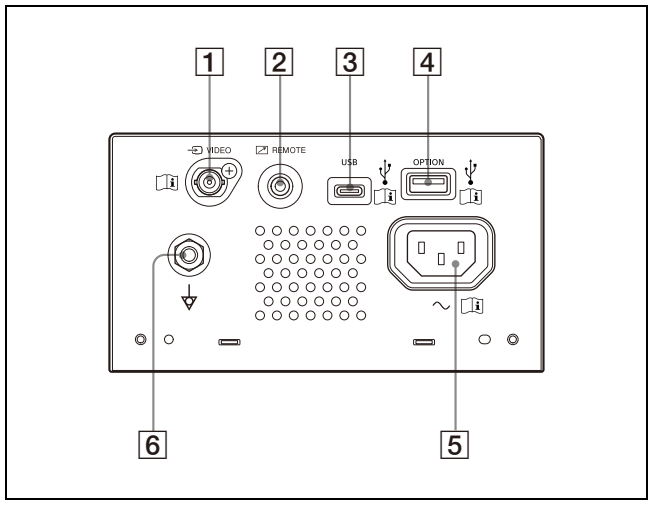

1 **Вхідний роз'єм VIDEO (тип BNC)**
Підключіть до роз'єму відеовиходу відеоапаратури.

Увага!
Не торкайтесь одночасно до цього контакту й до пацієнтів.
Це може призвести до виникнення напруги, що небезпечно для пацієнтів у разі несправності пристрою.
Завжди відключайте шнур живлення перед підключенням і відключенням роз'ємів.

2 **Роз'єм REMOTE (дистанційне керування) (15)**
Використовуйте для керування за допомогою дистанційного вимикача тощо.

3 **USB-роз'єм (Type C)**
Використовується для підключення до комп'ютера з інтерфейсом USB за допомогою USB-кабелю, сумісного зі стандартом Hi-Speed USB (продається окремо).

4 **Роз'єм OPTION (USB Type A) (30)**
Використовується для підключення USB-накопичувача.
Цей роз'єм також можна використовувати для подання живлення на додаткові аксесуари.

Примітка

Використовуйте USB-накопичувачі, відформатовані у FAT32.

5 **Вхідний роз'єм AC IN**
Використовуйте шнур живлення, що відповідає технічним характеристикам.

6 **Еквіпотенційний роз'єм**
Використовується для підключення еквіпотенціальної вилки для вирівнювання потенціалу різних частин систем.

Підключення до комп'ютера

Попередження

Використання цього пристрою в медичних цілях

Роз'єми цього пристрою не захищені від води.
Не підключайте прилади, які не відповідають стандартам IEC 60601-1.
Коли підключено прилад інформаційних технологій або AV-прилад, що використовує змінний струм, витік струму може призвести до ураження електричним струмом пацієнта або оператора.
Якщо без використання такого приладу не обійтись, ізолюйте його джерело живлення, підключивши розділовий трансформатор або підключивши гальванічний роз'єднувач між з'єднувальними кабелями.
Виконавши ці дії, переконайтеся, що знижений ризик тепер відповідає стандартам IEC 60601-1.

Примітки

- Перед тим як підключати пристрій, від'єднайте шнур живлення.
- Шнур живлення треба підключати останнім.
- Перед тим як підключати пристрій до комп'ютера, вимкніть пристрій, монітор і всі периферійні прилади, підключені до комп'ютера.
- Перед тим як підключати пристрій до комп'ютера, від'єднайте шнур живлення від пристрою. Підключайте шнур живлення до пристрою лише після підключення пристрою до комп'ютера.
- Дотримуйтеся процедури підключення, описаної в посібнику з експлуатації комп'ютера.
- Переконайтеся, що кабелі надійно під'єднано з обох кінців.
- Драйвер пристрою, що постачається в комплекті, не підходить для використання пристрою, підключеного до мережі.
- Належна робота принтера не гарантується, якщо його підключено до комп'ютера через концентратор за допомогою USB-кабелю.
- До одного комп'ютера можна підключити не більше одного пристрою.

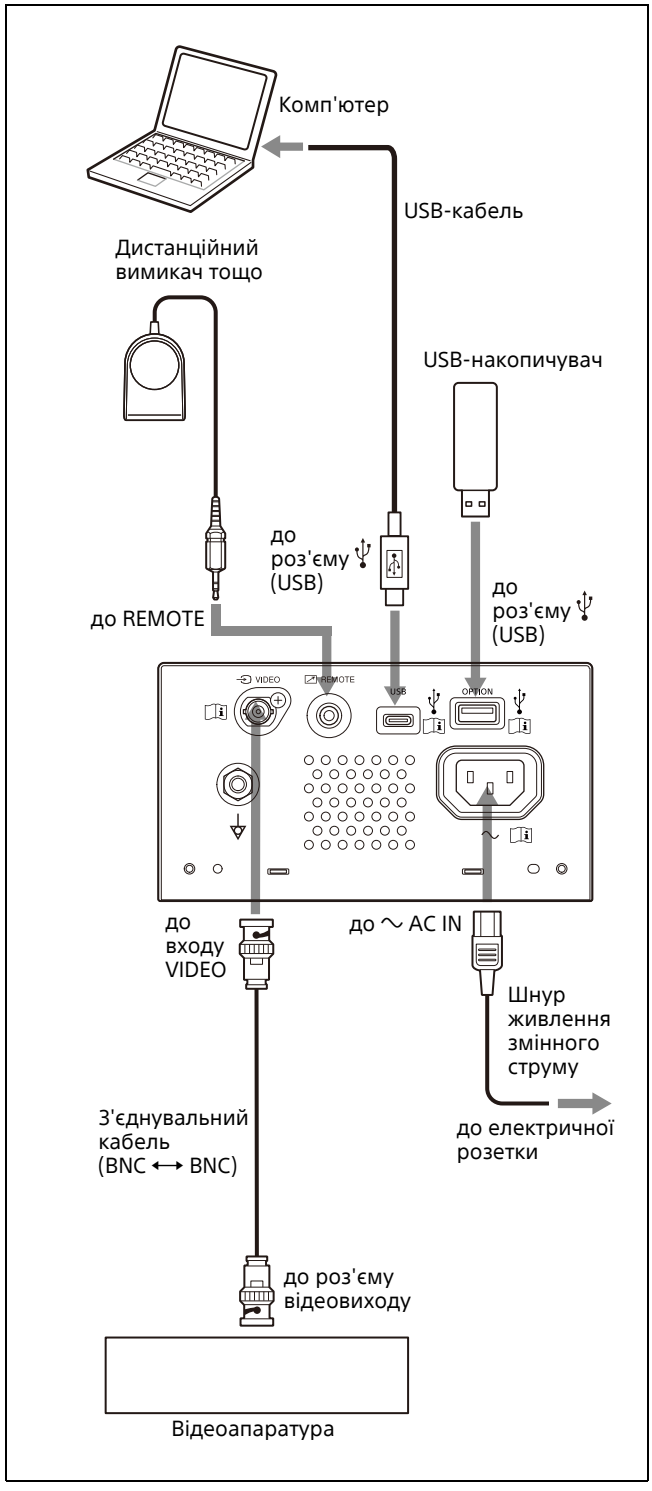

Установлення драйвера принтера на комп'ютер

Якщо ви використовуєте комп'ютер з Windows 10/11, установіть на нього драйвер принтера, що постачається в комплекті, перед тим як підключати цей пристрій до комп'ютера. Для отримання інструкцій з інсталяції див. посібник «Інструкція з інсталяції та налаштування» на компакт-диску з комплекту постачання та файл Readme.
Також можна друкувати з використанням драйвера для UP-X898MD, UP-D898MD або UP-D897, вибравши значення [DRV:898] або [DRV:897] для параметра [-DRIVER] у меню [DIGITAL] (стор. 26).

Примітка

Коли цей пристрій увімкнено, не допускайте переходу підключеного до нього комп'ютера в режим очікування (призупинення) або паузи. Це може призвести до порушення роботи.

Папір

Використовуйте лише папір Sony UPP-110S/110HD/110HG, призначений для цього пристрою. Висока якість друку не гарантується, якщо із цим пристроєм використовувати будь-який інший папір, і друк на такому папері може призвести до пошкодження пристрою.
Не можна використовувати папір UPP-110HA, призначений для принтерів серії UP-880/890MD.

Папір, який можна використовувати

Характеристики паперу для друку наведено нижче.

Характеристики друку	Тип паперу
TYPE I (звичайний)	UPP-110S
TYPE II (високощільний)	UPP-110HD
TYPE V (високоглянцевий)	UPP-110HG

Зауваження щодо зберігання паперу й поводження з ним

Не використовувати повторно
Це може призвести до несправності й негативно вплинути на результати друку.

Зберігання невикористаного паперу
Зберігайте папір у місцях, що відповідають зазначеним нижче умовам. Недотримання цих вимог може призвести до знебарвлення паперу.
- Прохолодне темне місце з температурою нижче 30 °C.
- Темне сухе місце, захищене від сонячного світла та внутрішнього освітлення.
- Місце, що не контактує зі спиртом та іншими леткими органічними розчинниками, целофановою стрічкою, вінілхлоридом тощо.

Завантаження паперу
- Під час завантаження паперу поводьтеся з ним обережно, не торкаючись пальцями поверхні для друку. Сліди гелю для обстеження, відбитків пальців або поту можуть призвести до розмиття зображень.
- Знявши наліпку з переднього краю паперу, витягніть папір на 15 см–20 см перед початком друку. Якщо на папері залишиться клей від наліпки, це може зіпсувати зображення.

• У разі повторного використання паперу, який один раз було вийнято, витягніть папір на 15 см–20 см перед друком. Наявність пилу тощо може зіпсувати зображення.

Зберігання роздруківок

• Зберігайте папір у місцях, що відповідають зазначеним нижче умовам. Недотримання цих вимог може призвести до знебарвлення паперу або блідих роздруківок.
  – Прохолодне темне місце з температурою нижче 30 °C (зберігайте між аркушами паперу, що не містить пластику, або в поліпропіленовому пакеті тощо).
  – Темне сухе місце, захищене від прямого сонячного світла та внутрішнього освітлення.
  – Місце, що не контактує зі спиртом та іншими леткими органічними розчинниками, целофановою стрічкою, вінілхлоридом тощо.
• Не складайте папір на діазотипні копії (світлокопії). Також слідкуйте за тим, щоб друковані сторони роздруківок не прилягали одна до одної. Це може призвести до знебарвлення паперу або блідих роздруківок.
• Для приклеювання паперу використовуйте двосторонню клейку стрічку або клей на водній основі.

Утилізація паперу

Заборонено спалювати папір.
Утилізувати папір необхідно згідно з вимогами відповідного місцевого або національного законодавства і відповідними правилами лікарні.

Завантаження паперу

Під час завантаження паперу обов'язково дотримуйтеся вказівок, позначених символами на пристрої.

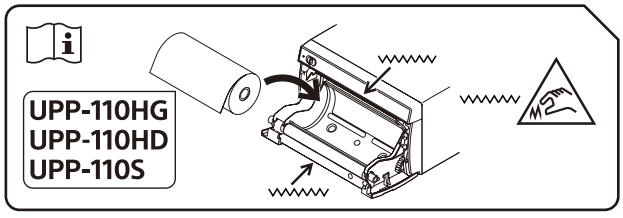

Увага!
Пристрій оснащено ножами для паперу. Під час завантаження паперу будьте обережні й не торкайтеся ножів для паперу. Торкання ножів для паперу може призвести до травмування.

Увага!
Не торкайтесь одночасно пацієнта і внутрішніх елементів пристрою, розташованих за дверцятами.
У разі несправності пристрою в ньому може створюватися напруга, небезпечна для пацієнта.

Примітки

• Перед тим як завантажувати папір, див. розділ «Папір» (стор. 16).
• Під час завантаження паперу будьте обережні, щоб не торкатися пальцями поверхні для друку. Сліди гелю для обстеження, відбитків пальців або поту, а також згини паперу можуть призвести до зниження якості друку, як-от розмиття зображень.
• Не використовуйте жодний папір, окрім UPP-110S/110HD/110HG (стор. 16).
• Обов'язково виберіть правильний тип паперу за допомогою параметра [-PP.TYPE] у меню [CONFIG.]. (стор. 26) Перевірити вибраний наразі папір можна на РК-дисплеї. Щоб дізнатися більше, див. розділ «Вибраний папір» (стор. 20).

Увага!

Пристрій оснащено ножами для паперу. Під час завантаження паперу будьте обережні й не торкайтеся ножів для паперу. Торкання ножів для паперу може призвести до травмування.

1 Щоб увімкнути живлення, переведіть перемикач очікування / ввімкнення в положення ввімкнення.
Якщо ви ще не завантажили папір, світлодіодний індикатор попередження засвітиться помаранчевим кольором, а на РК-дисплеї з'явиться повідомлення «EMPTY».

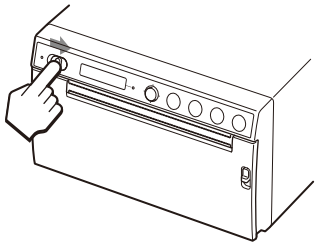

2 Натисніть важіль OPEN униз, щоб відчинити дверцята.

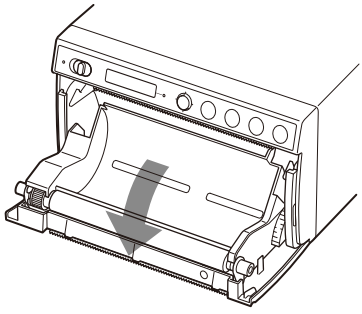

3 Зніміть наліпку з переднього краю паперу, витягніть папір на 15 см–20 см, а потім установіть рулон паперу в лоток для паперу.

Примітка

Коли встановлюєте папір у лоток для паперу чи виймаєте його, будьте обережні, щоб не впустити папір і не покласти його на стіл тощо лицьовою поверхнею донизу. Це може призвести до потрапляння бруду на папір, що зробить його непридатним до використання.

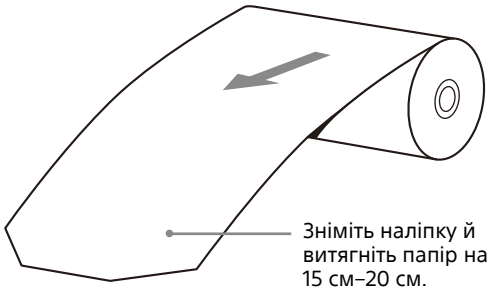

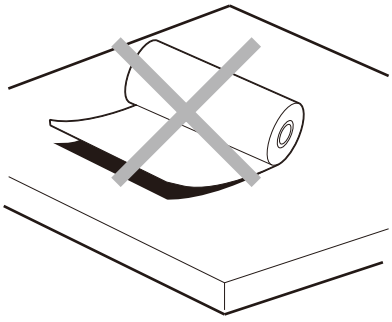

Завантажте папір в орієнтації, показаній на схемі. Друк на папері, завантаженому в неправильній орієнтації, неможливий.

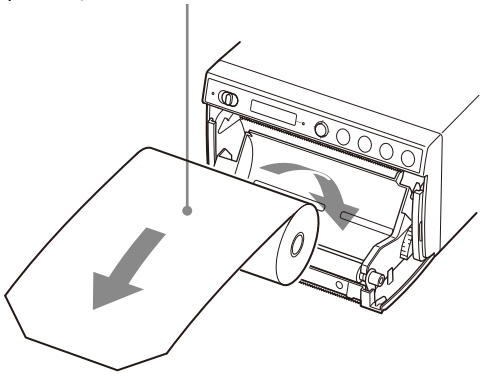

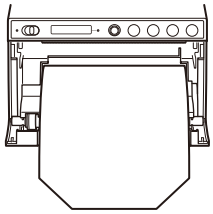

Переконайтеся, що папір вставлено рівно.

4 Зачиніть дверцята, натиснувши на них.

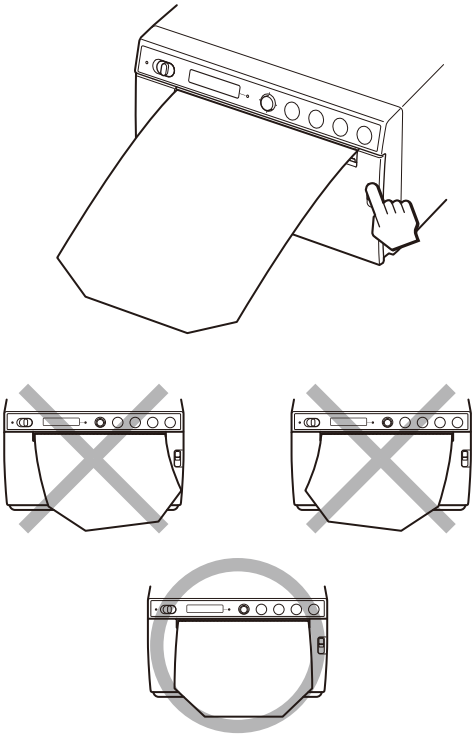

Примітки

- Завантаження паперу під кутом може спричинити зминання паперу.
- Якщо ви витягли недостатньо паперу на кроці 3, натисніть кнопку FEED, щоб подати більше паперу з пристрою, не тягнучи папір.

Початок виконання завдання друку

Друк з відеоапаратури

Перед початком виконання завдання друку обов'язково перевіряйте:
- Чи правильно підключено пристрій? (стор. 15)
- Чи правильно завантажено папір? (стор. 17)
- Чи правильно виконано налаштування параметрів меню? (стор. 24)
- Чи подається вхідний відеосигнал із джерела?

Початок виконання завдання друку

За допомогою меню ви можете налаштувати напрямок друку, розмір зображення й різноманітні параметри друку.
У цьому розділі описано дії, які виконуються після завершення різноманітних налаштувань за допомогою меню.

1 Щоб увімкнути живлення, переведіть перемикач очікування / ввімкнення в положення ввімкнення.
Підсвічування РК-дисплея світиться білим кольором, і на РК-дисплеї відображається повідомлення «READY».
Світлодіодний індикатор режиму очікування, що світився помаранчевим кольором, згасає.

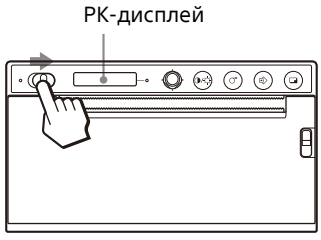

2 Коли буде потрібно друкувати, натисніть кнопку PRINT.
Буде надруковано зображення, що відображається на екрані в момент натискання кнопки.
Зображення, що відображається на екрані в момент натискання кнопки PRINT, записується в пам'ять і негайно роздруковується.

Коли на РК-дисплеї відображається повідомлення
Якщо виникає проблема, світлодіодний індикатор попередження світиться помаранчевим кольором і відображається повідомлення про помилку.

Повідомлення	Причина та спосіб усунення
EMPTY:XX	Папір не завантажено. Завантажте папір.
DOOR:XX	Дверцята відчинено. Зачиніть дверцята.

XX вказує на вибраний папір.
S означає UPP-110S, HD — UPP-110HD, а HG — UPP-110HG.

Якщо пристрій припиняє друк
У разі неперервного друку майже чорних зображень схема захисту термоголовки може вимкнути пристрій, щоб запобігти перегріванню термоголовки. У такому випадку на РК-дисплеї відображається повідомлення «COOLING». Зачекайте, доки не охолоне пристрій і не зникне це повідомлення.

Вибраний папір
Перевірити вибраний наразі тип паперу можна на РК-дисплеї. Вибраний тип паперу відображається з правого краю РК-дисплея, якщо натиснути важіль OPEN униз і відкрити дверцята.

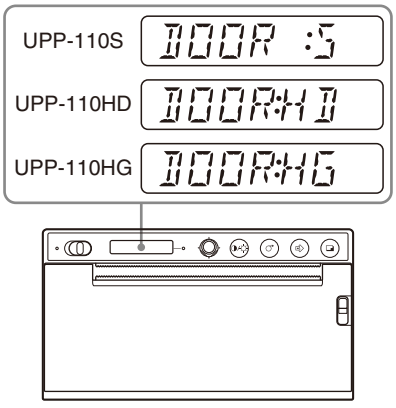

Якщо роздруковане зображення є розмитим
Зображення об'єкта, який швидко рухається, може виявитися розмитим під час друку. У такому випадку виберіть значення [FIED:ON] для параметра [-FIELD] у меню [VIDEO]. У разі вибору [FIED:ON] роздільна здатність трохи знижується.

Вибір напрямку друку

Ви можете вибрати напрямок друку й розмір зображення за допомогою зазначених нижче пунктів меню [VIDEO].

- [-SIDE]: виберіть потрібний напрямок друку зображення.

Щоб вибрати напрямок друку

Ви можете вибрати напрямок друку за допомогою пункту [-SIDE] в меню [VIDEO].

Щоб друкувати зображення в тому ж напрямку, у якому воно відображається на відеомоніторі: виберіть [SIDE:OFF].

Щоб друкувати зображення, повернуте на 90 градусів проти годинникової стрілки: виберіть [SIDE:ON].

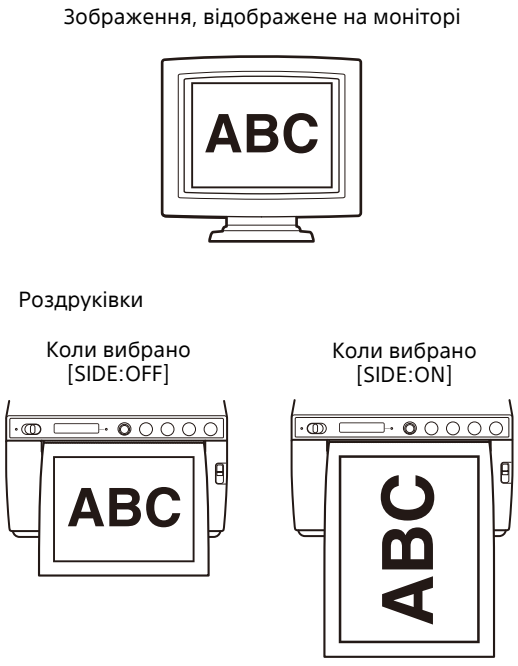

Друк з комп'ютера

Перед початком виконання завдання друку обов'язково перевіряйте:

- Чи правильно підключено пристрій? (стор. 15)
- Чи встановлено драйвер принтера? (стор. 16)
- Чи правильно завантажено папір? (стор. 17)
- Чи правильно виконано налаштування параметрів меню? (стор. 24)

Початок виконання завдання друку

1 Щоб увімкнути живлення, переведіть перемикач очікування / ввімкнення в положення ввімкнення.
Підсвічування РК-дисплея світиться білим кольором, і на РК-дисплеї відображається повідомлення «READY».
Світлодіодний індикатор режиму очікування, що світився помаранчевим кольором, згасає.

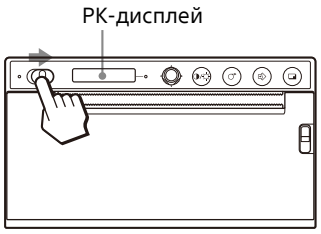

2 Виконуйте операції на комп'ютері за допомогою програмного забезпечення.

Коли на РК-дисплеї відображається повідомлення

Якщо виникає проблема, світлодіодний індикатор попередження світиться помаранчевим кольором і відображається повідомлення про помилку.

Повідомлення	Причина та спосіб усунення
EMPTY:XX	Папір не завантажено. Завантажте папір.
DOOR:XX	Дверцята відчинено. Зачиніть дверцята.

XX вказує на вибраний папір.
S означає UPP-110S, HD — UPP-110HD, а HG — UPP-110HG.

Якщо пристрій припиняє друк

У разі неперервного друку майже чорних зображень схема захисту термоголовки може вимкнути пристрій, щоб запобігти перегріванню термоголовки. У такому випадку на РК-дисплеї відображається повідомлення «COOLING». Зачекайте, доки не охолоне пристрій і не зникне це повідомлення.

Вибраний папір

Перевірити вибраний наразі тип паперу можна на РК-дисплеї. Вибраний тип паперу відображається з правого краю РК-дисплея, якщо натиснути важіль OPEN униз і відкрити дверцята.

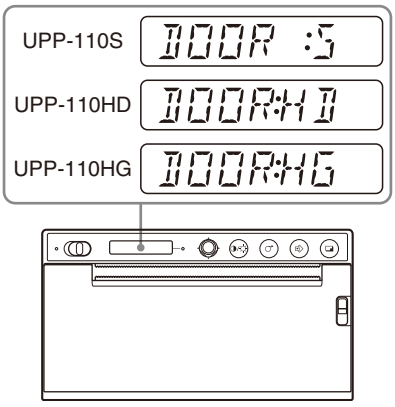

Обрізання паперу після друку

Обрізання за допомогою верхнього ножа для паперу

Тримаючи папір за край, обріжте його, потягнувши вгору по дузі.

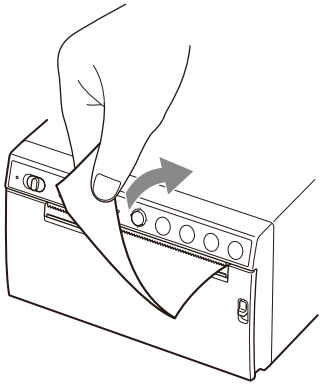

Обрізання за допомогою нижнього ножа для паперу

Тримаючи папір за кут, обріжте його, потягнувши вниз під кутом.

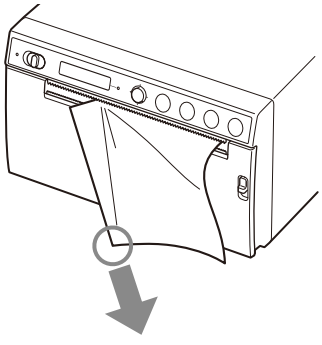

Примітки

- Якщо під час обрізання тягнути папір горизонтально, папір усередині пристрою може перекоситися, що призведе до неправильного друку.
  Якщо папір буде перекошено, завантажте його заново належним чином. (стор. 17)
- Якщо під час обрізання за допомогою нижнього ножа тримати папір за центр переднього краю, може не вдатися обрізати його рівно.

Скасування завдання друку

Під час друку натисніть кнопку FEED. Друк буде зупинено.

Створення копій останньої роздруківки

Натисніть кнопку COPY. Пристрій зробить копію останньої роздруківки. Незалежно від кількості роздруківок, заданої в меню, можна зробити лише одну копію.

Примітки

- Якщо натиснути кнопку COPY відразу після ввімкнення живлення, пролунає попереджувальний звуковий сигнал, оскільки в пам'яті немає збережених даних.
- Вимкнення живлення призводить до втрати зображення, збереженого в пам'яті.

Як зробити кілька копій однієї роздруківки
Натисніть кнопку COPY, а потім натисніть її ще раз, поки друкується перше зображення. Під час кожного натискання кнопки COPY лунає короткий звуковий сигнал. Можна зробити до 20 копій включно з першою роздруківкою.

Примітка

Максимальна кількість також включає кількість роздруківок, надрукованих за допомогою натискання кнопки PRINT. Наприклад, якщо ви натиснете кнопку COPY після того, як п'ять разів натиснули кнопку PRINT і зробили п'ять роздруківок, кількість копій однієї і тієї ж роздруківки дорівнюватиме 15.

Як перервати копіювання
Під час друку натисніть кнопку FEED.

Як робити копії в інших напрямках
Можна надрукувати копію останнього збереженого відеозображення в іншому

напрямку. Виберіть напрямок, як описано в розділі «Вибір напрямку друку» (стор. 21), а потім натисніть кнопку COPY.

Подавання паперу

Для подавання паперу натисніть кнопку FEED. Пристрій подає папір, поки кнопка FEED утримується натиснутою. Не намагайтеся витягти папір із пристрою рукою.

Регулювання контрастності та яскравості

Контрастність і яскравість роздруківок можна регулювати за допомогою кнопки CONTR/BRIGHT і важеля меню.
З кожним натисканням кнопки виконується перемикання між меню [CONT] (контрастність) і [BRIG] (яскравість).

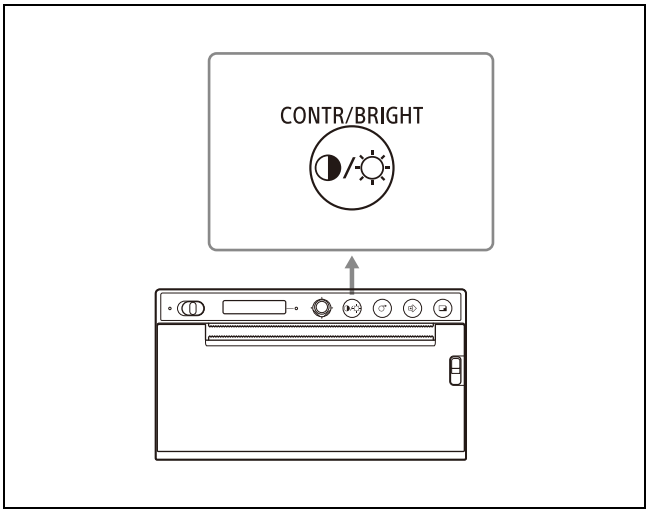

Як відрегулювати контрастність

1. Натисніть кнопку CONTR/BRIGHT, щоб відкрити меню [CONT].
2. Відрегулюйте контрастність за допомогою важеля меню.
   Щоб збільшити контрастність: нахиліть важіль меню вгору. Максимальне значення дорівнює 16.
   Щоб зменшити контрастність: нахиліть важіль меню вниз. Мінімальне значення дорівнює –16.

Примітка

Функція регулювання контрастності еквівалентна параметру керування щільністю [Light] у драйвері принтера. Значення, установлене за допомогою регулювання контрастності, додається до того, яке вже задано параметром [Light].

Як відрегулювати яскравість

1. Натисніть кнопку CONTR/BRIGHT, щоб відкрити меню [BRIG].
2. Відрегулюйте яскравість за допомогою важеля меню.
   Щоб збільшити яскравість: нахиліть важіль меню вгору. Максимальне значення дорівнює 16.
   Щоб зменшити яскравість: нахиліть важіль меню вниз. Мінімальне значення дорівнює –16.

Налаштування параметрів за допомогою меню

Ви можете виконати налаштування параметрів меню відповідно до своїх потреб. Ці налаштування зберігаються, навіть якщо вимкнути пристрій.

Структура меню

За кожного натискання важеля меню індикація на РК-дисплеї змінюється послідовно, як показано на наведеній нижче блок-схемі меню, і для кожного параметра можна робити налаштування.

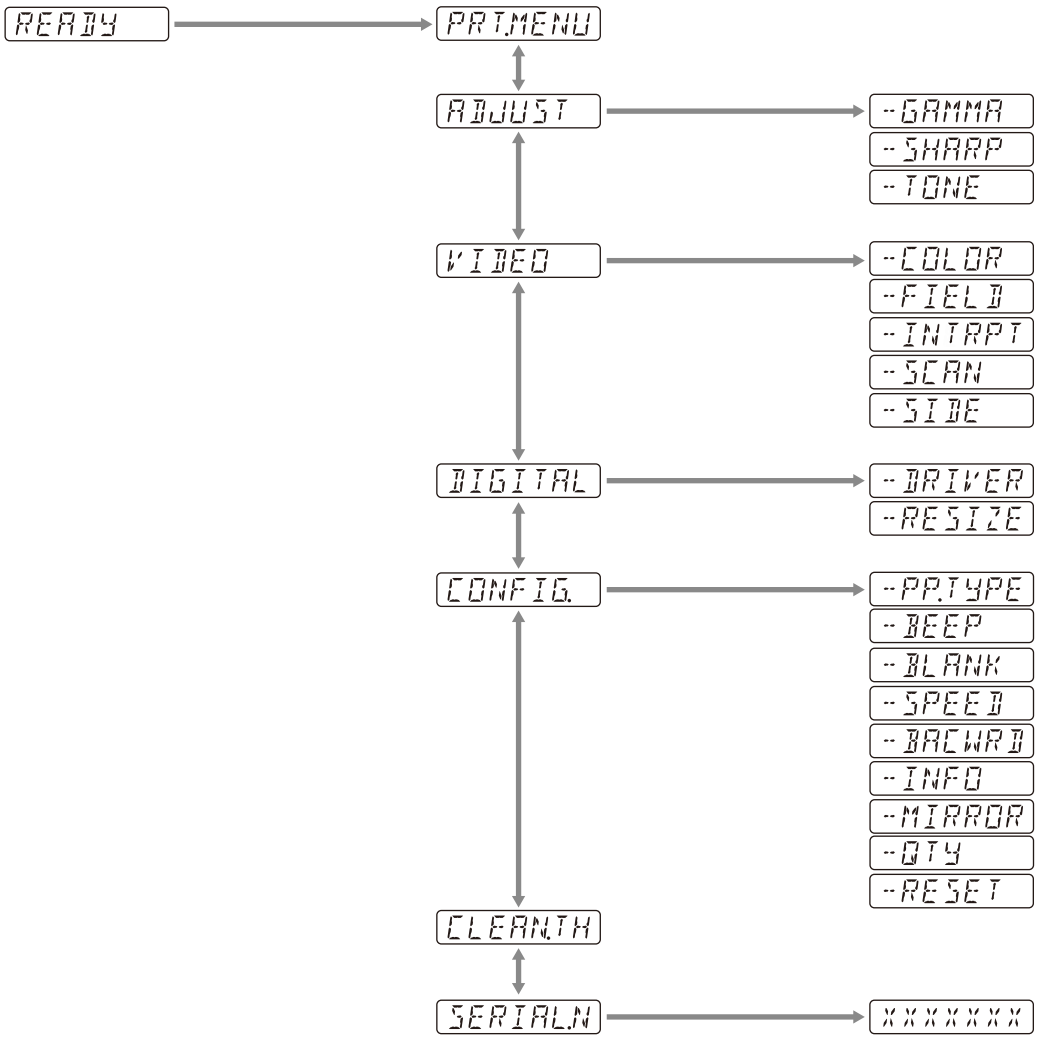

За кожного натискання кнопки CONTR/BRIGHT індикація на РК-дисплеї змінюється послідовно, як показано на наведеній нижче блок-схемі меню, і можна робити налаштування контрастності та яскравості.

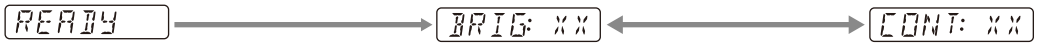

Список меню

Налаштування параметрів меню показано в наведеній нижче таблиці.
Налаштування в рамці (▭) установлено за замовчуванням.

Параметр	Опис	Налаштування	
PRT.MENU	Друк поточних параметрів у списку меню.	-MENU:OK	Друк натисканням важеля меню або нахилом його праворуч.
ADJUST	Відображення меню для налаштування якості зображення.	-GAMMA	Вибір типу гамма-кривої. GAMA4: різка градація-2 GAMA3: різка градація [GAMA2]: стандартна GAMA1: плавна градація Якщо вибрати значення [898/897] для параметра [-DRIVER], гамма-крива змінюється на те, що відповідає попередній моделі.
		-SHARP	Підкреслення контурів зображення на роздруківці. Різкість роздруківки можна відрегулювати за 15 рівнями: від 0 до [7] і до 14. Що вище значення, то більше виділено контури. Щоб вимкнути цю функцію, установіть значення «0». Значення за замовчуванням — «7».
		-TONE	Регулювання щільності напівтонів. Можна задати значення в діапазоні від –16 до [0] і до +16.
VIDEO	Відображення меню для відео.	-COLOR	Виберіть колір відповідно до вхідного сигналу. COLR:ON: друк відеосигналу в кольоровому режимі. [COLR:OFF]: друк відеосигналу в чорно-білому режимі.
		-FIELD	Виберіть режим пам'яті. FIED:ON: уникнення розмиття зображення в разі зйомки швидкого руху (наприклад, зйомка м'яча, по якому б'ють битою). [FIED:OFF]: стандартне значення.
		-INTRPT	Виберіть операцію для зупинення друку. INTR:ON: якщо ви повторно натискаєте кнопку PRINT, щоб скасувати операцію друку, і хочете надрукувати знімок екрана на момент натискання кнопки PRINT, виберіть це значення. [INTR:OFF]: навіть якщо повторно натиснути кнопку PRINT під час операції друку, друк продовжується. Виберіть це значення, якщо хочете надрукувати знімок екрана, зроблений у момент натискання кнопки PRINT, після завершення операції друку.
		-SCAN[1)]	Виберіть зображення для друку. Область друку зменшується в такому порядку: SC:WD2 [SC:WD1] SC:NOR
		-SIDE[2)]	Виберіть потрібний напрямок друку зображення. SIDE:ON: друк зображення, повернутого на 90 градусів проти годинникової стрілки. [SIDE:OFF]: друкувати зображення в тому ж напрямку, у якому воно відображається на відеомоніторі.

Параметр	Опис	Налаштування	
DIGITAL	Відображення меню параметрів друку з комп'ютера.	-DRIVER	Виберіть драйвер принтера для використання із цим пристроєм. [DRV:899]: використовувати драйвер для моделей UP-X899MD, UP-D899MD. DRV:898: використовувати драйвер для моделей UP-X898MD, UP-D898MD. DRV:897: використовувати драйвер для моделі UP-D897. Якщо вибрати формат паперу для розміру 3840×1280 або 4096×1280 за допомогою драйвера UP-X898MD/ UP-D898MD або UP-897, буде виконуватися друк лише для максимального формату паперу, підтримуваного цим пристроєм (2560×1280).
		-RESIZE	Виберіть, чи потрібно збільшити зображення. [RSIZ:OFF]: друк зображення без зміни розміру. RSIZ:ON: друк зображення з більшим розміром відповідно до формату паперу, заданого в драйвері принтера.
CONFIG.	Відображення параметрів роботи.	-PP.TYPE	Виберіть папір, який потрібно використовувати. [P.TYPE:HG]: використовувати UPP-110HG. P.TYPE:HD: використовувати UPP-110HD. P.TYPE:S: використовувати UPP-110S.
		-BEEP	Виберіть, чи потрібно, щоб лунав робочий звуковий сигнал. Звуковий сигнал помилки лунає незалежно від налаштування цього параметра. BEEP:OFF: робочий звуковий сигнал не лунає. [BEEP:ON]: робочий звуковий сигнал лунає.
		-BLANK	Налаштуйте ширину верхнього (BACW:OFF) або нижнього поля (BACW:ON). BLANK:MIN: мінімальна ширина поля. [BLANK:S]: зменшити ширину поля. BLANK:L: збільшити ширину поля.
		-SPEED	Виберіть швидкість друку. У разі використання паперу UPP-110HD не можна вибрати значення [HI] (високошвидкісний друк). LOW: друк у режимі енергозбереження (низька швидкість). [HI]: друк з високою швидкістю. За температури 15 °C або нижчої друк виконується в режимі LOW.
		-BACWRD[3)]	Виберіть напрямок друку. BACW:ON: почати друк у зворотному напрямку (від верхньої частини екрана). [BACW:OFF]: почати друк у звичайному напрямку (від нижньої частини екрана).
		-INFO	Виберіть, чи друкувати під зображенням умови друку. INFO:ADJ: друкувати значення налаштування якості зображення. INFO:STR: друкувати шлях / ім'я файлу зображення, збереженого на USB-накопичувачі. [INFO:OFF]: не друкувати інформацію.
		-MIRROR	Друк зображення, віддзеркаленого справа наліво. MIRR:ON: віддзеркалити зображення справа наліво. [MIRR:OFF]: не віддзеркалювати зображення.
		-QTY	Установіть кількість роздруківок. QTY:[1]–10: можна зробити від 1 до 10 копій однієї роздруківки.
		-RESET	Скидання параметрів меню до налаштувань за замовчуванням (ініціалізація). [RESET:OK]: відновити налаштування за замовчуванням.

Параметр	Опис	Налаштування	
CLEAN.TH	Початок очищення термоголовки.	-CLEAN:OK	Почати очищення термоголовки натисканням важеля меню або нахилом його праворуч.
SERIAL.N	Відображення серійного номера виробу.		

1) Нижче показано область зображення для друку.

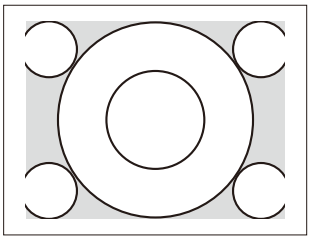

Коли вибрано «SC:NOR»

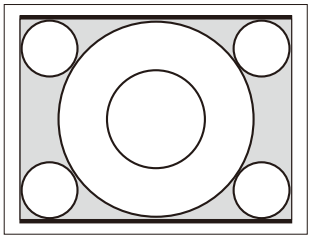

Коли вибрано «SC:WD1»

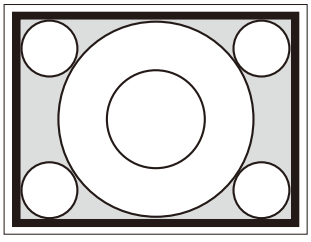

Коли вибрано «SC:WD2»

2) Нижче показано напрямок друку зображень.

Зображення, відображене на моніторі

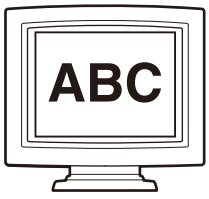

Роздруківки

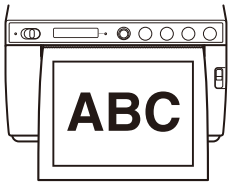

Коли вибрано [SIDE:OFF]

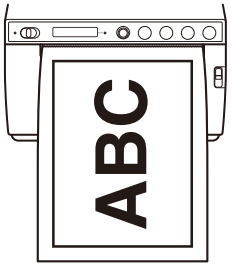

Коли вибрано [SIDE:ON]

3) Нижче показано напрямок друку.

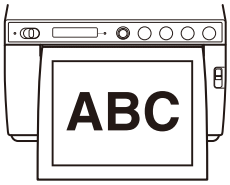

Коли вибрано [BACW:OFF]

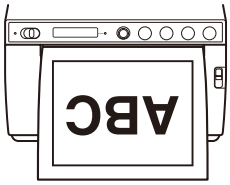

Коли вибрано [BACW:ON]

Основні операції меню

У цьому розділі описано основні операції з меню, які є спільними для кожного меню, з використанням налаштувань напрямку друку як прикладу.
Під час використання важеля меню «натискання» й «нахил праворуч» виконують одну й ту саму дію.

1 Щоб увімкнути живлення, переведіть перемикач очікування / ввімкнення в положення ввімкнення.
Підсвічування РК-дисплея світиться білим кольором, а світлодіодний індикатор режиму очікування, що світився помаранчевим кольором, згасає.

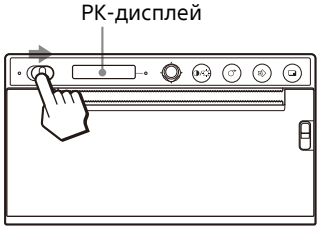

2 Переконайтеся, що на РК-дисплеї відображено повідомлення «READY», і натисніть важіль меню або нахиліть його праворуч.

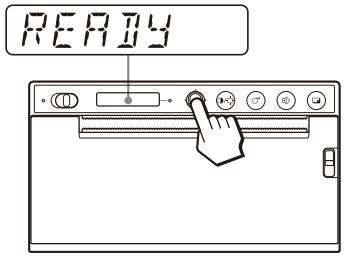

Пристрій перейде в режим меню.
На РК-дисплеї відображається параметр меню.

3 Відобразіть [CONFIG.], нахиливши важіль меню вгору або вниз.

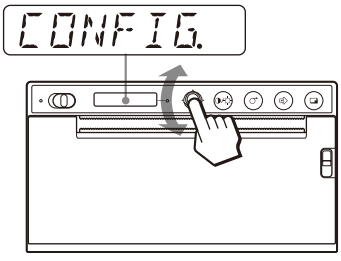

4 Натисніть важіль меню або нахиліть його праворуч.
Пристрій перейде в режим меню, у якому можна встановити умови друку. Назви меню починаються із символу «-».

5 Відобразіть [-BACWRD], нахиливши важіль меню вгору або вниз.

6 Натисніть важіль меню або нахиліть його праворуч.

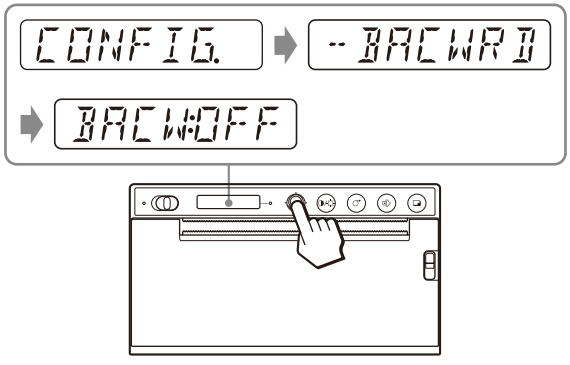

Пристрій перейде в режим, у якому можна вибрати напрямок друку.
На РК-дисплеї відображається заводське налаштування [BACW:OFF]. Поточне налаштування — [BACW:OFF].
Змініть його на [BACW:ON].

7 Відобразіть [BACW:ON], нахиливши важіль меню вгору, а потім натисніть важіль меню або нахиліть його праворуч.

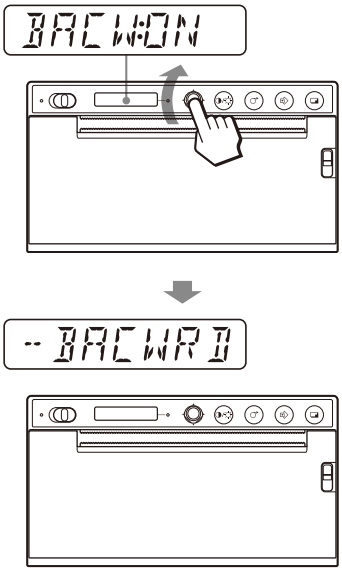

Налаштування [BACW:ON] буде зареєстровано як напрямок друку.
На РК-дисплеї відображається [-BACWRD].

Примітка

Якщо протягом приблизно 20 секунд після відображення параметра меню або налаштування не виконується жодної операції з меню, на РК-дисплеї з'являється індикація «READY» і пристрій виходить з режиму меню.
У такому разі налаштування [-BACWRD] не змінюється.

Як скасувати налаштування
Поверніться до кроку 5 або 3, нахиливши важіль меню ліворуч на кроці 7.

Як продовжити операції з меню
Зробіть налаштування, повторивши кроки 3–7.

Як завершити операції з меню
Відобразіть повідомлення «READY», нахиливши важіль меню ліворуч на кроці 7.
Пристрій вийде з режиму меню.

Функція блокування меню
Якщо під час натискання важеля меню відображається повідомлення «LOCK» і лунає

попереджувальний звуковий сигнал, це означає, що важіль меню заблоковано, тому що заблоковано функцію операцій з меню. Якщо вам потрібно виконати операції з меню, див. опис пункту «LOCK» у розділі «Повідомлення про помилки» (стор. 37).

Друк списку налаштувань

Ви можете роздрукувати список поточних налаштувань меню.

1. Натисніть важіль меню або нахиліть його праворуч.
   Буде відображено список меню, і пристрій перейде в режим меню.
2. Відобразіть [PRT.MENU], нахиливши важіль меню вгору або вниз, а потім натисніть важіль меню або нахиліть його праворуч.
3. Переконайтеся, що відображено [MENU:OK], а потім натисніть важіль меню або нахиліть його праворуч.
   Пристрій почне друкувати поточні налаштування меню.
   На РК-дисплеї відображається [PRT.MENU].
4. Нахиліть важіль меню ліворуч.
   Буде відображено «READY», і пристрій перейде в звичайний режим друку.

Зберігання зображень на USB-накопичувач

Попередження

Використання цього пристрою в медичних цілях

Цей роз'єм не ізольований.
Не підключайте жодні прилади, крім USB-накопичувача, що працює виключно від джерела живлення пристрою.
Коли підключено прилад, що використовує змінний струм, витік струму з приладу може призвести до ураження пацієнта або оператора електричним струмом.

Коли USB-накопичувач вставлено в роз'єм OPTION (USB Type A) на задній панелі цього пристрою, зображення, отримане пристроєм, зберігається під час друку на USB-накопичувач як файл растрового зображення. Файли зображень, збережені на USB-накопичувач, можна переглядати на комп'ютері з роз'ємом USB (Type A).

Папки, у яких зберігаються зображення

Зображення зберігаються в папці \\SONY\UP-X899MD\SN.[Серійний номер цього пристрою] на USB-накопичувачі. Якщо такої папки немає, її буде створено.

Ім'я файлу зображення

Під час кожного натискання кнопки PRINT для друку файли зображень отримують імена від UP_000000.bmp до UP_999999.bmp по порядку та зберігаються як файли растрових зображень на USB-накопичувач. У разі розділених екранів кожен екран також зберігається як окремий файл. Нове зображення зберігається лише під час його друку. Після друку воно не зберігатиметься.

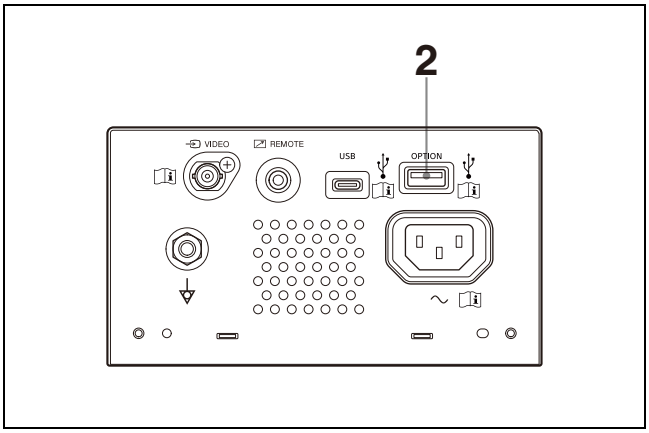

1 Увімкніть живлення цього пристрою.

2 Підключіть USB-накопичувач до роз'єму OPTION (USB Type A) на цьому пристрої.

3 Натисніть кнопку PRINT, щоб надрукувати VIDEO сигнал.
Можна друкувати з комп'ютера, якщо на ньому збережено зображення для друку.
Пристрій почне друк.
Після завершення друку зображення також зберігається на USB-накопичувачі. Поки виконується записування, на РК-дисплеї відображається повідомлення «STORING». Після завершення записування повідомлення «STORING» зникає.

Як вилучити USB-накопичувач
Поки на РК-дисплеї відображається повідомлення «STORING», пристрій записує дані на USB-накопичувач. Якщо в цей час вийняти USB-накопичувач, дані буде записано неправильно, а наявні на ньому дані на може бути пошкоджено.

Коли на РК-дисплеї відображається повідомлення «NO SPACE»
USB-накопичувач заповнено, або вже збережено максимальну кількість зображень, і зберігати нові зображення неможливо. У такому випадку видаліть непотрібні файли з USB-накопичувача за допомогою комп'ютера або вставте новий USB-накопичувач.

Примітки

- До роз'єму OPTION (USB Type A) цього пристрою не можна підключати USB-пристрій із власним живленням, як-от жорсткий диск. Це може спричинити несправність.
- Не можна підключати USB-пристрій, що споживає понад 500 мА, навіть на короткий час, навіть якщо його живлення забезпечується через роз'єм OPTION (USB Type A).
- Файли зберігаються лише у форматі BMP.
- Зображення, що зберігаються на USB-накопичувачі, не можна повторно надрукувати.
- Зображення можна зберігати на USB-накопичувачі, але збережені зображення не можна переглядати й видаляти. Для перегляду або видалення зображень використовуйте комп'ютері з роз'ємом USB (Type A).
- Перед тим як використовувати USB-накопичувач із цим пристроєм, збережіть резервні копії файлів з нього на комп'ютер. Ми не можемо гарантувати, що файли, які зберігаються на USB-накопичувачі, не буде пошкоджено або видалено під час його використання із цим пристроєм.

Зауваження щодо роз'єму OPTION (USB Type A)
- Він сумісний із запам'ятовувальними USB-пристроями великої ємності. (Підтримка всіх типів USB-накопичувачів не гарантується.)
- Підключення роз'єму OPTION (USB Type A) до USB-накопичувача через концентратор не гарантується.
- Сумісний зі стандартом Hi-Speed USB.
- Відповідає файловій системі FAT32.
- Якщо USB-накопичувач має функцію блокування, вимкніть її перед його використанням.
- Не можна використовувати USB-накопичувачі, що мають більш ніж один диск.
- Не можна використовувати USB-накопичувачі зі спеціальними функціями (як-от шифрування).
- USB-накопичувачі або додаткові аксесуари можна підключати, вставляючи їх безпосередньо у роз'єм. Не використовуйте кабелі-подовжувачі USB тощо.

Поводження з пристроєм і догляд за ним

Техніка безпеки

- Перед початком експлуатації перевірте робочу напругу. Використовуйте пристрій лише із джерелом живлення, зазначеним у розділі «Технічні характеристики» (стор. 35).
- У разі потрапляння рідини або твердих предметів усередину корпусу негайно зупиніть роботу. Від'єднайте пристрій від електромережі та зверніться до кваліфікованого технічного персоналу щодо перевірки пристрою.
- Якщо пристрій не використовуватиметься протягом тривалого часу, від'єднайте його від електромережі. Коли від'єднуєте шнур живлення, тримайте його за штепсельну вилку. Не тягніть за сам шнур.
- Не розбирайте корпус. Сервісне обслуговування повинен виконувати лише кваліфікований персонал.

Увага!

Пристрій оснащено ножами для паперу. Під час завантаження паперу будьте обережні й не торкайтеся ножів для паперу. Торкання ножів для паперу може призвести до травмування.

Установлення

- Розташуйте пристрій на рівній і стійкій поверхні.
  Використання пристрою на нерівній поверхні може призвести до його несправності.
- Не встановлюйте пристрій поблизу джерел тепла. Не слід розміщувати пристрій поблизу радіаторів і вентиляційних каналів, а також у місцях, що зазнають впливу прямого сонячного світла, надмірної запиленості, вологості, механічних ударів або вібрації.
- Забезпечте достатню циркуляцію повітря, щоб не допустити перегрівання. Не розташовуйте пристрій на таких поверхнях, як килимки або ковдри, а також поблизу штор, портьєр тощо.

Увага!

Щоб принтер не перегрівся всередині, залиште навколо нього достатньо місця (принаймні 10 см). Не закривайте вентиляційні отвори на правій, лівій і задній панелях.

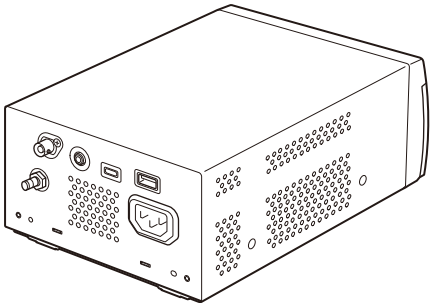

Зауваження щодо перенесення пристрою

- Будьте обережні, щоб не допустити ударів чи падіння пристрою.
- Заборонено переносити чи переміщувати пристрій із завантаженим папером. Це може призвести до його несправності.

Конденсація

Якщо пристрій раптово занести з холодного місця у тепле або в разі раптового підвищення навколишньої температури на зовнішній поверхні пристрою та/або у його внутрішньому об'ємі можливе утворення вологи. Це явище відоме як конденсація. Якщо має місце конденсація, пристрій треба вимкнути та перечекати певний час до зникнення конденсату перед продовженням роботи з пристроєм. Робота з пристроєм в разі наявності у ньому конденсату може призвести до його ушкодження.

Витратні деталі

Термін служби електролітичного конденсатора складає приблизно 5 років в разі роботи за нормальних робочих температур та звичайного використання (8 годин на день; 25 днів на місяць).
В разі перевищення частоти звичайного вжитку термін служби може скоротитися відповідним чином.

Використання з електрохірургічними ножами та схожими пристроями

Якщо цей пристрій використовується, наприклад, з електрохірургічним ножем тощо, під впливом потужних радіохвиль або напруги від нього зображення може зміщуватись, викривлятись або спотворюватись іншим чином. Це не є відмовою.
У разі одночасного використання цього пристрою з приладом, що випромінює потужні радіохвилі або напругу, перевірте спочатку їх вплив і встановіть цей пристрій так, щоб мінімізувати наслідки інтерференції радіохвиль.

Чищення корпусу

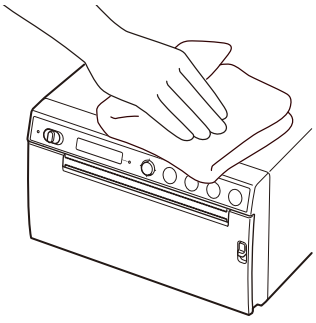

Примітка

Перед початком очищення принтера переведіть перемикач очікування / ввімкнення в положення очікування, а потім **від'єднайте шнур живлення**.

Якщо для чищення поверхні принтера використовувати розчинники, як-от бензол або розріджувач, а також кислотні, лужні чи абразивні мийні засоби або серветки для чищення, просякнуті хімікатами, це може призвести до пошкодження покриття поверхні. Виконайте зазначені нижче дії.

- Протріть поверхню принтера розчином з об'ємною часткою 50–70% ізопропілового спирту або 76,9–81,4% етанолу.
- Стійкі плями можна усунути за допомогою м'якої тканини, наприклад серветки для очищення, злегка змоченої м'яким розчином мийного засобу, а потім очистити поверхню за допомогою хімічного засобу, зазначеного вище.
- Не докладайте надмірних зусиль під час протирання поверхні принтера забрудненою тканиною. На поверхні можуть з'явитися подряпини.
- Уникайте тривалого контакту поверхні принтера з гумовими або віниловими виробами. Це може призвести до псування поверхні або відшарування покриття.

Чищення термоголовки

Якщо роздруківки виходять брудними або на цих з'являються білі смуги, очистьте термоголовку за допомогою аркуша для очищення, що постачається в комплекті. Виконайте процедуру очищення термоголовки за допомогою меню.

Увага!

Пристрій оснащено ножами для паперу. Під час очищення термоголовки будьте обережні й не торкайтеся ножів для паперу. Торкання ножів для паперу може призвести до травмування.

1 Щоб увімкнути живлення, переведіть перемикач очікування / ввімкнення в положення ввімкнення.

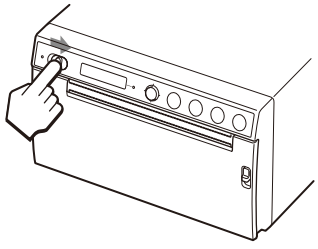

2 Натисніть важіль OPEN униз, щоб відчинити дверцята.

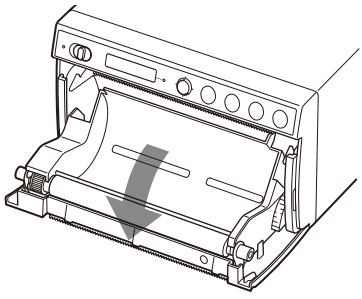

Якщо в лоток для паперу завантажено папір, вийміть його.

Примітка

Будьте обережні, щоб поверхня паперу не торкалась інших предметів. Це може призвести до потрапляння бруду на папір і, як наслідок, до дефектів друку.

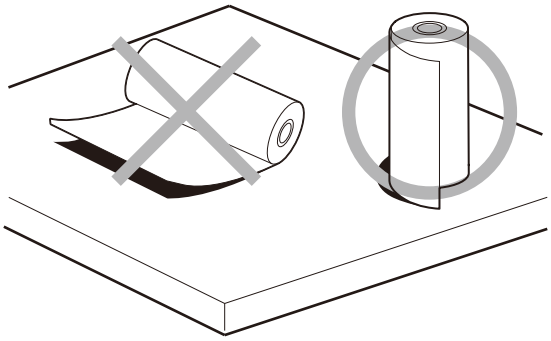

3 Вставте аркуш для очищення, що постачається в комплекті, у паз у лотку для паперу.
Вставте аркуш для очищення таким чином, щоб він увійшов у паз.

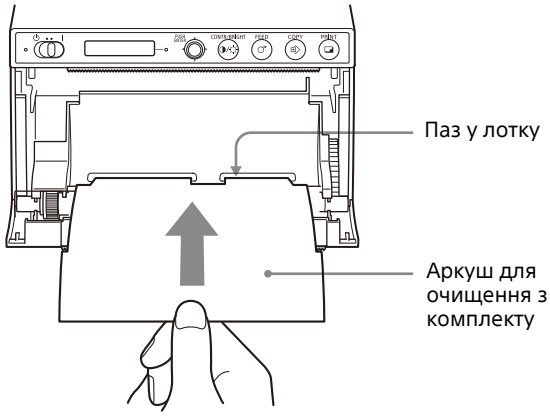

4 Зачиніть дверцята, натиснувши на них.

5 Натисніть важіль меню.
Буде відображено параметр меню.

6 Відобразіть [CLEAN.TH], нахиливши важіль меню вгору або вниз, а потім натисніть важіль меню.

7 Переконайтеся, що відображається налаштування [CLEAN:OK], а потім натисніть важіль меню.
Пристрій почне очищення термоголовки.
На РК-дисплеї відображається [CLEAN:TH].
Очищення завершується, коли зупиняється аркуш для очищення.

8 Натисніть важіль OPEN униз, щоб відчинити дверцята, і вийміть аркуш для очищення.

9 Зачиніть дверцята, натиснувши на них.

Примітка

Виконуйте очищення термоголовки лише за необхідності. Якщо чистити термоголовку надто часто, це може спричинити несправність.

Чищення притискного ролика

Забруднення поверхні притискного ролика перешкоджає плавному подаванню паперу, що може призвести до зминання паперу й неоднорідної якості друку. Переведіть перемикач очікування / ввімкнення в положення ввімкнення, щоб увімкнути живлення, а потім натисніть і утримуйте кнопку FEED протягом приблизно однієї секунди, щоб вивести трохи більше паперу з пристрою. Якщо папір можна легко витягти рукою, це може бути ознакою того, що ролик забруднився.

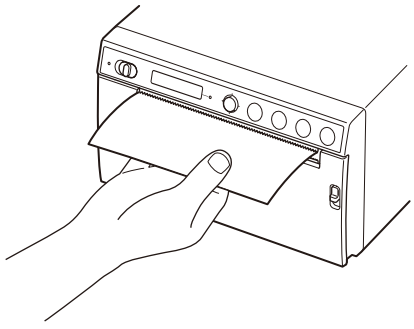

Якщо притискний ролик забрудниться, очистьте його за допомогою м'якої тканини, змоченої розчином з об'ємною часткою етанолу 76,9–81,4%.

Увага!

Пристрій оснащено ножами для паперу. Будьте обережні, щоб не торкатися ножів для паперу. Торкання ножів для паперу може призвести до травмування.

1 Щоб увімкнути живлення, переведіть перемикач очікування / ввімкнення в положення ввімкнення.

2 Натисніть важіль OPEN униз, щоб відчинити дверцята.
Якщо в лоток для паперу завантажено папір, вийміть його.

Примітка

Будьте обережні, щоб поверхня паперу не торкалась інших предметів. Це може призвести до потрапляння бруду на папір і, як наслідок, до дефектів друку.

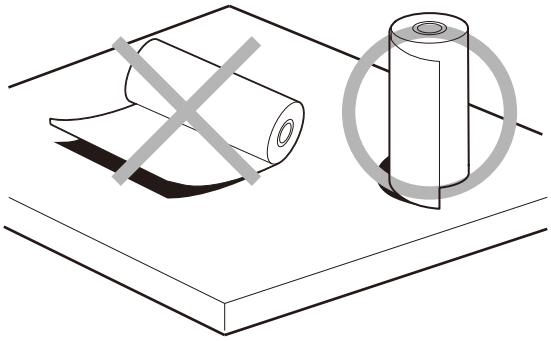

3 Обережно очистьте притискний ролик м'якою тканиною, змоченою етанолом.

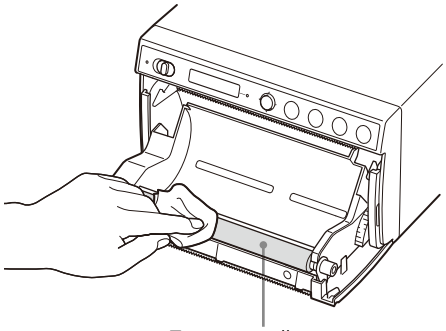

Притискний ролик

Примітки

- Протріть поверхню притискного ролика насухо, а потім поверніть його, щоб очистити іншу частину.
- Не повертайте притискний ролик вручну. Використовуйте для цього кнопку FEED. Натисніть кнопку FEED для автоматичного повертання притискного ролика.

4 Натисніть кнопку FEED.
Притискний ролик повернеться приблизно на 120 градусів.

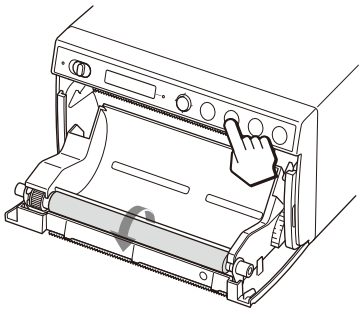

Примітки

- Будьте обережні, щоб не прищемити пальці притискним роликом, що обертається.
- Починайте очищення лише після повної зупинки притискного ролика.

5 Повторюйте кроки 3 і 4 до повного очищення притискного ролика.

6 Після того як притискний ролик повністю висохне, зачиніть дверцята, натиснувши на них.

Технічні характеристики

Вимоги до живлення
100 В–240 В ⏦, 50/60 Гц
Вхідний струм
0,75 А–0,5 А
Діапазон робочих температур
10 °C–40 °C
Допустима відносна вологість
20%–80% (без конденсації)
Робочий тиск
700 гПа–1060 гПа
Температура зберігання та транспортування
Від –20 °C до +60 °C
Вологість під час зберігання та транспортування
20%–90% (без конденсації)
Тиск під час зберігання та транспортування
700 гПа–1060 гПа
Розміри 154 × 88 × 208 мм (Ш/В/Г)
Маса 2,0 кг (тільки принтер)
Термоголовка
Тонкоплівкова термоголовка, 1280 точок
Розмір знімка
(Стандартний розмір під час друку)
100 × 75 мм
Швидкість друку
Прибл. 2 с/зображення (960 × 1280 точок) (коли вибрано значення [HI] для параметра [-SPEED] у меню [CONFIG.])
Прибл. 3,8 с/зображення (960 × 1280 точок) (коли вибрано значення [LOW] для параметра [-SPEED] у меню [CONFIG.])
Вхідні роз'єми
VIDEO IN (тип BNC)
Композитні відеосигнали NTSC або PAL: 1,0 В від максимуму до максимуму, 75 Ом (автоматичне визначення NTSC/PAL)
Інтерфейси Роз'єм OPTION (USB Type A)
Роз'єм USB: Type C (для прийому даних)
Роз'єм REMOTE (стереороз'єм «мініджек»)

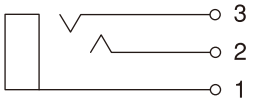

1 GND
2 PRINT SIGNAL (TTL)
Вхідний імпульс LOW тривалістю понад 100 мс ініціює друк.
3 PRINT BUSY (TTL)
Стає HIGH під час друку.

Аксесуари, що постачаються в комплекті
Аркуш для очищення термоголовки (1)
Компакт-диск (включно з багатомовною інструкцією з експлуатації, файлом Readme та драйвером принтера) (1)
Перед використанням принтера (1)
Список контактів служби підтримки (1)
Матеріали для термодруку UPP-110HG/SET (високоглянцевий) (1)
Information for Customers in Europe (Інформація для покупців у Європі) (1)
Додаткові аксесуари
Матеріали для термодруку
UPP-110HG (високоглянцевий)
UPP-110HD (високощільний)
UPP-110S (високоякісний)

Дизайн і ці технічні характеристики можуть бути змінені без попереднього сповіщення.

Медичні характеристики

Захист від ураження електричним струмом: клас I
Рівень захисту від шкідливого потрапляння води: звичайний
Рівень безпеки поруч із легкозаймистими анестетичними сумішами, до складу яких входить ефір або оксид азоту чи кисню: не підходить для використання поруч із легкозаймистими анестетичними сумішами, до складу яких входить ефір або оксид азоту чи кисню
Режим роботи: неперервний

Примітки

- Перед роботою з пристроєм слід обов'язково переконатись у його належній роботі. КОРПОРАЦІЯ SONY НЕ НЕСЕ ЖОДНОЇ ФІНАНСОВОЇ ВІДПОВІДАЛЬНОСТІ ЗА БУДЬ-ЯКУ ШКОДУ, ПОВ'ЯЗАНУ З НЕМОЖЛИВІСТЮ НАДРУКУВАТИ МАТЕРІАЛИ БУДЬ-ЯКОГО ТИПУ АБО ВТРАТОЮ ДАНИХ ЧЕРЕЗ ВІДМОВУ ЦЬОГО ПРИСТРОЮ АБО ЗАСОБІВ, ВИКОРИСТОВУВАНИХ У НЬОМУ ДЛЯ ДРУКУ, ПОВ'ЯЗАНОГО ПРОГРАМНОГО ЗАБЕЗПЕЧЕННЯ, ЗОВНІШНЬОГО НАКОПИЧУВАЧА АБО ІНШОГО ЗОВНІШНЬОГО ПРИСТРОЮ, ВКЛЮЧНО З КОМПЕНСАЦІЯМИ АБО ВІДШКОДУВАННЯМ, АЛЕ НЕ ОБМЕЖУЮЧИСЬ НИМИ.
- КОРПОРАЦІЯ SONY НЕ НЕСЕ ЖОДНОЇ ФІНАНСОВОЇ ВІДПОВІДАЛЬНОСТІ ЗА ЗБИТКИ БУДЬ-ЯКОГО РОДУ, ПОВ'ЯЗАНІ ЗІ ВТРАТОЮ ПОТОЧНОЇ АБО МАЙБУТНЬОЇ ВИГОДИ ВНАСЛІДОК ВІДМОВИ ДАНОГО ВИРОБУ – ЧИ ТО НА ПРОТЯЗІ ГАРАНТІЙНОГО ПЕРІОДУ, ЧИ ТО ПІСЛЯ ЙОГО ЗАВЕРШЕННЯ – АБО З БУДЬ-ЯКОЇ ПРИЧИНИ ВЗАГАЛІ, ВКЛЮЧАЮЧИ КОМПЕНСАЦІЇ АБО ВІДШКОДУВАННЯ, АЛЕ НЕ ОБМЕЖУЮЧИСЬ НИМИ.
- КОРПОРАЦІЯ SONY НЕ НЕСЕ ЖОДНОЇ ФІНАНСОВОЇ ВІДПОВІДАЛЬНОСТІ ЗА БУДЬ-ЯКИМИ ПРЕТЕНЗІЯМИ, ЩО ВИСУВАЮТЬСЯ ЯК КОРИСТУВАЧАМИ ДАНОГО ВИРОБУ, ТАК І ТРЕТІМИ СТОРОНАМИ.
- КОРПОРАЦІЯ SONY НЕ НЕСЕ ЖОДНОЇ ФІНАНСОВОЇ ВІДПОВІДАЛЬНОСТІ ЗА ПРИПИНЕННЯ АБО ПРИЗУПИНЕННЯ НАДАННЯ БУДЬ-ЯКИХ ПОСЛУГ, ПОВ'ЯЗАНИХ З ДАНИМ ПРИСТРОЄМ ВНАСЛІДОК БУДЬ-ЯКИХ ОБСТАВИН.

Матеріал для термодруку (високоглянцевий) (UPP-110HG/SET), що постачається в комплекті, використовується для пробної роботи пристрою. Зауважте, що залежно від умов транспортування та зберігання може спостерігатися знебарвлення. Щоб забезпечити якість друку відповідно до технічних характеристик, слід придбати папір для принтера (продається окремо) (стор. 16).

Усунення несправностей

Перш ніж подавати запит на ремонт, перегляньте наведений нижче список проблем і рішень. Якщо вирішити проблему не вдається, зверніться до найближчого авторизованого дилера.

Проблема	Причини / способи усунення
На кількох перших роздруківках з'являються чорні цятки.	Установлено новий рулон паперу? →Натисніть кнопку FEED і утримуйте її, щоб подати приблизно 15 см–20 см, а потім відпустіть.
Виконання завдання друку не починається після натискання кнопки PRINT. Або виконання завдання друку не починається навіть після запуску з комп'ютера.	• Папір не подається. →Чи ввімкнено живлення? →Чи правильно підключено пристрій? →Рулон паперу не закріплено? →У разі друку відеозображення: чи подається вхідний відеосигнал зображення? • Лунає попереджувальний звуковий сигнал. →Термоголовка перегрілася? Якщо пристрій неперервно друкує темні зображення, термоголовка може перегрітися. Зачекайте, поки вона охолоне. →Чи правильно завантажено папір? • Папір подається, але друк не починається. →Папір завантажено не тим боком вгору? (стор. 17)
З країв роздруківки з'являються чорні поля, або деякі частини відсутні.	Змініть налаштування параметра меню [-SCAN].
Папір зім'явся.	• Натисніть важіль OPEN униз, щоб відчинити дверцята, вийміть роздруківку або рулон паперу, а потім обережно витягніть зім'ятий папір із пристрою. • У пристрої утворився конденсат? →Якщо пристрій перенесли в тепле приміщення з холодного місця, у ньому міг утворитися конденсат. Вимкніть пристрій і залиште його на 1–2 години (поки він не нагріється до кімнатної температури), а потім знову спробуйте виконати друк.

Проблема	Причини / способи усунення
Роздруківки брудні.	• Термоголовка забруднена? →Очистьте термоголовку за допомогою аркуша для очищення, що постачається в комплекті. (стор. 32) • Притискний ролик забруднений? →Очистьте притискний ролик м'якою тканиною, змоченою етиловим спиртом. (стор. 33)
У разі друку майже чорних зображень пристрій припиняє друк і на РК-дисплеї відображається повідомлення [COOLING].	У разі неперервного друку майже чорних зображень схема захисту термоголовки може вимкнути пристрій, щоб запобігти перегріванню термоголовки. Активовано захисну схему, яка запобігає перегріванню термоголовки. →Зачекайте, доки не охолоне пристрій і не зникне це повідомлення.
Білі лінії або малі літери на екрані друкуються нечітко.	Під час друку відеозображення вибрано налаштування [COLR:ON] для параметра [-COLOR] у меню [VIDEO] для відеосигналів у чорно-білому режимі? →Виберіть [COLR:OFF].
Над усім екраном з'являються маленькі квадратики.	Під час друку відеозображення вибрано налаштування [COLR:OFF] для параметра [-COLOR] у меню [VIDEO] для відеосигналів у кольоровому режимі? →Виберіть [COLR:ON].
Роздруківки виходять надто світлими чи надто темними.	• Чи правильно налаштовано параметр [-PP.TYPE] у меню [CONFIG.]? • Чи правильно налаштовано параметр [-GAMMA] у меню [ADJUST]?
Папір подається недостатньо плавно.	Притискний ролик забруднений? →Очистьте притискний ролик. (стор. 33)
Друк переривається. Під час друк пристрій виводить кілька сантиметрів білого паперу й зупиняється. Друк неможливий. Неможливо виконати операцію FEED. Коли папір установлено правильно, відображається повідомлення «EMPTY».	Чи потрапляє на вихід паперу сонячне світло чи потужне інфрачервоне випромінювання від лампи розжарювання? →Пристрій обладнано інфрачервоним датчиком світла, який виявляє папір для друку. Тому, коли світло потрапляє безпосередньо на вихід паперу, виявлення паперу може працювати неправильно. Не допускайте потрапляння прямого світла на вихід паперу.

Повідомлення про помилки

Нижче наведено перелік повідомлень і умов, за яких вони з'являються на РК-дисплеї. Також зазначено заходи, яких потрібно вжити, щоб усунути проблему.

Повідомлення	Опис і спосіб усунення
DOOR	Дверцята відчинено. →Зачиніть і надійно замкніть дверцята.
EMPTY	• Папір не завантажено. • Папір закінчився. →Завантажте папір.
COOLING	Активовано захисну схему, яка запобігає перегріванню термоголовки. →Зачекайте, доки це повідомлення не зникне. Тоді друк відновиться автоматично.
LOCK	Заблоковано важіль меню або кнопку CONTR/BRIGHT. →Якщо вам потрібно виконати операції з меню, вимкніть живлення, натисніть і утримуйте важіль меню, а потім знову ввімкніть живлення. Якщо відображається повідомлення «UNLOCK», це означає, що блокування знято.
ERROR	У роботі пристрою виникла технічна помилка. →Перезапустіть пристрій. Якщо повідомлення не зникає, зверніться до найближчого авторизованого дилера.
NO.INPUT	Кнопку PRINT натиснуто, коли немає вхідного відеосигналу. →Підключіть вхідний роз'єм VIDEO до відеоапаратури за допомогою кабелю BNC, а потім натисніть кнопку PRINT після подання вхідного відеосигналу.

Повідомлення	Опис і спосіб усунення
STOR.ERR	Не вдалося зберегти зображення на USB-накопичувач, підключений до роз'єму USB. • Використовується модель USB-накопичувача з обсягом пам'яті не менше 64 ГБ. →Використовуйте модель USB-накопичувача з обсягом пам'яті менше 64 ГБ. • USB-накопичувач не відформатовано у FAT32. →Використовуйте USB-накопичувачі, відформатовані у FAT32. • Установлено функцію захисту від захисту USB-накопичувача. →Вимкніть захист від захисту. • USB-накопичувач має кілька розділів, тому пристрій розпізнає його як кілька дисків. → Використовуйте USB-накопичувач, що має лише один розділ. • USB-накопичувач має функції безпеки, як-от автентифікація за відбитком пальця. →Пристрій може не розпізнавати всі функції кожного USB-накопичувача. • USB-накопичувач несправний. →Використовуйте новий USB-накопичувач.
NO.SPACE	На USB-накопичувачі недостатньо вільного місця. →Замініть USB-накопичувач на такий, що має достатньо вільного місця.

Ліцензія

На цьому пристрої встановлено програмне забезпечення«FreeRTOS»,«FreeRTOS-Plus-FAT», «zlib», «FreeType» і «newlib». Ми надаємо ці програми на основі ліцензійних угод із власниками авторських прав на них. На основі запитів власників авторських прав щодо цих програм ми зобов'язані повідомити вас про зазначене нижче.

FreeRTOS

FreeRTOS Kernel V11.1.0
Copyright (C) 2021 Amazon.com, Inc. or its affiliates. All Rights Reserved.

SPDX-License-Identifier:MIT

Permission is hereby granted, free of charge, to any person obtaining a copy of this software and associated documentation files (the "Software"), to deal in the Software without restriction, including without limitation the rights to use, copy, modify, merge, publish, distribute, sublicense, and/or sell copies of the Software, and to permit persons to whom the Software is furnished to do so, subject to the following conditions:

The above copyright notice and this permission notice shall be included in all copies or substantial portions of the Software.

THE SOFTWARE IS PROVIDED "AS IS", WITHOUT WARRANTY OF ANY KIND, EXPRESS OR
IMPLIED, INCLUDING BUT NOT LIMITED TO THE WARRANTIES OF MERCHANTABILITY, FITNESS
FOR A PARTICULAR PURPOSE AND NONINFRINGEMENT. IN NO EVENT SHALL THE AUTHORS OR
COPYRIGHT HOLDERS BE LIABLE FOR ANY CLAIM, DAMAGES OR OTHER LIABILITY, WHETHER
IN AN ACTION OF CONTRACT, TORT OR OTHERWISE, ARISING FROM, OUT OF OR IN
CONNECTION WITH THE SOFTWARE OR THE USE OR OTHER DEALINGS IN THE SOFTWARE.

https://www.FreeRTOS.org
https://github.com/FreeRTOS

FreeRTOS-Plus-FAT

FreeRTOS+FAT V2.3.3
Copyright (C) 2021 Amazon.com, Inc. or its affiliates. All Rights Reserved.

Permission is hereby granted, free of charge, to any person obtaining a copy of this software and associated documentation files (the "Software"), to deal in the Software without restriction, including without limitation the rights to use, copy, modify, merge, publish, distribute, sublicense, and/or sell copies of the Software, and to permit persons to whom the Software is furnished to do so, subject to the following conditions:

The above copyright notice and this permission notice shall be included in all copies or substantial portions of the Software.

THE SOFTWARE IS PROVIDED "AS IS", WITHOUT WARRANTY OF ANY KIND, EXPRESS OR
IMPLIED, INCLUDING BUT NOT LIMITED TO THE WARRANTIES OF MERCHANTABILITY, FITNESS
FOR A PARTICULAR PURPOSE AND NONINFRINGEMENT. IN NO EVENT SHALL THE AUTHORS OR
COPYRIGHT HOLDERS BE LIABLE FOR ANY CLAIM, DAMAGES OR OTHER LIABILITY, WHETHER
IN AN ACTION OF CONTRACT, TORT OR OTHERWISE, ARISING FROM, OUT OF OR IN
CONNECTION WITH THE SOFTWARE OR THE USE OR OTHER DEALINGS IN THE SOFTWARE.

https://www.FreeRTOS.org
https://github.com/FreeRTOS

zlib

(C) 1995-2022 Jean-loup Gailly and Mark Adler

This software is provided 'as-is', without any express or implied warranty. In no event will the authors be held liable for any damages arising from the use of this software.

Permission is granted to anyone to use this software for any purpose, including commercial applications, and to alter it and redistribute it freely, subject to the following restrictions:

1. The origin of this software must not be misrepresented; you must not

claim that you wrote the original software. If you use this software in a product, an acknowledgment in the product documentation would be appreciated but is not required.
2. Altered source versions must be plainly marked as such, and must not be misrepresented as being the original software.
3. This notice may not be removed or altered from any source distribution.

Jean-loup Gailly Mark Adler
jloup@gzip.org madler@alumni.caltech.edu

If you use the zlib library in a product, we would appreciate *not* receiving lengthy legal documents to sign. The sources are provided for free but without warranty of any kind. The library has been entirely written by Jean-loup Gailly and Mark Adler; it does not include third-party code.

If you redistribute modified sources, we would appreciate that you include in the file ChangeLog history information documenting your changes.

FreeType

FREETYPE LICENSES

The FreeType 2 font engine is copyrighted work and cannot be used legally without a software license. In order to make this project usable to a vast majority of developers, we distribute it under two mutually exclusive open-source licenses.

This means that *you* must choose *one* of the two licenses described below, then obey all its terms and conditions when using FreeType 2 in any of your projects or products.

- The FreeType License, found in the file `docs/FTL.TXT`, which is similar to the original BSD license *with* an advertising clause that forces you to explicitly cite the FreeType project in your product's documentation. All details are in the license file. This license is suited to products which don't use the GNU General Public License.

  Note that this license is compatible to the GNU General Public License version 3, but not version 2.

- The GNU General Public License version 2, found in `docs/GPLv2.TXT` (any later version can be used also), for programs which already use the GPL. Note that the FTL is incompatible with GPLv2 due to its advertisement clause.

The contributed BDF and PCF drivers come with a license similar to that of the X Window System. It is compatible to the above two licenses (see files `src/bdf/README` and `src/pcf/README`). The same holds for the source code files `src/base/fthash.c` and `include/freetype/internal/fthash.h`; they wer part of the BDF driver in earlier FreeType versions.

The gzip module uses the zlib license (see `src/gzip/zlib.h`) which too is compatible to the above two licenses.

The MD5 checksum support (only used for debugging in development builds) is in the public domain.

--- end of LICENSE.TXT ---

newlib

• Red Hat Incorporated
Copyright (c) 1994-2009 Red Hat, Inc. All rights reserved.

This copyrighted material is made available to anyone wishing to use, modify, copy, or redistribute it subject to the terms and conditions of the BSD License. This program is distributed in the hope that it will be useful, but WITHOUT ANY WARRANTY expressed or implied, including the implied warranties of MERCHANTABILITY or FITNESS FOR A PARTICULAR PURPOSE. A copy of this license is available at http://www.opensource.org/licenses. Any Red Hat trademarks that are incorporated in the source code or documentation are not subject to the BSD License and may only be used or replicated with the express permission of Red Hat, Inc.

• University of California, Berkeley
Copyright (c) 1981-2000 The Regents of the University of California.
All rights reserved.

Redistribution and use in source and binary forms, with or without modification, are permitted provided that the following conditions are met:

* Redistributions of source code must retain the above copyright notice, this list of conditions and the following disclaimer.
* Redistributions in binary form must reproduce the above copyright notice, this list of conditions and the following disclaimer in the documentation and/or other materials provided with the distribution.
* Neither the name of the University nor the names of its contributors may be used to endorse or promote products derived from this software without specific prior written permission.

THIS SOFTWARE IS PROVIDED BY THE COPYRIGHT HOLDERS AND CONTRIBUTORS "AS IS" AND ANY EXPRESS OR IMPLIED WARRANTIES, INCLUDING, BUT NOT LIMITED TO, THE IMPLIED WARRANTIES OF MERCHANTABILITY AND FITNESS FOR A PARTICULAR PURPOSE ARE DISCLAIMED.
IN NO EVENT SHALL THE COPYRIGHT OWNER OR CONTRIBUTORS BE LIABLE FOR ANY DIRECT, INDIRECT, INCIDENTAL, SPECIAL, EXEMPLARY, OR CONSEQUENTIAL DAMAGES (INCLUDING, BUT NOT LIMITED TO, PROCUREMENT OF SUBSTITUTE GOODS OR SERVICES; LOSS OF USE, DATA, OR PROFITS; OR BUSINESS INTERRUPTION) HOWEVER CAUSED AND ON ANY THEORY OF LIABILITY, WHETHER IN CONTRACT, STRICT LIABILITY, OR TORT (INCLUDING NEGLIGENCE OR OTHERWISE) ARISING IN ANY WAY OUT OF THE USE OF THIS SOFTWARE, EVEN IF ADVISED OF THE POSSIBILITY OF SUCH DAMAGE.

• David M. Gay (AT&T 1991, Lucent 1998)

The author of this software is David M. Gay.

Copyright (c) 1991 by AT&T.

Permission to use, copy, modify, and distribute this software for any purpose without fee is hereby granted, provided that this entire notice is included in all copies of any software which is or includes a copy or modification of this software and in all copies of the supporting documentation for such software.

THIS SOFTWARE IS BEING PROVIDED "AS IS", WITHOUT ANY EXPRESS OR IMPLIED WARRANTY. IN PARTICULAR, NEITHER THE AUTHOR NOR AT&T MAKES ANY REPRESENTATION OR WARRANTY OF ANY KIND CONCERNING THE MERCHANTABILITY
OF THIS SOFTWARE OR ITS FITNESS FOR ANY PARTICULAR PURPOSE.

The author of this software is David M. Gay.

Copyright (C) 1998-2001 by Lucent Technologies
All Rights Reserved

Permission to use, copy, modify, and distribute this software and its documentation for any purpose and without fee is hereby granted, provided that the above copyright notice appear in all copies and that both that the copyright notice and this permission notice and warranty disclaimer appear in supporting documentation, and that the name of Lucent or any of its entities not be used in advertising or publicity pertaining to distribution of the software without specific, written prior permission.

LUCENT DISCLAIMS ALL WARRANTIES WITH REGARD TO THIS SOFTWARE, INCLUDING ALL IMPLIED WARRANTIES OF MERCHANTABILITY AND FITNESS. IN NO EVENT SHALL LUCENT OR ANY OF ITS ENTITIES BE LIABLE FOR ANY SPECIAL, INDIRECT OR CONSEQUENTIAL DAMAGES OR ANY DAMAGES WHATSOEVER RESULTING FROM LOSS OF USE, DATA OR PROFITS, WHETHER IN AN ACTION OF CONTRACT, NEGLIGENCE OR OTHER TORTIOUS ACTION, ARISING OUT OF OR IN CONNECTION WITH THE USE OR PERFORMANCE OF THIS SOFTWARE.

• Advanced Micro Devices

Copyright 1989, 1990 Advanced Micro Devices, Inc.

This software is the property of Advanced Micro Devices, Inc (AMD) which specifically grants the user the right to modify, use and distribute this software provided this notice is not removed or altered. All other rights are reserved by AMD.

AMD MAKES NO WARRANTY OF ANY KIND, EXPRESS OR IMPLIED, WITH REGARD TO THIS
SOFTWARE. IN NO EVENT SHALL AMD BE LIABLE FOR INCIDENTAL OR CONSEQUENTIAL
DAMAGES IN CONNECTION WITH OR ARISING FROM THE FURNISHING, PERFORMANCE, OR
USE OF THIS SOFTWARE.

So that all may benefit from your experience, please report any problems or suggestions about this software to the 29K Technical Support Center at 800-29-29-AMD (800-292-9263) in the USA, or 0800-89-1131 in the UK, or 0031-11-1129 in Japan, toll free. The direct dial number is 512-462-4118.

Advanced Micro Devices, Inc.
29K Support Products
Mail Stop 573
5900 E. Ben White Blvd.
Austin, TX 78741
800-292-9263

• Sun Microsystems

Copyright (C) 1993 by Sun Microsystems, Inc. All rights reserved.

Developed at SunPro, a Sun Microsystems, Inc. business.
Permission to use, copy, modify, and distribute this
software is freely granted, provided that this notice is preserved.

• Hewlett Packard

(c) Copyright 1986 HEWLETT-PACKARD COMPANY

To anyone who acknowledges that this file is provided "AS IS"
without any express or implied warranty:
permission to use, copy, modify, and distribute this file
for any purpose is hereby granted without fee, provided that
the above copyright notice and this notice appears in all
copies, and that the name of Hewlett-Packard Company not be
used in advertising or publicity pertaining to distribution
of the software without specific, written prior permission.
Hewlett-Packard Company makes no representations about the
suitability of this software for any purpose.

• Hans-Peter Nilsson

Copyright (C) 2001 Hans-Peter Nilsson

Permission to use, copy, modify, and distribute this software is

freely granted, provided that the above copyright notice, this notice and the following disclaimer are preserved with no changes.

THIS SOFTWARE IS PROVIDED ``AS IS'' AND WITHOUT ANY EXPRESS OR IMPLIED WARRANTIES, INCLUDING, WITHOUT LIMITATION, THE IMPLIED WARRANTIES OF MERCHANTABILITY AND FITNESS FOR A PARTICULAR PURPOSE.

• Christopher G. Demetriou

Copyright (c) 2001 Christopher G. Demetriou
All rights reserved.

Redistribution and use in source and binary forms, with or without modification, are permitted provided that the following conditions are met:
1. Redistributions of source code must retain the above copyright notice, this list of conditions and the following disclaimer.
2. Redistributions in binary form must reproduce the above copyright notice, this list of conditions and the following disclaimer in the documentation and/or other materials provided with the distribution.
3. The name of the author may not be used to endorse or promote products derived from this software without specific prior written permission.

THIS SOFTWARE IS PROVIDED BY THE AUTHOR ``AS IS'' AND ANY EXPRESS OR IMPLIED WARRANTIES, INCLUDING, BUT NOT LIMITED TO, THE IMPLIED WARRANTIES
OF MERCHANTABILITY AND FITNESS FOR A PARTICULAR PURPOSE ARE DISCLAIMED.
IN NO EVENT SHALL THE AUTHOR BE LIABLE FOR ANY DIRECT, INDIRECT, INCIDENTAL, SPECIAL, EXEMPLARY, OR CONSEQUENTIAL DAMAGES (INCLUDING, BUT
NOT LIMITED TO, PROCUREMENT OF SUBSTITUTE GOODS OR SERVICES; LOSS OF USE,
DATA, OR PROFITS; OR BUSINESS INTERRUPTION) HOWEVER CAUSED AND ON ANY
THEORY OF LIABILITY, WHETHER IN CONTRACT, STRICT LIABILITY, OR TORT (INCLUDING NEGLIGENCE OR OTHERWISE) ARISING IN ANY WAY OUT OF THE USE OF
THIS SOFTWARE, EVEN IF ADVISED OF THE POSSIBILITY OF SUCH DAMAGE.

• SuperH, Inc.

Copyright 2002 SuperH, Inc. All rights reserved

This software is the property of SuperH, Inc (SuperH) which specifically grants the user the right to modify, use and distribute this software provided this notice is not removed or altered. All other rights are reserved by SuperH.

SUPERH MAKES NO WARRANTY OF ANY KIND, EXPRESS OR IMPLIED, WITH REGARD TO
THIS SOFTWARE. IN NO EVENT SHALL SUPERH BE LIABLE FOR INDIRECT, SPECIAL, INCIDENTAL OR CONSEQUENTIAL DAMAGES IN CONNECTION WITH OR ARISING FROM
THE FURNISHING, PERFORMANCE, OR USE OF THIS SOFTWARE.

So that all may benefit from your experience, please report any problems or suggestions about this software to the SuperH Support Center via e-mail at softwaresupport@superh.com .

SuperH, Inc.
405 River Oaks Parkway
San Jose
CA 95134
USA

• Royal Institute of Technology

Copyright (c) 1999 Kungliga Tekniska Hogskolan
(Royal Institute of Technology, Stockholm, Sweden).
All rights reserved.

Redistribution and use in source and binary forms, with or without modification, are permitted provided that the following conditions are met:

1. Redistributions of source code must retain the above copyright notice, this list of conditions and the following disclaimer.

2. Redistributions in binary form must reproduce the above copyright notice, this list of conditions and the following disclaimer in the documentation and/or other materials provided with the distribution.

3. Neither the name of KTH nor the names of its contributors may be used to endorse or promote products derived from this software without specific prior written permission.

THIS SOFTWARE IS PROVIDED BY KTH AND ITS CONTRIBUTORS ``AS IS'' AND ANY EXPRESS OR IMPLIED WARRANTIES, INCLUDING, BUT NOT LIMITED TO, THE IMPLIED WARRANTIES OF MERCHANTABILITY AND FITNESS FOR A PARTICULAR PURPOSE ARE DISCLAIMED. IN NO EVENT SHALL KTH OR ITS CONTRIBUTORS BE LIABLE FOR ANY DIRECT, INDIRECT, INCIDENTAL, SPECIAL, EXEMPLARY, OR CONSEQUENTIAL DAMAGES (INCLUDING, BUT NOT LIMITED TO, PROCUREMENT OF
SUBSTITUTE GOODS OR SERVICES; LOSS OF USE, DATA, OR PROFITS; OR BUSINESS INTERRUPTION) HOWEVER CAUSED AND ON ANY THEORY OF LIABILITY,
WHETHER IN CONTRACT, STRICT LIABILITY, OR TORT (INCLUDING NEGLIGENCE OR
OTHERWISE) ARISING IN ANY WAY OUT OF THE USE OF THIS SOFTWARE, EVEN IF ADVISED OF THE POSSIBILITY OF SUCH DAMAGE.

• Alexey Zelkin

Copyright (c) 2000, 2001 Alexey Zelkin <phantom@FreeBSD.org>
All rights reserved.

Redistribution and use in source and binary forms, with or without modification, are permitted provided that the following conditions are met:
1. Redistributions of source code must retain the above copyright notice, this list of conditions and the following disclaimer.
2. Redistributions in binary form must reproduce the above copyright notice, this list of conditions and the following disclaimer in the documentation and/or other materials provided with the distribution.

THIS SOFTWARE IS PROVIDED BY THE AUTHOR AND CONTRIBUTORS ``AS IS'' AND
ANY EXPRESS OR IMPLIED WARRANTIES, INCLUDING, BUT NOT LIMITED TO, THE IMPLIED WARRANTIES OF MERCHANTABILITY AND FITNESS FOR A PARTICULAR PURPOSE
ARE DISCLAIMED. IN NO EVENT SHALL THE AUTHOR OR CONTRIBUTORS BE LIABLE
FOR ANY DIRECT, INDIRECT, INCIDENTAL, SPECIAL, EXEMPLARY, OR CONSEQUENTIAL
DAMAGES (INCLUDING, BUT NOT LIMITED TO, PROCUREMENT OF SUBSTITUTE GOODS
OR SERVICES; LOSS OF USE, DATA, OR PROFITS; OR BUSINESS INTERRUPTION)
HOWEVER CAUSED AND ON ANY THEORY OF LIABILITY, WHETHER IN CONTRACT, STRICT
LIABILITY, OR TORT (INCLUDING NEGLIGENCE OR OTHERWISE) ARISING IN ANY WAY
OUT OF THE USE OF THIS SOFTWARE, EVEN IF ADVISED OF THE POSSIBILITY OF SUCH DAMAGE.

• Andrey A. Chernov

Copyright (C) 1997 by Andrey A. Chernov, Moscow, Russia.
All rights reserved.

Redistribution and use in source and binary forms, with or without modification, are permitted provided that the following conditions are met:
1. Redistributions of source code must retain the above copyright notice, this list of conditions and the following disclaimer.
2. Redistributions in binary form must reproduce the above copyright notice, this list of conditions and the following disclaimer in the documentation and/or other materials provided with the distribution.

THIS SOFTWARE IS PROVIDED BY THE AUTHOR ``AS IS'' AND
ANY EXPRESS OR IMPLIED WARRANTIES, INCLUDING, BUT NOT LIMITED TO, THE IMPLIED WARRANTIES OF MERCHANTABILITY AND FITNESS FOR A PARTICULAR PURPOSE
ARE DISCLAIMED. IN NO EVENT SHALL THE REGENTS OR CONTRIBUTORS BE LIABLE
FOR ANY DIRECT, INDIRECT, INCIDENTAL, SPECIAL, EXEMPLARY, OR CONSEQUENTIAL
DAMAGES (INCLUDING, BUT NOT LIMITED TO, PROCUREMENT OF SUBSTITUTE GOODS
OR SERVICES; LOSS OF USE, DATA, OR PROFITS; OR BUSINESS INTERRUPTION)
HOWEVER CAUSED AND ON ANY THEORY OF LIABILITY, WHETHER IN CONTRACT, STRICT
LIABILITY, OR TORT (INCLUDING NEGLIGENCE OR OTHERWISE) ARISING IN ANY WAY
OUT OF THE USE OF THIS SOFTWARE, EVEN IF ADVISED OF THE POSSIBILITY OF SUCH DAMAGE.

• FreeBSD

Copyright (c) 1997-2002 FreeBSD Project.
All rights reserved.

Redistribution and use in source and binary forms, with or without modification, are permitted provided that the following conditions are met:
1. Redistributions of source code must retain the above copyright notice, this list of conditions and the following disclaimer.
2. Redistributions in binary form must reproduce the above copyright notice, this list of conditions and the following disclaimer in the documentation and/or other materials provided with the distribution.

THIS SOFTWARE IS PROVIDED BY THE AUTHOR AND CONTRIBUTORS ``AS IS'' AND
ANY EXPRESS OR IMPLIED WARRANTIES, INCLUDING, BUT NOT LIMITED TO, THE IMPLIED WARRANTIES OF MERCHANTABILITY AND FITNESS FOR A PARTICULAR PURPOSE
ARE DISCLAIMED. IN NO EVENT SHALL THE AUTHOR OR CONTRIBUTORS BE LIABLE
FOR ANY DIRECT, INDIRECT, INCIDENTAL, SPECIAL, EXEMPLARY, OR CONSEQUENTIAL
DAMAGES (INCLUDING, BUT NOT LIMITED TO, PROCUREMENT OF SUBSTITUTE GOODS
OR SERVICES; LOSS OF USE, DATA, OR PROFITS; OR BUSINESS INTERRUPTION)
HOWEVER CAUSED AND ON ANY THEORY OF LIABILITY, WHETHER IN CONTRACT, STRICT
LIABILITY, OR TORT (INCLUDING NEGLIGENCE OR OTHERWISE) ARISING IN ANY WAY
OUT OF THE USE OF THIS SOFTWARE, EVEN IF ADVISED OF THE POSSIBILITY OF SUCH DAMAGE.

• S. L. Moshier

Author: S. L. Moshier.

Copyright (c) 1984,2000 S.L. Moshier

Permission to use, copy, modify, and distribute this software for any purpose without fee is hereby granted, provided that this entire notice is included in all copies of any software which is or includes a copy

or modification of this software and in all copies of the supporting documentation for such software.

THIS SOFTWARE IS BEING PROVIDED "AS IS", WITHOUT ANY EXPRESS OR IMPLIED WARRANTY. IN PARTICULAR, THE AUTHOR MAKES NO REPRESENTATION OR WARRANTY OF ANY KIND CONCERNING THE MERCHANTABILITY OF THIS SOFTWARE OR ITS FITNESS FOR ANY PARTICULAR PURPOSE.

• Citrus Project

Copyright (c)1999 Citrus Project,
All rights reserved.

Redistribution and use in source and binary forms, with or without modification, are permitted provided that the following conditions are met:
1. Redistributions of source code must retain the above copyright notice, this list of conditions and the following disclaimer.
2. Redistributions in binary form must reproduce the above copyright notice, this list of conditions and the following disclaimer in the documentation and/or other materials provided with the distribution.

THIS SOFTWARE IS PROVIDED BY THE AUTHOR AND CONTRIBUTORS ``AS IS'' AND
ANY EXPRESS OR IMPLIED WARRANTIES, INCLUDING, BUT NOT LIMITED TO, THE IMPLIED WARRANTIES OF MERCHANTABILITY AND FITNESS FOR A PARTICULAR PURPOSE
ARE DISCLAIMED. IN NO EVENT SHALL THE AUTHOR OR CONTRIBUTORS BE LIABLE
FOR ANY DIRECT, INDIRECT, INCIDENTAL, SPECIAL, EXEMPLARY, OR CONSEQUENTIAL
DAMAGES (INCLUDING, BUT NOT LIMITED TO, PROCUREMENT OF SUBSTITUTE GOODS
OR SERVICES; LOSS OF USE, DATA, OR PROFITS; OR BUSINESS INTERRUPTION) HOWEVER CAUSED AND ON ANY THEORY OF LIABILITY, WHETHER IN CONTRACT, STRICT
LIABILITY, OR TORT (INCLUDING NEGLIGENCE OR OTHERWISE) ARISING IN ANY WAY
OUT OF THE USE OF THIS SOFTWARE, EVEN IF ADVISED OF THE POSSIBILITY OF SUCH DAMAGE.

• Todd C. Miller

Copyright (c) 1998 Todd C. Miller <Todd.Miller@courtesan.com>
All rights reserved.

Redistribution and use in source and binary forms, with or without modification, are permitted provided that the following conditions are met:
1. Redistributions of source code must retain the above copyright notice, this list of conditions and the following disclaimer.
2. Redistributions in binary form must reproduce the above copyright notice, this list of conditions and the following disclaimer in the documentation and/or other materials provided with the distribution.
3. The name of the author may not be used to endorse or promote products derived from this software without specific prior written permission.

THIS SOFTWARE IS PROVIDED ``AS IS'' AND ANY EXPRESS OR IMPLIED WARRANTIES,
INCLUDING, BUT NOT LIMITED TO, THE IMPLIED WARRANTIES OF MERCHANTABILITY
AND FITNESS FOR A PARTICULAR PURPOSE ARE DISCLAIMED. IN NO EVENT SHALL
THE AUTHOR BE LIABLE FOR ANY DIRECT, INDIRECT, INCIDENTAL, SPECIAL, EXEMPLARY, OR CONSEQUENTIAL DAMAGES (INCLUDING, BUT NOT LIMITED TO, PROCUREMENT OF SUBSTITUTE GOODS OR SERVICES; LOSS OF USE, DATA, OR PROFITS;
OR BUSINESS INTERRUPTION) HOWEVER CAUSED AND ON ANY THEORY OF LIABILITY,
WHETHER IN CONTRACT, STRICT LIABILITY, OR TORT (INCLUDING NEGLIGENCE OR
OTHERWISE) ARISING IN ANY WAY OUT OF THE USE OF THIS SOFTWARE, EVEN IF ADVISED OF THE POSSIBILITY OF SUCH DAMAGE.

• DJ Delorie (i386 / arm)
Copyright (C) 1991 DJ Delorie
All rights reserved.

Redistribution, modification, and use in source and binary forms is permitted provided that the above copyright notice and following paragraph are duplicated in all such forms.

This file is distributed WITHOUT ANY WARRANTY; without even the implied warranty of MERCHANTABILITY or FITNESS FOR A PARTICULAR PURPOSE.

• Mike Barcroft

Copyright (c) 2001 Mike Barcroft <mike@FreeBSD.org>
All rights reserved.

Redistribution and use in source and binary forms, with or without modification, are permitted provided that the following conditions are met:
1. Redistributions of source code must retain the above copyright notice, this list of conditions and the following disclaimer.
2. Redistributions in binary form must reproduce the above copyright notice, this list of conditions and the following disclaimer in the documentation and/or other materials provided with the distribution.

THIS SOFTWARE IS PROVIDED BY THE AUTHOR AND CONTRIBUTORS ``AS IS'' AND
ANY EXPRESS OR IMPLIED WARRANTIES, INCLUDING, BUT NOT LIMITED TO, THE IMPLIED WARRANTIES OF MERCHANTABILITY AND FITNESS FOR A PARTICULAR PURPOSE
ARE DISCLAIMED. IN NO EVENT SHALL THE AUTHOR OR CONTRIBUTORS BE LIABLE
FOR ANY DIRECT, INDIRECT, INCIDENTAL, SPECIAL, EXEMPLARY, OR CONSEQUENTIAL
DAMAGES (INCLUDING, BUT NOT LIMITED TO, PROCUREMENT OF SUBSTITUTE GOODS
OR SERVICES; LOSS OF USE, DATA, OR PROFITS; OR BUSINESS INTERRUPTION) HOWEVER CAUSED AND ON ANY THEORY OF LIABILITY, WHETHER IN CONTRACT, STRICT
LIABILITY, OR TORT (INCLUDING NEGLIGENCE OR OTHERWISE) ARISING IN ANY WAY
OUT OF THE USE OF THIS SOFTWARE, EVEN IF ADVISED OF THE POSSIBILITY OF SUCH DAMAGE.

• Arm Ltd

Copyright (c) 2009-2018 Arm Ltd
All rights reserved.

Redistribution and use in source and binary forms, with or without modification, are permitted provided that the following conditions are met:
1. Redistributions of source code must retain the above copyright notice, this list of conditions and the following disclaimer.
2. Redistributions in binary form must reproduce the above copyright notice, this list of conditions and the following disclaimer in the documentation and/or other materials provided with the distribution.
3. The name of the company may not be used to endorse or promote products derived from this software without specific prior written permission.

• Ed Schouten - Free BSD

Copyright (c) 2008 Ed Schouten <ed@FreeBSD.org>
All rights reserved.

Redistribution and use in source and binary forms, with or without modification, are permitted provided that the following conditions are met:
1. Redistributions of source code must retain the above copyright notice, this list of conditions and the following disclaimer.
2. Redistributions in binary form must reproduce the above copyright notice, this list of conditions and the following disclaimer in the documentation and/or other materials provided with the distribution.

THIS SOFTWARE IS PROVIDED BY THE AUTHOR AND CONTRIBUTORS ``AS IS'' AND
ANY EXPRESS OR IMPLIED WARRANTIES, INCLUDING, BUT NOT LIMITED TO, THE IMPLIED WARRANTIES OF MERCHANTABILITY AND FITNESS FOR A PARTICULAR PURPOSE
ARE DISCLAIMED. IN NO EVENT SHALL THE AUTHOR OR CONTRIBUTORS BE LIABLE
FOR ANY DIRECT, INDIRECT, INCIDENTAL, SPECIAL, EXEMPLARY, OR CONSEQUENTIAL
DAMAGES (INCLUDING, BUT NOT LIMITED TO, PROCUREMENT OF SUBSTITUTE GOODS
OR SERVICES; LOSS OF USE, DATA, OR PROFITS; OR BUSINESS INTERRUPTION) HOWEVER CAUSED AND ON ANY THEORY OF LIABILITY, WHETHER IN CONTRACT, STRICT
LIABILITY, OR TORT (INCLUDING NEGLIGENCE OR OTHERWISE) ARISING IN ANY WAY
OUT OF THE USE OF THIS SOFTWARE, EVEN IF ADVISED OF THE POSSIBILITY OF SUCH DAMAGE.

• Andrew Turner (arm-* targets)

Copyright (c) 2013 Andrew Turner <andrew@FreeBSD.ORG>
All rights reserved.

Redistribution and use in source and binary forms, with or without modification, are permitted provided that the following conditions are met:
1. Redistributions of source code must retain the above copyright notice, this list of conditions and the following disclaimer.
2. Redistributions in binary form must reproduce the above copyright notice, this list of conditions and the following disclaimer in the documentation and/or other materials provided with the distribution.

THIS SOFTWARE IS PROVIDED BY THE AUTHOR AND CONTRIBUTORS ``AS IS'' AND
ANY EXPRESS OR IMPLIED WARRANTIES, INCLUDING, BUT NOT LIMITED TO, THE IMPLIED WARRANTIES OF MERCHANTABILITY AND FITNESS FOR A PARTICULAR PURPOSE
ARE DISCLAIMED. IN NO EVENT SHALL THE AUTHOR OR CONTRIBUTORS BE LIABLE
FOR ANY DIRECT, INDIRECT, INCIDENTAL, SPECIAL, EXEMPLARY, OR CONSEQUENTIAL
DAMAGES (INCLUDING, BUT NOT LIMITED TO, PROCUREMENT OF SUBSTITUTE GOODS
OR SERVICES; LOSS OF USE, DATA, OR PROFITS; OR BUSINESS INTERRUPTION) HOWEVER CAUSED AND ON ANY THEORY OF LIABILITY, WHETHER IN CONTRACT, STRICT
LIABILITY, OR TORT (INCLUDING NEGLIGENCE OR OTHERWISE) ARISING IN ANY WAY
OUT OF THE USE OF THIS SOFTWARE, EVEN IF ADVISED OF THE POSSIBILITY OF SUCH DAMAGE.

• BSD-2-Clause-FreeBSD David Schultz (arm-* targets)

SPDX-License-Identifier: BSD-2-Clause-FreeBSD

Copyright (c) 2004-2011 David Schultz <das@FreeBSD.ORG>
All rights reserved.

Redistribution and use in source and binary forms, with or without

modification, are permitted provided that the following conditions
are met:
1. Redistributions of source code must retain the above copyright
notice, this list of conditions and the following disclaimer.
2. Redistributions in binary form must reproduce the above copyright
notice, this list of conditions and the following disclaimer in the
documentation and/or other materials provided with the distribution.

THIS SOFTWARE IS PROVIDED BY THE AUTHOR AND CONTRIBUTORS ``AS IS'' AND
ANY EXPRESS OR IMPLIED WARRANTIES, INCLUDING, BUT NOT LIMITED TO, THE
IMPLIED WARRANTIES OF MERCHANTABILITY AND FITNESS FOR A PARTICULAR PURPOSE
ARE DISCLAIMED. IN NO EVENT SHALL THE AUTHOR OR CONTRIBUTORS BE LIABLE
FOR ANY DIRECT, INDIRECT, INCIDENTAL, SPECIAL, EXEMPLARY, OR CONSEQUENTIAL
DAMAGES (INCLUDING, BUT NOT LIMITED TO, PROCUREMENT OF SUBSTITUTE GOODS
OR SERVICES; LOSS OF USE, DATA, OR PROFITS; OR BUSINESS INTERRUPTION)
HOWEVER CAUSED AND ON ANY THEORY OF LIABILITY, WHETHER IN CONTRACT, STRICT
LIABILITY, OR TORT (INCLUDING NEGLIGENCE OR OTHERWISE) ARISING IN ANY WAY
OUT OF THE USE OF THIS SOFTWARE, EVEN IF ADVISED OF THE POSSIBILITY OF
SUCH DAMAGE.

• ARM Ltd (1)
Copyright (c) 2008-2015 ARM Ltd
All rights reserved.

Redistribution and use in source and binary forms, with or without
modification, are permitted provided that the following conditions
are met:
1. Redistributions of source code must retain the above copyright
notice, this list of conditions and the following disclaimer.
2. Redistributions in binary form must reproduce the above copyright
notice, this list of conditions and the following disclaimer in the
documentation and/or other materials provided with the distribution.
3. The name of the company may not be used to endorse or promote
products derived from this software without specific prior written
permission.

THIS SOFTWARE IS PROVIDED BY ARM LTD ``AS IS'' AND ANY EXPRESS OR IMPLIED
WARRANTIES, INCLUDING, BUT NOT LIMITED TO, THE IMPLIED WARRANTIES OF
MERCHANTABILITY AND FITNESS FOR A PARTICULAR PURPOSE ARE DISCLAIMED.
IN NO EVENT SHALL ARM LTD BE LIABLE FOR ANY DIRECT, INDIRECT, INCIDENTAL,
SPECIAL, EXEMPLARY, OR CONSEQUENTIAL DAMAGES (INCLUDING, BUT NOT LIMITED
TO, PROCUREMENT OF SUBSTITUTE GOODS OR SERVICES; LOSS OF USE, DATA, OR
PROFITS; OR BUSINESS INTERRUPTION) HOWEVER CAUSED AND ON ANY THEORY OF
LIABILITY, WHETHER IN CONTRACT, STRICT LIABILITY, OR TORT (INCLUDING
NEGLIGENCE OR OTHERWISE) ARISING IN ANY WAY OUT OF THE USE OF THIS
SOFTWARE, EVEN IF ADVISED OF THE POSSIBILITY OF SUCH DAMAGE.

• ARM Ltd (2)
Copyright (c) 2012-2014 ARM Ltd
All rights reserved.

Redistribution and use in source and binary forms, with or without
modification, are permitted provided that the following conditions
are met:
1. Redistributions of source code must retain the above copyright
notice, this list of conditions and the following disclaimer.
2. Redistributions in binary form must reproduce the above copyright
notice, this list of conditions and the following disclaimer in the
documentation and/or other materials provided with the distribution.
3. The name of the company may not be used to endorse or promote
products derived from this software without specific prior written
permission.

THIS SOFTWARE IS PROVIDED BY ARM LTD ``AS IS'' AND ANY EXPRESS OR IMPLIED
WARRANTIES, INCLUDING, BUT NOT LIMITED TO, THE IMPLIED WARRANTIES OF
MERCHANTABILITY AND FITNESS FOR A PARTICULAR PURPOSE ARE DISCLAIMED.
IN NO EVENT SHALL ARM LTD BE LIABLE FOR ANY DIRECT, INDIRECT, INCIDENTAL,
SPECIAL, EXEMPLARY, OR CONSEQUENTIAL DAMAGES (INCLUDING, BUT NOT LIMITED
TO, PROCUREMENT OF SUBSTITUTE GOODS OR SERVICES; LOSS OF USE, DATA, OR
PROFITS; OR BUSINESS INTERRUPTION) HOWEVER CAUSED AND ON ANY THEORY OF
LIABILITY, WHETHER IN CONTRACT, STRICT LIABILITY, OR TORT (INCLUDING
NEGLIGENCE OR OTHERWISE) ARISING IN ANY WAY OUT OF THE USE OF THIS
SOFTWARE, EVEN IF ADVISED OF THE POSSIBILITY OF SUCH DAMAGE.

• ARM Ltd (3)
Optimized strstr function.
Copyright (c) 2018 Arm Ltd. All rights reserved.
SPDX-License-Identifier: BSD-3-Clause
Redistribution and use in source and binary forms, with or without
modification, are permitted provided that the following conditions
are met:
1. Redistributions of source code must retain the above copyright
notice, this list of conditions and the following disclaimer.
2. Redistributions in binary form must reproduce the above copyright
notice, this list of conditions and the following disclaimer in the
documentation and/or other materials provided with the distribution.
3. The name of the company may not be used to endorse or promote
products derived from this software without specific prior written
permission.
THIS SOFTWARE IS PROVIDED BY ARM LTD ``AS IS'' AND ANY EXPRESS OR IMPLIED
WARRANTIES, INCLUDING, BUT NOT LIMITED TO, THE IMPLIED WARRANTIES OF
MERCHANTABILITY AND FITNESS FOR A PARTICULAR PURPOSE ARE DISCLAIMED.
IN NO EVENT SHALL ARM LTD BE LIABLE FOR ANY DIRECT, INDIRECT, INCIDENTAL,
SPECIAL, EXEMPLARY, OR CONSEQUENTIAL DAMAGES (INCLUDING, BUT NOT LIMITED
TO, PROCUREMENT OF SUBSTITUTE GOODS OR SERVICES; LOSS OF USE, DATA, OR
PROFITS; OR BUSINESS INTERRUPTION) HOWEVER CAUSED AND ON ANY THEORY OF
LIABILITY, WHETHER IN CONTRACT, STRICT LIABILITY, OR TORT (INCLUDING
NEGLIGENCE OR OTHERWISE) ARISING IN ANY WAY OUT OF THE USE OF THIS
SOFTWARE, EVEN IF ADVISED OF THE POSSIBILITY OF SUCH DAMAGE.

• ARM Ltd (4)
Copyright (c) 2015 ARM Ltd.
All rights reserved.
Redistribution and use in source and binary forms, with or without
modification, are permitted provided that the following conditions are met:
* Redistributions of source code must retain the above copyright
notice, this list of conditions and the following disclaimer.
* Redistributions in binary form must reproduce the above copyright
notice, this list of conditions and the following disclaimer in the
documentation and/or other materials provided with the distribution.
* Neither the name of the Linaro nor the
names of its contributors may be used to endorse or promote products
derived from this software without specific prior written permission.
THIS SOFTWARE IS PROVIDED BY THE COPYRIGHT HOLDERS AND CONTRIBUTORS
"AS IS" AND ANY EXPRESS OR IMPLIED WARRANTIES, INCLUDING, BUT NOT
LIMITED TO, THE IMPLIED WARRANTIES OF MERCHANTABILITY AND FITNESS FOR
A PARTICULAR PURPOSE ARE DISCLAIMED. IN NO EVENT SHALL THE COPYRIGHT
HOLDER OR CONTRIBUTORS BE LIABLE FOR ANY DIRECT, INDIRECT, INCIDENTAL,
SPECIAL, EXEMPLARY, OR CONSEQUENTIAL DAMAGES (INCLUDING, BUT NOT
LIMITED TO, PROCUREMENT OF SUBSTITUTE GOODS OR SERVICES; LOSS OF USE,
DATA, OR PROFITS; OR BUSINESS INTERRUPTION) HOWEVER CAUSED AND ON ANY
THEORY OF LIABILITY, WHETHER IN CONTRACT, STRICT LIABILITY, OR TORT
(INCLUDING NEGLIGENCE OR OTHERWISE) ARISING IN ANY WAY OUT OF THE USE
OF THIS SOFTWARE, EVEN IF ADVISED OF THE POSSIBILITY OF SUCH DAMAGE.

• The Regents of the University of California (1)
Copyright (c) 1990 The Regents of the University of California.
All rights reserved.

Redistribution and use in source and binary forms are permitted
provided that the above copyright notice and this paragraph are
duplicated in all such forms and that any documentation,
and/or other materials related to such
distribution and use acknowledge that the software was developed
by the University of California, Berkeley. The name of the
University may not be used to endorse or promote products derived
from this software without specific prior written permission.
THIS SOFTWARE IS PROVIDED ``AS IS'' AND WITHOUT ANY EXPRESS OR
IMPLIED WARRANTIES, INCLUDING, WITHOUT LIMITATION, THE IMPLIED
WARRANTIES OF MERCHANTABILITY AND FITNESS FOR A PARTICULAR PURPOSE.

• The Regents of the University of California (2)
Copyright (c) 1990, 2007 The Regents of the University of California.
All rights reserved.

Redistribution and use in source and binary forms are permitted
provided that the above copyright notice and this paragraph are
duplicated in all such forms and that any documentation,
and/or other materials related to such
distribution and use acknowledge that the software was developed
by the University of California, Berkeley. The name of the
University may not be used to endorse or promote products derived
from this software without specific prior written permission.
THIS SOFTWARE IS PROVIDED ``AS IS'' AND WITHOUT ANY EXPRESS OR
IMPLIED WARRANTIES, INCLUDING, WITHOUT LIMITATION, THE IMPLIED
WARRANTIES OF MERCHANTABILITY AND FITNESS FOR A PARTICULAR PURPOSE.

• The Regents of the University of California (3)
Copyright (c) 1990 The Regents of the University of California.
All rights reserved.

Redistribution and use in source and binary forms, with or without
modification, are permitted provided that the following conditions
are met:
1. Redistributions of source code must retain the above copyright
notice, this list of conditions and the following disclaimer.
2. Redistributions in binary form must reproduce the above copyright
notice, this list of conditions and the following disclaimer in the
documentation and/or other materials provided with the distribution.
3. Neither the name of the University nor the names of its contributors
may be used to endorse or promote products derived from this software
without specific prior written permission.

THIS SOFTWARE IS PROVIDED BY THE REGENTS AND CONTRIBUTORS ``AS IS'' AND
ANY EXPRESS OR IMPLIED WARRANTIES, INCLUDING, BUT NOT LIMITED TO, THE

IMPLIED WARRANTIES OF MERCHANTABILITY AND FITNESS FOR A PARTICULAR PURPOSE
ARE DISCLAIMED. IN NO EVENT SHALL THE REGENTS OR CONTRIBUTORS BE LIABLE
FOR ANY DIRECT, INDIRECT, INCIDENTAL, SPECIAL, EXEMPLARY, OR CONSEQUENTIAL
DAMAGES (INCLUDING, BUT NOT LIMITED TO, PROCUREMENT OF SUBSTITUTE GOODS
OR SERVICES; LOSS OF USE, DATA, OR PROFITS; OR BUSINESS INTERRUPTION)
HOWEVER CAUSED AND ON ANY THEORY OF LIABILITY, WHETHER IN CONTRACT, STRICT
LIABILITY, OR TORT (INCLUDING NEGLIGENCE OR OTHERWISE) ARISING IN ANY WAY
OUT OF THE USE OF THIS SOFTWARE, EVEN IF ADVISED OF THE POSSIBILITY OF
SUCH DAMAGE.

- The Regents of the University of California (4)

Copyright (c) 1987, 2000 Regents of the University of California.
All rights reserved.

Redistribution and use in source and binary forms are permitted
provided that: (1) source distributions retain this entire copyright
notice and comment, and (2) distributions including binaries display
the following acknowledgement: ``This product includes software
developed by the University of California, Berkeley and its contributors''
in the documentation or other materials provided with the distribution.
Neither the name of the University nor the names of its
contributors may be used to endorse or promote products derived
from this software without specific prior written permission.
THIS SOFTWARE IS PROVIDED ``AS IS'' AND WITHOUT ANY EXPRESS OR
IMPLIED WARRANTIES, INCLUDING, WITHOUT LIMITATION, THE IMPLIED
WARRANTIES OF MERCHANTABILITY AND FITNESS FOR A PARTICULAR PURPOSE.

- The Regents of the University of California (5)

Copyright (c) 1992, 1993
The Regents of the University of California. All rights reserved.

Redistribution and use in source and binary forms, with or without
modification, are permitted provided that the following conditions
are met:
1. Redistributions of source code must retain the above copyright
notice, this list of conditions and the following disclaimer.
2. Redistributions in binary form must reproduce the above copyright
notice, this list of conditions and the following disclaimer in the
documentation and/or other materials provided with the distribution.
3. Neither the name of the University nor the names of its contributors
may be used to endorse or promote products derived from this software
without specific prior written permission.

THIS SOFTWARE IS PROVIDED BY THE REGENTS AND CONTRIBUTORS ``AS IS'' AND
ANY EXPRESS OR IMPLIED WARRANTIES, INCLUDING, BUT NOT LIMITED TO, THE
IMPLIED WARRANTIES OF MERCHANTABILITY AND FITNESS FOR A PARTICULAR PURPOSE
ARE DISCLAIMED. IN NO EVENT SHALL THE REGENTS OR CONTRIBUTORS BE LIABLE
FOR ANY DIRECT, INDIRECT, INCIDENTAL, SPECIAL, EXEMPLARY, OR CONSEQUENTIAL
DAMAGES (INCLUDING, BUT NOT LIMITED TO, PROCUREMENT OF SUBSTITUTE GOODS
OR SERVICES; LOSS OF USE, DATA, OR PROFITS; OR BUSINESS INTERRUPTION)
HOWEVER CAUSED AND ON ANY THEORY OF LIABILITY, WHETHER IN CONTRACT, STRICT
LIABILITY, OR TORT (INCLUDING NEGLIGENCE OR OTHERWISE) ARISING IN ANY WAY
OUT OF THE USE OF THIS SOFTWARE, EVEN IF ADVISED OF THE POSSIBILITY OF
SUCH DAMAGE.

Sony Corporation
1-7-1 Konan Minato-ku Tokyo,
108-0075 Japan

SONY

5-056-875-**51** (1)
2025-07

Hibrid grafikus nyomtató

Használati útmutató

Az egység használatbavétele előtt figyelmesen olvassa el ezt a kézikönyvet és őrizze meg utánanézőként.

UP-X899MD

CE

© 2025 Sony Corporation

Tartalomjegyzék

Első lépések

Áttekintés 12
A készülék részei és kezelőszervek elhelyezkedése és funkciója 13
Előoldal 13
Hátoldal 14

Előkészítés

Csatlakoztatás számítógéphez 15
A nyomtatóillesztő-program telepítése a számítógépre 16
Csatlakoztatás az UPA-WU10 készülékhez 16
Papír 17
A készülékhez használható papírok 17
A papír betöltése 18

Használat

Nyomtatási feladat indítása 20
Nyomtatás videoberendezésről 20
Nyomtatás számítógépről 21
A kinyomtatott papír levágása 22
Nyomtatási feladat leállítása 22
Másolat készítése a legutóbbi nyomatról 22
Papíradagolás 22
A kontrasztos és világosság állítása 23
A menüben elvégezhető módosítások és beállítások 24
A menü szerkezete 24
Menülista 25
Alapvető menüműveletek 27
A beállítások listájának kinyomtatása 29
Képek tárolása USB flash meghajtón 29

Egyéb

A készülék üzemképességének fenntartása 31
Biztonsági szempontok 31
A készülék telepítése 31
A készülék mozgatása 31
A légnedvesség kicsapódásáról 31
A fogyóeszközökről 31
Használat elektrosebészeti késsel és hasonló eszközökkel 31
A készülékház tisztítása 32
Tisztítás hőnyomtató fej 32
A papírtovábbító görgő tisztítása 33
Műszaki adatok 34
Hibaelhárítás 36
Hibaüzenetek 37
Licenc 38

Javasolt használat/A használat célja

A Sony UP-X899MD nyomtató egy kompakt, orvosi minőségű fekete-fehér digitális nyomtató. Orvosi képalkotó – például mobile c-arm, ultrahangos, szívkatéteres laboratóriumi és más kompatibilis képalkotó – rendszerekhez csatlakoztatható. A nyomtató az e rendszerek által rögzített állóképekről nyomatokat készít a betegdokumentációhoz vagy beutalókhoz.

A módosított 2017/745 európai orvostechnikai eszközrendelet (MDR) szerinti releváns szabályozási információk

A nyomtató az orvosi képalkotó rendszerek által rögzített állóképek nyomtatására készült, áttekintés és további klinikai döntések támogatása céljából.

Megjegyzés

- A berendezésből származó képek diagnosztikai célokra nem használhatók.
- Ez a berendezés egészségügyi szakemberek számára készült.
- Ezt a berendezést gyógyászati környezetben, például klinikákon, vizsgálóhelyiségekben és műtőkben történő használatra szánták.

Ellenjavallatok

Nem ismertek olyan helyzetek, amelyekben az eszköz használata ellenjavallott.

Betegpopuláció

A betegpopulációra nincsenek korlátozások.

Figyelmeztetés

Vigyázzon, hogy ne érje eső vagy nedvesség ezt a terméket, mert az tüzet vagy áramütést okozhat.

A készülék burkolatát se nyissa fel, mert áramütést szenvedhet. A szervizelést bízza szakemberre.

Tilos módosítani ezt a berendezést.

Figyelmeztetés

Áramütésveszély megelőzésére ezt a készüléket csak védőföld érintkezős konnektorba szabad csatlakoztatni.

Figyelmeztetés

Feszültségmentesítéséhez húzza ki hálózati kábelét a konnektorból.

Az egységet táplálja kikapcsolóval ellátott vezetékrendszerről vagy a közelében könnyen elérhető konnektorból.
Ne használja az orvoselektronikai berendezést olyan helyen, ahol dugasza nehezen húzható ki a konnektorból.
Hibás működés esetén feszültségmentesítse az egységet a vezetékrendszer kikapcsolójával vagy hálózati dugasza kihúzásával.

A termékeken található szimbólumok



Olvassa el a használati útmutatót
A készülék e szimbólummal jelölt részeivel kapcsolatban kövesse a használati útmutatóban leírtakat.



Ez a szimbólum a gyártót jelöli, és a gyártó neve és címe mellett található.



Ez a szimbólum az importőrt jelöli és az importőr neve és bejegyzett irodai címe mellett áll.



Ez a szimbólum az Európai Közösség képviselőjét jelöli és az Európai Közösség képviselőjének neve és címe mellett látható.



Ez a szimbólum az Egyesült Királyság felelős személyét jelöli és az Egyesült Királyság felelős személye neve és címe mellett áll.



Ez a szimbólum a svájci meghatalmazott képviselőt jelöli és a svájci meghatalmazott képviselő neve és címe mellett áll.



Ez a szimbólum az orvostechnikai készüléket jelöli az Európai Közösségben.



Ez a szimbólum a gyártási dátumot jelöli.



Ez a szimbólum a gyári számot jelöli.



Ez a szimbólum az egyedi eszközazonosítót (UDI) jelöli, és az egyedi eszközazonosítást képviselő vonalkód mellett jelenik meg.



Ez a szimbólum a földelési pontot jelöli, amellyel egyenpotenciálra hozhatók egy rendszer elemei.

Tárolási és szállítási hőmérséklet
Ez a szimbólum a tárolás és szállítás során megengedett hőmérséklettartományt jelöli.

Tárolási és szállítási légnedvesség
Ez a szimbólum a tárolás és szállítás során megengedett légnedvességtartományt jelöli.

Tárolási és szállítási légnyomás
Ez a szimbólum a tárolás és szállítás során megengedett légnyomástartományt jelöli.

Ez a szimbólum az éles szegélyeket jelöli.

Kiegészítők

LOT Ez a szimbólum a sarzs kódot jelöli.

Ez a szimbólum azt jelöli, hogy „Tilos újra felhasználni”.

Európai ügyfeleinknek

Az eszközzel kapcsolatban bekövetkezett minden súlyos eseményt jelenteni kell a gyártónak és a felhasználó és/vagy a beteg lakhelye szerinti tagállam illetékes hatóságának.

Fontos óvintézkedések és megjegyzések orvosi környezetben való használattal kapcsolatban

1. A készülékhez kapcsolt minden berendezés az IEC 60601-1, IEC 60950-1, IEC 62368-1, IEC 60065 vagy más vonatkozó IEC/ISO szabvány szerint tanúsított kell, hogy legyen.

2. Emellett a rendszer egésze meg kell, hogy feleljen az IEC 60601-1 rendszerszabványnak. Mindenki, aki további berendezéseket köt a jelbemenetre vagy jelkimenetre, orvosi rendszert konfigurál, és ezáltal felelős a rendszernek az IEC 60601-1 rendszerszabvány szerinti megfelelőségéért. Ha valami nem világos, kérdezze meg a Sony márkaszervizt.

3. Más berendezéshez kapcsolva megnőhet e készülék szivárgóárama.

4. Ehhez a készülékhez minden fentiek szerint csatlakoztatott és nem IEC 60601-1 kompatibilis készüléket leválasztó transzformátorról kell táplálni, amely megfelel az IEC 60601-1 szabvány konstrukciós követelményeinek, és legalább egyszeres szigetelésű.

5. A készülék rádiófrekvenciás energiát generál, használ és sugározhat ki. Ha nem a felhasználói kézikönyvnek megfelelően helyezik üzembe, zavarhat más berendezéseket vagy készülékeket. Ha a készülék ilyen zavart okoz (amiről hálózati kábelének kihúzásával lehet meggyőződni), próbálkozzon a következő elhárító intézkedésekkel:
   – Helyezze máshová a készüléket a zavart berendezéshez képest.
   – Táplálja más-más áramkörről ezt a készüléket és a zavart berendezést.
   További információkért forduljon Sony márkaszervizhez.
   (Vonatkozó szabvány: IEC 60601-1-2)

Fontos megjegyzések az elektromágneses összeférhetőségről orvosi környezetben való használat esetén

- Az UP-X899MD az elektromágneses összeférhetőség tekintetében speciális óvintézkedéseket igényel, és az ebben a használati útmutatóban az elektromágneses összeférhetőségről leírtak szerint kell telepíteni és üzembe helyezni.
- A(z) UP-X899MD készüléket az alábbiakban meghatározott professzionális egészségügyi környezetben történő használatra terveztük.
- Hordozható és mobil rádiófrekvenciás kommunikációs eszközök, például mobiltelefonok, befolyásolhatják a(z) UP-X899MD működését.

Figyelmeztetés

- Hordozható rádiófrekvenciás kommunikációs eszközök a(z) UP-X899MD bármely részétől csak legalább 30 cm távolságra használhatók. Ellenkező esetben ronthatják e berendezés működését.
- Ha a(z) UP-X899MD készüléket más berendezés közvetlen közelében vagy arra ráhelyezve használják, akkor ellenőrizni kell, hogy a készülék ilyen elrendezésben megfelelően működik-e.
- A megadottól eltérő tartozékok és kábelek használata, a Sony Corporation által értékesített pótalkatrészek kivételével, nagyobb zavarjel-kibocsátást okozhat, vagy a(z) UP-X899MD nagyobb zavarjel-érzékenységét vonhatja maga után.

<table>
<tr><th colspan="3">Útmutatás és a gyártó nyilatkozata az elektromágneses kibocsátással kapcsolatban</th></tr>
<tr><td colspan="3">A(z) UP-X899MD készüléket az alábbiakban meghatározott elektromágneses környezetben történő használatra terveztük. A készülék megvásárlójának vagy használójának kell gondoskodnia arról, hogy a(z) UP-X899MD készüléket ilyen környezetben használják.</td></tr>
<tr><td>Kibocsátási vizsgálat</td><td>Megfelelőség</td><td>Elektromágneses környezet – útmutatás</td></tr>
<tr><td>Rádiófrekvencia-kibocsátás

CISPR 11</td><td>1. csoport</td><td>A(z) UP-X899MD készülék rádiófrekvenciás energiát kizárólag saját, belső működéséhez használ. Ezért rádiófrekvenciás jelkibocsátása igen kicsi, és valószínűtlen, hogy az bármi módon zavarná a közelében lévő elektromos berendezéseket.</td></tr>
<tr><td>Rádiófrekvencia-kibocsátás

CISPR 11
CISPR 32</td><td>B osztály</td><td rowspan="3">A(z) UP-X899MD készülék minden létesítményben használható, beleértve a lakókörnyezetet, valamint a lakossági célokat szolgáló épületeket ellátó kisfeszültségű, nyilvános hálózatra közvetlenül csatlakozó környezeteket is.</td></tr>
<tr><td>Harmonikusjel-kibocsátás

IEC 61000-3-2</td><td>A osztály</td></tr>
<tr><td>Feszültségingadozás és villogás (flicker) kibocsátás

IEC 61000-3-3</td><td>Megfelel</td></tr>
</table>

Útmutatás és a gyártó nyilatkozata az elektromágneses zavartűréssel kapcsolatban			
A(z) UP-X899MD készüléket az alábbiakban meghatározott elektromágneses környezetben történő használatra terveztük. A készülék megvásárlójának vagy használójának kell gondoskodnia arról, hogy a(z) UP-X899MD készüléket ilyen környezetben használják.			
Zavartűrés vizsgálat	IEC 60601 mérőszint	Megfelelőségi szint	Elektromágneses környezet – útmutatás
Elektrosztatikus kisülés (ESD) IEC 61000-4-2	±8 kV érintkező ±15 kV levegő	±8 kV érintkező ±15 kV levegő	A padlóburkolatnak fának, betonnak vagy kerámialapnak kell lennie. Ha a padlóburkolat műanyag, akkor a relatív páratartalom ajánlott értéke legalább 30%.
Gyors elektromos tranziens/lökés IEC 61000-4-4	±2 kV áramellátó vezetékek esetében ±1 kV bemeneti/ kimeneti vezetékek esetében	±2 kV áramellátó vezetékek esetében ±1 kV bemeneti/ kimeneti vezetékek esetében	A hálózati tápfeszültség a kereskedelmi vagy kórházi környezetre jellemző minőségű legyen.
Feszültséglökés IEC 61000-4-5	±1 kV vezeték és vezeték között ±2 kV vezeték és vezeték között	±1 kV differenciál módusú ±2 kV közös módusú	A hálózati tápfeszültség a kereskedelmi vagy kórházi környezetre jellemző minőségű legyen.
Feszültségletörések, rövid idejű feszültségkimaradások és feszültségváltozások a bemeneti hálózati feszültségben IEC 61000-4-11	0% U_T (100% esés az U_T értékben) 0,5/1 ciklus tartamára [a] 40% U_T (60% esés az U_T értékben) 5 ciklus tartamára 70% U_T (30% esés az U_T értékben) 25/30 ciklus tartamára [a] (0,5 s tartamára) 0% U_T (100% esés az U_T értékben) 250/300 ciklus tartamára [a] (5 s tartamára)	0% U_T (100% esés az U_T értékben) 0,5/1 ciklus tartamára [a] 40% U_T (60% esés az U_T értékben) 5 ciklus tartamára 70% U_T (30% esés az U_T értékben) 25/30 ciklus tartamára [a] (0,5 s tartamára) 0% U_T (100% esés az U_T értékben) 250/300 ciklus tartamára [a] (5 s tartamára)	A hálózati tápfeszültség a kereskedelmi vagy kórházi környezetre jellemző minőségű legyen. Ha a(z) UP-X899MD készülék használója a hálózati feszültség kimaradása esetén is igényli a(z) UP-X899MD folyamatos működését, akkor szünetmentes tápegység vagy akkumulátor használata javasolt.
Hálózati frekvenciájú (50/60 Hz-es) mágneses tér IEC 61000-4-8	30 A/m	30 A/m	A hálózati frekvenciájú mágneses tér erőssége a jellemző kereskedelmi vagy kórházi környezetre jellemző szintnek feleljen meg.

Közelségi mágneses mezők IEC 61000-4-39	65 A/m 134,2 kHz Impulzusmoduláció 2,1 kHz 7,5 A/m 13,56 MHz Impulzusmoduláció 50 kHz	65 A/m 134,2 kHz Impulzusmoduláció 2,1 kHz 7,5 A/m 13,56 MHz Impulzusmoduláció 50 kHz	A(z) UP-X899MD közelségi mágneses mezőjének erőssége a jellemző kereskedelmi vagy kórházi környezetre jellemző szintnek feleljen meg.
MEGJEGYZÉS: U_T a mérőjel alkalmazása előtt mért hálózati feszültségérték.			
a Például 10/12 jelentése: 10 ciklus 50 Hz-en vagy 12 ciklus 60 Hz-en.			

Útmutatás és a gyártó nyilatkozata az elektromágneses zavartűréssel kapcsolatban			
A(z) UP-X899MD készüléket az alábbiakban meghatározott elektromágneses környezetben történő használatra terveztük. A készülék megvásárlójának vagy használójának kell gondoskodnia arról, hogy a(z) UP-X899MD készüléket ilyen környezetben használják.			
Zavartűrés vizsgálat	IEC 60601 mérőszint	Megfelelőségi szint	Elektromágneses környezet – útmutatás
Vezetett rádiófrekvencia IEC 61000-4-6	3 Veff 150 kHz – 80 MHz ISM sávokon kívül [c] 6 Veff 150 kHz – 80 MHz ISM sávokon belül [c]	3 Veff 6 Veff	Hordozható rádiófrekvenciás kommunikációs készülékeket nem szabad a(z) UP-X899MD készülék bármelyik részéhez (beleértve a kábeleket is) az adó frekvenciájára alkalmazható egyenlettel számított, javasolt izolációs távolságnál közelebb használni. **Javasolt izolációs távolság** $d = 1{,}2\sqrt{P}$

Sugárzott rádiófrekvencia IEC 61000-4-3	3 V/m 80 MHz – 2,7 GHz	3 V/m	IEC 60601-1-2: 2007 $d = 1{,}2\sqrt{P}$ 80 MHz – 800 MHz $d = 2{,}3\sqrt{P}$ 800 MHz – 2,5 GHz IEC 60601-1-2: 2014 + A1: 2020 $d = 2{,}0\sqrt{P}$ 80 MHz – 2,7 GHz ahol *P* az adó, a gyártó által megadott, kimeneti teljesítmény-tartományának maximális értéke wattban (W), és *d* a javasolt izolációs távolság méterben (m). A helyhez kötött rádiófrekvenciás adók elektromágneses helyszínfelmérés [a] során megállapított elektromágneses térerősségének a minden frekvenciatartomány-ban a határértéknél kisebbnek kell lennie. [b] A következő jellel jelölt berendezések közelében interferencia léphet fel: 

1. MEGJEGYZÉS:	80 MHz-en és 800 MHz-en a magasabb frekvenciatartomány érvényes.
2. MEGJEGYZÉS:	Ezek az irányelvek nem minden esetben használhatók. Az elektromágneses hullámok terjedését befolyásolja az építmények, tárgyak és emberek elnyelő és visszaverő hatása.

a A helyhez kötött adók, például rádiótelefon (mobil/vezeték nélküli) bázisállomások és készülékek, amatőr rádióállomások, AM és FM műsorszóró állomások és TV-műsorszóró állomások elektromágneses térerősségét nem lehet elméleti úton pontosan meghatározni. A helyhez kötött rádiófrekvenciás adók elektromágneses környezetének becsléséhez meg kell fontolni az elektromágneses helyszínfelmérés lehetőségét. Ha a(z) UP-X899MD készülék használati helyén mért térerősség túllépi a vonatkozó fenti határértéket, akkor ellenőrizni kell, hogy a(z) UP-X899MD készülék képes-e a normál működésre. Rendellenes működés észlelésekor további intézkedésekre lehet szükség, például a(z) UP-X899MD készüléket más irányba kell állítani vagy át kell helyezni.

b A 150 kHz – 80 MHz-es frekvenciatartományban a térerősségnek 3 V/m-nél kisebbnek kell lennie.

c Az ISM (ipari, tudományos és orvosi) frekvenciasávok 150 kHz és 80 MHz között a következők: 6,765 MHz – 6,795 MHz; 13,553 MHz – 13,567 MHz; 26,957 MHz – 27,283 MHz; és 40,66 MHz – 40,70 MHz.

Javasolt izolációs távolság a hordozható és mobil rádiófrekvenciás kommunikációs berendezések és a(z) UP-X899MD között

A(z) UP-X899MD készüléket szabályozott rádiófrekvenciás zavarsugárzású elektromágneses környezetben történő használatra terveztük. A(z) UP-X899MD készülék vásárlója vagy használója úgy előzheti meg az elektromágneses interferenciát, hogy betartja a(z) UP-X899MD készülék, valamint a hordozható rádiófrekvenciás kommunikációs berendezések (adók) közötti alábbi (a kommunikációs berendezések maximális teljesítményének megfelelő) minimális távolságot.

Az adó maximális névleges kimeneti teljesítménye W	Távolság az adó frekvenciájának függvényében m				
	IEC 60601-1-2 : 2007			IEC 60601-1-2 : 2014 + A1: 2020	
	150 kHz – 80 MHz $d = 1{,}2\sqrt{P}$	80 MHz – 800 MHz $d = 1{,}2\sqrt{P}$	800 MHz – 2,5 GHz $d = 2{,}3\sqrt{P}$	150 kHz – 80 MHz $d = 1{,}2\sqrt{P}$	80 MHz – 2,7 GHz $d = 2{,}0\sqrt{P}$
0,01	0,12	0,12	0,23	0,12	0,20
0,1	0,38	0,38	0,73	0,38	0,63
1	1,2	1,2	2,3	1,2	2,0
10	3,8	3,8	7,3	3,8	6,3
100	12	12	23	12	20

A fent fel nem sorolt névleges kimeneti teljesítményű adók esetében a *d* javasolt izolációs távolságot (m) az adó frekvenciájára vonatkozó egyenlettel lehet kiszámítani, ahol *P* az adó gyártó által megadott maximális kimeneti teljesítménye wattban (W).

1. MEGJEGYZÉS: 80 MHz-en és 800 MHz-en a magasabb frekvenciatartományhoz tartozó távolság érvényes.

2. MEGJEGYZÉS: Ezek az irányelvek nem minden esetben használhatók. Az elektromágneses hullámok terjedését befolyásolja az építmények, tárgyak és emberek elnyelő és visszaverő hatása.

Útmutatás és a gyártó nyilatkozata az elektromágneses zavartűréssel kapcsolatban					
A(z) UP-X899MD készüléket szabályozott rádiófrekvenciás zavarsugárzású elektromágneses környezetben történő használatra terveztük. Hordozható rádiófrekvenciás kommunikációs eszközök a(z) UP-X899MD bármely részétől csak legalább 30 cm távolságra használhatók. Ellenkező esetben ronthatják e berendezés működését.					
Zavartűrés vizsgálat	Sáv [a]	Szolgáltatás [a]	Moduláció	IEC 60601 mérőszint	Megfelelőségi szint
Rádiófrekvenciás kommunikációs berendezések közelségi terei IEC 61000-4-3	380 – 390 MHz	TETRA 400	Impulzusmoduláció 18 Hz	27 V/m	27 V/m
	430 – 470 MHz	GMRS 460 FRS 460	FM ±5 kHz löket 1 kHz-es szinuszjel	28 V/m	28 V/m
	704 – 787 MHz	LTE sáv 13, 17	Impulzusmoduláció 217 Hz	9 V/m	9 V/m
	800 – 960 MHz	GSM 800/900 TETRA 800 iDEN 820 CDMA 850 LTE sáv 5	Impulzusmoduláció 18 Hz	28 V/m	28 V/m
	1 700 – 1 990 MHz	GSM 1800 CDMA 1900 GSM 1900 DECT LTE sáv 1, 3, 4, 25 UMTS	Impulzusmoduláció 217 Hz	28 V/m	28 V/m
	2 400 – 2 570 MHz	Bluetooth WLAN 802.11 b/g/n RFID 2450 LTE sáv 7	Impulzusmoduláció 217 Hz	28 V/m	28 V/m
	5 100 – 5 800 MHz	WLAN 802.11 a/n	Impulzusmoduláció 217 Hz	9 V/m	9 V/m
MEGJEGYZÉS:	Ezek az irányelvek nem minden esetben használhatók. Az elektromágneses hullámok terjedését befolyásolja az építmények, tárgyak és emberek elnyelő és visszaverő hatása.				
a Egyes szolgáltatások esetén csak a felmenő irányú fekvenciák szerepelnek.					

Figyelem

A készülék és tartozékainak kidobásakor az illető ország vagy térség hatályos törvényeinek, illetve az illető kórház környezetvédelmi előírásainak megfelelően járjon el.

A konnektordugóval és hálózati kábellel kapcsolatos figyelmeztetés

Használjon a helyi feszültségnek megfelelő hálózati kábelt.

1. Használjon jóváhagyott típusú (háromeres) hálózati kábelt, az országos előírásoknak megfelelő védőföld-érintkezős dugasszal.
2. A háromeres hálózati kábel és a védőföld-érintkezős dugasz névleges feszültsége és árama is feleljen meg a követelményeknek.

A fenti hálózati vezetékkel / készülékcsatlakozóval / dugasszal kapcsolatos esetleges kérdéseivel forduljon szakemberhez.

Fontos

A típustábla a készülék alján található.

Figyelem

Ne használja a készüléket MR (mágneses rezonanciás) vizsgálati környezetben.

Az ilyen környezet működési hibát, tüzet és nem kívánt elmozdulásokat okozhat.

Ez a berendezés nem használható olyan környezetben, ahol gyermekek is tartózkodnak.

Áttekintés

Ez a készülék egy olyan nyomtató, amely a bemeneti képadatoknak megfelelően egy hőnyomtató fej felhevítésével és a fej speciális hőnyomtató papírhoz nyomásával nyomtat képeket. Fő jellemzői a következők.

Csendes, kiváló minőségű, gyors nyomtatás

- A vékonyréteg technológiájú hőnyomtató fej beépített gyors meghajtó IC-vel van felszerelve, és 12,8 pont/mm-es nagy felbontású képeket tud nyomtatni.
- Nagy sebességű nyomtatás esetén (ha a [CONFIG.] menü [-SPEED] menüpontjában a [HI] beállítás van kiválasztva) egy kiváló minőségű (960 × 1280 pontelemű) kép kb. 2 másodperc alatt elkészül.
- Fekete-fehér képek akár 256 szürkeárnyalattal nyomtathatók.
- A beépített hőmérséklet-helyesbítő áramkörök megakadályozzák a hőmérsékleti változásokat, amelyek elmosódott nyomatokat okozhatnak.

Megjegyzés

15 °C vagy alacsonyabb környezeti hőmérsékleten a nyomtató energiatakarékos (LOW) üzemmódba vált át.

Nyomtatás videoberendezésről vagy számítógépről

Az NTSC és a PAL videobemenetről egyaránt lehet nyomtatni. A készülék rendelkezik (C típusú) USB-csatlakozóval is, amely megfelel a Hi-Speed USB szabványnak (USB 2.0 kompatibilis), így a digitális kép számítógépről is kinyomtatható.
A készüléken nem kell átállítani semmit, ha videoberendezés helyett számítógépről (vagy fordítva) kíván nyomtatni.

Továbbfejlesztett gamma görbe

Négy új gamma görbe áll rendelkezésre. Az előző modell gamma görbéjének használatához a [DIGITAL] menü [-DRIVER] pontjában válassza a [898/897] lehetőséget.

Kép elmentése USB flash meghajtóra

A készülék rendelkezik (A típusú USB) OPTION csatlakozóval, amely megfelel a Hi-Speed USB szabványnak (USB 2.0 kompatibilis), így a kinyomtatott képet USB flash meghajtóra lehet menteni.

Felhívjuk figyelmét, hogy a CONTR/BRIGHT gombbal végzett beállítások nem érintik az USB flash meghajtóra mentett képeket.

Könnyű papírbetöltés

Az ajtópanelhez való szabad hozzáférés lehetővé teszi, hogy könnyen a készülékbe ejtse a papírt.

A készülék részei és kezelőszervek elhelyezkedése és funkciója

További részletek a zárójelbe ( ) írt hivatkozott oldalakon találhatók.

Előoldal

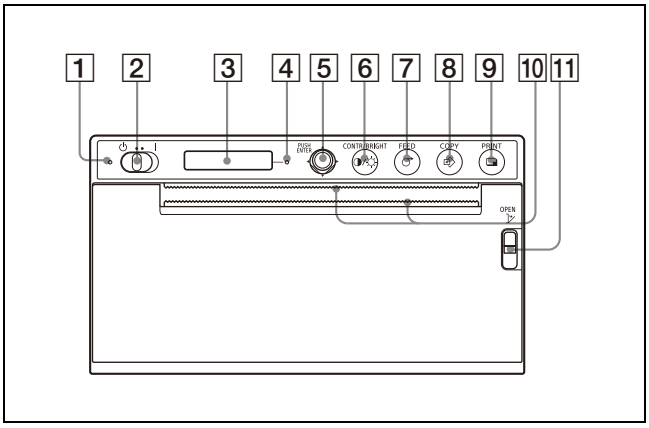

1 **Készenléti üzemmód LED**
Készenléti üzemmódban narancssárgán világít.
Nem világít, ha a készenlét/BE kapcsoló be van kapcsolva és a készülék kap tápfeszültséget.

2 **⏻ (Készenlét) / I (BE) kapcsoló (18, 20, 27, 32)**
Állítsa a kapcsolót az **I** oldalra; bekapcsol a tápfeszültség és az LCD fehér háttérvilágítása.
Készenléti üzemmódba váltáshoz állítsa a kapcsolót az ⏻ oldalra.

Megjegyzés

A készenlét/BE kapcsoló készenléti helyzetbe kapcsolása vagy a tápfeszültség ki-be kapcsolása után várjon körülbelül öt másodpercet, és csak utána kapcsolja be a készüléket.

3 **LCD (20, 24)**
A menüműveletek során megjelennek a menüpontok és beállítások.

4 **Riasztásjelző LED**
Narancssárga fénnyel jelzi, ha hiba történt.
A hibaüzenet megjelenik az LCD kijelzőablakban.

5 **Menü kar (27, 33)**
Ezzel végezhetők a menüműveletek.

6 **◑/☼ CONTR/BRIGHT (kontraszt/világosság) gomb (23)**
A nyomatok kontrasztosságának és világosságának állítására szolgál.
A gomb minden megnyomása ide-oda kapcsol a [CONT] (kontraszt) és a [BRIG] (világosság) menü között.

7 **FEED gomb (19, 22)**
Tartsa lenyomva a papír adagolásához.
A papíradagolás addig folytatódik, amíg nyomva tartja a FEED gombot. Ha nyomtatás közben nyomja meg, leállítja a nyomtatási feladatot.

8 **COPY gomb (22)**
Lenyomása újabb példányt nyomtat az előzőből.
Csak egy újabb példány nyomtatható vele, függetlenül a menüben beállított példányszámtól.

9 **PRINT gomb (20, 30)**
Kinyomtatja a videomonitoron aktuálisan látható képet, ha van videojel bemeneten.

10 **Papírvágók**
Elvágják a papírt a nyomtatás után.
A kiadónyílás felett és alatt helyezkednek el.

11 **OPEN kar (18)**
A kar lenyomása kinyitja az ajtópanelt.
A kar akkor is lenyomható, ha a hálózati tápkábel ki van húzva, vagy a készülék készenléti üzemmódban van.

Hátoldal

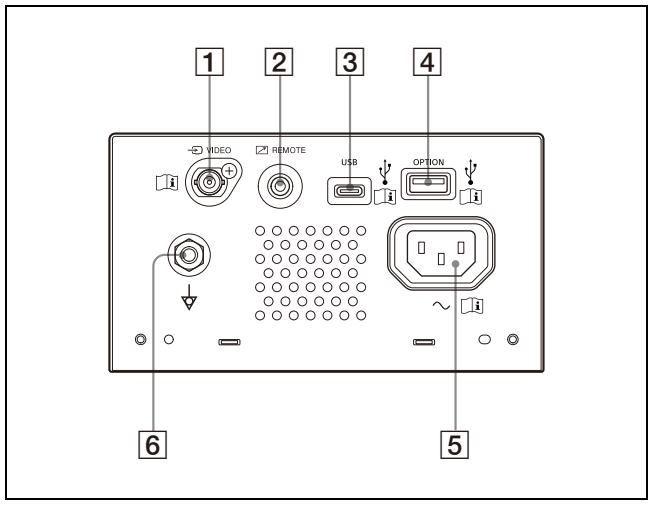

1 **VIDEO bemeneti csatlakozó (BNC típusú)**
Ide csatlakoztassa a videoberendezés kimenőjelét.

Figyelem
Ne érjen egyszerre ehhez a terminálhoz és a beteghez.
A készülék hibás működése esetén ekkor a betegek számára káros feszültség jöhet létre.
A csatlakozók csatlakoztatása vagy leválasztása előtt mindig húzza ki a tápkábelt.

2 **REMOTE (távvezérlő) csatlakozó (15)**
Ide csatlakoztassa a távvezérlő kapcsolót stb.

3 **USB csatlakozó (C típusú)**
USB-csatlakozóval felszerelt számítógéphez csatlakoztatható, Hi-Speed USB-vel kompatibilis USB-kábellel (külön vásárolható).

4 **(A típusú USB) OPTION csatlakozó (30)**
USB flash meghajtót dugaszolhat ide.
Ez a csatlakozó a különtartozékoknak is szolgáltat tápfeszültséget.

Megjegyzés

Használjon FAT32 formátumú USB flash meghajtót.

5 **AC IN csatlakozó**
Használjon előírt tápkábelt.

6 **Egyenpotenciális csatlakozó**
Az egyenpotenciális dugasz befogadására szolgál, amivel a rendszer különböző részei ugyanarra a potenciálra hozhatók.

Megjegyzés

Az USB-csatlakozó és az OPTION-csatlakozó egyaránt a (külön megvásárolható) UPA-WU10 vezeték nélküli nyomtatórendszerhez való csatlakoztatást szolgálja.

A csatlakoztatásról lásd: „Csatlakoztatás az UPA-WU10 készülékhez” (16. oldal).

Csatlakoztatás számítógéphez

Figyelmeztetés

Az egység használata orvosi célokra

A berendezés csatlakozói nem földfüggetlenek. Csak az IEC 60601-1 előírásainak megfelelő eszközt csatlakoztasson.

Váltakozóáramról táplált informatikai vagy AV eszköz csatlakoztatásakor a szivárgóáram megrázhatja a beteget vagy a kezelőt.

Ha mindenképpen csatlakoztatni kell ilyen eszközt, táplálja leválasztó transzformátorról, vagy elválasztón keresztül csatlakoztassa a kábeleket.

A fenti intézkedések megtétele után ellenőrizze, hogy a csökkent kockázat megfelel-e az IEC 60601-1 előírásainak.

Megjegyzések

- Húzza ki a hálózati tápkábelt a többi csatlakoztatás előtt.
- A hálózati tápkábelt csatlakoztassa utoljára.
- A készülék számítógépre kapcsolása előtt kapcsolja ki a készüléket, a számítógépet, a monitort és a számítógépre kötött minden további eszközt.
- A készülék számítógépre kötése előtt húzza ki a hálózati tápkábelt a készülékből. A hálózati tápkábelt csak a készülék és a számítógép összekapcsolása után dugaszolja vissza.
- Kövesse a számítógép kézikönyvében leírt csatlakozási eljárásokat.
- Ellenőrizze a kábelek biztos csatlakozását mindkét végükön.
- A készülékhez adott illesztő szoftver nem alkalmas a készülék hálózati használatára.
- A nyomtató működése nem garantált, ha az USB-kábellel hubon keresztül csatlakozik a számítógéphez.
- Két vagy több készülék nem csatlakoztatható ugyanahhoz a számítógéphez.

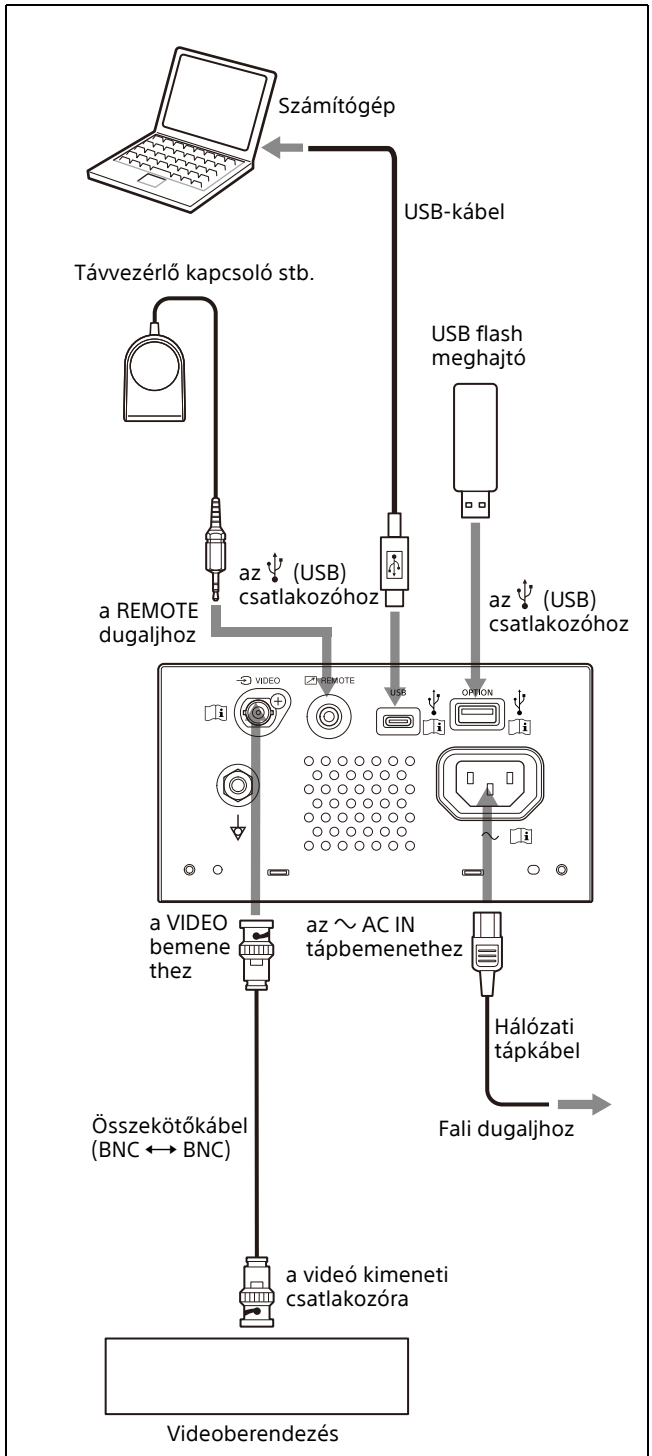

Az UPA-WU10 vezeték nélkül nyomtatórendszer csatlakoztatásáról részletek itt találhatók: „Csatlakoztatás az UPA-WU10 készülékhez” (16. oldal).

A nyomtatóillesztő-program telepítése a számítógépre

Ha Windows 10/11 rendszert használ, telepítse a mellékelt nyomtatóillesztő-programot a számítógépre, mielőtt csatlakoztatja ezt a készüléket a számítógéphez. A telepítési utasításokat lásd a mellékelt CD-ROM-on található „Telepítési és beállítási útmutató” és Readme fájlban.
Nyomtathat az UP-X898MD, UP-D898MD vagy UP-D897 illesztőprogramjával is, a [DIGITAL] menü [-DRIVER] pontjában a [DRV:898] vagy [DRV:897] lehetőség kiválasztásával (26. oldal).

Megjegyzés

Ha ez a készülék be van kapcsolva, ne állítsa a készülékhez csatlakoztatott számítógépet készenléti (felfüggesztett) vagy szünet üzemmódba. Ez hibás működést eredményezhet.

Csatlakoztatás az UPA-WU10 készülékhez

A (külön megvásárolható) UPA-WU10 vezeték nélküli nyomtatórendszer használatához két USB-kábellel a nyomtatóhoz kell kötni az UPA-WU10 vezeték nélküli vevőjét nyomtatóhoz (UPA-WU10R).

Megjegyzés

A nyomtató és a UPA-WU10 összekötése előtt telepítse számítógépére a nyomtató illesztőprogramját.

Kábelek

- Hi-Speed USB kompatibilis A-típusú USB – C-típusú USB-kábel (nem tartozék)
- Az UPA-WU10 készülékhez adott USB-kábel (A-típusú – B-típusú)

1 A fenti USB-kábelekkel kösse a nyomtatót a vezeték nélküli vevő nyomtatóhoz.

① Az A-típusú USB – C-típusú USB-kábellel kösse a nyomtató C-típusú USB csatlakozóját az UPA-WU10 PRINTER A-típusú csatlakozójához.

② Az UPA-WU10 készülékhez adott USB-kábellel kösse a nyomtató OPTION (A-típusú) csatlakozóját a vezeték nélküli vevő nyomtatóhoz ⎓ (DC IN) csatlakozójához (B-típusú).

Vezeték nélküli vevő nyomtatóhoz

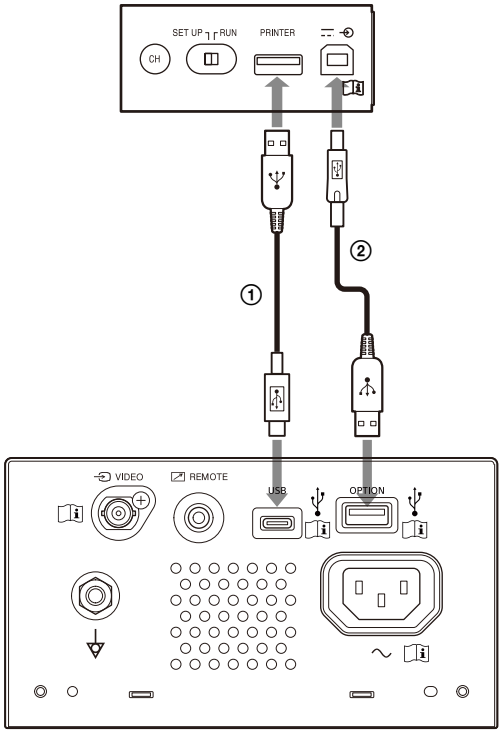

Nyomtató

2 Állítsa be az UPA-WU10 készüléket az UPA-WU10 használati útmutatójában leírtak szerint.

Papír

Csak az ehhez a készülékhez előírt Sony UPP-110S/110HD/110HG papírt használja. A kiváló nyomtatási minőség nem garantálható, ha más papírt használ, amely egyébként károsíthatja is a készüléket.
Ne használja az UP-880/890MD sorozatú nyomtatókhoz előírt UPP-110HA papírt.

A készülékhez használható papírok

A nyomtatópapírok jellemzői a következők.

Nyomtatási jellemző	Papírtípus
TYPE I (Normál)	UPP-110S
TYPE II (Nagy sűrűségű)	UPP-110HD
TYPE V (Magasfényű)	UPP-110HG

A papír tárolására és kezelésére vonatkozó megjegyzések

Tilos újra felhasználni
Az újrafelhasználás meghibásodást eredményezhet és ronthatja a nyomtatás eredményét.

Nem használt papír tárolása
A következő helyeken tárolja a papírt.
Elszíneződhet a papír, ha más helyen tárolja.
- Hűvös, sötét helyen, legfeljebb 30 °C hőmérsékleten
- Sötét, száraz helyen, napfénytől és beltéri világítástól védve
- Olyan helyen, ahol nem érintkezhet alkohollal vagy más illékony szerves oldószerekkel, cellux szalaggal, vinil-kloriddal stb.

A papír betöltése
- A papír betöltésekor vigyázzon, hogy ujjával ne érintse meg a nyomtatási felületet. Az ellenőrző gél, az ujjlenyomatok vagy az izzadtság elmosódást okozhat a képeken.
- Nyomtatás előtt távolítsa el a címkét a papír vezetőéléről, majd húzzon ki 15 cm–20 cm hosszú részt a tekercsből. A papíron maradt címkeragasztó elronthatja a képet.
- Ha korábban a nyomtatóból kivett papírt használ újra, a nyomtatás előtt húzzon ki 15 cm–20 cm hosszú részt a tekercsből. Por és hasonlók leronthatják a képet.

A nyomatok helyes tárolása
- A következő helyeken tárolja a papírt. Elszíneződhet a papír vagy elhalványulhat a nyomat, ha más helyen tárolja.
  - Hűvös és sötét helyen, legfeljebb 30 °C hőmérsékleten (ne tárolja műanyagot tartalmazó papírok között, polipropilén szatyorban stb.)
  - Sötét, száraz helyen, közvetlen napfénytől és beltéri világítástól védve
  - Olyan helyen, ahol nem érintkezhet alkohollal vagy más illékony szerves oldószerekkel, cellux szalaggal, vinil-kloriddal stb.
- Ne tárolja nedves diazo másolatok (tervrajzok) közelében. Vigyázzon arra is, hogy a nyomtatott oldalak ne egymás felé nézzenek. Ettől elszíneződhet a papír vagy elhalványulhat a nyomat.
- A papír ragasztásához használjon kétoldalas ragasztószalagot vagy vízbázisú ragasztót.

A papír ártalmatlanítása
Ne égesse el a papírt.
A papírt a vonatkozó helyi vagy nemzeti jogszabályoknak és a vonatkozó kórházi előírásoknak megfelelően ártalmatlanítsa.

A papír betöltése

A papír betöltésekor kövesse a készüléken található szimbólumok figyelmeztetéseit.

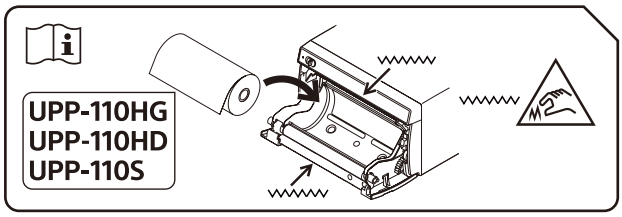

Figyelem
A készülékre papírvágók vannak szerelve. Amikor betölti a papírt, ügyeljen rá, hogy ne érjen hozzá a papírvágókhoz. A papírvágók megérintése személyi sérülést okozhat.

Figyelem
Ne érintse meg egyszerre az ajtó belső oldalát és a beteget.
A készülék meghibásodása esetén a betegre ártalmas feszültség keletkezhet.

Megjegyzések

- A papír betöltése előtt lásd: „Papír” (17. oldal).
- A papír betöltésekor vigyázzon, hogy ujjával ne érjen a nyomtatási felülethez. Ellenőrző gél, ujjlenyomatok, izzadtság, hajtogatás ronthatja a nyomat minőségét és elmosódást okozhat a képeken.
- Csak UPP-110S/110HD/110HG papírt használjon (17. oldal).
- Ne felejtse el beállítani a használt papír típusát a [CONFIG.] menü [-PP.TYPE] pontjában. (26. oldal) Az LCD kijelzőn megerősítheti a pillanatnyilag kiválasztott hőnyomtató papírt. További részletek itt találhatók: „A pillanatnyilag kiválasztott papír” (20. oldal).

Figyelem

A készülékre papírvágók vannak szerelve. Amikor betölti a papírt, ügyeljen rá, hogy ne érjen hozzá a papírvágókhoz. A papírvágók megérintése személyi sérülést okozhat.

1 Kapcsolja be a készüléket a készenlét/BE kapcsoló BE helyzetbe állításával.
Ha nincs papír a készülékben, a riasztásjelző LED narancssárgán világít és az LCD kijelzőn „EMPTY” üzenet olvasható.

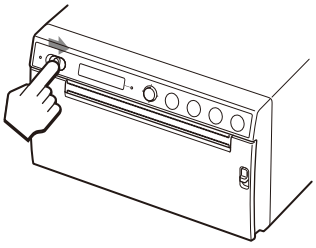

2 A papírrekesz ajtajának kinyitásához nyomja le az OPEN kart.

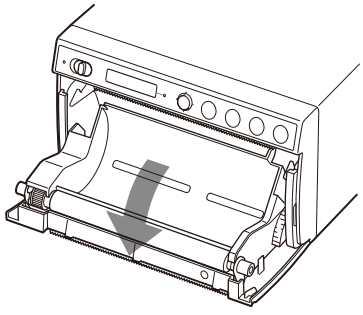

3 Távolítsa el a címkét a papír vezetőéléről, húzzon ki 15 cm–20 cm hosszú részt a tekercsből, és helyezze a papírtekercset a papírrekeszbe.

Megjegyzés

A papírnak a papírrekeszbe helyezésekor/onnét kivételekor vigyázzon, hogy ne ejtse le a papírt, illetve ne tegye asztalra stb. úgy, hogy a papír felülete lefelé nézzen. Ellenkező esetben elszennyeződhet és ezzel használhatatlanná válhat a papír.

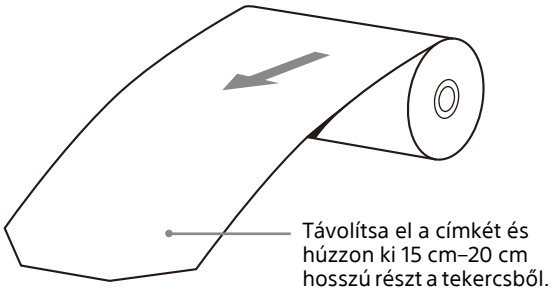

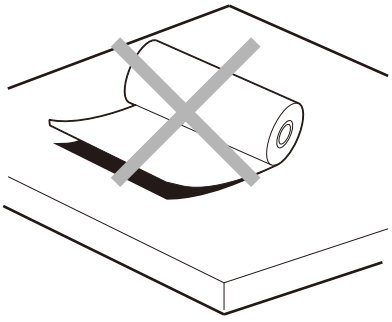

Töltse be a papírt az ábra szerinti helyzetben.
Fordítva betöltött papírra nem lehet nyomtatni.

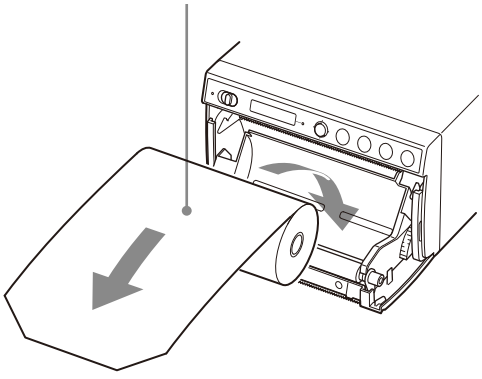

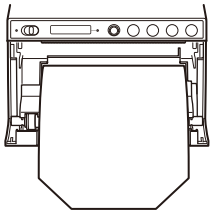

Vigyázzon, hogy a papír egyenesen álljon.

4 Nyomja zárt helyzetbe az ajtópanelt.

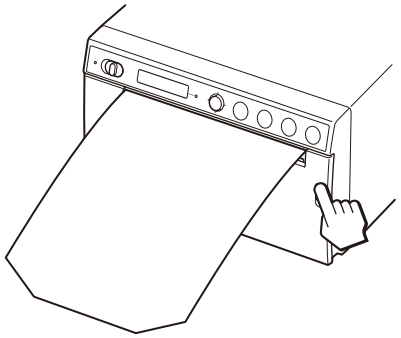

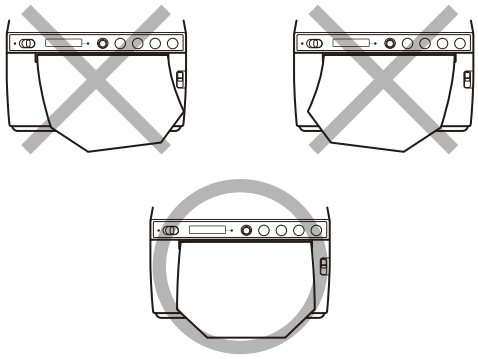

Megjegyzések

- A ferdén behelyezett papír elakadhat.
- Ha a 3. lépésben nem húzott ki elég papírt, nyomja meg a FEED gombot, hogy a papír kihúzása nélkül még több papírt adjon ki.

Nyomtatási feladat indítása

Nyomtatás videoberendezésről

Nyomtatási feladat indítása előtt ellenőrizze a következőket:
- Helyesen van csatlakoztatva a készülék? (15. oldal)
- Jól van betöltve a papír? (18. oldal)
- Helyesek a menü és a készülék beállításai? (24. oldal)
- Van bejövő videojel?

Nyomtatási feladat indítása

A menüben beállíthatja a nyomtatási fekvést, a képméretet, és minden más nyomtatási lehetőséget.
Ebben a szakaszban a menüben elvégzett beállítások utáni műveleteket ismertetjük.

1 Kapcsolja be a készüléket a készenlét/BE kapcsoló BE helyzetbe állításával.
Bekapcsol az LCD fehér háttérvilágítása, és az LCD-n megjelenik a „READY” felirat.
Kialszik a narancssárga készenléti üzemmód LED.

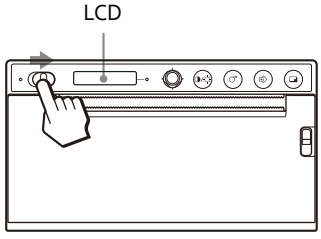

2 A nyomtatás elindításához nyomja meg a PRINT gombot.
A készülék kinyomtatja a gomb megnyomásakor a képernyőn látható képet.
A PRINT gomb megnyomásakor látható kép rögzül a memóriában, és azonnal kinyomtatásra kerül.

Ha üzenet jelenik meg az LCD-n
Hiba esetén narancssárgán kigyullad a riasztásjelző LED, és megjelennek az alábbi hibaüzenetek.

Üzenet	A hiba oka és elhárítása
EMPTY:XX	Nincs papír a készülékben. Töltsön be papírt.
DOOR:XX	Nyitva van az ajtópanel. Zárja be az ajtót.

XX a kiválasztott papír.
„S” = UPP-110S, „HD” = UPP-110HD és „HG” = UPP-110HG.

Ha leáll a nyomtatás
Ha a készülékkel folyamatosan nagyon sötét képeket nyomtatnak, a hőnyomtató fej védelme leállítja a nyomtatást, hogy ne hevüljön túl a hőnyomtató fej. Ilyenkor a „COOLING” üzenet jelenik meg az LCD-n. Hagyja lehűlni a fejet. A fej lehűlése után eltűnik ez az üzenet.

A pillanatnyilag kiválasztott papír
Az LCD kijelzőn ellenőrizheti a pillanatnyilag kiválasztott papír típusát. Az aktuálisan kiválasztott papírtípus az LCD kijelző jobb szélén jelenik meg, amikor lenyomja az OPEN kart, és kinyitja az ajtópanelt.

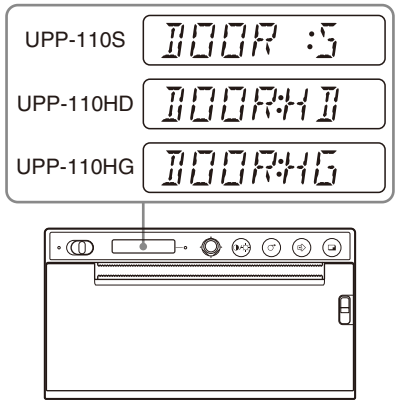

Ha elmosódott a nyomtatási kép
Ha gyorsan változik a kép, a nyomata elmosódott lehet. Ilyen esetben a nyomtatás előtt válassza a [VIDEO] menü [-FIELD] menüjében a [FIED:ON] lehetőséget. Ha [FIED:ON] van beállítva, a felbontás valamivel kisebb.

A nyomtatási fekvés kiválasztása

A nyomtatási fekvést és a képméretet a [VIDEO] menü következő elemeivel választhatja ki.

- [-SIDE]: A kép nyomtatási fekvésének kiválasztása.

A nyomtatási fekvés kiválasztásához

A nyomtatási fekvés kiválasztásához nyissa meg a [VIDEO] menü [-SIDE] pontját.

A videomonitoron megjelenő iránnyal megegyező fekvésű nyomtatáshoz: válassza a [SIDE:OFF] beállítást.

A kép 90 fokkal balra elfordított nyomtatásához: válassza a [SIDE:ON] beállítást.

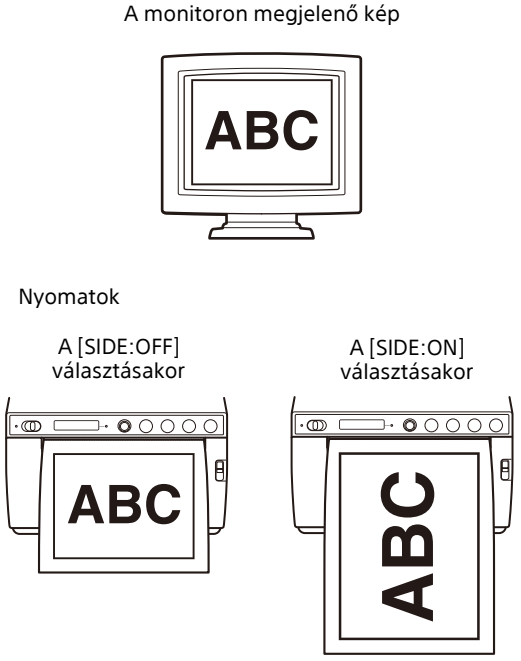

Nyomtatás számítógépről

Nyomtatási feladat indítása előtt ellenőrizze a következőket:

- Helyesen van csatlakoztatva a készülék? (15. oldal)
- Telepítve van a nyomtatóillesztő-program? (16. oldal)
- Jól van betöltve a papír? (18. oldal)
- Helyesek a menü és a készülék beállításai? (24. oldal)

Nyomtatási feladat indítása

1 Kapcsolja be a készüléket a készenlét/BE kapcsoló BE helyzetbe állításával.
Bekapcsol az LCD fehér háttérvilágítása, és az LCD-n megjelenik a „READY” felirat.
Kialszik a narancssárga készenléti üzemmód LED.

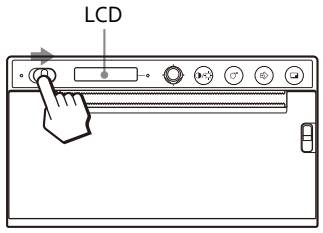

2 Használja a számítógépen a képkezelő szoftvert.

Ha üzenet jelenik meg az LCD-n

Hiba esetén narancssárgán kigyullad a riasztásjelző LED, és megjelennek az alábbi hibaüzenetek.

Üzenet	A hiba oka és elhárítása
EMPTY:XX	Nincs papír a készülékben. Töltsön be papírt.
DOOR:XX	Nyitva van az ajtópanel. Zárja be az ajtót.

XX a kiválasztott papír.
„S” = UPP-110S, „HD” = UPP-110HD és „HG” = UPP-110HG.

Ha leáll a nyomtatás

Ha a készülékkel folyamatosan nagyon sötét képeket nyomtatnak, a hőnyomtató fej védelme leállítja a nyomtatást, hogy ne hevüljön túl a hőnyomtató fej. Ilyenkor a „COOLING” üzenet jelenik meg az LCD-n. Hagyja lehűlni a fejet. A fej lehűlése után eltűnik ez az üzenet.

A pillanatnyilag kiválasztott papír

Az LCD kijelzőn ellenőrizheti a pillanatnyilag kiválasztott papír típusát. Az aktuálisan kiválasztott papírtípus az LCD kijelző jobb szélén jelenik meg, amikor lenyomja az OPEN kart, és kinyitja az ajtópanelt.

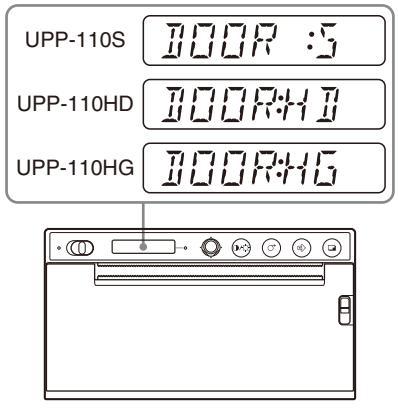

A kinyomtatott papír levágása

Levágás a felső papírvágóval

Fogja meg a papír szélét és ívelt mozdulattal húzza felfelé.

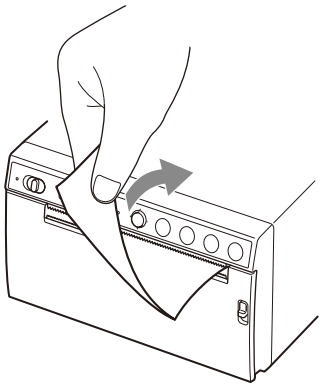

Levágás az alsó papírvágóval

Fogja meg a papír szélét és ívelt mozdulattal húzza lefelé.

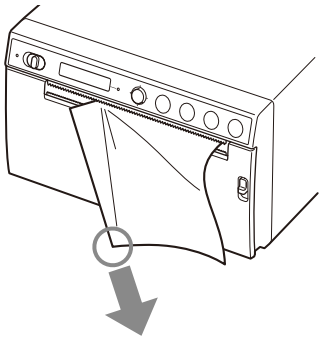

Megjegyzések

- Ha a papírt vízszintesen húzva vágja el, a készülék belsejében lévő papír beferdül vagy begyűrődik, és hibás nyomtatást okozhat. Töltse be újra a begyűrődött papírt. (18. oldal)
- Az alsó papírvágó használatakor hibás lehet a vágás, ha a papír elülső élének közepét fogja.

Nyomtatási feladat leállítása

Nyomtatás közben nyomja meg a FEED gombot. A nyomtatás leáll.

Másolat készítése a legutóbbi nyomatról

Nyomja meg a COPY gombot. A készülék másolatot készít a legutóbbi nyomatról. Csak egy másolat készíthető, függetlenül a menüben beállított példányszámtól.

Megjegyzések

- Ha közvetlenül a készülék bekapcsolása után nyomja meg a COPY gombot, figyelmeztető hangjelzés szólal meg, mert nincs nyomtatandó kép a memóriában.
- A készülék kikapcsolásakor elvész a memóriában tárolt kép.

Több példány készítése ugyanarról a nyomatról
Nyomja meg a COPY gombot, majd az első nyomat nyomtatása közben nyomja meg újra. A COPY gomb minden megnyomásakor rövid hangjelzés hallatszik. Legfeljebb 20 példány készíthető, az első nyomatot is beleértve.

Megjegyzés

A PRINT gomb megnyomásával kinyomtatott nyomatok száma is beleszámít a maximális számba. Ha például a PRINT gomb ötszöri megnyomása és öt nyomat elkészítése után megnyomja a COPY gombot, akkor még 15 nyomatot készíthet.

Másolás félbeszakítása
Nyomtatás közben nyomja meg a FEED gombot.

Eltérő fekvésű másolatok készítése
A legutóbb eltárolt videokép más fekvésben is másolható. Válassza ki a fekvést itt: „A nyomtatási fekvés kiválasztása” (21. oldal), majd nyomja meg a COPY gombot.

Papíradagolás

Papír adagolásához nyomja meg a FEED gombot. A papíradagolás addig folytatódik, amíg nyomva tartja a FEED gombot. Ne próbálja meg kézzel kihúzni a papírt a készülékből.

A kontrasztos és világosság állítása

A nyomatok kontrasztossága és világossága a CONTR/BRIGHT gombbal és a menü karral állítható.
A gomb minden megnyomása ide-oda kapcsol a [CONT] (kontraszt) és a [BRIG] (világosság) menü között.

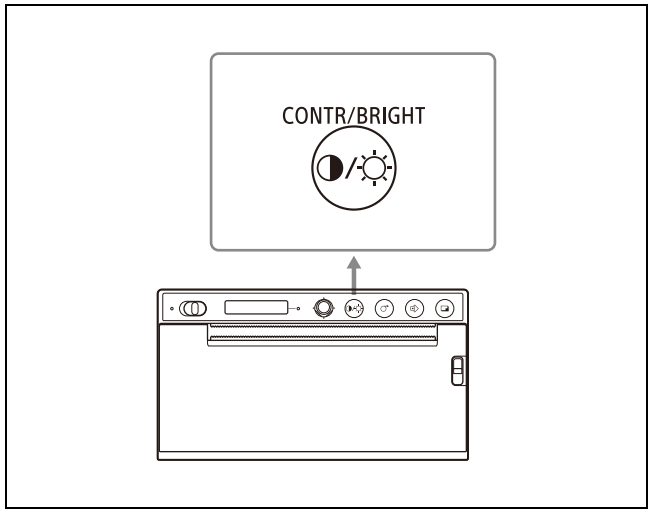

A kontraszt állítása

1 Nyissa meg a [CONT] menüt a CONTR/BRIGHT gomb megnyomásával.

2 A menü karral állítsa be a kontrasztot.
A kontraszt növeléséhez: döntse felfelé a menü kart. A legnagyobb érték 16.
A kontraszt csökkentéséhez: döntse lefelé a menü kart. A legkisebb érték –16.

Megjegyzés

A kontrasztállító funkció azonos a nyomtatóillesztő-program sűrűségszabályozója [Light] funkciójával. A kontraszt állítóval beállított érték hozzáadódik a [Light]-ként már beállított értékhez.

A világosság állítása

1 Nyissa meg a [BRIG] menüt a CONTR/BRIGHT gomb megnyomásával.

2 A menü karral állítsa be a világosságot.
A világosság növeléséhez: döntse felfelé a menü kart. A legnagyobb érték 16.
A világosság csökkentéséhez: döntse lefelé a menü kart. A legkisebb érték –16.

A menüben elvégezhető módosítások és beállítások

A menüben igényeinek megfelelő módosításokat és beállításokat végezhet. Ezek a módosítások és beállítások akkor is megmaradnak, ha a készüléket kikapcsolják.

A menü szerkezete

A menü kar mozgatásakor az LCD kijelzőn megjelenő tartalom a következő menü folyamatábra szerint változik, és a megjelenő elemek módosíthatók és beállíthatók.

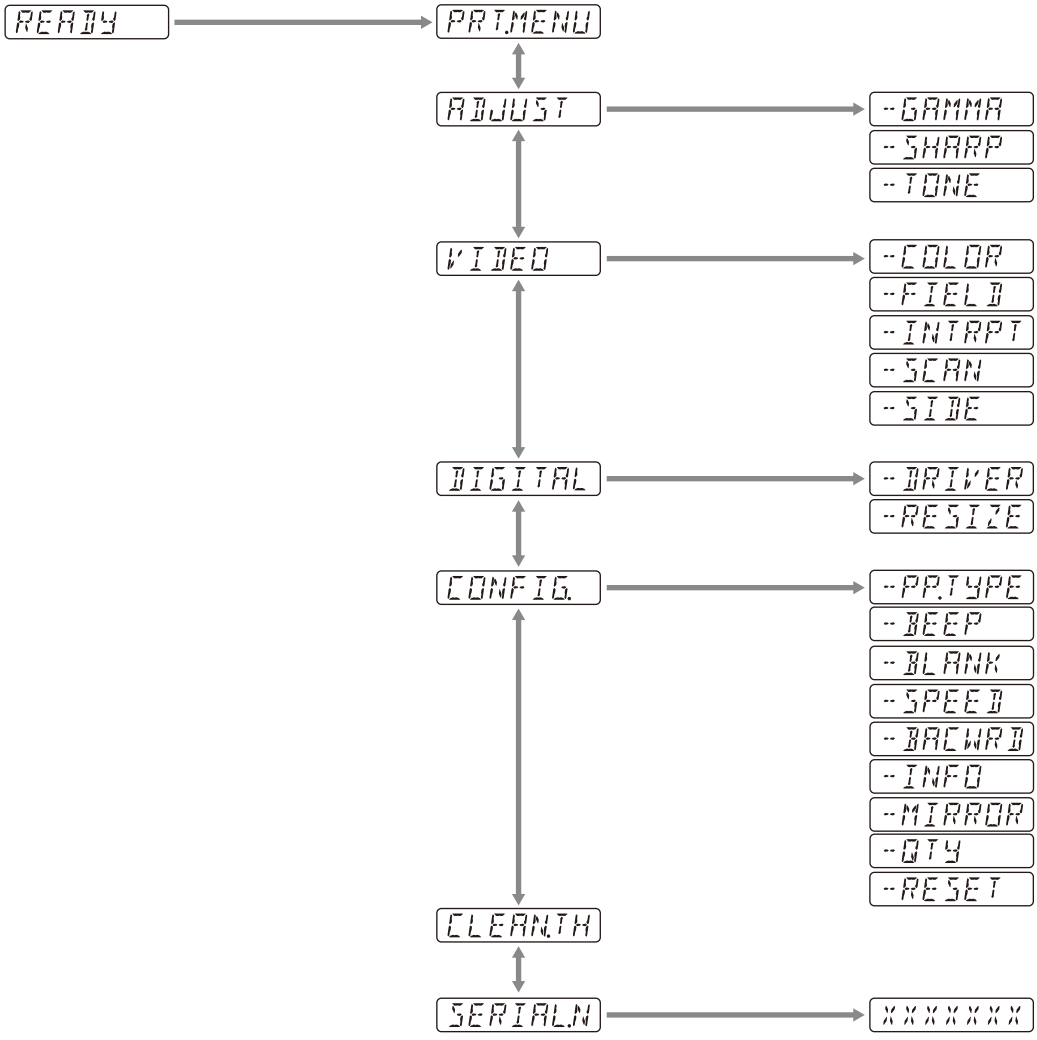

A CONTR/BRIGHT gomb nyomogatásakor az LCD kijelzőn megjelenő tartalom a következő menü folyamatábra szerint változik, és a kontraszt és világosság értékek módosíthatók és beállíthatók.

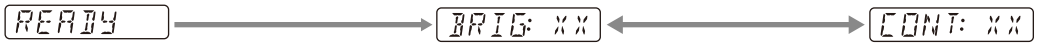

Menülista

A következő táblázat a menüpontok lehetséges beállításait sorolja fel.
A [ ] keret az alapértelmezett beállításokat jelöli.

Elem	Leírás	Beállítás	
PRT.MENU	A pillanatnyi beállítások kinyomtatása a menülista szerint.	-MENU:OK	Nyomtatás a menü kar megnyomásával vagy jobbra döntésével.
ADJUST	A képminőség-állító menü megjelenítése.	-GAMMA	A GAMMA típusának kiválasztása. GAMA4: kemény gradáció-2 GAMA3: kemény gradáció [GAMA2]: alapértelmezett GAMA1: lágy gradáció Ha a [-DRIVER] alatt a [898/897] lehetőséget választja, a gamma görbe az előző modell szerinti lesz.
		-SHARP	A körvonalak kiemelése a nyomaton. A körvonalak élessége 15 lépésben állítható, 0-tól [7]-en át 14-ig. Minél nagyobb az érték, annál hangsúlyosabbak a körvonalak. A kiemelés kikapcsolásához állítsa „0” értékre. Az alapértelmezett érték „7”.
		-TONE	A féltónus sűrűségének beállítása. Állítási tartománya –16 - [0] - +16.
VIDEO	A video menü megjelenítése.	-COLOR	A szín kiválasztása a bemeneti jelnek megfelelően. COLR:ON: a videojel nyomtatása színesben. [COLR:OFF]: a videojel nyomtatása fekete-fehérben.
		-FIELD	A memória mód kiválasztása. FIED:ON: a kép elmosódásának kiküszöbölése gyorsan mozgó téma (például ütővel eltalált labda) vételekor. [FIED:OFF]: ez az alapértelmezett beállítás.
		-INTRPT	Művelet választása a nyomtatás leállításakor. INTR:ON: akkor válassza, ha a PRINT gomb ismételt megnyomásával leállítja a nyomtatást és a PRINT gomb megnyomásának pillanatában kíván képernyőképet nyomtatni. [INTR:OFF]: a nyomtatás akkor is folytatódik, ha nyomtatás közben ismét megnyomja a PRINT gombot. Akkor válassza, ha a nyomtatási művelet befejeztével kíván a PRINT gomb megnyomásának pillanatában élő képernyőképet nyomtatni.
		-SCAN[1)]	Nyomtatandó kép kiválasztása. A nyomtatási terület a következő sorrendben csökken: SC:WD2 [SC:WD1] SC:NOR
		-SIDE[2)]	A kép nyomtatási fekvésének kiválasztása. SIDE:ON: balra 90 fokkal elfordítva nyomtatja ki a képet. [SIDE:OFF]: a monitoron látható fekvésben nyomtatja ki a képet.

Elem	Leírás	Beállítás	
DIGITAL	A számítógépről történő nyomtatás beállítási menüjének megjelenítése.	-DRIVER	A nyomtatóhoz használandó nyomtatóillesztő-program kiválasztása. [DRV:899]: az UP-X899MD, UP-D899MD illesztőprogramjának használata. DRV:898: az UP-X898MD, UP-D898MD illesztőprogramjának használata. DRV:897: az UP-D897 illesztőprogramjának használata. Ha az UP-X898MD/UP-D898MD illesztőprogrammal vagy az UP-897 illesztőprogrammal 3840×1280 vagy 4096×1280 papírméretet választ ki, akkor csak az e készülékkel nyomtatható maximális papírméret (2560×1280) kerül kinyomtatásra. Az UPA-WU10 vezeték nélkül nyomtatórendszer nem használható a [DRV:897]-tel.
		-RESIZE	Legyen-e nagyítva a kép. [RSIZ:OFF]: eredeti méretben nyomtassa ki a képet. RSIZ:ON: nagyobb méretben nyomtassa ki a képet, a nyomtatóillesztő-program által beállított papírméretnek megfelelően.
CONFIG.	A működési beállítások megjelenítése.	-PP.TYPE	A használandó papír kiválasztása. [P.TYPE:HG]: UPP-110HG használata. P.TYPE:HD: UPP-110HD használata. P.TYPE:S: UPP-110S használata.
		-BEEP	Adjon-e működési hangjelzést a nyomtató. A hibára figyelmeztető hangjelzések az itteni beállítástól függetlenül megszólalnak. BEEP:OFF: ne szólaljon meg a működési hangjelzés. [BEEP:ON]: szólaljon meg a működési hangjelzés.
		-BLANK	Állítsa be a felső üres hely (BACW:OFF) vagy az alsó üres hely (BACW:ON) hosszának beállítása. BLANK:MIN: az üres hely minimálisra csökkentése. [BLANK:S]: az üres hely lerövidítése. BLANK:L: az üres hely megnövelése.
		-SPEED	A nyomtatási sebesség kiválasztása. UPP-110HD papír használatakor nem választható a [HI] (nagy sebességű nyomtatás) beállítás. LOW: nyomtatás energiatakarékosan (kis sebességgel). [HI]: nyomtatás nagy sebességgel. 15 °C vagy alacsonyabb hőmérsékleten LOW üzemmódban nyomtat.
		-BACWRD[3)]	A nyomtatási fekvés kiválasztása. BACW:ON: a nyomtatás fordított fekvésben (a képernyő tetejétől) indul. [BACW:OFF]: a nyomtatás alapértelmezett fekvésben (a képernyő aljától) indul.
		-INFO	Nyomtatási információk kinyomtatása a kép alá. INFO:ADJ: kinyomtatja a képminőség beállítási értékét. INFO:STR: kinyomtatja az USB flash meghajtón tárolt kép elérési útvonalát/fájlnevét. [INFO:OFF]: nem nyomtat információt.
		-MIRROR	A kép jobb-bal tükrözött kinyomtatása. MIRR:ON: a képet jobb-bal tükrözve nyomtatja ki. [MIRR:OFF]: nem tükrözi a képet.
		-QTY	A nyomtatási példányszám beállítása. QTY:[1] - 10: ugyanaz a kép 1 – 10 példányban nyomtatható ki.
		-RESET	A menüpontok visszaállítása alapértelmezett értékükre (inicializálás). [RESET:OK]: Visszaállítja a beállításokat alapértelmezett értékükre.

Elem	Leírás	Beállítás	
CLEAN.TH	A fejtisztítás elindítása.	-CLEAN:OK	A fejtisztítást a menü kar megnyomása vagy jobbra döntése indítsa el.
SERIAL.N	A termék gyári számainak megjelenítése.		

1) A nyomtatandó kép tartománya a következő.

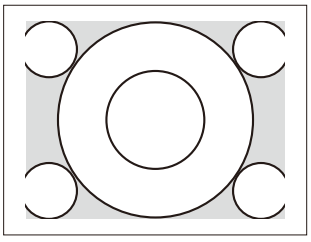

„SC:NOR” kiválasztása esetén

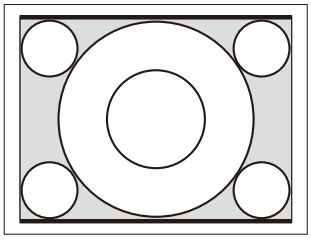

„SC:WD1” kiválasztása esetén

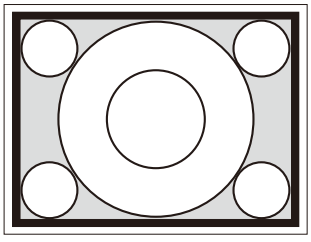

„SC:WD2” kiválasztása esetén

2) A kinyomtatott képek fekvése a következő.

A monitoron megjelenő kép

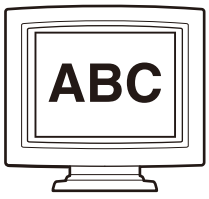

Nyomatok

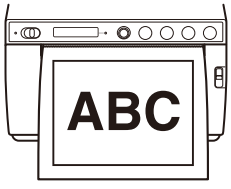

A [SIDE:OFF] választásakor

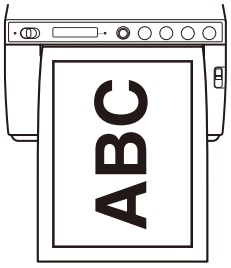

A [SIDE:ON] választásakor

3) A nyomtatási fekvés a következő.

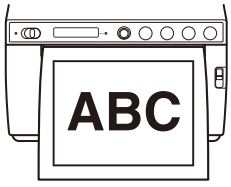

A [BACW:OFF] választásakor

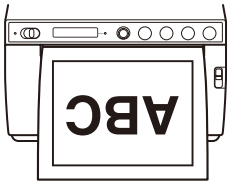

A [BACW:ON] választásakor

Alapvető menüműveletek

Ez a szakasz a menükben közös alapvető menüműveleteket ismerteti, példaként a nyomtatási fekvés beállításait véve.
A menü kar működtetésekor a „megnyomás” és a „jobbra döntés” ugyanaz a művelet.

1 Kapcsolja be a készüléket a készenlét/BE kapcsoló BE helyzetbe állításával.
Bekapcsol az LCD fehér háttérvilágítása és kialszik a narancssárga készenléti üzemmód LED.

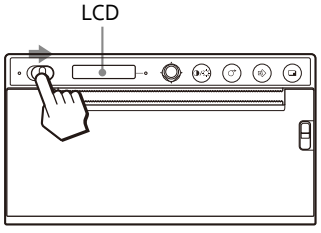

2 Ellenőrizze, hogy az LCD kijelzőn megjelent-e a „READY” felirat, és nyomja meg, vagy döntse jobbra a menü kart.

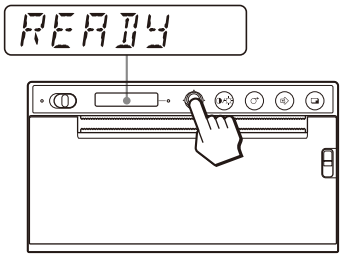

A készülék menü üzemmódba lép.
Megjelenik a menüpont az LCD-n.

3 Jelenítse meg a [CONFIG.] pontot a menü kar felfelé vagy lefelé döntésével.

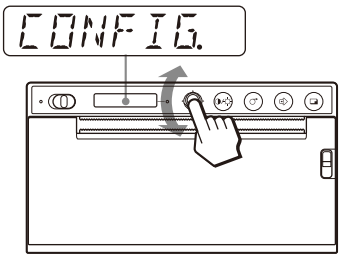

4 Nyomja meg, vagy döntse jobbra a menü kart. A készülék menü üzemmódba lép, ahol beállíthatja a nyomtatási lehetőségeket. A menük neve előtt „-” áll.

5 Jelenítse meg a [-BACWRD] pontot a menü kar felfelé vagy lefelé döntésével.

6 Nyomja meg, vagy döntse jobbra a menü kart.

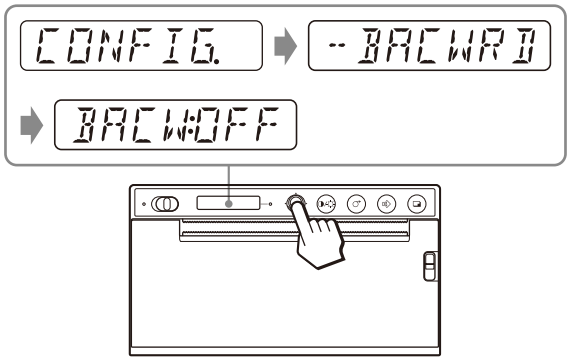

A készülék abba az üzemmódba lép, ahol beállíthatja a nyomtatási fekvést.
Az LCD-n megjelenik az alapértelmezett [BACW:OFF] beállítás. [BACW:OFF] a pillanatnyi beállítás.
Állítsa át [BACW:ON]-ra.

7 [BACW:ON] beállításához döntse felfelé a menü kart, majd nyomja meg, vagy döntse jobbra.

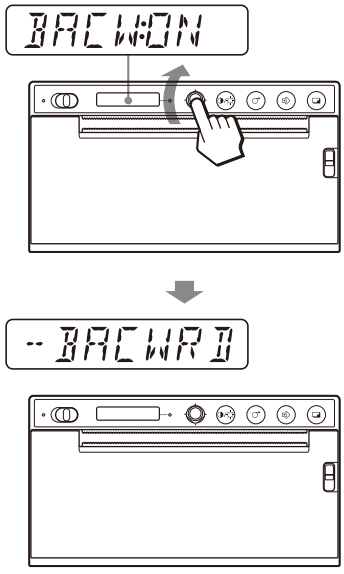

[BACW:ON] a regisztrált nyomtatási fekvés.
[-BACWRD] látható az LCD-n.

Megjegyzés

Ha a menüpont vagy beállítás megjelenítése után körülbelül 20 másodperc telik el anélkül, hogy bármilyen menüműveletet végezne, az LCD kijelzőn visszatér a „READY” felirat, és a készülék kilép a menü üzemmódból.
Ilyen esetben a [-BACWRD] beállítása nem változik.

A beállítás visszavonása
Lépjen vissza az 5. vagy 3. lépésre a menü kar balra döntésével a 7. lépésben.

A menüműveletek folytatása
Folytassa a beállításokat a 3. – 7. lépés megismétlésével.

A menüműveletek befejezése
A 7. lépés után a menü kar balra döntésével jelenítse meg a „READY” feliratot.
A készülék visszatér a menü üzemmódba.

Menü zárolási funkció
Ha a menü kar megnyomásakor a „LOCK” üzenet jelenik meg és riasztási hang hallatszik, a menü kar le van tiltva, mert a menüműveletek funkció zárolva van. Ha menüműveletet kíván végezni, olvassa el a „Hibaüzenetek” (37. oldal) „LOCK” elemét.

A beállítások listájának kinyomtatása

A pillanatnyi menübeállítások kinyomtathatók.

1. Nyomja meg, vagy döntse jobbra a menü kart. Megjelenik a menülista, és a készülék menü üzemmódba lép.
2. A [PRT.MENU] megjelenítéséhez döntse felfelé vagy lefelé a menü kart, majd nyomja meg, vagy döntse jobbra.
3. Ellenőrizze, hogy megjelent-e a [MENU:OK], majd nyomja meg, vagy döntse jobbra a menü kart.
   A készülék elkezdi nyomtatni a pillanatnyi menübeállításokat.
   Megjelenik a [PRT.MENU] felirat az LCD-n.
4. Döntse balra a menü kart.
   Megjelenik a „READY” üzenet, és a készülék normál nyomtatási üzemmódba lép.

Képek tárolása USB flash meghajtón

Figyelmeztetés

Az egység használata orvosi célokra
Ez a csatlakozó nem szigetelt.
Kizárólag USB flash meghajtót vagy UPA-WU10 vezeték nélküli nyomtatórendszert csatlakoztasson hozzá, amelynek az energiaellátását a készülék biztosítja.
Váltakozó árammal működő készülék csatlakoztatásakor az eszközből eredő áramszivárgás miatt a pácienst vagy a kezelőt áramütés érheti.

Ha USB flash meghajtó van dugaszolva a készülék hátoldali (A típusú USB) OPTION csatlakozójába, a készülék a nyomtatáskor a képet bittérképes képfájlként az USB flash meghajtóra menti. Az USB flash meghajtóra mentett képfájlok (A-típusú) USB-csatlakozóval felszerelt számítógépen megtekinthetők.

A képfájlok mappájának elérési útvonala
A képfájlok az USB flash meghajtó \\SONY\UP-X899MD\SN.[e készülék gyári száma] mappájában találhatók. Ha még nem létezik, a készülék létrehozza.

A kép fájlneve
A PRINT gomb minden megnyomásakor a készülék létrehozza az UP_000000.bmp – UP_999999.bmp tartományban a következő bittérképet és fájlként elmenti az USB flash meghajtóra. Osztottképes képernyő nyomtatásakor minden képernyő külön fájlként kerül a flash meghajtóra. Új kép csak a nyomtatásakor kerül mentésre. A kinyomtatása után már nem.

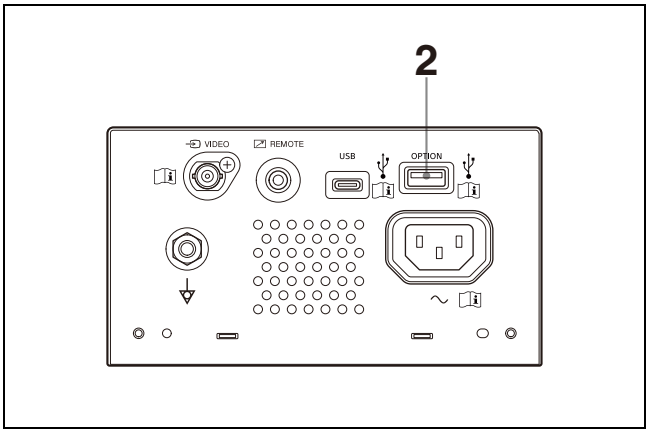

1 Kapcsolja be a nyomtatót.

2 Dugaszolja az USB flash meghajtót a készülék (A típusú USB) OPTION csatlakozójába.

3 A VIDEO jel kinyomtatásához nyomja meg a PRINT gombot.
Ha a nyomtatandó képek számítógépen vannak, nyomtasson a számítógépről.
A készülék elkezdi nyomtatást.
A nyomtatás befejeztével a kép fájlja az USB flash meghajtóra is rákerül. Írása közben a „STORING" üzenet látható az LCD-n. Az írás befejeztével a „STORING" eltűnik.

A USB flash meghajtó kivétele
Amíg a „STORING" üzenet látható az LCD-n, a készülék képfájlt ír az USB flash meghajtóra. Ha írás közben húzza ki az USB flash meghajtót, a fájl nem lesz megfelelően elmentve, és az USB flash meghajtón lévő adatok megsérülhetnek.

Ha a „NO SPACE" üzenet látható az LCD-n
Az USB flash meghajtó megtelt, vagy a maximális képszám már el lett tárolva, és további képeket nem lehet tárolni. Ebben az esetben törölje a felesleges fájlokat az USB flash meghajtóról számítógép segítségével, vagy használjon új USB flash meghajtót.

Megjegyzések

- Ne csatlakoztasson saját tápellátással rendelkező USB-eszközt, például merevlemezt, a készülék (A típusú USB) OPTION csatlakozójába. Ellenkező esetben üzemzavart okozhat.
- Ne kössön olyan USB-eszközt az (A típusú USB) OPTION csatlakozóra, amely akár csak átmenetileg is 500 mA-nál több áramot vesz fel.
- A képfájlok formátuma csak BMP lehet.
- Az USB flash meghajtón tárolt képek nem nyomtathatók ki újra.
- Az USB flash meghajtóra mentett képek nem olvashatók vagy törölhetők a készüléken. Olvasásukhoz és törlésükhöz használjon (A típusú) USB csatlakozós számítógépet.
- Mielőtt e készülékhez csatlakoztatná az USB flash meghajtót, mentse el tartalmát számítógépére. Nem tudjuk garantálni, hogy az USB flash meghajtón tárolt fájlok nem sérülnek vagy törlődnek, ha ezen a készüléken használják a meghajtót.

Megjegyzések az (A típusú USB) OPTION csatlakozóval kapcsolatban

- A csatlakozó kompatibilis az USB háttértárolóval. (Nem garantált, hogy minden típusú USB flash meghajtóval működik.)
- Nem biztos, hogy működik az USB flash meghajtó, ha hub közbeiktatásával kötik az (A típusú USB) OPTION csatlakozóra.
- A csatlakozó kompatibilis az USB Hi-Speed eszközökkel.
- Fájlrendszere FAT32 formátumú.
- Ha az USB flash meghajtó zárolható, használata előtt oldja fel zárolását.
- Egynél több meghajtót (partíciót) tartalmazó USB flash meghajtóegység nem használható.
- A nyomtató nem támogatja a speciális funkciókkal (pl. titkosítással) rendelkező USB flash meghajtókat.
- Az USB flash meghajtókat vagy különtartozékokat közvetlenül a csatlakozóba dugaszolhatja. Ne használjon USB hosszabbítókábeleket vagy hasonlókat.

A készülék üzemképességének fenntartása

Biztonsági szempontok

- Használat előtt ellenőrizze az üzemi feszültséget. Csak az itt: „Műszaki adatok” (34. oldal) megadott feszültségről használja a készüléket.
- Azonnal állítsa le a készüléket, ha folyadék vagy idegen tárgy került a belsejébe. Feszültségmentesítse és ellenőriztesse szakemberrel.
- Húzza ki tápkábelét a fali konnektorból, ha hosszabb ideig nem fogja használni. A hálózati tápkábelt a dugaszánál fogva húzza ki. Soha ne húzza magát a kábelt.
- Ne szerelje le a burkolatát. A szervizelést bízza szakemberre.

Figyelem

A készülékre papírvágók vannak szerelve. Amikor betölti a papírt, ügyeljen rá, hogy ne érjen hozzá a papírvágókhoz. A papírvágók megérintése személyi sérülést okozhat.

A készülék telepítése

- Helyezze a készüléket vízszintes, sík és stabil felületre.
  Ha egyenetlen felületen használja, a készülék valószínűleg hibásan fog működni.
- Ne helyezze a készüléket hőforrások közelébe. Ne legyen radiátorok vagy légcsatornák közelében, illetve olyan helyeken, ahol közvetlen napfénynek, túlzott pornak, nedvességnek, mechanikus ütésnek vagy rezgésnek van kitéve.
- A túlmelegedés megelőzése érdekében gondoskodjon a készülék megfelelő szellőzéséről. Ne helyezze a készüléket szőnyegre, takaróra vagy hasonló puha alapra, vagy függöny, drapéria és hasonlók közelébe.

Figyelem

A belső hő kialakulásának elkerülése érdekében hagyjon elegendő helyet a nyomtató körül (legalább 10 cm-t). Ne torlaszolja el a nyomtató jobb és bal oldalán, valamint a hátsó panelen található szellőztető nyílásokat.

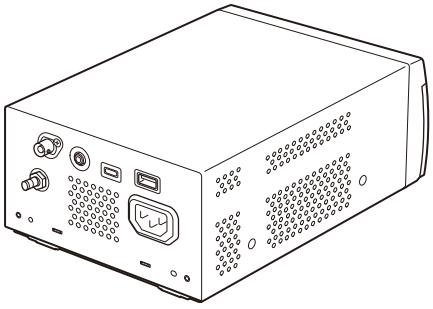

A készülék mozgatása

- Óvja a készüléket ütődésektől és leeséstől.
- Ne mozgassa, ha van benne papír. Ez meghibásodást okozhat.

A légnedvesség kicsapódásáról

Ha a készüléket hirtelen hideg helyről meleg helyre helyezik, vagy a környezet hőmérséklete hirtelen megemelkedik, az egység külső felületén és/vagy belsejében nedvesség képződhet. Ez a jelenség páralecsapódásként ismert. Ha páralecsapódás képződik, kapcsolja ki a készüléket, és a készülék működtetése előtt várja meg, amíg a páralecsapódás megszűnik. Ha a készüléket úgy működteti, hogy azon vagy abban páralecsapódás képződött, kárt tehet a készülékben.

A fogyóeszközökről

Az elektrolitikus kondenzátor várható élettartama normál működtetési hőmérséklet és használat (napi 8 óra; havi 25 nap) mellett körülbelül 5 év. Ha a használat meghaladja a normál használati gyakoriságot, az élettartam ennek megfelelően csökkenhet.

Használat elektrosebészeti késsel és hasonló eszközökkel

Ha a készüléket elektrosebészeti késsel stb. együtt használja, az eszközből származó erős rádióhullámok vagy feszültség miatt a kép zavart, torz vagy más módon abnormális lehet. Ez nem jelent hibás működést.

Ha a készüléket olyan eszközzel egyidejűleg használja, amely erős rádióhullámokat vagy feszültséget gerjeszt, az ilyen eszközök használata előtt bizonyosodjon meg erről a hatásról, majd olyan módon helyezze el a készüléket, amely minimalizálja a rádióhullám-interferencia hatását.

A készülékház tisztítása

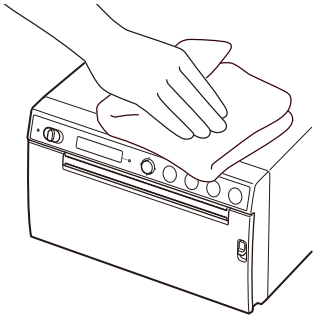

Megjegyzés

Tisztítása előtt kapcsolja készenléti üzemmódba a nyomtatót a készenlét/BE kapcsolóval, majd **húzza ki a hálózati tápkábelét**.

Ha a nyomtató burkolatát oldószer, például benzol vagy hígító, savas, lúgos vagy dörzsölő tisztítószer éri, vagy vegyszeres tisztítóronggyal tisztítják, megsérülhet a felülete. Ügyeljen az alábbiakra:

- A nyomtató felületét 50–70 v/v% töménységű izopropil-alkohollal vagy 76,9–81,4 v/v% töménységű etanollal tisztítsa.
- A makacs szennyeződéseket híg tisztítószeres oldattal enyhén megnedvesített puha tisztítókendővel távolítsa el, majd tisztítsa meg a fent megadott tisztítóoldattal.
- Ne dörzsölje túl nagy erővel a nyomtató felületét már foltos ruhával. A nyomtató felülete megkarcolódhat.
- Ne hagyja, hogy a nyomtató felülete sokáig érintkezzen gumi vagy vinil anyagú termékekkel. A felület megrongálódhat, és lejöhet a bevonat.

Tisztítás hőnyomtató fej

Ha maszatos vagy fehér foltos a nyomat, akkor tisztítsa meg a hőnyomtató fejet a nyomtatóhoz adott tisztítólappal.
A fejtisztítást a menü használatával végezze.

Figyelem

A készülékre papírvágók vannak szerelve. A hőnyomtató fej tisztításakor ne érjen hozzá a papírvágókhoz. A papírvágók megérintése személyi sérülést okozhat.

1 Kapcsolja be a készüléket a készenlét/BE kapcsoló BE helyzetbe állításával.

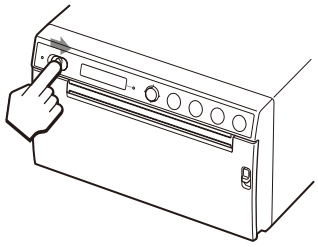

2 A papírrekesz ajtajának kinyitásához nyomja le az OPEN kart.

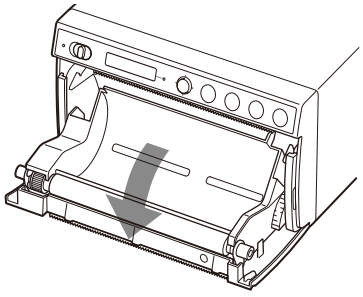

Ha van papír a papírrekeszben, vegye ki.

Megjegyzés

Vigyázzon, hogy ne érintkezzen semmivel a papír felülete. Ennek elmulasztása hibás nyomtatást okozhat a papíron lévő szennyeződések miatt.

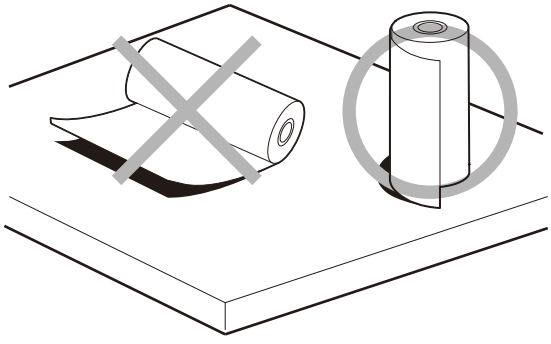

3 Helyezze a készülékhez adott tisztítólapot a papírrekesz hornyába.
Igazítsa pontosan a horonyba.

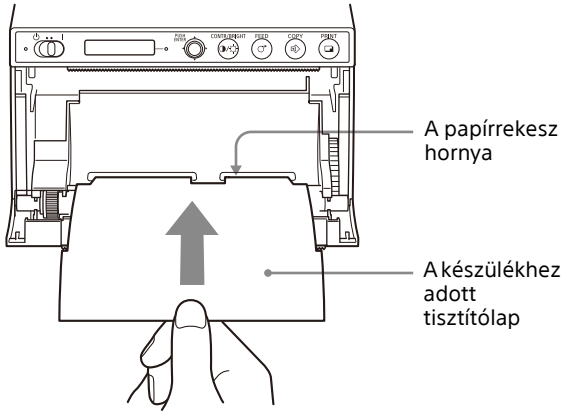

4 Nyomja zárt helyzetbe az ajtópanelt.

5 Nyomja meg a menü kart.
Megjelenik a menüpont.

6 A [CLEAN.TH] megjelenítéséhez döntse felfelé vagy lefelé a menü kart, majd nyomja meg.

7 Ellenőrizze, hogy megjelent-e a [CLEAN:OK], majd nyomja meg a menü kart.
Elindul a hőnyomtató fej tisztítása.
Megjelenik a [CLEAN:TH] felirat az LCD-n.
A tisztítás akkor fejeződik be, amikor a tisztítólap megáll.

8 Nyissa ki a papírrekesz ajtaját az OPEN kar lenyomásával, és vegye ki a tisztítólapot.

9 Nyomja zárt helyzetbe az ajtópanelt.

Megjegyzés

A hőnyomtató fejet csak akkor tisztítsa, ha szükséges. Túl gyakori tisztítása hibás működést eredményezhet.

A papírtovábbító görgő tisztítása

Ha elszennyeződik a papírtovábbító görgő felülete, a papíradagolás nem lesz egyenletes, ami papírelakadást és rossz minőségű nyomatot eredményez. Kapcsolja be a készüléket a készenlét/BE kapcsoló BE helyzetbe állításával, majd tartsa nyomva a FEED gombot kb. egy másodpercig, hogy a készülék további papírt adagoljon. Ha a papír kézzel is könnyen kihúzható, akkor valószínűleg elszennyeződött a papírtovábbító görgő.

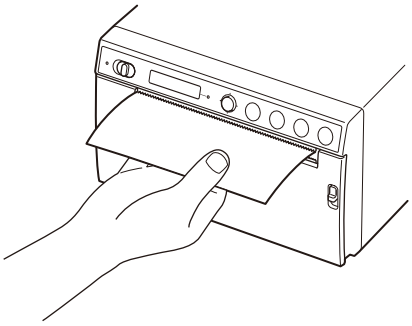

Tisztítsa meg a papírtovábbító görgőt 76,9–81,4 v/v% töménységű etanollal megnedvesített puha törlőkendővel.

Figyelem

A készülékre papírvágók vannak szerelve. Vigyázzon, hogy ne érjen hozzá a papírvágókhoz. A papírvágók megérintése személyi sérülést okozhat.

1 Kapcsolja be a készüléket a készenlét/BE kapcsoló BE helyzetbe állításával.

2 A papírrekesz ajtajának kinyitásához nyomja le az OPEN kart.
Ha van papír a papírrekeszben, vegye ki.

Megjegyzés

Vigyázzon, hogy ne érintkezzen semmivel a papír felülete. Ennek elmulasztása hibás nyomtatást okozhat a papíron lévő szennyeződések miatt.

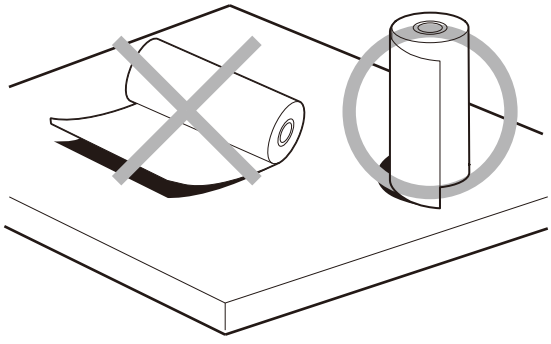

3 Gyengéden tisztítsa meg a papírtovábbító görgőt etanollal megnedvesített puha törlőkendővel.

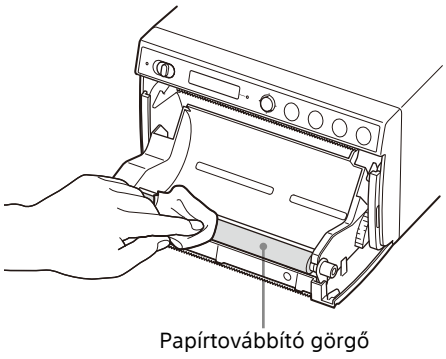

Megjegyzések

- Miután a letörölt görgőfelület teljesen megszáradt, fordítsa el a görgőt felülete egy másik részének megtisztításához.
- Ne kézzel forgassa a papírtovábbító görgőt. A forgatáshoz használja a FEED gombot. A nyomja meg a FEED gombot a papírtovábbító görgő automatikus forgatásához.

4 Nyomja meg a FEED gombot.
A papírtovábbító görgő kb. 120 foknyit elfordul.

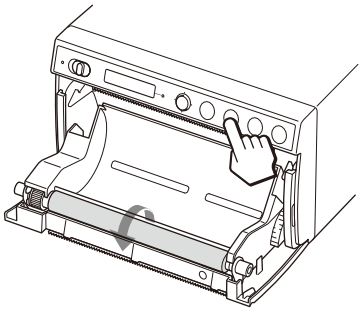

Megjegyzések

- Vigyázzon, hogy ne csípje be ujjait a forgó papírtovábbító görgő.
- A tisztítást csak a papírtovábbító görgő teljes leállása után kezdje el.

5 Addig ismételje a 3. és 4. lépést, amíg teljesen tiszta nem lesz a papírtovábbító görgő.

6 A papírtovábbító görgő teljes megszáradását követően nyomja zárt helyzetbe az ajtót.

Műszaki adatok

Tápfeszültség 100 V – 240 V ∿, 50/60 Hz
Áramfelvétel 0,75 A – 0,5 A
Üzemi hőmérséklet
10 °C – 40 °C
Üzemi légnedvesség
20% – 80% (kondenzáció nem engedélyezett)
Üzemi légnyomás
700 hPa – 1 060 hPa
Tárolási és szállítási hőmérséklet
–20 °C – +60 °C
Tárolási és szállítási légnedvesség
20% – 90% (kondenzáció nem engedélyezett)
Tárolási és szállítási légnyomás
700 hPa – 1 060 hPa
Méretek 154 × 88 × 208 mm (szé/ma/mé)
Tömeg 2,0 kg (csak a nyomtató)
Hőnyomtató fej
Vékonyréteg hőnyomtató fej, 1280 pontos
Képméret (Normál nyomatméret)
100 × 75 mm
Nyomtatási sebesség
Kb. 2 s/kép (960 × 1280 pont) (ha a [CONFIG.] menü [-SPEED] pontjának beállítása [HI])
Kb. 3,8 s/kép (960 × 1280 pont) (ha a [CONFIG.] menü [-SPEED] pontjának beállítása [LOW])
Bemeneti csatlakozók
VIDEO IN (BNC típusú)
NTSC vagy PAL kompozit video jelek: 1,0 Vcs-cs, 75 Ohm (NTSC/PAL automatikusan megkülönböztetve)
Csatlakozófelületek
OPTION csatlakozó (A típusú USB)
USB csatlakozó: C típusú (adatok vételére)
REMOTE csatlakozó (sztereó mini jack)

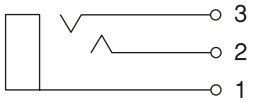

1 GND
2 PRINT SIGNAL (TTL)
100 msec-nál hosszabb LOW impulzus indítja a nyomtatást.
3 PRINT BUSY (TTL)
Nyomtatás közben HIGH.

Mellékelt tartozékok

Hőnyomtató fej tisztító készlet (1)
CD-ROM (többnyelvű használati útmutatóval, Readme fájllal és nyomtatóillesztővel) (1)
Üzembehelyezési kisokos (1)
Szervizeink elérhetősége (1)
Hőnyomtatási adathordozó UPP-110HG/SET (magasfényű) (1)
Information for Customers in Europe (Információ európai ügyfelek számára) (1)

A nyomtatóhoz külön vásárolható tartozékok

Hőnyomtatási adathordozó
UPP-110HG (magasfényű)
UPP-110HD (nagy sűrűségű)
UPP-110S (kiváló minőségű)
Vezeték nélkül nyomtatórendszer UPA-WU10[1)]

1) A termék elérhetőségével kapcsolatban forduljon Sony márkakereskedőjéhez vagy márkaszervizéhez.

A kivitel és e műszaki adatok előzetes értesítés nélkül változhatnak.

Műszaki adatok egészségügyi környezet esetén

Érintésvédelem:
I. osztály
Víz behatolása elleni védelem:
Normál
Biztonságosság gyúlékony anaestheticumok levegővel vagy oxigénnel vagy nitrogénoxiddal alkotott elegye jelenlétében:
Nem használható gyúlékony anaestheticumok levegővel vagy oxigénnel vagy nitrogénoxiddal alkotott elegye jelenlétében
Használati mód:
Folyamatos

Megjegyzések

- Használat előtt mindig ellenőrizze, hogy a készülék megfelelően működik-e. A SONY NEM VÁLLALJA A FELELŐSSÉGET SEMMILYEN KÁRESEMÉNYÉRT, TÖBBEK KÖZÖTT, DE NEM KIZÁRÓLAGOS JELLEGGEL NEM VÁLLAL SEMMILYEN KOMPENZÁCIÓT VAGY VISSZATÉRÍTÉST SEMMILYEN NYOMTATÁSI HIBÁÉRT, VAGY A KÉSZÜLÉK, ANNAK NYOMTATÁSI ADATHORDOZÓJA, TÁRSÍTOTT SZOFTVERE, KÜLSŐ TÁROLÓJA VAGY KÜLSŐ KÉSZÜLÉKE ÁLTAL OKOZOTT ADATVESZTÉSÉRT.
- A SONY NEM VÁLLAL FELELŐSSÉGET SEMMILYEN KÁRESEMÉNYÉRT, TÖBBEK KÖZÖTT, DE NEM KIZÁRÓLAGOS JELLEGGEL NEM VÁLLAL SEMMILYEN KOMPENZÁCIÓT VAGY VISSZATÉRÍTÉST SEMMI OLYAN JELENLEGI VAGY JÖVŐBENI PROFITVESZTÉSÉRT, AMELYET A KÉSZÜLÉK HIBÁJA OKOZOTT A JÓTÁLLÁSI IDŐ LEJÁRTA ELŐTT VAGY AZUTÁN, VAGY VALAMILYEN ETTŐL FÜGGETLEN OKBÓL KÖVETKEZETT BE.
- A SONY NEM VÁLLAL FELELŐSSÉGET A KÉSZÜLÉK FELHASZNÁLÓI VAGY EGY HARMADIK FÉL ÁLTAL BENYÚJTOTT BÁRMELY KÁRTÉRÍTÉSI IGÉNYÉRT.
- A SONY NEM VÁLLAL FELELŐSSÉGET A KÉSZÜLÉKHEZ KAPCSOLÓDÓ SZOLGÁLTATÁSOK BÁRMILYEN KÖRÜLMÉNYBŐL EREDŐ MEGSZAKADÁSÁÉRT VAGY MEGSZÜNTETÉSÉÉRT.

A készülék tesztüzeméhez a mellékelt (magasfényű) hőnyomtatási adathordozót (UPP-110HG/SET) kell használni. Vegye figyelembe, hogy a szállítási és tárolási környezettől függően elszíneződések fordulhatnak elő. Az előírásoknak megfelelő nyomtatási teljesítmény eléréséhez vásárolja meg a nyomtatópapírt (külön kell megvásárolni) (17. oldal).

Hibaelhárítás

Mielőtt hívná a szervizt, ellenőrizze az alábbiakban leírt hibajelenségeket és elhárítási módjukat. Ha nem tudja elhárítani a hibát, forduljon a legközelebbi márkakereskedőhöz.

Hibajelenség	Oka/elhárítása
Kis pontok látszanak az első néhány nyomaton.	Új papírtekercs van a gépben? →Nyomja le a FEED gombot és adagoljon ki kb. 15 cm – 20 cm papírt; utána engedje fel.
Nem indul el a nyomtatás a PRINT gomb megnyomásakor. Vagy a számítógépről sem indítható el a nyomtatás.	• A nyomtató nem húzza be a papírt. →Be van kapcsolva a nyomtató? Kap tápfeszültséget? →Helyesen van csatlakoztatva a készülék? →Laza a papírtekercs? →Videokép nyomtatásakor megkapja a nyomtató a videojelet? • Riasztási hangjelzés hallatszik. →Túlhevült a hőnyomtató fej? A hőnyomtató fej túlhevülhet, ha folyamatosan sötét képeket nyomtatnak. Várjon, amíg a fej lehűl. →Jól van betöltve a papír? • A papíradagolás működik, de nincs nyomtatás. →Fordítva, rossz oldalával felfelé van betöltve a papír? (18. oldal)
Fekete keretes a nyomat vagy lemaradtak képrészek a széleiről.	Módosítsa a [-SCAN] menüpont beállítását.
Papírelakadás.	• Nyissa ki a papírrekesz ajtaját az OPEN kar lenyomásával és vegye ki a nyomatot vagy a papírtekercset, majd érzéssel húzza ki az elakadt papírt a nyomtatóból. • Kondenzvíz gyűlt össze a készülékben? →Ha hideg helyről meleg helyiségbe hozzák a készüléket, kicsapódhat benne a pára. Kapcsolja ki a készüléket. Hagyja száradni 1–2 órát a meleg helyiségben (hogy felvegye a helyiség hőmérsékletét), s utána próbáljon meg nyomtatni vele.
Maszatos nyomatok.	• Piszkos a hőnyomtató fej? →Tisztítsa meg a hőnyomtató fejet a nyomtatóhoz adott tisztítólappal. (32. oldal) • Piszkos a papírtovábbító görgő? →Tisztítsa meg a papírtovábbító görgőt etilalkohollal megnedvesített puha törlőkendővel. (33. oldal)
Szinte teljesen fekete nyomatok készítésekor leáll a nyomtatás és a [COOLING] üzenet jelenik meg az LCD-n.	Ha a készülékkel folyamatosan nagyon sötét képeket nyomtatnak, a hőnyomtató fej védelme leállítja a nyomtatást, hogy ne hevüljön túl a hőnyomtató fej. Megszólalt a hőnyomtató fej túlhevülését megakadályozó védelem. →Hagyja lehűlni a fejet. A fej lehűlése után eltűnik ez az üzenet.
A képernyő fehér vonalai vagy kis betűi rosszul látszanak a nyomaton.	Videokép nyomtatásakor a [VIDEO] menü [-COLOR] pontjában a [COLR:ON] beállítás van kiválasztva fekete-fehér bemeneti jelhez? →Válassza a [COLR:OFF] beállítást.
Kis négyzetek láthatók az egész képernyőn.	Videokép nyomtatásakor a [VIDEO] menü [-COLOR] pontjában a [COLR:OFF] beállítás van kiválasztva színes bemeneti jelhez? →Válassza a [COLR:ON] beállítást.
Túl világos vagy túl sötét a nyomat.	• Jól van beállítva a [CONFIG.] menü [-PP.TYPE] pontja? • Jól van beállítva az [ADJUST] menü [-GAMMA] pontja?
Akadozik a papírbehúzás.	Piszkos a papírtovábbító görgő? →Tisztítsa meg a papírtovábbító görgőt. (33. oldal)
Megszakadt a nyomtatás. Nyomtatáskor a készülék kiad néhány centiméternyi fehér papírt, majd leáll. Nem nyomtat a nyomtató. Nem működik a FEED művelet. Jól van behelyezve a papír, mégis „EMPTY” üzenet látható.	Lehet, hogy napfényt vagy izzólámpától származó fényt (amely infravörös összetevőt is tartalmaz) kap a papírkimenet? →A készülékben infravörös fényérzékelő figyeli a papír jelenlétét. Ezért a papírkimenetet közvetlenül érő fény zavarhatja a papírjelenlét figyelését. Védje a papírkimenetet a közvetlen fénytől.

Hibaüzenetek

Üzenetek a következő esetekben jelennek meg az LCD kijelzőablakban. A hiba elhárításához végezze el az üzenetek mellett feltüntetett elhárító beavatkozásokat.

Üzenetek	Leírás és elhárítás
DOOR	Nyitva van az ajtópanel. →Nyomja teljesen zárt helyzetbe az ajtópanelt.
EMPTY	• Nincs papír a nyomtatóban. • Elfogyott a papír. →Töltsön be papírt.
COOLING	Megszólalt a hőnyomtató fej túlhevülését megakadályozó védelem. →Várja meg az üzenet eltűnését. Ezt követően a nyomtatás automatikusan folytatódik.
LOCK	Ha zárolva van a menü kar vagy a CONTR/BRIGHT gomb →Ha menüműveleteket kíván végezni, kapcsolja ki a nyomtatót, majd nyomja be és tartsa nyomva a menü kart, és kapcsolja be a nyomtatót. Ha megjelenik az „UNLOCK” üzenet, megszűnt a zárolás.
ERROR	A készülékben műszaki hiba lépett fel. →Indítsa újra a készüléket. Ha nem tűnik el az üzenet, keresse meg a legközelebbi márkakereskedőt.
NO.INPUT	A PRINT gomb megnyomásakor nem kapott a készülék videojelet. →Kösse össze a BNC kábellel a készülék VIDEO bemeneti csatlakozóját és a videoberendezés kimenőjel csatlakozóját, és akkor nyomja meg a PRINT gombot, ha már van videojel.
STOR.ERR	Nem sikerült elmenteni a képet az USB csatlakozóba helyezett USB flash meghajtóra. • Az USB flash meghajtó kapacitása 64 GB-nál kisebb kell, hogy legyen. →Használjon 64 GB-nál kisebb kapacitású USB flash meghajtót. • Az USB flash meghajtó formátuma nem FAT32. →Használjon FAT32 formátumú USB flash meghajtót. • Írásvédett az USB flash meghajtó. →Szüntesse meg az írásvédelmet. • Az USB flash meghajtón egynél több partíció van, s ezért a készülék több meghajtónak látja. → Használjon csak egy partíciót tartalmazó USB flash meghajtót. • Az USB flash meghajtón biztonsági funkció működik, pl. ujjlenyomat-hitelesítés. →A készülék nem ismeri fel minden USB flash meghajtó összes funkcióját. • Az USB flash meghajtó meghibásodott. →Használjon új USB flash meghajtót.
NO.SPACE	Nincs elég hely az USB flash meghajtón. →Cserélje le olyan USB flash meghajtóra, amelyen van elég üres hely.

Licenc

Az egységben „FreeRTOS”, „FreeRTOS-Plus-FAT”, „zlib”, „FreeType” és „newlib” szoftver található. Ezeket a szoftvereket azok szerzői jogokkal rendelkező tulajdonosaival kötött licencszerződés alapján biztosítjuk. A szoftveralkalmazások jogtulajdonosainak kérése alapján kötelességünk, hogy a következőkről tájékoztassuk Önt.

FreeRTOS

FreeRTOS Kernel V11.1.0
Copyright (C) 2021 Amazon.com, Inc. or its affiliates. All Rights Reserved.

SPDX-License-Identifier:MIT

Permission is hereby granted, free of charge, to any person obtaining a copy of this software and associated documentation files (the "Software"), to deal in the Software without restriction, including without limitation the rights to use, copy, modify, merge, publish, distribute, sublicense, and/or sell copies of the Software, and to permit persons to whom the Software is furnished to do so, subject to the following conditions:

The above copyright notice and this permission notice shall be included in all copies or substantial portions of the Software.

THE SOFTWARE IS PROVIDED "AS IS", WITHOUT WARRANTY OF ANY KIND, EXPRESS OR
IMPLIED, INCLUDING BUT NOT LIMITED TO THE WARRANTIES OF MERCHANTABILITY, FITNESS
FOR A PARTICULAR PURPOSE AND NONINFRINGEMENT. IN NO EVENT SHALL THE AUTHORS OR
COPYRIGHT HOLDERS BE LIABLE FOR ANY CLAIM, DAMAGES OR OTHER LIABILITY, WHETHER
IN AN ACTION OF CONTRACT, TORT OR OTHERWISE, ARISING FROM, OUT OF OR IN
CONNECTION WITH THE SOFTWARE OR THE USE OR OTHER DEALINGS IN THE SOFTWARE.

https://www.FreeRTOS.org
https://github.com/FreeRTOS

FreeRTOS-Plus-FAT

FreeRTOS+FAT V2.3.3
Copyright (C) 2021 Amazon.com, Inc. or its affiliates. All Rights Reserved.

Permission is hereby granted, free of charge, to any person obtaining a copy of this software and associated documentation files (the "Software"), to deal in the Software without restriction, including without limitation the rights to use, copy, modify, merge, publish, distribute, sublicense, and/or sell copies of the Software, and to permit persons to whom the Software is furnished to do so, subject to the following conditions:

The above copyright notice and this permission notice shall be included in all copies or substantial portions of the Software.

THE SOFTWARE IS PROVIDED "AS IS", WITHOUT WARRANTY OF ANY KIND, EXPRESS OR
IMPLIED, INCLUDING BUT NOT LIMITED TO THE WARRANTIES OF MERCHANTABILITY, FITNESS
FOR A PARTICULAR PURPOSE AND NONINFRINGEMENT. IN NO EVENT SHALL THE AUTHORS OR
COPYRIGHT HOLDERS BE LIABLE FOR ANY CLAIM, DAMAGES OR OTHER LIABILITY, WHETHER
IN AN ACTION OF CONTRACT, TORT OR OTHERWISE, ARISING FROM, OUT OF OR IN
CONNECTION WITH THE SOFTWARE OR THE USE OR OTHER DEALINGS IN THE SOFTWARE.

https://www.FreeRTOS.org
https://github.com/FreeRTOS

zlib

(C) 1995-2022 Jean-loup Gailly and Mark Adler

This software is provided 'as-is', without any express or implied warranty. In no event will the authors be held liable for any damages arising from the use of this software.

Permission is granted to anyone to use this software for any purpose, including commercial applications, and to alter it and redistribute it freely, subject to the following restrictions:

1. The origin of this software must not be misrepresented; you must not claim that you wrote the original software. If you use this software in a product, an acknowledgment in the product documentation would be appreciated but is not required.
2. Altered source versions must be plainly marked as such, and must not be misrepresented as being the original software.
3. This notice may not be removed or altered from any source distribution.

Jean-loup Gailly Mark Adler
jloup@gzip.org madler@alumni.caltech.edu

If you use the zlib library in a product, we would appreciate *not* receiving lengthy legal documents to sign. The sources are provided for free but without warranty of any kind. The library has been entirely written by Jean-loup Gailly and Mark Adler; it does not include third-party code.

If you redistribute modified sources, we would appreciate that you include in the file ChangeLog history information documenting your changes.

FreeType

FREETYPE LICENSES

The FreeType 2 font engine is copyrighted work and cannot be used legally without a software license. In order to make this project usable to a vast majority of developers, we distribute it under two mutually exclusive open-source licenses.

This means that *you* must choose *one* of the two licenses described below, then obey all its terms and conditions when using FreeType 2 in any of your projects or products.

- The FreeType License, found in the file `docs/FTL.TXT`, which is similar to the original BSD license *with* an advertising clause that forces you to explicitly cite the FreeType project in your product's documentation. All details are in the license file. This license is suited to products which don't use the GNU General Public License.

  Note that this license is compatible to the GNU General Public License version 3, but not version 2.

- The GNU General Public License version 2, found in `docs/GPLv2.TXT` (any later version can be used also), for programs which already use the GPL. Note that the FTL is incompatible with GPLv2 due to its advertisement clause.

The contributed BDF and PCF drivers come with a license similar to that of the X Window System. It is compatible to the above two licenses (see files `src/bdf/README` and `src/pcf/README`). The same holds for the source code files `src/base/fthash.c` and `include/freetype/internal/fthash.h`; they wer part of the BDF driver in earlier FreeType versions.

The gzip module uses the zlib license (see `src/gzip/zlib.h`) which too is compatible to the above two licenses.

The MD5 checksum support (only used for debugging in development builds) is in the public domain.

--- end of LICENSE.TXT ---

newlib

• Red Hat Incorporated
Copyright (c) 1994-2009 Red Hat, Inc. All rights reserved.

This copyrighted material is made available to anyone wishing to use, modify, copy, or redistribute it subject to the terms and conditions of the BSD License. This program is distributed in the hope that it will be useful, but WITHOUT ANY WARRANTY expressed or implied, including the implied warranties of MERCHANTABILITY or FITNESS FOR A PARTICULAR PURPOSE. A copy of this license is available at http://www.opensource.org/licenses. Any Red Hat trademarks that are incorporated in the source code or documentation are not subject to the BSD License and may only be used or replicated with the express permission of Red Hat, Inc.

• University of California, Berkeley
Copyright (c) 1981-2000 The Regents of the University of California.
All rights reserved.

Redistribution and use in source and binary forms, with or without modification, are permitted provided that the following conditions are met:

* Redistributions of source code must retain the above copyright notice, this list of conditions and the following disclaimer.
* Redistributions in binary form must reproduce the above copyright notice, this list of conditions and the following disclaimer in the documentation and/or other materials provided with the distribution.
* Neither the name of the University nor the names of its contributors may be used to endorse or promote products derived from this software without specific prior written permission.

THIS SOFTWARE IS PROVIDED BY THE COPYRIGHT HOLDERS AND CONTRIBUTORS "AS IS" AND ANY EXPRESS OR IMPLIED WARRANTIES, INCLUDING, BUT NOT LIMITED TO, THE IMPLIED WARRANTIES OF MERCHANTABILITY AND FITNESS FOR A PARTICULAR PURPOSE ARE DISCLAIMED.
IN NO EVENT SHALL THE COPYRIGHT OWNER OR CONTRIBUTORS BE LIABLE FOR ANY DIRECT, INDIRECT, INCIDENTAL, SPECIAL, EXEMPLARY, OR CONSEQUENTIAL DAMAGES (INCLUDING, BUT NOT LIMITED TO, PROCUREMENT OF SUBSTITUTE GOODS OR SERVICES; LOSS OF USE, DATA, OR

PROFITS; OR BUSINESS INTERRUPTION) HOWEVER CAUSED AND ON ANY THEORY OF LIABILITY, WHETHER IN CONTRACT, STRICT LIABILITY, OR TORT (INCLUDING NEGLIGENCE OR OTHERWISE) ARISING IN ANY WAY OUT OF THE USE OF THIS SOFTWARE, EVEN IF ADVISED OF THE POSSIBILITY OF SUCH DAMAGE.

• David M. Gay (AT&T 1991, Lucent 1998)

The author of this software is David M. Gay.

Copyright (c) 1991 by AT&T.

Permission to use, copy, modify, and distribute this software for any purpose without fee is hereby granted, provided that this entire notice is included in all copies of any software which is or includes a copy or modification of this software and in all copies of the supporting documentation for such software.

THIS SOFTWARE IS BEING PROVIDED "AS IS", WITHOUT ANY EXPRESS OR IMPLIED WARRANTY. IN PARTICULAR, NEITHER THE AUTHOR NOR AT&T MAKES ANY REPRESENTATION OR WARRANTY OF ANY KIND CONCERNING THE MERCHANTABILITY
OF THIS SOFTWARE OR ITS FITNESS FOR ANY PARTICULAR PURPOSE.

The author of this software is David M. Gay.

Copyright (C) 1998-2001 by Lucent Technologies
All Rights Reserved

Permission to use, copy, modify, and distribute this software and its documentation for any purpose and without fee is hereby granted, provided that the above copyright notice appear in all copies and that both that the copyright notice and this permission notice and warranty disclaimer appear in supporting documentation, and that the name of Lucent or any of its entities not be used in advertising or publicity pertaining to distribution of the software without specific, written prior permission.

LUCENT DISCLAIMS ALL WARRANTIES WITH REGARD TO THIS SOFTWARE, INCLUDING ALL IMPLIED WARRANTIES OF MERCHANTABILITY AND FITNESS. IN NO EVENT SHALL LUCENT OR ANY OF ITS ENTITIES BE LIABLE FOR ANY SPECIAL, INDIRECT OR CONSEQUENTIAL DAMAGES OR ANY DAMAGES WHATSOEVER RESULTING FROM LOSS OF USE, DATA OR PROFITS, WHETHER IN AN ACTION OF CONTRACT, NEGLIGENCE OR OTHER TORTIOUS ACTION, ARISING OUT OF OR IN CONNECTION WITH THE USE OR PERFORMANCE OF THIS SOFTWARE.

• Advanced Micro Devices

Copyright 1989, 1990 Advanced Micro Devices, Inc.

This software is the property of Advanced Micro Devices, Inc (AMD) which specifically grants the user the right to modify, use and distribute this software provided this notice is not removed or altered. All other rights are reserved by AMD.

AMD MAKES NO WARRANTY OF ANY KIND, EXPRESS OR IMPLIED, WITH REGARD TO THIS
SOFTWARE. IN NO EVENT SHALL AMD BE LIABLE FOR INCIDENTAL OR CONSEQUENTIAL
DAMAGES IN CONNECTION WITH OR ARISING FROM THE FURNISHING, PERFORMANCE, OR
USE OF THIS SOFTWARE.

So that all may benefit from your experience, please report any problems or suggestions about this software to the 29K Technical Support Center at 800-29-29-AMD (800-292-9263) in the USA, or 0800-89-1131 in the UK, or 0031-11-1129 in Japan, toll free. The direct dial number is 512-462-4118.

Advanced Micro Devices, Inc.
29K Support Products
Mail Stop 573
5900 E. Ben White Blvd.
Austin, TX 78741
800-292-9263

• Sun Microsystems

Copyright (C) 1993 by Sun Microsystems, Inc. All rights reserved.

Developed at SunPro, a Sun Microsystems, Inc. business.
Permission to use, copy, modify, and distribute this software is freely granted, provided that this notice is preserved.

• Hewlett Packard

(c) Copyright 1986 HEWLETT-PACKARD COMPANY

To anyone who acknowledges that this file is provided "AS IS" without any express or implied warranty:
permission to use, copy, modify, and distribute this file for any purpose is hereby granted without fee, provided that the above copyright notice and this notice appears in all copies, and that the name of Hewlett-Packard Company not be used in advertising or publicity pertaining to distribution of the software without specific, written prior permission. Hewlett-Packard Company makes no representations about the suitability of this software for any purpose.

• Hans-Peter Nilsson

Copyright (C) 2001 Hans-Peter Nilsson

Permission to use, copy, modify, and distribute this software is freely granted, provided that the above copyright notice, this notice and the following disclaimer are preserved with no changes.

THIS SOFTWARE IS PROVIDED ``AS IS'' AND WITHOUT ANY EXPRESS OR IMPLIED WARRANTIES, INCLUDING, WITHOUT LIMITATION, THE IMPLIED WARRANTIES OF MERCHANTABILITY AND FITNESS FOR A PARTICULAR PURPOSE.

• Christopher G. Demetriou

Copyright (c) 2001 Christopher G. Demetriou
All rights reserved.

Redistribution and use in source and binary forms, with or without modification, are permitted provided that the following conditions are met:
1. Redistributions of source code must retain the above copyright notice, this list of conditions and the following disclaimer.
2. Redistributions in binary form must reproduce the above copyright notice, this list of conditions and the following disclaimer in the documentation and/or other materials provided with the distribution.
3. The name of the author may not be used to endorse or promote products derived from this software without specific prior written permission.

THIS SOFTWARE IS PROVIDED BY THE AUTHOR ``AS IS'' AND ANY EXPRESS OR IMPLIED WARRANTIES, INCLUDING, BUT NOT LIMITED TO, THE IMPLIED WARRANTIES
OF MERCHANTABILITY AND FITNESS FOR A PARTICULAR PURPOSE ARE DISCLAIMED.
IN NO EVENT SHALL THE AUTHOR BE LIABLE FOR ANY DIRECT, INDIRECT, INCIDENTAL, SPECIAL, EXEMPLARY, OR CONSEQUENTIAL DAMAGES (INCLUDING, BUT
NOT LIMITED TO, PROCUREMENT OF SUBSTITUTE GOODS OR SERVICES; LOSS OF USE,
DATA, OR PROFITS; OR BUSINESS INTERRUPTION) HOWEVER CAUSED AND ON ANY
THEORY OF LIABILITY, WHETHER IN CONTRACT, STRICT LIABILITY, OR TORT (INCLUDING NEGLIGENCE OR OTHERWISE) ARISING IN ANY WAY OUT OF THE USE OF
THIS SOFTWARE, EVEN IF ADVISED OF THE POSSIBILITY OF SUCH DAMAGE.

• SuperH, Inc.

Copyright 2002 SuperH, Inc. All rights reserved

This software is the property of SuperH, Inc (SuperH) which specifically grants the user the right to modify, use and distribute this software provided this notice is not removed or altered. All other rights are reserved by SuperH.

SUPERH MAKES NO WARRANTY OF ANY KIND, EXPRESS OR IMPLIED, WITH REGARD TO
THIS SOFTWARE. IN NO EVENT SHALL SUPERH BE LIABLE FOR INDIRECT, SPECIAL, INCIDENTAL OR CONSEQUENTIAL DAMAGES IN CONNECTION WITH OR ARISING FROM
THE FURNISHING, PERFORMANCE, OR USE OF THIS SOFTWARE.

So that all may benefit from your experience, please report any problems or suggestions about this software to the SuperH Support Center via e-mail at softwaresupport@superh.com .

SuperH, Inc.
405 River Oaks Parkway
San Jose
CA 95134
USA

• Royal Institute of Technology

Copyright (c) 1999 Kungliga Tekniska Hogskolan
(Royal Institute of Technology, Stockholm, Sweden).
All rights reserved.

Redistribution and use in source and binary forms, with or without modification, are permitted provided that the following conditions are met:

1. Redistributions of source code must retain the above copyright notice, this list of conditions and the following disclaimer.

2. Redistributions in binary form must reproduce the above copyright notice, this list of conditions and the following disclaimer in the documentation and/or other materials provided with the distribution.

3. Neither the name of KTH nor the names of its contributors may be used to endorse or promote products derived from this software without specific prior written permission.

THIS SOFTWARE IS PROVIDED BY KTH AND ITS CONTRIBUTORS ``AS IS'' AND ANY EXPRESS OR IMPLIED WARRANTIES, INCLUDING, BUT NOT LIMITED TO, THE IMPLIED WARRANTIES OF MERCHANTABILITY AND FITNESS FOR A PARTICULAR PURPOSE ARE DISCLAIMED. IN NO EVENT SHALL KTH OR ITS CONTRIBUTORS BE LIABLE FOR ANY DIRECT, INDIRECT, INCIDENTAL, SPECIAL, EXEMPLARY, OR CONSEQUENTIAL DAMAGES (INCLUDING, BUT NOT LIMITED TO, PROCUREMENT OF
SUBSTITUTE GOODS OR SERVICES; LOSS OF USE, DATA, OR PROFITS; OR BUSINESS INTERRUPTION) HOWEVER CAUSED AND ON ANY THEORY OF LIABILITY,
WHETHER IN CONTRACT, STRICT LIABILITY, OR TORT (INCLUDING NEGLIGENCE OR
OTHERWISE) ARISING IN ANY WAY OUT OF THE USE OF THIS SOFTWARE, EVEN IF ADVISED OF THE POSSIBILITY OF SUCH DAMAGE.

• Alexey Zelkin

Copyright (c) 2000, 2001 Alexey Zelkin <phantom@FreeBSD.org>

All rights reserved.

Redistribution and use in source and binary forms, with or without
modification, are permitted provided that the following conditions
are met:
1. Redistributions of source code must retain the above copyright
   notice, this list of conditions and the following disclaimer.
2. Redistributions in binary form must reproduce the above copyright
   notice, this list of conditions and the following disclaimer in the
   documentation and/or other materials provided with the distribution.

THIS SOFTWARE IS PROVIDED BY THE AUTHOR AND CONTRIBUTORS ``AS IS'' AND
ANY EXPRESS OR IMPLIED WARRANTIES, INCLUDING, BUT NOT LIMITED TO, THE
IMPLIED WARRANTIES OF MERCHANTABILITY AND FITNESS FOR A PARTICULAR PURPOSE
ARE DISCLAIMED. IN NO EVENT SHALL THE AUTHOR OR CONTRIBUTORS BE LIABLE
FOR ANY DIRECT, INDIRECT, INCIDENTAL, SPECIAL, EXEMPLARY, OR CONSEQUENTIAL
DAMAGES (INCLUDING, BUT NOT LIMITED TO, PROCUREMENT OF SUBSTITUTE GOODS
OR SERVICES; LOSS OF USE, DATA, OR PROFITS; OR BUSINESS INTERRUPTION)
HOWEVER CAUSED AND ON ANY THEORY OF LIABILITY, WHETHER IN CONTRACT, STRICT
LIABILITY, OR TORT (INCLUDING NEGLIGENCE OR OTHERWISE) ARISING IN ANY WAY
OUT OF THE USE OF THIS SOFTWARE, EVEN IF ADVISED OF THE POSSIBILITY OF
SUCH DAMAGE.

• Andrey A. Chernov

Copyright (C) 1997 by Andrey A. Chernov, Moscow, Russia.
All rights reserved.

Redistribution and use in source and binary forms, with or without
modification, are permitted provided that the following conditions
are met:
1. Redistributions of source code must retain the above copyright
   notice, this list of conditions and the following disclaimer.
2. Redistributions in binary form must reproduce the above copyright
   notice, this list of conditions and the following disclaimer in the
   documentation and/or other materials provided with the distribution.

THIS SOFTWARE IS PROVIDED BY THE AUTHOR ``AS IS'' AND
ANY EXPRESS OR IMPLIED WARRANTIES, INCLUDING, BUT NOT LIMITED TO, THE
IMPLIED WARRANTIES OF MERCHANTABILITY AND FITNESS FOR A PARTICULAR PURPOSE
ARE DISCLAIMED. IN NO EVENT SHALL THE REGENTS OR CONTRIBUTORS BE LIABLE
FOR ANY DIRECT, INDIRECT, INCIDENTAL, SPECIAL, EXEMPLARY, OR CONSEQUENTIAL
DAMAGES (INCLUDING, BUT NOT LIMITED TO, PROCUREMENT OF SUBSTITUTE GOODS
OR SERVICES; LOSS OF USE, DATA, OR PROFITS; OR BUSINESS INTERRUPTION)
HOWEVER CAUSED AND ON ANY THEORY OF LIABILITY, WHETHER IN CONTRACT, STRICT
LIABILITY, OR TORT (INCLUDING NEGLIGENCE OR OTHERWISE) ARISING IN ANY WAY
OUT OF THE USE OF THIS SOFTWARE, EVEN IF ADVISED OF THE POSSIBILITY OF
SUCH DAMAGE.

• FreeBSD

Copyright (c) 1997-2002 FreeBSD Project.
All rights reserved.

Redistribution and use in source and binary forms, with or without
modification, are permitted provided that the following conditions
are met:
1. Redistributions of source code must retain the above copyright
   notice, this list of conditions and the following disclaimer.
2. Redistributions in binary form must reproduce the above copyright
   notice, this list of conditions and the following disclaimer in the
   documentation and/or other materials provided with the distribution.

THIS SOFTWARE IS PROVIDED BY THE AUTHOR AND CONTRIBUTORS ``AS IS'' AND
ANY EXPRESS OR IMPLIED WARRANTIES, INCLUDING, BUT NOT LIMITED TO, THE
IMPLIED WARRANTIES OF MERCHANTABILITY AND FITNESS FOR A PARTICULAR PURPOSE
ARE DISCLAIMED. IN NO EVENT SHALL THE AUTHOR OR CONTRIBUTORS BE LIABLE
FOR ANY DIRECT, INDIRECT, INCIDENTAL, SPECIAL, EXEMPLARY, OR CONSEQUENTIAL
DAMAGES (INCLUDING, BUT NOT LIMITED TO, PROCUREMENT OF SUBSTITUTE GOODS
OR SERVICES; LOSS OF USE, DATA, OR PROFITS; OR BUSINESS INTERRUPTION)
HOWEVER CAUSED AND ON ANY THEORY OF LIABILITY, WHETHER IN CONTRACT, STRICT
LIABILITY, OR TORT (INCLUDING NEGLIGENCE OR OTHERWISE) ARISING IN ANY WAY
OUT OF THE USE OF THIS SOFTWARE, EVEN IF ADVISED OF THE POSSIBILITY OF
SUCH DAMAGE.

• S. L. Moshier

Author: S. L. Moshier.

Copyright (c) 1984,2000 S.L. Moshier

Permission to use, copy, modify, and distribute this software for any
purpose without fee is hereby granted, provided that this entire notice
is included in all copies of any software which is or includes a copy
or modification of this software and in all copies of the supporting
documentation for such software.

THIS SOFTWARE IS BEING PROVIDED "AS IS", WITHOUT ANY EXPRESS OR IMPLIED
WARRANTY. IN PARTICULAR, THE AUTHOR MAKES NO REPRESENTATION
OR WARRANTY OF ANY KIND CONCERNING THE MERCHANTABILITY OF THIS
SOFTWARE OR ITS FITNESS FOR ANY PARTICULAR PURPOSE.

• Citrus Project

Copyright (c)1999 Citrus Project,
All rights reserved.

Redistribution and use in source and binary forms, with or without
modification, are permitted provided that the following conditions
are met:
1. Redistributions of source code must retain the above copyright
   notice, this list of conditions and the following disclaimer.
2. Redistributions in binary form must reproduce the above copyright
   notice, this list of conditions and the following disclaimer in the
   documentation and/or other materials provided with the distribution.

THIS SOFTWARE IS PROVIDED BY THE AUTHOR AND CONTRIBUTORS ``AS IS'' AND
ANY EXPRESS OR IMPLIED WARRANTIES, INCLUDING, BUT NOT LIMITED TO, THE
IMPLIED WARRANTIES OF MERCHANTABILITY AND FITNESS FOR A PARTICULAR PURPOSE
ARE DISCLAIMED. IN NO EVENT SHALL THE AUTHOR OR CONTRIBUTORS BE LIABLE
FOR ANY DIRECT, INDIRECT, INCIDENTAL, SPECIAL, EXEMPLARY, OR CONSEQUENTIAL
DAMAGES (INCLUDING, BUT NOT LIMITED TO, PROCUREMENT OF SUBSTITUTE GOODS
OR SERVICES; LOSS OF USE, DATA, OR PROFITS; OR BUSINESS INTERRUPTION)
HOWEVER CAUSED AND ON ANY THEORY OF LIABILITY, WHETHER IN CONTRACT, STRICT
LIABILITY, OR TORT (INCLUDING NEGLIGENCE OR OTHERWISE) ARISING IN ANY WAY
OUT OF THE USE OF THIS SOFTWARE, EVEN IF ADVISED OF THE POSSIBILITY OF
SUCH DAMAGE.

• Todd C. Miller

Copyright (c) 1998 Todd C. Miller <Todd.Miller@courtesan.com>
All rights reserved.

Redistribution and use in source and binary forms, with or without
modification, are permitted provided that the following conditions
are met:
1. Redistributions of source code must retain the above copyright
   notice, this list of conditions and the following disclaimer.
2. Redistributions in binary form must reproduce the above copyright
   notice, this list of conditions and the following disclaimer in the
   documentation and/or other materials provided with the distribution.
3. The name of the author may not be used to endorse or promote products
   derived from this software without specific prior written permission.

THIS SOFTWARE IS PROVIDED ``AS IS'' AND ANY EXPRESS OR IMPLIED WARRANTIES,
INCLUDING, BUT NOT LIMITED TO, THE IMPLIED WARRANTIES OF MERCHANTABILITY
AND FITNESS FOR A PARTICULAR PURPOSE ARE DISCLAIMED. IN NO EVENT SHALL
THE AUTHOR BE LIABLE FOR ANY DIRECT, INDIRECT, INCIDENTAL, SPECIAL,
EXEMPLARY, OR CONSEQUENTIAL DAMAGES (INCLUDING, BUT NOT LIMITED TO,
PROCUREMENT OF SUBSTITUTE GOODS OR SERVICES; LOSS OF USE, DATA, OR PROFITS;
OR BUSINESS INTERRUPTION) HOWEVER CAUSED AND ON ANY THEORY OF LIABILITY,
WHETHER IN CONTRACT, STRICT LIABILITY, OR TORT (INCLUDING NEGLIGENCE OR
OTHERWISE) ARISING IN ANY WAY OUT OF THE USE OF THIS SOFTWARE, EVEN IF
ADVISED OF THE POSSIBILITY OF SUCH DAMAGE.

• DJ Delorie (i386 / arm)
Copyright (C) 1991 DJ Delorie
All rights reserved.

Redistribution, modification, and use in source and binary forms is permitted
provided that the above copyright notice and following paragraph are
duplicated in all such forms.

This file is distributed WITHOUT ANY WARRANTY; without even the implied
warranty of MERCHANTABILITY or FITNESS FOR A PARTICULAR PURPOSE.

• Mike Barcroft

Copyright (c) 2001 Mike Barcroft <mike@FreeBSD.org>
All rights reserved.

Redistribution and use in source and binary forms, with or without
modification, are permitted provided that the following conditions
are met:
1. Redistributions of source code must retain the above copyright
   notice, this list of conditions and the following disclaimer.
2. Redistributions in binary form must reproduce the above copyright
   notice, this list of conditions and the following disclaimer in the
   documentation and/or other materials provided with the distribution.

THIS SOFTWARE IS PROVIDED BY THE AUTHOR AND CONTRIBUTORS ``AS IS'' AND
ANY EXPRESS OR IMPLIED WARRANTIES, INCLUDING, BUT NOT LIMITED TO, THE
IMPLIED WARRANTIES OF MERCHANTABILITY AND FITNESS FOR A PARTICULAR PURPOSE
ARE DISCLAIMED. IN NO EVENT SHALL THE AUTHOR OR CONTRIBUTORS BE LIABLE

FOR ANY DIRECT, INDIRECT, INCIDENTAL, SPECIAL, EXEMPLARY, OR CONSEQUENTIAL
DAMAGES (INCLUDING, BUT NOT LIMITED TO, PROCUREMENT OF SUBSTITUTE GOODS
OR SERVICES; LOSS OF USE, DATA, OR PROFITS; OR BUSINESS INTERRUPTION) HOWEVER CAUSED AND ON ANY THEORY OF LIABILITY, WHETHER IN CONTRACT, STRICT
LIABILITY, OR TORT (INCLUDING NEGLIGENCE OR OTHERWISE) ARISING IN ANY WAY
OUT OF THE USE OF THIS SOFTWARE, EVEN IF ADVISED OF THE POSSIBILITY OF SUCH DAMAGE.

• Arm Ltd

Copyright (c) 2009-2018 Arm Ltd
All rights reserved.

Redistribution and use in source and binary forms, with or without
modification, are permitted provided that the following conditions
are met:
1. Redistributions of source code must retain the above copyright
notice, this list of conditions and the following disclaimer.
2. Redistributions in binary form must reproduce the above copyright
notice, this list of conditions and the following disclaimer in the
documentation and/or other materials provided with the distribution.
3. The name of the company may not be used to endorse or promote
products derived from this software without specific prior written
permission.

• Ed Schouten - Free BSD

Copyright (c) 2008 Ed Schouten <ed@FreeBSD.org>
All rights reserved.

Redistribution and use in source and binary forms, with or without
modification, are permitted provided that the following conditions
are met:
1. Redistributions of source code must retain the above copyright
notice, this list of conditions and the following disclaimer.
2. Redistributions in binary form must reproduce the above copyright
notice, this list of conditions and the following disclaimer in the
documentation and/or other materials provided with the distribution.

THIS SOFTWARE IS PROVIDED BY THE AUTHOR AND CONTRIBUTORS ``AS IS'' AND
ANY EXPRESS OR IMPLIED WARRANTIES, INCLUDING, BUT NOT LIMITED TO, THE IMPLIED WARRANTIES OF MERCHANTABILITY AND FITNESS FOR A PARTICULAR PURPOSE
ARE DISCLAIMED. IN NO EVENT SHALL THE AUTHOR OR CONTRIBUTORS BE LIABLE
FOR ANY DIRECT, INDIRECT, INCIDENTAL, SPECIAL, EXEMPLARY, OR CONSEQUENTIAL
DAMAGES (INCLUDING, BUT NOT LIMITED TO, PROCUREMENT OF SUBSTITUTE GOODS
OR SERVICES; LOSS OF USE, DATA, OR PROFITS; OR BUSINESS INTERRUPTION) HOWEVER CAUSED AND ON ANY THEORY OF LIABILITY, WHETHER IN CONTRACT, STRICT
LIABILITY, OR TORT (INCLUDING NEGLIGENCE OR OTHERWISE) ARISING IN ANY WAY
OUT OF THE USE OF THIS SOFTWARE, EVEN IF ADVISED OF THE POSSIBILITY OF SUCH DAMAGE.

• Andrew Turner (arm-* targets)

Copyright (c) 2013 Andrew Turner <andrew@FreeBSD.ORG>
All rights reserved.

Redistribution and use in source and binary forms, with or without
modification, are permitted provided that the following conditions
are met:
1. Redistributions of source code must retain the above copyright
notice, this list of conditions and the following disclaimer.
2. Redistributions in binary form must reproduce the above copyright
notice, this list of conditions and the following disclaimer in the
documentation and/or other materials provided with the distribution.

THIS SOFTWARE IS PROVIDED BY THE AUTHOR AND CONTRIBUTORS ``AS IS'' AND
ANY EXPRESS OR IMPLIED WARRANTIES, INCLUDING, BUT NOT LIMITED TO, THE IMPLIED WARRANTIES OF MERCHANTABILITY AND FITNESS FOR A PARTICULAR PURPOSE
ARE DISCLAIMED. IN NO EVENT SHALL THE AUTHOR OR CONTRIBUTORS BE LIABLE
FOR ANY DIRECT, INDIRECT, INCIDENTAL, SPECIAL, EXEMPLARY, OR CONSEQUENTIAL
DAMAGES (INCLUDING, BUT NOT LIMITED TO, PROCUREMENT OF SUBSTITUTE GOODS
OR SERVICES; LOSS OF USE, DATA, OR PROFITS; OR BUSINESS INTERRUPTION) HOWEVER CAUSED AND ON ANY THEORY OF LIABILITY, WHETHER IN CONTRACT, STRICT
LIABILITY, OR TORT (INCLUDING NEGLIGENCE OR OTHERWISE) ARISING IN ANY WAY
OUT OF THE USE OF THIS SOFTWARE, EVEN IF ADVISED OF THE POSSIBILITY OF SUCH DAMAGE.

• BSD-2-Clause-FreeBSD David Schultz (arm-* targets)

SPDX-License-Identifier: BSD-2-Clause-FreeBSD

Copyright (c) 2004-2011 David Schultz <das@FreeBSD.ORG>
All rights reserved.

Redistribution and use in source and binary forms, with or without
modification, are permitted provided that the following conditions
are met:
1. Redistributions of source code must retain the above copyright
notice, this list of conditions and the following disclaimer.
2. Redistributions in binary form must reproduce the above copyright
notice, this list of conditions and the following disclaimer in the
documentation and/or other materials provided with the distribution.

THIS SOFTWARE IS PROVIDED BY THE AUTHOR AND CONTRIBUTORS ``AS IS'' AND
ANY EXPRESS OR IMPLIED WARRANTIES, INCLUDING, BUT NOT LIMITED TO, THE IMPLIED WARRANTIES OF MERCHANTABILITY AND FITNESS FOR A PARTICULAR PURPOSE
ARE DISCLAIMED. IN NO EVENT SHALL THE AUTHOR OR CONTRIBUTORS BE LIABLE
FOR ANY DIRECT, INDIRECT, INCIDENTAL, SPECIAL, EXEMPLARY, OR CONSEQUENTIAL
DAMAGES (INCLUDING, BUT NOT LIMITED TO, PROCUREMENT OF SUBSTITUTE GOODS
OR SERVICES; LOSS OF USE, DATA, OR PROFITS; OR BUSINESS INTERRUPTION) HOWEVER CAUSED AND ON ANY THEORY OF LIABILITY, WHETHER IN CONTRACT, STRICT
LIABILITY, OR TORT (INCLUDING NEGLIGENCE OR OTHERWISE) ARISING IN ANY WAY
OUT OF THE USE OF THIS SOFTWARE, EVEN IF ADVISED OF THE POSSIBILITY OF SUCH DAMAGE.

• ARM Ltd (1)
Copyright (c) 2008-2015 ARM Ltd
All rights reserved.

Redistribution and use in source and binary forms, with or without
modification, are permitted provided that the following conditions
are met:
1. Redistributions of source code must retain the above copyright
notice, this list of conditions and the following disclaimer.
2. Redistributions in binary form must reproduce the above copyright
notice, this list of conditions and the following disclaimer in the
documentation and/or other materials provided with the distribution.
3. The name of the company may not be used to endorse or promote
products derived from this software without specific prior written
permission.

THIS SOFTWARE IS PROVIDED BY ARM LTD ``AS IS'' AND ANY EXPRESS OR IMPLIED
WARRANTIES, INCLUDING, BUT NOT LIMITED TO, THE IMPLIED WARRANTIES OF
MERCHANTABILITY AND FITNESS FOR A PARTICULAR PURPOSE ARE DISCLAIMED.
IN NO EVENT SHALL ARM LTD BE LIABLE FOR ANY DIRECT, INDIRECT, INCIDENTAL,
SPECIAL, EXEMPLARY, OR CONSEQUENTIAL DAMAGES (INCLUDING, BUT NOT LIMITED
TO, PROCUREMENT OF SUBSTITUTE GOODS OR SERVICES; LOSS OF USE, DATA, OR
PROFITS; OR BUSINESS INTERRUPTION) HOWEVER CAUSED AND ON ANY THEORY OF
LIABILITY, WHETHER IN CONTRACT, STRICT LIABILITY, OR TORT (INCLUDING
NEGLIGENCE OR OTHERWISE) ARISING IN ANY WAY OUT OF THE USE OF THIS
SOFTWARE, EVEN IF ADVISED OF THE POSSIBILITY OF SUCH DAMAGE.

• ARM Ltd (2)
Copyright (c) 2012-2014 ARM Ltd
All rights reserved.

Redistribution and use in source and binary forms, with or without
modification, are permitted provided that the following conditions
are met:
1. Redistributions of source code must retain the above copyright
notice, this list of conditions and the following disclaimer.
2. Redistributions in binary form must reproduce the above copyright
notice, this list of conditions and the following disclaimer in the
documentation and/or other materials provided with the distribution.
3. The name of the company may not be used to endorse or promote
products derived from this software without specific prior written
permission.

THIS SOFTWARE IS PROVIDED BY ARM LTD ``AS IS'' AND ANY EXPRESS OR IMPLIED
WARRANTIES, INCLUDING, BUT NOT LIMITED TO, THE IMPLIED WARRANTIES OF
MERCHANTABILITY AND FITNESS FOR A PARTICULAR PURPOSE ARE DISCLAIMED.
IN NO EVENT SHALL ARM LTD BE LIABLE FOR ANY DIRECT, INDIRECT, INCIDENTAL,
SPECIAL, EXEMPLARY, OR CONSEQUENTIAL DAMAGES (INCLUDING, BUT NOT LIMITED
TO, PROCUREMENT OF SUBSTITUTE GOODS OR SERVICES; LOSS OF USE, DATA, OR
PROFITS; OR BUSINESS INTERRUPTION) HOWEVER CAUSED AND ON ANY THEORY OF
LIABILITY, WHETHER IN CONTRACT, STRICT LIABILITY, OR TORT (INCLUDING
NEGLIGENCE OR OTHERWISE) ARISING IN ANY WAY OUT OF THE USE OF THIS
SOFTWARE, EVEN IF ADVISED OF THE POSSIBILITY OF SUCH DAMAGE.

• ARM Ltd (3)
Optimized strstr function.
Copyright (c) 2018 Arm Ltd. All rights reserved.
SPDX-License-Identifier: BSD-3-Clause
Redistribution and use in source and binary forms, with or without
modification, are permitted provided that the following conditions
are met:
1. Redistributions of source code must retain the above copyright
notice, this list of conditions and the following disclaimer.
2. Redistributions in binary form must reproduce the above copyright
notice, this list of conditions and the following disclaimer in the
documentation and/or other materials provided with the distribution.
3. The name of the company may not be used to endorse or promote
products derived from this software without specific prior written

permission.
THIS SOFTWARE IS PROVIDED BY ARM LTD ``AS IS'' AND ANY EXPRESS OR IMPLIED
WARRANTIES, INCLUDING, BUT NOT LIMITED TO, THE IMPLIED WARRANTIES OF
MERCHANTABILITY AND FITNESS FOR A PARTICULAR PURPOSE ARE DISCLAIMED.
IN NO EVENT SHALL ARM LTD BE LIABLE FOR ANY DIRECT, INDIRECT, INCIDENTAL,
SPECIAL, EXEMPLARY, OR CONSEQUENTIAL DAMAGES (INCLUDING, BUT NOT LIMITED
TO, PROCUREMENT OF SUBSTITUTE GOODS OR SERVICES; LOSS OF USE, DATA, OR
PROFITS; OR BUSINESS INTERRUPTION) HOWEVER CAUSED AND ON ANY THEORY OF
LIABILITY, WHETHER IN CONTRACT, STRICT LIABILITY, OR TORT (INCLUDING
NEGLIGENCE OR OTHERWISE) ARISING IN ANY WAY OUT OF THE USE OF THIS
SOFTWARE, EVEN IF ADVISED OF THE POSSIBILITY OF SUCH DAMAGE.

- ARM Ltd (4)

Copyright (c) 2015 ARM Ltd.
All rights reserved.
Redistribution and use in source and binary forms, with or without
modification, are permitted provided that the following conditions are met:
* Redistributions of source code must retain the above copyright
notice, this list of conditions and the following disclaimer.
* Redistributions in binary form must reproduce the above copyright
notice, this list of conditions and the following disclaimer in the
documentation and/or other materials provided with the distribution.
* Neither the name of the Linaro nor the
names of its contributors may be used to endorse or promote products
derived from this software without specific prior written permission.
THIS SOFTWARE IS PROVIDED BY THE COPYRIGHT HOLDERS AND CONTRIBUTORS
"AS IS" AND ANY EXPRESS OR IMPLIED WARRANTIES, INCLUDING, BUT NOT
LIMITED TO, THE IMPLIED WARRANTIES OF MERCHANTABILITY AND FITNESS FOR
A PARTICULAR PURPOSE ARE DISCLAIMED. IN NO EVENT SHALL THE COPYRIGHT
HOLDER OR CONTRIBUTORS BE LIABLE FOR ANY DIRECT, INDIRECT, INCIDENTAL,
SPECIAL, EXEMPLARY, OR CONSEQUENTIAL DAMAGES (INCLUDING, BUT NOT
LIMITED TO, PROCUREMENT OF SUBSTITUTE GOODS OR SERVICES; LOSS OF USE,
DATA, OR PROFITS; OR BUSINESS INTERRUPTION) HOWEVER CAUSED AND ON ANY
THEORY OF LIABILITY, WHETHER IN CONTRACT, STRICT LIABILITY, OR TORT
(INCLUDING NEGLIGENCE OR OTHERWISE) ARISING IN ANY WAY OUT OF THE USE
OF THIS SOFTWARE, EVEN IF ADVISED OF THE POSSIBILITY OF SUCH DAMAGE.

- The Regents of the University of California (1)

Copyright (c) 1990 The Regents of the University of California.
All rights reserved.

Redistribution and use in source and binary forms are permitted
provided that the above copyright notice and this paragraph are
duplicated in all such forms and that any documentation,
and/or other materials related to such
distribution and use acknowledge that the software was developed
by the University of California, Berkeley. The name of the
University may not be used to endorse or promote products derived
from this software without specific prior written permission.
THIS SOFTWARE IS PROVIDED ``AS IS'' AND WITHOUT ANY EXPRESS OR
IMPLIED WARRANTIES, INCLUDING, WITHOUT LIMITATION, THE IMPLIED
WARRANTIES OF MERCHANTABILITY AND FITNESS FOR A PARTICULAR PURPOSE.

- The Regents of the University of California (2)

Copyright (c) 1990, 2007 The Regents of the University of California.
All rights reserved.

Redistribution and use in source and binary forms are permitted
provided that the above copyright notice and this paragraph are
duplicated in all such forms and that any documentation,
and/or other materials related to such
distribution and use acknowledge that the software was developed
by the University of California, Berkeley. The name of the
University may not be used to endorse or promote products derived
from this software without specific prior written permission.
THIS SOFTWARE IS PROVIDED ``AS IS'' AND WITHOUT ANY EXPRESS OR
IMPLIED WARRANTIES, INCLUDING, WITHOUT LIMITATION, THE IMPLIED
WARRANTIES OF MERCHANTABILITY AND FITNESS FOR A PARTICULAR PURPOSE.

- The Regents of the University of California (3)

Copyright (c) 1990 The Regents of the University of California.
All rights reserved.

Redistribution and use in source and binary forms, with or without
modification, are permitted provided that the following conditions
are met:
1. Redistributions of source code must retain the above copyright
notice, this list of conditions and the following disclaimer.
2. Redistributions in binary form must reproduce the above copyright
notice, this list of conditions and the following disclaimer in the
documentation and/or other materials provided with the distribution.
3. Neither the name of the University nor the names of its contributors
may be used to endorse or promote products derived from this software
without specific prior written permission.

THIS SOFTWARE IS PROVIDED BY THE REGENTS AND CONTRIBUTORS ``AS IS'' AND
ANY EXPRESS OR IMPLIED WARRANTIES, INCLUDING, BUT NOT LIMITED TO, THE
IMPLIED WARRANTIES OF MERCHANTABILITY AND FITNESS FOR A PARTICULAR PURPOSE
ARE DISCLAIMED. IN NO EVENT SHALL THE REGENTS OR CONTRIBUTORS BE LIABLE
FOR ANY DIRECT, INDIRECT, INCIDENTAL, SPECIAL, EXEMPLARY, OR CONSEQUENTIAL
DAMAGES (INCLUDING, BUT NOT LIMITED TO, PROCUREMENT OF SUBSTITUTE GOODS
OR SERVICES; LOSS OF USE, DATA, OR PROFITS; OR BUSINESS INTERRUPTION)
HOWEVER CAUSED AND ON ANY THEORY OF LIABILITY, WHETHER IN CONTRACT, STRICT
LIABILITY, OR TORT (INCLUDING NEGLIGENCE OR OTHERWISE) ARISING IN ANY WAY
OUT OF THE USE OF THIS SOFTWARE, EVEN IF ADVISED OF THE POSSIBILITY OF
SUCH DAMAGE.

- The Regents of the University of California (4)

Copyright (c) 1987, 2000 Regents of the University of California.
All rights reserved.

Redistribution and use in source and binary forms are permitted
provided that: (1) source distributions retain this entire copyright
notice and comment, and (2) distributions including binaries display
the following acknowledgement: ``This product includes software
developed by the University of California, Berkeley and its contributors''
in the documentation or other materials provided with the distribution.
Neither the name of the University nor the names of its
contributors may be used to endorse or promote products derived
from this software without specific prior written permission.
THIS SOFTWARE IS PROVIDED ``AS IS'' AND WITHOUT ANY EXPRESS OR
IMPLIED WARRANTIES, INCLUDING, WITHOUT LIMITATION, THE IMPLIED
WARRANTIES OF MERCHANTABILITY AND FITNESS FOR A PARTICULAR PURPOSE.

- The Regents of the University of California (5)

Copyright (c) 1992, 1993
The Regents of the University of California. All rights reserved.

Redistribution and use in source and binary forms, with or without
modification, are permitted provided that the following conditions
are met:
1. Redistributions of source code must retain the above copyright
notice, this list of conditions and the following disclaimer.
2. Redistributions in binary form must reproduce the above copyright
notice, this list of conditions and the following disclaimer in the
documentation and/or other materials provided with the distribution.
3. Neither the name of the University nor the names of its contributors
may be used to endorse or promote products derived from this software
without specific prior written permission.

THIS SOFTWARE IS PROVIDED BY THE REGENTS AND CONTRIBUTORS ``AS IS'' AND
ANY EXPRESS OR IMPLIED WARRANTIES, INCLUDING, BUT NOT LIMITED TO, THE
IMPLIED WARRANTIES OF MERCHANTABILITY AND FITNESS FOR A PARTICULAR PURPOSE
ARE DISCLAIMED. IN NO EVENT SHALL THE REGENTS OR CONTRIBUTORS BE LIABLE
FOR ANY DIRECT, INDIRECT, INCIDENTAL, SPECIAL, EXEMPLARY, OR CONSEQUENTIAL
DAMAGES (INCLUDING, BUT NOT LIMITED TO, PROCUREMENT OF SUBSTITUTE GOODS
OR SERVICES; LOSS OF USE, DATA, OR PROFITS; OR BUSINESS INTERRUPTION)
HOWEVER CAUSED AND ON ANY THEORY OF LIABILITY, WHETHER IN CONTRACT, STRICT
LIABILITY, OR TORT (INCLUDING NEGLIGENCE OR OTHERWISE) ARISING IN ANY WAY
OUT OF THE USE OF THIS SOFTWARE, EVEN IF ADVISED OF THE POSSIBILITY OF
SUCH DAMAGE.

EU: Sony Europe B.V.
Da Vincilaan 7-D1, 1930 Zaventem, Belgium
UK: Sony Europe B.V.
The Heights, Brooklands, Weybridge,
Surrey KT13 0XW, United Kingdom
CH: Sony Europe B.V., Hoofddorp,
Schlieren/Switzerland Branch
Wiesenstrasse 5, 8952 Schlieren, Switzerland

EC REP
Sony Belgium, bijkantoor van
Sony Europe B.V.
Da Vincilaan 7-D1, 1930 Zaventem,
Belgium

Sony Corporation
1-7-1 Konan Minato-ku Tokyo,
108-0075 Japan

5-056-874-**31** (1)
2025-07

Hybrid-Grafikdrucker

Gebrauchsanweisung

Bitte lesen Sie dieses Handbuch vor der Benutzung des Geräts sorgfältig durch und bewahren Sie es zum späteren Nachschlagen auf.

UP-X899MD

© 2025 Sony Corporation

Inhaltsverzeichnis

Erste Schritte

Überblick 12
Position und Funktion der Teile und Bedienelemente 13
Frontblende 13
Rückwand 14

Vorbereitung

Anschließen an einen Computer 15
Installieren des Druckertreibers auf dem Computer 16
Verbindung zum UPA-WU10 herstellen 16
Papier 17
Verwendbares Papier 17
Einlegen von Papier 18

Betrieb

Starten eines Druckauftrags 20
Drucken vom Videogerät 20
Drucken vom Computer 21
Abschneiden des bedruckten Papiers 22
Abbrechen eines Druckauftrags 22
Erstellen von Kopien des letzten Ausdrucks 22
Papier fördern 23
Einstellen von Kontrast und Helligkeit 23
Einstellungen unter Verwendung des Menüs 25
Menüstruktur 25
Liste der Menüs 26
Grundlegende Menüfunktionen 28
Drucken der Liste der Einstellungswerte 30
Speichern von Bildern auf einem USB-Flash-Laufwerk 30

Weitere Informationen

Erhalten der Geräteleistung 32
Hinweise zum sicheren Betrieb 32
Hinweise zur Aufstellung 32
Hinweise zum Transport des Geräts 32
Bei Kondensation 32
Hinweise zu Verschleißteilen 32
Verwendung mit elektrochirurgischen Skalpellen und ähnlichen Geräten 32
Reinigen des Gehäuses 33
Reinigen des Thermokopfs 33
Reinigen der Führungswalze 34
Technische Daten 36
Fehlerbehebung 37
Fehlermeldungen 38
Lizenz 39

Anwendungsbereich/Vorgesehener Gebrauch

Der Drucker UP-X899MD von Sony ist ein kompakter, digitaler Schwarzweißdrucker für medizinische Anwendungen. Er ist für den Anschluss an medizinische Bildgebungssysteme wie mobiler C-Arm, Ultraschall, Herzkatheterlabor und andere kompatible Bildgebungssysteme ausgelegt. Der Drucker erstellt Ausdrucke von mit diesen Systemen aufgenommenen Standbildern für die Patientenakte oder als Überweisungsunterlagen.

Regulatorische Informationen gemäß der Europäischen Medizinprodukteverordnung 2017/745 in ihrer geänderten Fassung (MDR)

Der Drucker ist dazu vorgesehen, Ausdrucke von mit medizinischen Bildgebungssystemen aufgenommenen Standbildern zur Prüfung und zur Unterstützung weiterer klinischer Entscheidungen zu erstellen.

Hinweise

- Von diesem Gerät erzeugte Bilder können nicht für Diagnosezwecke verwendet werden.
- Dieses Gerät ist für medizinische Fachkräfte.
- Dieses Gerät ist zum Gebrauch in medizinischen Umgebungen wie Kliniken, Untersuchungsräumen und Operationsräumen konzipiert.

Gegenanzeigen

Es gibt keine besonderen Situationen, die eine Kontraindikation für den Gebrauch dieses Gerätes darstellen.

Patientenpopulation

Die Patientenpopulation ist keinen Einschränkungen unterworfen.

Warnung

Um die Gefahr von Bränden oder elektrischen Schlägen zu verringern, darf dieses Gerät nicht Regen oder Feuchtigkeit ausgesetzt werden.

Um einen elektrischen Schlag zu vermeiden, darf das Gehäuse nicht geöffnet werden.

Überlassen Sie Wartungsarbeiten stets nur qualifiziertem Fachpersonal.

Veränderungen dieser Geräte sind nicht erlaubt.

Warnung

Um das Risiko eines Stromschlags zu vermeiden, darf dieses Gerät nur an ein Versorgungsnetz mit Schutzleiter angeschlossen werden.

Warnung

Zum Trennen des Gerätes vom Stromnetz ist der Netzstecker zu ziehen.
Beim Einbau des Geräts ist im Festkabel ein leicht zugänglicher Unterbrecher einzufügen, oder der Netzstecker muss mit einer in der Nähe des Geräts befindlichen, leicht zugänglichen Wandsteckdose verbunden werden.
Das medizinisch-elektrische Gerät darf nicht an einem Ort aufgestellt werden, an dem es schwierig ist, den Netzstecker zu ziehen.
Wenn während des Betriebs eine Funktionsstörung auftritt, ist der Unterbrecher zu betätigen bzw. der Netzstecker abzuziehen, damit die Stromversorgung zum Gerät unterbrochen wird.

Symbole auf den Produkten



Gebrauchsanweisung hinzuziehen
Falls dieses Symbol erscheint, gehen Sie nach den in der Gebrauchsanweisung enthaltenen Anweisungen für die entsprechenden Teile des Geräts vor.



Dieses Symbol kennzeichnet den Hersteller und erscheint neben dem Namen und der Anschrift des Herstellers.



Dieses Symbol kennzeichnet den Importeur und erscheint neben dem Namen und der eingetragenen Firmensitzadresse des Importeurs.



Dieses Symbol kennzeichnet den Vertreter der Europäischen Gemeinschaft und wird neben dem Namen und der Anschrift des Vertreters der Europäischen Gemeinschaft angezeigt.

UK RP Dieses Symbol kennzeichnet die für Großbritannien verantwortliche Person und erscheint neben dem Namen und der Adresse der für Großbritannien verantwortlichen Person.

CH REP Dieses Symbol kennzeichnet den autorisierten Schweizer Repräsentanten und erscheint neben dem Namen und der Adresse des autorisierten Schweizer Repräsentanten.

MD Dieses Symbol kennzeichnet Medizinprodukte in der Europäischen Gemeinschaft.


Dieses Symbol kennzeichnet das Baujahr.

SN Dieses Symbol kennzeichnet die Seriennummer.

UDI Dieses Symbol kennzeichnet die einmalige Gerätekennung (UDI) und erscheint neben dem Barcode der einmaligen Gerätekennung.


Dieses Symbol kennzeichnet den Potenzialausgleichsanschluss, über den die verschiedenen Teile eines Systems auf das gleiche elektrische Potenzial gebracht werden.


Lager- und Transporttemperatur
Dieses Symbol kennzeichnet den zulässigen Temperaturbereich bei Lagerung und Transport.


Lager- und Transportluftfeuchte
Dieses Symbol kennzeichnet den zulässigen Luftfeuchtebereich bei Lagerung und Transport.


Lager- und Transportluftdruck
Dieses Symbol kennzeichnet den zulässigen Luftdruckbereich bei Lagerung und Transport.


Dieses Symbol kennzeichnet scharfe Kanten.

Für Zubehör

LOT Dieses Symbol kennzeichnet den Chargencode.


Dieses Symbol bedeutet „Nicht wiederverwenden“.

Für Kunden in Europa

Alle im Zusammenhang mit dem Produkt aufgetretenen schwerwiegenden Vorfälle sind dem Hersteller und der zuständigen Behörde des Mitgliedstaats, in dem der Anwender und/oder der Patient niedergelassen ist, zu melden.

Wichtige Sicherheitsmaßnahmen und Hinweise für den Gebrauch in der Medizin

1. Alle Geräte, die an diese Einheit angeschlossen sind, müssen den Standards IEC 60601-1, IEC 60950-1, IEC 62368-1, IEC 60065 und anderen IEC/ISO-Standards entsprechen, die für die Geräte gelten.

2. Des Weiteren muss das Gesamtsystem dem Standard IEC 60601-1 entsprechen. Jede Person, die weitere Geräte an das Signaleingangsfeld oder Signalausgangsfeld anschließt, konfiguriert damit ein medizinisches System und hat daher Sorge dafür zu tragen, dass das System den Anforderungen des Standards IEC 60601-1 entspricht. Wenden Sie sich im Zweifelsfall an qualifiziertes Kundendienstpersonal von Sony.

3. Der Fehlerstrom kann beim Anschluss der Einheit an andere Geräte ansteigen.

4. Alle mit dieser Einheit verbundenen Peripheriegeräte mit handelsüblicher Stromversorgung, die nicht den Standards IEC 60601-1 entsprechen, müssen über einen Trenntransformator nach IEC 60601-1 betrieben werden.

5. Dieses Gerät erzeugt und verwendet Hochfrequenzenergie und kann diese auch abstrahlen. Wenn das Gerät nicht entsprechend den Anweisungen in dieser Anleitung installiert und verwendet wird, kann es Interferenzen mit anderen Geräten hervorrufen. Dies können Sie feststellen, indem Sie das Netzkabel vom Gerät abtrennen. Versuchen Sie bei Interferenzen Folgendes:
   – Stellen Sie das Gerät weiter entfernt von gestörten Geräten auf.
   – Schließen Sie dieses Gerät und gestörte Geräte an verschiedene Stromkreise an.
   Wenden Sie sich für weitere Informationen an qualifiziertes Kundendienstpersonal von Sony. (Gültiger Standard: IEC 60601-1-2)

Wichtige EMV-Hinweise für den Gebrauch in medizinischen Umgebungen

- Für das Produkt UP-X899MD müssen bezüglich der EMV spezielle Vorkehrungen getroffen werden, daher muss es entsprechend der in der Gebrauchsanweisung dargestellten EMV-Informationen installiert und in Betrieb genommen werden.
- Das Produkt UP-X899MD ist für den Einsatz in professionellen Gesundheitseinrichtungen vorgesehen.
- Tragbare und mobile HF-Kommunikationsgeräte, wie z. B. Mobiltelefone, können die Funktionsweise des Produkts UP-X899MD beeinträchtigen.

Warnung

- Der Abstand zwischen tragbaren HF-Kommunikationsgeräten und Teilen des Produkts UP-X899MD darf 30 cm nicht unterschreiten. Andernfalls kann sich die Leistung des Geräts verschlechtern.
- Falls das Produkt UP-X899MD im Betrieb direkt neben bzw. über oder unter anderen Geräten angeordnet wird, ist zu prüfen, ob es in der vorgesehenen Konfiguration ordnungsgemäß funktioniert.
- Die Verwendung anderer Teile als der angegebenen Kabel oder sonstigen Zubehörteile kann, mit Ausnahme von bei der Sony Corporation erworbenen Ersatzteilen, zu erhöhter Strahlung oder herabgesetzter Störfestigkeit des Produkts UP-X899MD führen.

<table>
<tr><th colspan="3">Richtlinien und Herstellererklärung – elektromagnetische Strahlung</th></tr>
<tr><td colspan="3">Das Produkt UP-X899MD ist für den Gebrauch in der unten beschriebenen elektromagnetischen Umgebung konzipiert. Der Kunde oder Betreiber des Produkts UP-X899MD hat dafür Sorge zu tragen, dass es in einer solchen Umgebung verwendet wird.</td></tr>
<tr><td>Strahlungsprüfung</td><td>Erfüllt die</td><td>Richtlinien für elektromagnetische Umgebungen</td></tr>
<tr><td>HF-Strahlung

CISPR 11</td><td>Gruppe 1</td><td>Das Produkt UP-X899MD verwendet nur für seine internen Funktionen HF-Energie. Daher ist seine HF-Strahlung sehr niedrig, weshalb sie normalerweise keine Interferenzen mit elektronischen Apparaten in der Nähe verursacht.</td></tr>
<tr><td>HF-Strahlung

CISPR 11
CISPR 32</td><td>Klasse B</td><td rowspan="3">Das Produkt UP-X899MD ist zum Gebrauch in allen Einrichtungen geeignet, einschließlich zum Hausgebrauch und in direkt an das öffentliche Niederspannungsnetz angeschlossenen Wohngebäuden.</td></tr>
<tr><td>Oberwellen-Einstrahlung

IEC 61000-3-2</td><td>Klasse A</td></tr>
<tr><td>Spannungsschwankungen/ Flimmeremissionen

IEC 61000-3-3</td><td>Erfüllt</td></tr>
</table>

Richtlinien und Herstellererklärung – elektromagnetische Störfestigkeit			
Das Produkt UP-X899MD ist für den Gebrauch in der unten beschriebenen elektromagnetischen Umgebung konzipiert. Der Kunde oder Betreiber des Produkts UP-X899MD hat dafür Sorge zu tragen, dass es in einer solchen Umgebung verwendet wird.			
Störfestigkeits-prüfung	IEC 60601-Prüfpegel	Übereinstim-mungspegel	Richtlinien für elektromagnetische Umgebungen
Elektrostatische Entladung (ESD) IEC 61000-4-2	±8 kV Kontakt ±15 kV Luft	±8 kV Kontakt ±15 kV Luft	Die Böden sollten aus Holz, Beton oder Keramikfliesen bestehen. Falls der Bodenbelag aus synthetischem Material besteht, wird eine relative Luftfeuchtigkeit von mindestens 30% empfohlen.
Schnelle transiente elektrische Störgrößen/Burst IEC 61000-4-4	±2 kV für Stromversorgungs-leitungen ±1 kV für Ein-/ Ausgangsleitungen	±2 kV für Stromversorgungs-leitungen ±1 kV für Ein-/ Ausgangsleitungen	Das Stromnetz sollte auf Gewerbeeinrichtungen oder Krankenhausumgebungen ausgelegt sein.
Stoßspannungen IEC 61000-4-5	±1 kV Anschluss gegen Eingangsleitungen ±2 kV Anschluss gegen Masse	±1 kV Differentialmodus ±2 kV Normalmodus	Das Stromnetz sollte auf Gewerbeeinrichtungen oder Krankenhausumgebungen ausgelegt sein.
Spannungsein-brüche, Kurzzeit-unterbrechungen und Spannungs-schwankungen der Stromversorgungs-Eingangsleitungen IEC 61000-4-11	0% U_T (100% Einbruch in U_T) für 0,5/1 Perioden [a] 40% U_T (60% Einbruch in U_T) für 5 Perioden 70% U_T (30% Einbruch in U_T) für 25/30 Perioden [a] (für 0,5 Sekunden) 0% U_T (100% Einbruch in U_T) für 250/300 Perioden [a] (für 5 Sekunden)	0% U_T (100% Einbruch in U_T) für 0,5/1 Perioden [a] 40% U_T (60% Einbruch in U_T) für 5 Perioden 70% U_T (30% Einbruch in U_T) für 25/30 Perioden [a] (für 0,5 Sekunden) 0% U_T (100% Einbruch in U_T) für 250/300 Perioden [a] (für 5 Sekunden)	Das Stromnetz sollte auf Gewerbeeinrichtungen oder Krankenhausumgebungen ausgelegt sein. Falls der Betreiber des Produkts UP-X899MD dieses während Stromausfällen durchgehend betreiben muss, wird empfohlen, das Produkt UP-X899MD über eine unterbrechungsfreie Stromversorgung oder Batterie zu speisen.
Magnetfeld bei Netzfrequenz (50/60 Hz) IEC 61000-4-8	30 A/m	30 A/m	Magnetfelder bei Netzfrequenz sollten den typischen Werten von Gewerbeeinrichtungen oder Krankenhausumgebungen entsprechen.

Nahmagnetfelder IEC 61000-4-39	65 A/m 134,2 kHz Pulsmodulation 2,1 kHz 7,5 A/m 13,56 MHz Pulsmodulation 50 kHz	65 A/m 134,2 kHz Pulsmodulation 2,1 kHz 7,5 A/m 13,56 MHz Pulsmodulation 50 kHz	Nahmagnetfelder des UP-X899MD sollten den typischen Werten von Gewerbeeinrichtungen oder Krankenhausumgebungen entsprechen.
HINWEIS: U_T ist die AC-Gerätespannung vor der Anwendung des Prüfpegels.			
a 10/12 bedeutet zum Beispiel 10 Perioden bei 50 Hz oder 12 Perioden bei 60 Hz.			

Richtlinien und Herstellererklärung – elektromagnetische Störfestigkeit			
Das Produkt UP-X899MD ist für den Gebrauch in der unten beschriebenen elektromagnetischen Umgebung konzipiert. Der Kunde oder Betreiber des Produkts UP-X899MD hat dafür Sorge zu tragen, dass es in einer solchen Umgebung verwendet wird.			
Störfestigkeits-prüfung	IEC 60601-Prüfpegel	Übereinstim-mungspegel	Richtlinien für elektromagnetische Umgebungen
			Zwischen tragbaren oder mobilen HF-Kommunikationsgeräten und Teilen des Produkts UP-X899MD, einschließlich der Kabel, muss der Mindestabstand eingehalten werden, der anhand der für die jeweilige Frequenz des Senders zutreffenden Gleichung errechnet wird. **Empfohlener Abstand**
Leitungsgebundene HF IEC 61000-4-6	3 Vrms 150 kHz bis 80 MHz außerhalb der ISM-Bänder [c] 6 Vrms 150 kHz bis 80 MHz innerhalb der ISM-Bänder [c]	3 Vrms 6 Vrms	$d = 1{,}2\sqrt{P}$

Gestrahlte HF IEC 61000-4-3	3 V/m 80 MHz bis 2,7 GHz	3 V/m	IEC 60601-1-2: 2007 $d = 1{,}2\sqrt{P}$ 80 MHz bis 800 MHz $d = 2{,}3\sqrt{P}$ 800 MHz bis 2,5 GHz IEC 60601-1-2: 2014 + A1: 2020 $d = 2{,}0\sqrt{P}$ 80 MHz bis 2,7 GHz *P* ist die Höchstausgangsleistung des Senders laut dessen Hersteller in Watt (W) und *d* ist der empfohlene Abstand in Metern (m). Die sich aus der elektromagnetischen Standortaufnahme [a] ergebenden Feldstärken fest installierter HF-Sender sollten in jedem Frequenzbereich [b] unter dem Übereinstimmungspegel liegen. Interferenzen können in der Nähe von mit folgendem Symbol gekennzeichneten Geräten auftreten: 

HINWEIS 1: Bei 80 MHz und 800 MHz gilt der jeweils höhere Frequenzbereich.

HINWEIS 2: Diese Richtlinien gelten evtl. nicht in allen Fällen. Die elektromagnetische Ausstrahlung hängt von der Absorption und Reflexion von Gebäuden, Objekten und Menschen ab.

a Feldstärken von fest aufgestellten Sendern wie Sendestationen für Funktelefone (Handys/schnurlose Telefone) und mobile Landfunkgeräte, Amateurfunkstationen, AM- und FM-Radiosendern sowie Fernsehsendern können theoretisch nicht genau bestimmt werden. Zur Bestimmung einer elektromagnetischen Umgebung mit fest installierten HF-Sendern sollte eine elektromagnetische Standortaufnahme in Betracht gezogen werden. Falls die gemessene Feldstärke an dem Ort, an dem das Produkt UP-X899MD verwendet wird, den geltenden HF-Übereinstimmungspegel überschreitet, sollte der ordnungsgemäße Betrieb des Produkts UP-X899MD überprüft werden. Sollten Betriebsstörungen auftreten, könnten zusätzliche Maßnahmen erforderlich werden, beispielsweise eine andere Ausrichtung oder Umstellung des Produkts UP-X899MD.

b In einem Frequenzbereich von 150 kHz bis 80 MHz sollten die Feldstärken unter 3 V/m betragen.

c Die ISM-Bänder (Frequenzbänder für industrielle, wissenschaftliche und medizinische Anwendungen) zwischen 150 kHz und 80 MHz sind 6,765 MHz bis 6,795 MHz; 13,553 MHz bis 13,567 MHz; 26,957 MHz bis 27,283 MHz; und 40,66 MHz bis 40,70 MHz.

Empfohlene Abstände zwischen tragbaren und mobilen HF-Kommunikationsgeräten und dem Produkt UP-X899MD

Das Produkt UP-X899MD ist zum Gebrauch in einer elektromagnetischen Umgebung konzipiert, in der gestrahlte HF-Störgrößen kontrolliert werden. Der Kunde oder Betreiber des Produkts UP-X899MD kann elektromagnetische Interferenzen auch vermeiden, indem er den unten empfohlenen Mindestabstand zwischen tragbaren oder mobilen HF-Kommunikationsgeräten (Sendern) und dem Produkt UP-X899MD einhält. Dieser richtet sich nach der Höchstausgangsleistung der Kommunikationsgeräte.

Höchstausgangsleistung des Senders W	Abstand je nach Frequenz des Senders m				
	IEC 60601-1-2 : 2007			IEC 60601-1-2 : 2014 + A1: 2020	
	150 kHz bis 80 MHz $d = 1{,}2\sqrt{P}$	80 MHz bis 800 MHz $d = 1{,}2\sqrt{P}$	800 MHz bis 2,5 GHz $d = 2{,}3\sqrt{P}$	150 kHz bis 80 MHz $d = 1{,}2\sqrt{P}$	80 MHz bis 2,7 GHz $d = 2{,}0\sqrt{P}$
0,01	0,12	0,12	0,23	0,12	0,20
0,1	0,38	0,38	0,73	0,38	0,63
1	1,2	1,2	2,3	1,2	2,0
10	3,8	3,8	7,3	3,8	6,3
100	12	12	23	12	20

Bei Sendern mit einer anderen als der oben aufgeführten Höchstausgangsleistung kann der empfohlene Abstand d in Metern (m) mit der auf die Frequenz des Senders anwendbaren Gleichung berechnet werden, wobei P die Höchstausgangsleistung des Senders in Watt (W) laut dessen Hersteller ist.

HINWEIS 1: Bei 80 MHz und 800 MHz gilt der Abstand für den jeweils höheren Frequenzbereich.

HINWEIS 2: Diese Richtlinien gelten evtl. nicht in allen Fällen. Die elektromagnetische Ausstrahlung hängt von der Absorption und Reflexion von Gebäuden, Objekten und Menschen ab.

Richtlinien und Herstellererklärung – elektromagnetische Störfestigkeit					
Das Produkt UP-X899MD ist zum Gebrauch in einer elektromagnetischen Umgebung konzipiert, in der gestrahlte HF-Störgrößen kontrolliert werden. Der Abstand zwischen tragbaren HF-Kommunikationsgeräten und Teilen des Produkts UP-X899MD darf 30 cm nicht unterschreiten. Andernfalls kann sich die Leistung des Geräts verschlechtern.					
Störfestigkeits-prüfung	Band [a]	Dienst [a]	Modulation	IEC 60601-Prüfpegel	Übereinstim-mungspegel
Näherungsfelder von kabellosen HF-Kommunikationsgeräten IEC 61000-4-3	380 – 390 MHz	TETRA 400	Pulsmodulation 18 Hz	27 V/m	27 V/m
	430 – 470 MHz	GMRS 460 FRS 460	FM ±5 kHz Abweichung 1 kHz Sinus	28 V/m	28 V/m
	704 – 787 MHz	LTE-Band 13, 17	Pulsmodulation 217 Hz	9 V/m	9 V/m
	800 – 960 MHz	GSM 800/900 TETRA 800 iDEN 820 CDMA 850 LTE-Band 5	Pulsmodulation 18 Hz	28 V/m	28 V/m
	1.700 – 1.990 MHz	GSM 1800 CDMA 1900 GSM 1900 DECT LTE-Band 1, 3, 4, 25 UMTS	Pulsmodulation 217 Hz	28 V/m	28 V/m
	2.400 – 2.570 MHz	Bluetooth WLAN 802.11 b/g/n RFID 2450 LTE-Band 7	Pulsmodulation 217 Hz	28 V/m	28 V/m
	5.100 – 5.800 MHz	WLAN 802.11 a/n	Pulsmodulation 217 Hz	9 V/m	9 V/m
HINWEIS: Diese Richtlinien gelten evtl. nicht in allen Fällen. Die elektromagnetische Ausstrahlung hängt von der Absorption und Reflexion von Gebäuden, Objekten und Menschen ab.					
a Bei einigen Diensten sind nur die Uplink-Frequenzen enthalten.					

Vorsicht

Beachten Sie bei der Entsorgung des Geräts bzw. des Zubehörs die gesetzlichen Vorschriften des jeweiligen Landes oder der Region und die Vorschriften im betreffenden Krankenhaus zum Umweltschutz.

Warnung zum Netzanschluss

Verwenden Sie das für die Stromversorgung in Ihrem Land geeignete Netzkabel.

1. Verwenden Sie ein geprüftes Netzkabel (3-adriges Stromkabel)/einen geprüften Geräteanschluss/einen geprüften Stecker mit Schutzkontakten entsprechend den Sicherheitsvorschriften, die im betreffenden Land gelten.
2. Verwenden Sie ein Netzkabel (3-adriges Stromkabel)/einen Geräteanschluss/einen Stecker mit den geeigneten Anschlusswerten (Volt, Ampere).

Wenn Sie Fragen zur Verwendung von Netzkabel/Geräteanschluss/Stecker haben, wenden Sie sich bitte an qualifiziertes Kundendienstpersonal.

Wichtig

Das Namensschild befindet sich auf der Unterseite des Gerätes.



Vorsicht

Verwenden Sie das Gerät nicht in einer MR (Magnetresonanz)-Umgebung.
Andernfalls kann dies zu Fehlfunktionen, Bränden und unerwünschten Bewegungen führen.

Das Gerät ist nicht für den Gebrauch in Umgebungen geeignet, in denen sich Kinder aufhalten.

Überblick

Dieser Drucker druckt, indem ein Thermokopf entsprechend den eingegebenen Bilddaten erhitzt und auf ein spezielles Thermodruckpapier gedrückt wird, um das Bild auf dem Papier zu erzeugen. Er zeichnet sich durch folgende Eigenschaften aus.

Geräuscharmes, schnelles Drucken mit hoher Qualität

- Der Drucker ist mit einem Dünnfilmthermokopf mit integrierter Hochgeschwindigkeitsschaltung ausgestattet und Sie können hochauflösende Bilder mit 12,8 Bildpunkten/mm drucken.
- Beim Drucken mit hoher Geschwindigkeit (wenn [HI] unter [-SPEED] im Menü [CONFIG.] ausgewählt ist) können Bilder mit hoher Qualität (960×1280 Punkte) in etwa zwei Sekunden pro Ausdruck gedruckt werden.
- Beim Einfarbdruck stehen bis zu 256 Graustufen zur Verfügung.
- Integrierte Schaltkreise zur Temperaturkorrektur verhindern Temperaturschwankungen, die unscharfe Ausdrucke verursachen könnten.

Hinweis

Bei Umgebungstemperaturen von 15 °C und darunter erfolgt der Ausdruck im Energiesparmodus (LOW).

Drucken vom Videogerät oder Computer aus möglich

Sie können eingespeiste NTSC- und PAL-Videosignale drucken. Zudem verfügt dieses Gerät über einen USB-Anschluss (Typ C), der Hi-Speed USB (USB 2.0-konform) entspricht, sodass Sie digitale Bilder vom Computer drucken können. Dabei müssen Sie keine spezielle Funktion ausführen, um zwischen dem Drucken vom Videogerät oder vom Computer zu wechseln.

Erweiterte Gammakurve

Es sind nun vier neue Gammakurven verfügbar. Sie können auch zur Gammakurve umschalten, die dem Vorgängermodell entspricht, indem Sie im Menü [DIGITAL] unter [-DRIVER] die Option [898/897] auswählen.

Speichern von Bildern auf einem USB-Flash-Laufwerk

Dieses Gerät verfügt über einen OPTION-Anschluss (USB Typ A), der Hi-Speed USB (USB 2.0-konform) entspricht, sodass Sie gedruckte Bilder auf einem USB-Flash-Laufwerk speichern können. Beachten Sie, dass Anpassungen mithilfe der Taste CONTR/BRIGHT nicht auf das auf einem USB-Flash-Laufwerk gespeicherte Bild angewendet werden.

Problemloses Einlegen von Papier

Dank des bequemen Zugangs zur Türblende können Sie mühelos Papier in das Gerät einlegen.

Position und Funktion der Teile und Bedienelemente

Weitergehende Informationen finden Sie auf den in Klammern ( ) angegebenen Seiten.

Frontblende

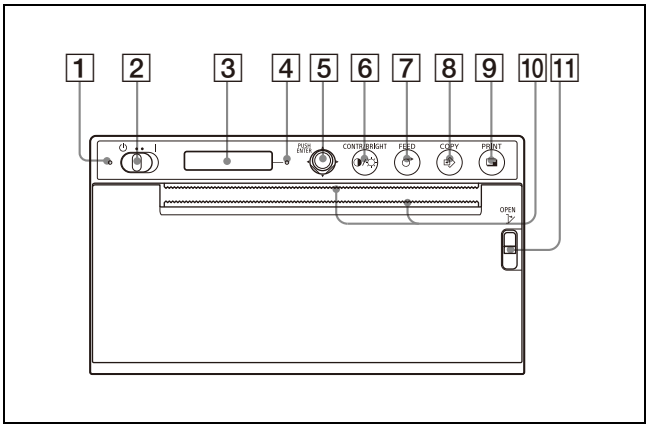

1 **Bereitschafts-LED**
Leuchtet während der Bereitschaft orangefarben.
Erlischt, wenn das Gerät mit dem Bereitschafts-/EIN-Schalter eingeschaltet wird.

2 **⏻ (Bereitschaft) / I (EIN)-Schalter (18, 20, 28, 33)**
Stellen Sie den Schalter auf die Seite **I**. Das Gerät wird eingeschaltet und die Hintergrundbeleuchtung der LCD-Anzeige leuchtet weiß auf. Stellen Sie den Schalter auf die Seite ⏻, um in den Bereitschaftsmodus zu wechseln.

Hinweis

Wenn der Bereitschafts-/EIN-Schalter auf Bereitschaft geschaltet wird oder wenn die Hauptstromversorgung aus- und wieder eingeschaltet wird, warten Sie etwa fünf Sekunden und schalten das Gerät dann ein.

3 **LCD-Anzeige (20, 25)**
Während der Bedienung des Menüs werden Menüoptionen und Einstellungen angezeigt.

4 **Alarm-LED**
Leuchtet orangefarben auf, sobald ein Fehler auftritt.
Die Fehlermeldung erscheint auf der LCD-Anzeige.

5 **Menühebel (28, 34)**
Zur Bedienung des Menüs.

6 **◑/☼ Taste CONTR/BRIGHT (Kontrast/Helligkeit) (23)**
Zum Einstellen von Kontrast und Helligkeit der Ausdrucke.
Durch Drücken der Taste wird zwischen den Menüs [CONT] (Kontrast) und [BRIG] (Helligkeit) umgeschaltet.

7 **Taste FEED (19, 23)**
Halten Sie diese Taste für einen Papiervorschub gedrückt.
Das Gerät fördert Papier, solange Sie die Taste FEED gedrückt halten. Wenn die Taste bei einem laufenden Druckvorgang gedrückt wird, wird dieser abgebrochen.

8 **Taste COPY (22)**
Zum Ausdrucken eines weiteren Exemplars des vorherigen Ausdrucks.
Unabhängig von der im Menü eingestellten Druckmenge können Sie mit jedem Drücken dieser Taste immer nur eine Kopie ausdrucken.

9 **Taste PRINT (20, 31)**
Zum Ausdrucken des gegenwärtig auf dem Videomonitor angezeigten Bilds, sofern ein Videosignal zugeführt wird.

10 **Papierschneider**
Zum Abschneiden des Papiers nach dem Druckvorgang.
Die Papierschneider befinden sich oberhalb und unterhalb des Ausgabeschlitzes.

11 **Hebel OPEN (18)**
Drücken Sie diesen Hebel herunter, um die Türblende zu öffnen.
Der Hebel kann auch dann bedient werden, wenn das Netzkabel nicht angeschlossen ist oder sich das Gerät in Bereitschaft befindet.

Rückwand

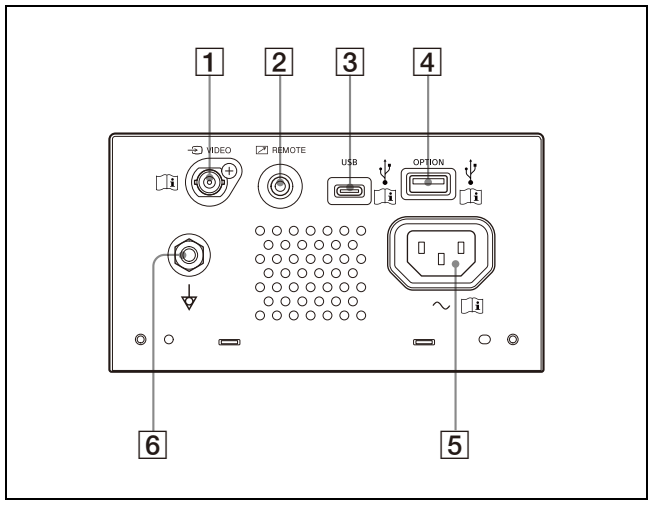

1 **Eingangsanschluss VIDEO (BNC-Ausführung)**
Wird mit dem Videoausgangsanschluss des Videogeräts verbunden.

Vorsicht
Berühren Sie niemals gleichzeitig diesen Anschluss und einen Patienten.
Andernfalls kann es bei einer Fehlfunktion des Geräts zu einer Spannungserzeugung kommen, die Patienten verletzen könnte.
Trennen Sie immer das Netzkabel, bevor Sie Anschlüsse trennen und anschließen.

2 **Anschluss REMOTE (Fernbedienung) (15)**
Zur Steuerung mittels eines Fernschalters o. ä.

3 **Anschluss USB (Typ C)**
Zum Anschließen eines Computers, der mit einer USB-Schnittstelle ausgestattet ist. Verwenden Sie hierzu ein mit Hi-Speed USB kompatibles USB-Kabel (separat erhältlich).

4 **Anschluss OPTION (USB Typ A) (31)**
Zum Anschließen eines USB-Flash-Laufwerks. Dieser Anschluss versorgt auch optionales Zubehör mit Strom.

Hinweis

Verwenden Sie ein mit FAT32 formatiertes USB-Flash-Laufwerk.

5 **Anschluss AC IN**
Verwenden Sie das angegebene Netzkabel.

6 **Potentialausgleichsklemme**
Zum Anschließen des Potenzialausgleichsstecker, um die einzelnen Komponenten des Systems auf das gleiche Potenzial zu bringen.

Hinweis

Um eine Verbindung zum drahtlosen Drucksystem UPA-WU10 (separat erhältlich) herzustellen, werden die beiden Anschlüsse USB und OPTION verwendet.

Anweisungen zum Verbinden siehe „Verbindung zum UPA-WU10 herstellen“ (Seite 16).

Anschließen an einen Computer

Warnung

Verwendung dieses Geräts zu medizinischen Zwecken

Die Anschlüsse dieses Geräts sind nicht isoliert. Schließen Sie nur Geräte an, die der Norm IEC 60601-1 entsprechen.
Beim Anschluss eines Geräts zur Datenverarbeitung oder eines AV-Geräts, das Wechselstrom verwendet, können Patienten oder Bedienpersonal durch Leckstrom einen elektrischen Schlag bekommen.
Wenn die Verwendung eines solchen Gerätes unvermeidbar ist, isolieren Sie dessen Stromversorgung durch den Anschluss eines Trenntransformators oder durch einen Isolator zwischen den Verbindungskabeln.
Stellen Sie danach sicher, dass das geringere Risiko jetzt der Norm IEC 60601-1 entspricht.

Hinweise

- Stellen Sie die Kabelverbindungen bei abgezogenem Netzkabel her.
- Schließen Sie das Netzkabel zuletzt an.
- Schalten Sie Gerät, Computer, Monitor und alle mit dem Computer verbundenen Peripheriegeräte aus, ehe Sie das Gerät mit dem Computer verbinden.
- Ziehen Sie das Netzkabel vom Gerät ab, ehe Sie das Gerät mit dem Computer verbinden. Schließen Sie das Netzkabel erst an das Gerät an, nachdem Sie das Gerät mit dem Computer verbunden haben.
- Gehen Sie beim Herstellen der Verbindungen nach der Beschreibung im Handbuch zum Computer vor.
- Achten Sie darauf, dass die Kabel an beiden Enden ordnungsgemäß angeschlossen werden.
- Die mit dem Gerät bereitgestellte Gerätetreibersoftware ist nicht für die Verwendung des Geräts in einem Netzwerk geeignet.
- Die Funktion des Druckers wird nicht garantiert, wenn er über einen USB-Hub mit dem Computer verbunden wird.
- An ein und denselben Computer kann nur höchstens ein Gerät angeschlossen werden.

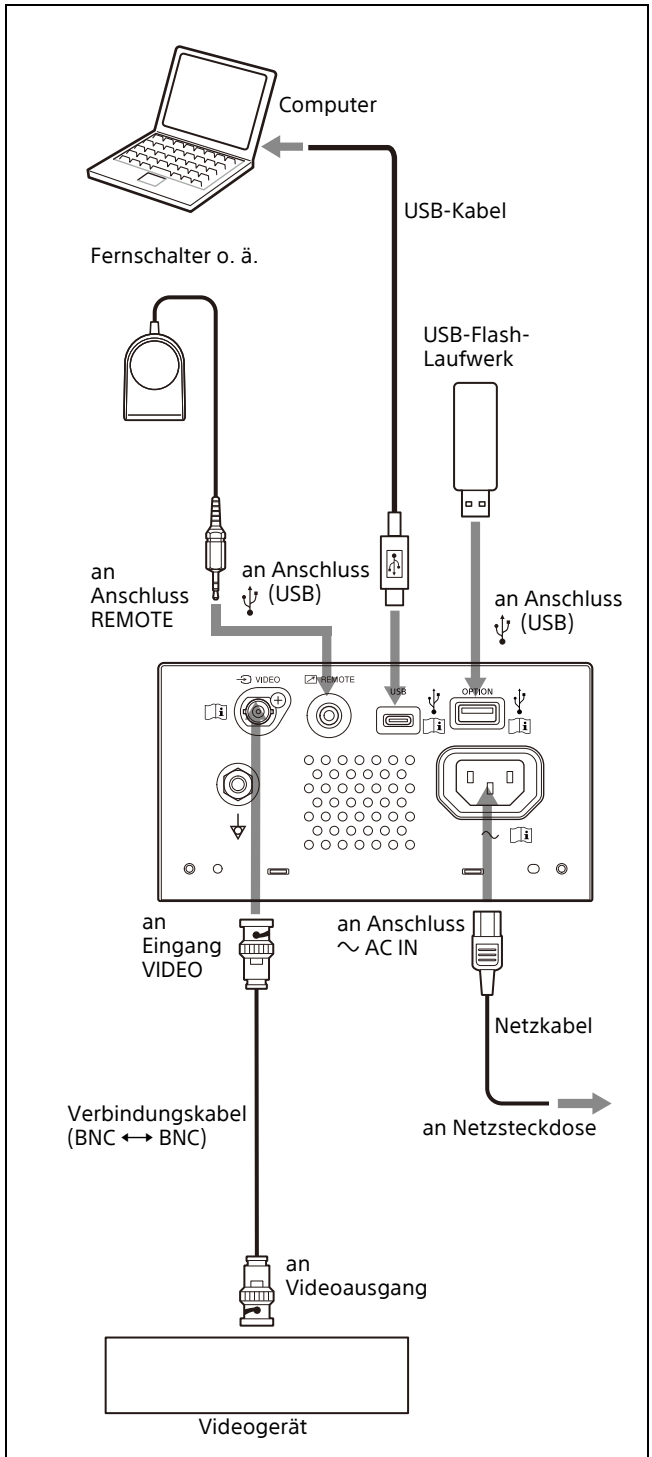

Einzelheiten zum Anschließen des drahtlosen Drucksystems UPA-WU10 siehe „Verbindung zum UPA-WU10 herstellen" (Seite 16).

Installieren des Druckertreibers auf dem Computer

Falls Sie Windows 10/11 verwenden, installieren Sie den mitgelieferten Druckertreiber auf dem Computer, ehe Sie dieses Gerät mit dem Computer verbinden. Anweisungen zur Installation siehe „Installations- und Konfigurationsanleitung“ auf der mitgelieferten CD-ROM sowie Readme-Datei.
Sie können auch unter Verwendung des Treibers für UP-X898MD, UP-D898MD oder UP-D897 drucken, indem Sie [DRV:898] oder [DRV:897] unter [-DRIVER] im Menü [DIGITAL] auswählen (Seite 27).

Hinweis

Achten Sie darauf, dass der Computer, mit dem das Gerät verbunden ist, nicht in den Bereitschafts- oder Pausenmodus wechselt, solange dieses Gerät eingeschaltet ist. Andernfalls können Fehlfunktionen auftreten.

Verbindung zum UPA-WU10 herstellen

Um das drahtlose Drucksystem UPA-WU10 (separat erhältlich) zu verwenden, muss der Drucker über zwei USB-Kabel mit dem drahtlosen Druckempfänger UPA-WU10R des Systems verbunden werden.

Hinweis

Installieren Sie den Druckertreiber auf Ihrem Computer, bevor Sie den Drucker mit dem UPA-WU10 verbinden.

Kabel

- Hi-Speed USB-kompatibles USB-Kabel von Typ-A auf Typ-C (nicht mitgeliefert)
- USB-Kabel, das mit dem UPA-WU10 mitgeliefert wird (USB Typ-A auf Typ-B)

1 Verbinden Sie über die oben aufgeführten USB-Kabel den Drucker mit dem drahtlosen Druckempfänger.

① Verbinden Sie mithilfe des USB-Kabels Typ-A auf Typ-C den USB-Anschluss (Typ-C) des Druckers mit dem Anschluss PRINTER (Typ-A) am UPA-WU10.

② Verbinden Sie mithilfe des zum UPA-WU10 mitgelieferten USB-Kabels den Anschluss OPTION (Typ-A) des Druckers mit dem Anschluss ⎓ (DC IN) (Typ-B) des drahtlosen Druckempfängers.

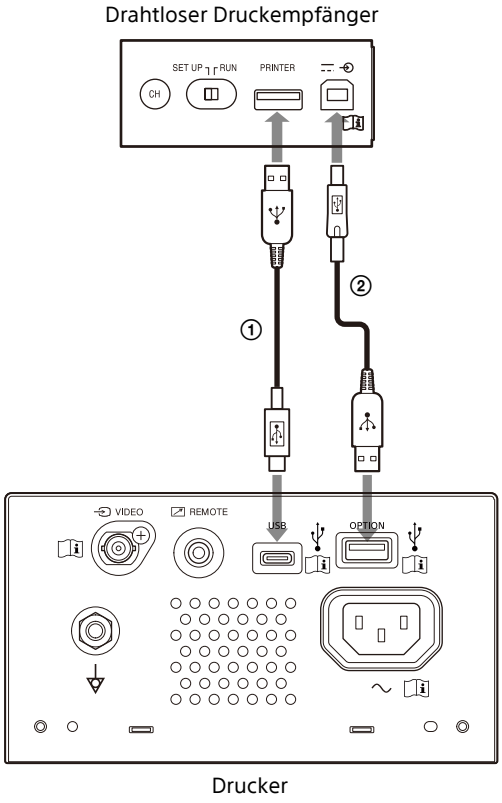

2 Richten Sie das UPA-WU10 wie in dessen Gebrauchsanweisung beschrieben ein.

Papier

Verwenden Sie nur das Papier Sony UPP-110S/110HD/110HG, das für die Verwendung mit diesem Gerät vorgesehen ist. Falls anderes Papier verwendet wird, können Ausdrucke mit hoher Qualität nicht garantiert werden. Außerdem kann anderes Papier das Gerät beschädigen.
Sie können das Papier UPP-110HA nicht wie für die Drucker der Serie UP-880/890MD spezifiziert verwenden.

Verwendbares Papier

Nachfolgend sind die Eigenschaften des Druckerpapiers aufgeführt.

Druckeigenschaften	Papiertyp
TYPE I (Normal)	UPP-110S
TYPE II (Hohe Dichte)	UPP-110HD
TYPE V (Hochglanz)	UPP-110HG

Hinweise zur Lagerung und Handhabung des Papiers



Nicht mehrfach verwenden
Mehrfachverwendung kann zu Fehlfunktionen führen und das Druckresultat beeinträchtigen.

Lagerung von ungebrauchtem Papier
Lagern Sie Papier an Orten mit den nachfolgend aufgeführten Eigenschaften. Lagerung an anderen Orten kann zur Verfärbung des Papiers führen.
- Kühl, dunkel und unterhalb 30 °C
- Kühl, dunkel und vor Sonnenlicht und künstlicher Beleuchtung geschützt
- Nicht in der Nähe von Alkohol oder anderen flüchtigen organischen Lösungsmitteln, Klebebändern, PVC usw.

Einlegen von Papier
- Gehen Sie beim Einlegen vorsichtig mit dem Papier um und berühren Sie die Druckoberfläche nicht mit den Fingern. Untersuchungsgel, Fingerabdrücke und Schweiß können Bilder unscharf werden lassen.
- Nachdem Sie das Etikett an der führenden Kante des Papiers gelöst haben, wickeln Sie das Papier 15 cm – 20 cm ab, bevor Sie drucken. Am Papier verbleibende Reste vom Etikettenklebstoff können zu Bildfehlern führen.
- Falls Sie Papier erneut verwenden, das zuvor entfernt wurde, wickeln Sie es 15 cm – 20 cm ab, bevor Sie drucken. Wenn Staub, etc. vorhanden ist, kann dies zu Bildfehlern führen.

Lagern von Ausdrucken
- Lagern Sie Papier an Orten mit den nachfolgend aufgeführten Eigenschaften. Lagerung an anderen Orten kann zur Verfärbung des Papiers oder zur Verblassung von Ausdrucken führen.
  – Kühl, dunkel und unterhalb 30 °C (zwischen Papier lagern, das keinen Kunststoff enthält oder in einem Polypropylenbeutel usw.)
  – Kühl, dunkel und vor direktem Sonnenlicht und künstlicher Beleuchtung geschützt
  – Nicht in der Nähe von Alkohol oder anderen flüchtigen organischen Lösungsmitteln, Klebebändern, PVC usw.
- Papier nicht mit Diazo-Nasskopien (Blaupapier) stapeln. Achten Sie außerdem darauf, dass die bedruckten Seiten nicht zueinander weisen. Andernfalls kann dies zur Verfärbung des Papiers oder zur Verblassung von Ausdrucken führen.
- Verwenden Sie zum Kleben des Papiers doppelseitiges Klebeband oder Leim auf Wasserbasis.

Entsorgen von Papier
Verbrennen Sie das Papier nicht.
Entsorgen Sie das Papier gemäß geltender örtlicher oder nationaler Vorschriften und entsprechender Krankenhausrichtlinien.

Einlegen von Papier

Achten Sie beim Einlegen des Papiers auf die Hinweise und Symbole am Gerät.

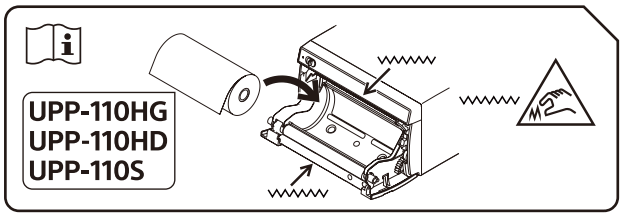

Vorsicht
Das Gerät ist mit Papierschneidern ausgestattet. Achten Sie beim Einlegen von Papier darauf, die Papierschneider nicht zu berühren. Berührungen der Papierschneider können zu Verletzungen führen.

Vorsicht
Berühren Sie nicht gleichzeitig die Innenseite der Tür und den Patienten.
Bei einer Fehlfunktion des Geräts kann für den Patienten gefährliche Spannung erzeugt werden.

Hinweise

- Lesen Sie vor dem Einlegen von Papier den Abschnitt „Papier“ (Seite 17).
- Achten Sie beim Einlegen von Papier darauf, die Druckoberfläche nicht mit den Fingern zu berühren. Untersuchungsgel, Fingerabdrücke, Schweiß und Knicke können die Druckqualität verringern und zu unscharfen Bildern führen.
- Verwenden Sie ausschließlich die Papiertypen UPP-110S/110HD/110HG (Seite 17).
- Achten Sie darauf, die Option [-PP.TYPE] im Menü [CONFIG.] auf das zu verwendende Papier einzustellen. (Seite 27) Sie können auf der LCD-Anzeige überprüfen, welches Druckmedium gegenwärtig ausgewählt ist. Einzelheiten hierzu siehe „Ausgewählter Papiertyp“ (Seite 20).

Vorsicht

Das Gerät ist mit Papierschneidern ausgestattet. Achten Sie beim Einlegen von Papier darauf, die Papierschneider nicht zu berühren. Berührungen der Papierschneider können zu Verletzungen führen.

1 Bringen Sie den Bereitschafts-/EIN-Schalter in Stellung ON, um das Gerät einzuschalten. Wenn Sie noch kein Papier eingelegt haben, leuchtet die Alarm-LED orangefarben auf und auf der LCD-Anzeige erscheint die Meldung „EMPTY“.

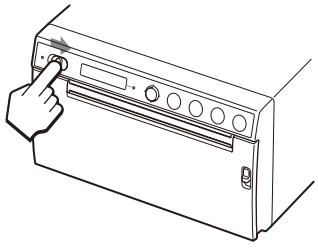

2 Drücken Sie den Hebel OPEN herunter, um die Türblende zu öffnen.

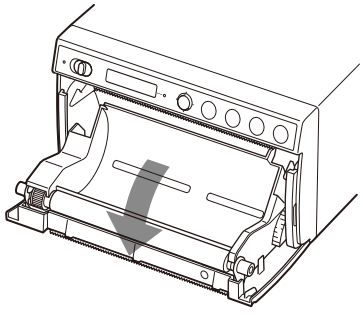

3 Entfernen Sie das Etikett an der führenden Kante des Papiers, wickeln Sie das Papier 15 cm – 20 cm ab, und setzen Sie dann die Papierrolle in die Papierlade ein.

Hinweis

Achten Sie beim Einsetzen bzw. Entnehmen des Papiers in die Papierlade bzw. aus dieser darauf, das Papier nicht fallen zu lassen oder mit der Druckoberfläche nach unten auf den Schreibtisch oder andere Flächen zu legen. Andernfalls kann das Papier verschmutzen und damit unbrauchbar werden.

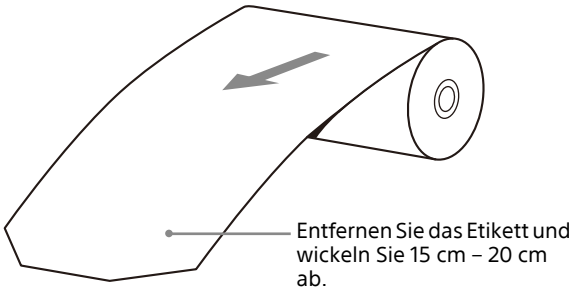

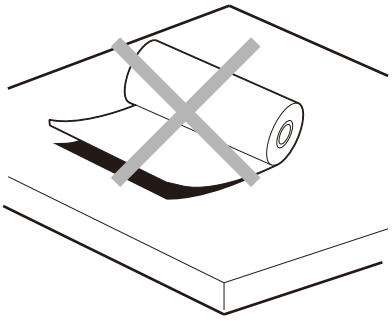

Legen Sie das Papier wie in der Abbildung gezeigt ein. Wenn das Papier umgekehrt eingelegt wird, ist das Ausdrucken nicht möglich.

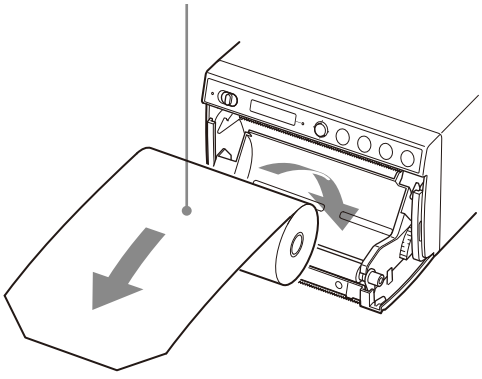

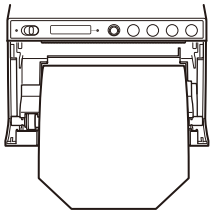

Achten Sie darauf, dass das Papier gerade ausgerichtet ist.

4 Schließen Sie die Türblende, indem Sie auf diese drücken.

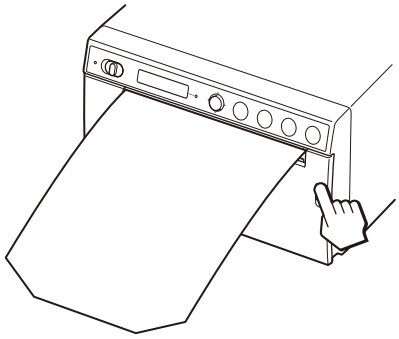

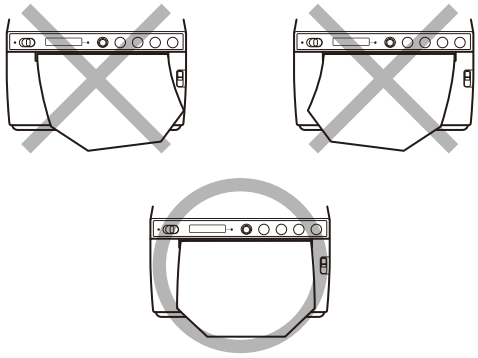

Hinweise

- Wenn Sie das Papier nicht gerade ausgerichtet einlegen, kann dies zu Papierstaus führen.
- Falls Sie in Schritt 3 nicht genügen Papier abgewickelt haben, drücken Sie die Taste FEED, um weiteres Papier aus dem Gerät zu fördern, ohne dabei am Papier zu ziehen.

Starten eines Druckauftrags

Drucken vom Videogerät

Prüfen Sie vor dem Starten eines Druckauftrags immer Folgendes:
- Ist das Gerät ordnungsgemäß angeschlossen? (Seite 15)
- Ist das Papier ordnungsgemäß eingelegt? (Seite 18)
- Sind die korrekten Menüeinstellungen ausgewählt? (Seite 25)
- Wird das Signal der Videoquelle eingespeist?

Starten eines Druckauftrags

Mit dem Menü können Sie die Druckausrichtung, das Bildformat und sämtliche weitere Einstellungen für den Ausdruck einstellen. Dieser Abschnitt beschreibt die Bedienvorgänge, die nach dem Abschluss der Einstellungen über das Menü erforderlich sind.

1 Bringen Sie den Bereitschafts-/EIN-Schalter in Stellung ON, um das Gerät einzuschalten.
Die Hintergrundbeleuchtung der LCD-Anzeige leuchtet weiß und auf der LCD-Anzeige wird „READY“ angezeigt.
Die zuvor orangefarben leuchtende Bereitschafts-LED erlischt.

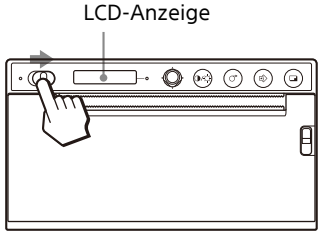

2 Drücken Sie die Taste PRINT, wenn Sie drucken möchten.
Es wird jenes Bild gedruckt, das beim Drücken der Taste angezeigt wurde.
Das Bild, das beim Drücken der Taste PRINT angezeigt wurde, wird im Speicher abgelegt und sofort ausgedruckt.

Wenn auf der LCD-Anzeige Meldungen eingeblendet werden
Falls ein Problem auftritt, leuchtet die Alarm-LED orangefarben auf und die folgenden Meldungen werden angezeigt.

Meldung	Ursache und Abhilfe
EMPTY:XX	Kein Papier eingelegt. Papier einlegen.
DOOR:XX	Die Türblende ist offen. Türblende schließen.

„XX“ steht für das ausgewählte Papier.
„S“ steht für UPP-110S, „HD“ für UPP-110HD und „HG“ für UPP-110HG.

Wenn das Gerät den Druckvorgang unterbricht
Wenn über einen längeren Zeitraum Bilder mit hohem Schwarzanteil gedruckt werden, kann es vorkommen, dass die Schutzschaltung des Thermokopfs das Gerät zur Vermeidung einer Überhitzung abschaltet. In diesem Fall wird auf der LCD-Anzeige die Meldung „COOLING“ angezeigt. Warten Sie, bis der Thermokopf abgekühlt ist und die Meldung erlischt.

Ausgewählter Papiertyp
Sie können auf der LCD-Anzeige überprüfen, welcher Papiertyp gegenwärtig ausgewählt ist. Der ausgewählte Papiertyp wird rechts auf der LCD-Anzeige angezeigt, wenn Sie den Hebel OPEN herunterdrücken und die Türblende öffnen.

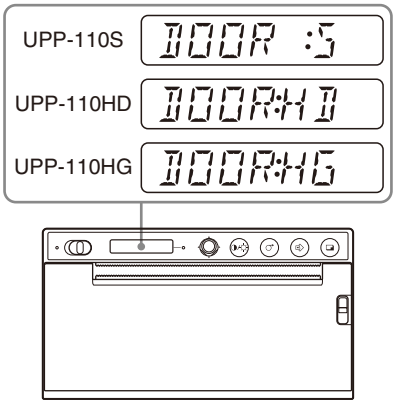

Wenn der Ausdruck verschwommen ist
Bilder mit schnellen Bewegungen können im Ausdruck verschwommen sein. Wählen Sie in diesem Fall im Menü [VIDEO] für die Menüoption [-FIELD] den Wert [FIED:ON] aus und starten Sie dann den Druckvorgang. Bei Auswahl von [FIED:ON] wird die Auflösung leicht verringert.

Auswählen der Druckausrichtung

Sie können die Druckausrichtung und die Bildgröße anhand der folgenden Optionen im Menü [VIDEO] auswählen.

- [-SIDE]: Zum Auswählen der Ausrichtung, in der das Bild gedruckt wird.

Auswählen der Druckausrichtung

Sie können die Druckausrichtung mit der Option [-SIDE] des Menüs [VIDEO] auswählen.

Drucken in der auf dem Videomonitor angezeigten Ausrichtung: Wählen Sie [SIDE:OFF].

Drucken eines um 90 Grad gegen den Uhrzeigersinn gedrehten Bilds: Wählen Sie [SIDE:ON].

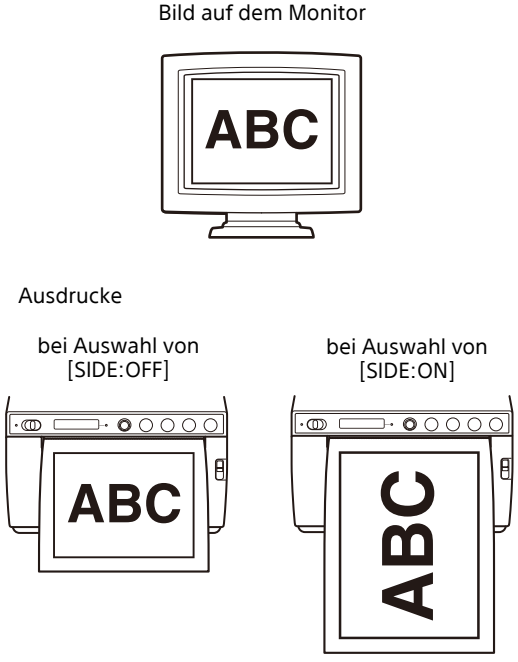

Drucken vom Computer

Prüfen Sie vor dem Starten eines Druckauftrags immer Folgendes:

- Ist das Gerät ordnungsgemäß angeschlossen? (Seite 15)
- Ist der Druckertreiber installiert? (Seite 16)
- Ist das Papier ordnungsgemäß eingelegt? (Seite 18)
- Sind die korrekten Menüeinstellungen ausgewählt? (Seite 25)

Starten eines Druckauftrags

1 Bringen Sie den Bereitschafts-/EIN-Schalter in Stellung ON, um das Gerät einzuschalten.
Die Hintergrundbeleuchtung der LCD-Anzeige leuchtet weiß und auf der LCD-Anzeige wird „READY“ angezeigt.
Die zuvor orangefarben leuchtende Bereitschafts-LED erlischt.

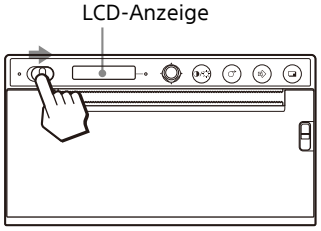

2 Drucken Sie über eine Anwendungssoftware auf dem Computer.

Wenn auf der LCD-Anzeige Meldungen eingeblendet werden

Falls ein Problem auftritt, leuchtet die Alarm-LED orangefarben auf und die folgenden Meldungen werden angezeigt.

Meldung	Ursache und Abhilfe
EMPTY:XX	Kein Papier eingelegt. Papier einlegen.
DOOR:XX	Die Türblende ist offen. Türblende schließen.

„XX“ steht für das ausgewählte Papier.
„S“ steht für UPP-110S, „HD“ für UPP-110HD und „HG“ für UPP-110HG.

Wenn das Gerät den Druckvorgang unterbricht

Wenn über einen längeren Zeitraum Bilder mit hohem Schwarzanteil gedruckt werden, kann es vorkommen, dass die Schutzschaltung des Thermokopfs das Gerät zur Vermeidung einer Überhitzung abschaltet. In diesem Fall wird auf der LCD-Anzeige die Meldung „COOLING“ angezeigt. Warten Sie, bis der Thermokopf abgekühlt ist und die Meldung erlischt.

Ausgewählter Papiertyp
Sie können auf der LCD-Anzeige überprüfen, welcher Papiertyp gegenwärtig ausgewählt ist. Der ausgewählte Papiertyp wird rechts auf der LCD-Anzeige angezeigt, wenn Sie den Hebel OPEN herunterdrücken und die Türblende öffnen.

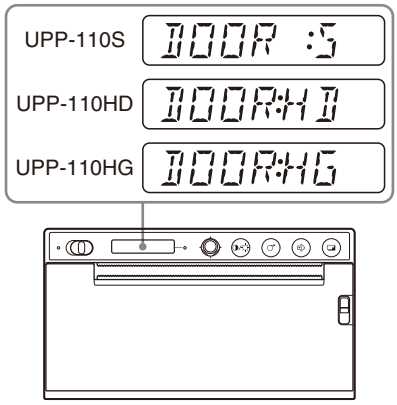

Abschneiden des bedruckten Papiers

Abschneiden mit dem oberen Papierschneider

Halten Sie die Papierkante fest und ziehen Sie das Papier zum Abschneiden in einem Bogen nach oben.

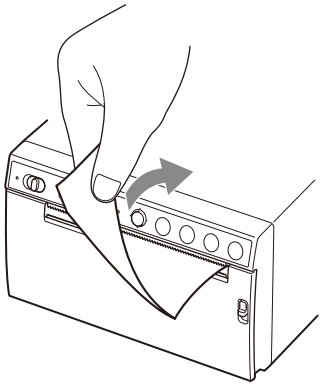

Abschneiden mit dem unteren Papierschneider

Halten Sie die Papierecke fest und ziehen Sie das Papier zum Abschneiden in einem Winkel nach unten.

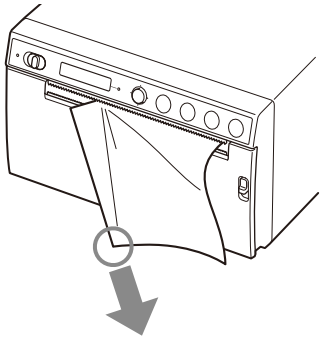

Hinweise

- Wenn Sie beim Abschneiden horizontal am Papier ziehen, verschiebt sich das Papier innerhalb des Geräts, wodurch das Drucken fehlschlagen kann.
  Wenn das Papier schräg ist, legen Sie es erneut richtig ein. (Seite 18)
- Wenn Sie beim Abschneiden mit dem unteren Papierschneider das Papier in der Mitte der Vorderkante halten, wird es möglicherweise nicht sauber abgeschnitten.

Abbrechen eines Druckauftrags

Zum Abbrechen eines laufenden Druckauftrags drücken Sie die Taste FEED. Der Druckvorgang stoppt.

Erstellen von Kopien des letzten Ausdrucks

Drücken Sie die Taste COPY. Das Gerät erstellt eine Kopie des letzten Ausdrucks. Sie können unabhängig von der im Menü eingestellten Druckmenge immer nur eine Kopie drucken.

Hinweise

- Wenn Sie die Taste COPY sofort nach dem Einschalten des Geräts drücken, ertönt ein Warnsignal, da der Speicher leer ist.
- Wenn Sie den Drucker ausschalten, geht das gespeicherte Bild verloren.

Erstellen mehrerer Kopien desselben Ausdrucks
Drücken Sie die Taste COPY. Während des ersten Ausdrucks drücken Sie die Taste erneut. Bei jedem

Drücken der Taste COPY ist ein kurzer Signalton zu hören. Sie können maximal 20 Exemplare einschließlich des ersten Ausdrucks anfertigen.

Hinweis

Die Anzahl der Ausdrucke, die mit der Taste PRINT gedruckt wurden, ist in der Höchstzahl ebenfalls inbegriffen. Wenn Sie beispielsweise die Taste COPY drücken, nachdem Sie fünf Mal die Taste PRINT gedrückt und fünf Ausdrucke erstellt haben, werden 15 Exemplare desselben Ausdrucks erstellt.

Abbrechen des Kopierens
Zum Abbrechen eines laufenden Druckauftrags drücken Sie die Taste FEED.

Erstellen von Kopien in verschiedenen Ausrichtungen
Sie können das zuletzt gespeicherte Videobild in einer anderen Ausrichtung drucken. Wählen Sie die Richtung wie unter „Auswählen der Druckausrichtung“ (Seite 21) beschrieben und drücken Sie dann die Taste COPY.

Papier fördern

Um Papier zu fördern, drücken Sie die Taste FEED. Das Gerät fördert Papier, solange Sie die Taste FEED gedrückt halten. Versuchen Sie nicht, das Papier mit der Hand aus dem Gerät zu ziehen.

Einstellen von Kontrast und Helligkeit

Sie können den Kontrast und die Helligkeit der Ausdrucke mit der Taste CONTR/BRIGHT und dem Menühebel anpassen.
Durch Drücken der Taste wird zwischen den Menüs [CONT] (Kontrast) und [BRIG] (Helligkeit) umgeschaltet.

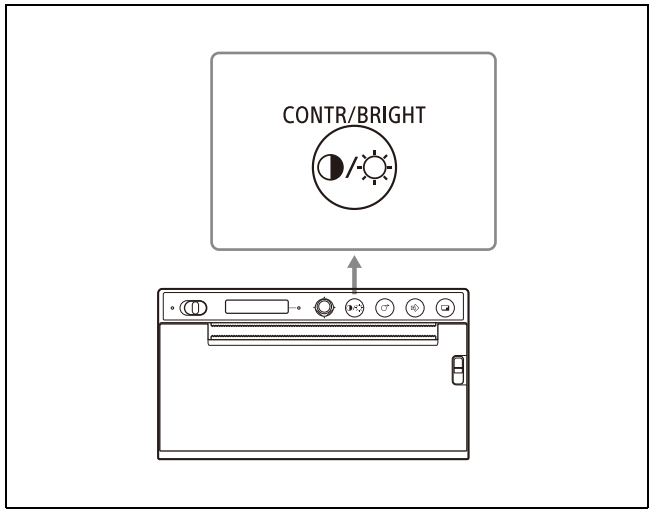

Einstellen des Kontrasts

1. Drücken Sie die Taste CONTR/BRIGHT, um das Menü [CONT] aufzurufen.
2. Passen Sie mithilfe des Menühebels den Kontrast an.
   Verstärken des Kontrasts: Drücken Sie den Menühebel nach oben. Der höchste Wert ist 16.
   Abschwächen des Kontrasts: Drücken Sie den Menühebel nach unten. Der geringste Wert ist –16.

Hinweis

Die Funktion zur Anpassung des Kontrasts entspricht der Komponente [Light] der Dichtesteuerung über den Druckertreiber. Der durch den Regler „Contrast“ angepasste Wert wird zu dem bereits als [Light] festgelegten Wert addiert.

Einstellen der Helligkeit

1. Drücken Sie die Taste CONTR/BRIGHT, um das Menü [BRIG] aufzurufen.
2. Passen Sie mithilfe des Menühebels die Helligkeit an.

Verstärken der Helligkeit: Drücken Sie den Menühebel nach oben. Der höchste Wert ist 16.
Abschwächen der Helligkeit: Drücken Sie den Menühebel nach unten. Der geringste Wert ist –16.

Einstellungen unter Verwendung des Menüs

Sie können entsprechend Ihren Anforderungen verschiedene Einstellungen vornehmen. Diese Einstellungen bleiben auch dann erhalten, wenn das Gerät ausgeschaltet wird.

Menüstruktur

Die auf der LCD-Anzeige angezeigten Optionen wechseln beim Betätigen des Menühebels entsprechend dem folgenden Menü-Flussdiagramm. Für jede einzelne Menüoption können Sie Einstellungen vornehmen.

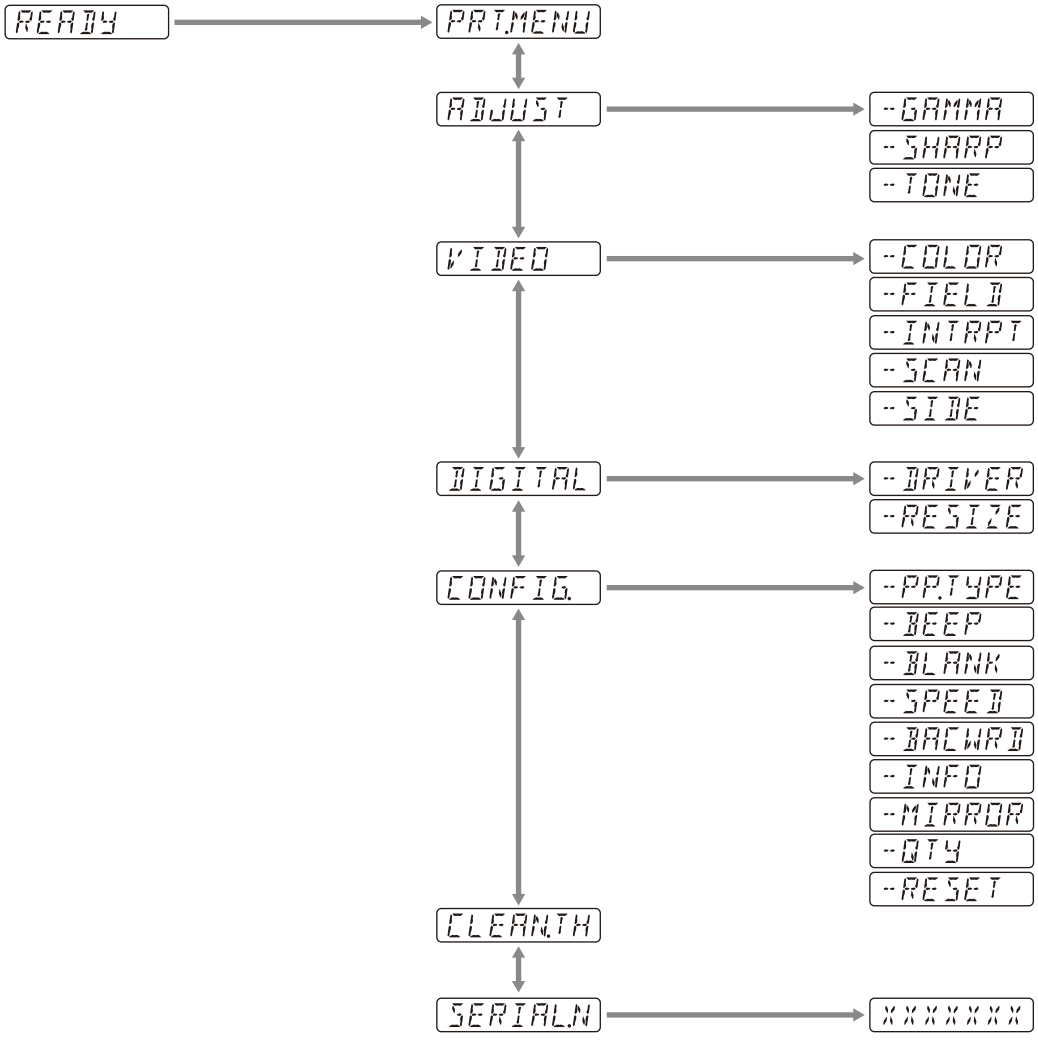

Die auf der LCD-Anzeige angezeigten Optionen wechseln beim Betätigen der Taste CONTR/BRIGHT entsprechend dem folgenden Menü-Flussdiagramm. Sie können die Einstellungen für Kontrast und Helligkeit vornehmen.

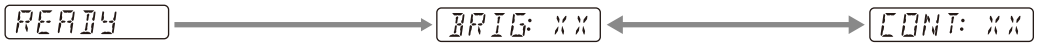

Liste der Menüs

In der folgenden Tabelle sind die Einstellungen der Menüoptionen aufgeführt.
Die Standardeinstellungen sind mit ☐ gekennzeichnet.

Element	Beschreibung	Einstellung	
PRT.MENU	Zum Ausdrucken einer Liste der aktuellen Menüeinstellungen.	-MENU:OK	Der Ausdruck wird gestartet, indem Sie auf den Menühebel drücken oder diesen nach rechts drücken.
ADJUST	Zum Anzeigen des Menüs für die Einstellung der Bildqualität.	-GAMMA	Zum Auswählen des Gammatyps. GAMA4: Harte Abstufung-2 GAMA3: Harte Abstufung [GAMA2]: Standard GAMA1: Weiche Abstufung Wenn Sie unter [-DRIVER] die Option [898/897] auswählen, wechselt die Gammakurve zu jener für das vorhergehende Modell.
		-SHARP	Hebt die Konturen des Ausdrucks hervor. Zum Einstellen der Schärfe der Ausdrucke auf eine von 15 Stufen zwischen 0 bis [7] bis 14. Je höher der Wert, desto stärker werden die Konturen hervorgehoben. Zum Deaktivieren auf „0“ einstellen. Der Standardwert ist „7“.
		-TONE	Zum Einstellen der Halbtondichte. Sie können einen Wert im Bereich –16 bis [0] bis +16 einstellen.
VIDEO	Zum Anzeigen des Menüs für Videos.	-COLOR	Zum Auswählen der Farbe entsprechend dem Eingangssignal. COLR:ON: Videosignale für Farbdruck. [COLR:OFF]: Videosignale für Schwarz-Weiß-Druck.
		-FIELD	Zum Auswählen des Speichermodus. FIED:ON: Zum Verringern von Bildunschärfen bei Aufnahmen mit schnellen Bewegungen (z. B. von Schläger getroffener Ball). [FIED:OFF]: Standardeinstellung.
		-INTRPT	Zum Auswählen der Funktion beim Abbrechen eines Druckvorgangs. INTR:ON: Wenn Sie durch erneutes Drücken der Taste PRINT einen Druckvorgang abbrechen und ein Bildschirmfoto zum Zeitpunkt des Drückens auf die Taste PRINT drucken möchten, wählen Sie diese Option. [INTR:OFF]: Mit dieser Option wird der Druckvorgang fortgesetzt, auch wenn Sie die Taste PRINT während eines Druckvorgangs erneut drücken. Wenn Sie nach Beendigung des Druckvorgangs ein Bildschirmfoto zum Zeitpunkt des Drückens auf die Taste PRINT drucken möchten, wählen Sie diese Option.
		-SCAN[1)]	Zum Auswählen des Druckbereichs eines Bilds. Der Druckbereich verkleinert sich in der Reihenfolge SC:WD2 [SC:WD1] SC:NOR
		-SIDE[2)]	Zum Auswählen der Ausrichtung, in der das Bild gedruckt wird. SIDE:ON: Zum Ausdrucken eines um 90° gegen den Uhrzeigersinn gedrehten Bilds. [SIDE:OFF]: Zum Ausdrucken eines Bilds in der Ausrichtung, in der es auf dem Monitor angezeigt wird.

Element	Beschreibung	Einstellung	
DIGITAL	Zum Anzeigen des Einstellmenüs für das Drucken vom Computer.	-DRIVER	Zum Auswählen des Druckertreibers für dieses Gerät. [DRV:899]: Treiber für UP-X899MD, UP-D899MD verwenden. DRV:898: Treiber für UP-X898MD, UP-D898MD verwenden. DRV:897: Treiber für UP-D897 verwenden. Falls mit dem Treiber für den UP-X898MD/UP-D898MD oder den UP-897 ein Papierformat für 3840×1280 oder 4096×1280 ausgewählt ist, wird nur das maximal mit diesem Gerät bedruckbare Papierformat (2560×1280) bedruckt. Das drahtlose Drucksystem UPA-WU10 kann nicht zusammen mit [DRV:897] verwendet werden.
		-RESIZE	Zum Auswählen, ob das Bild vergrößert werden soll. [RSIZ:OFF]: Zum Drucken eines Bilds in der Originalgröße. RSIZ:ON: Zum Vergrößern des Ausdrucks entsprechend dem über den Druckertreiber eingestellten Papierformat.
CONFIG.	Zum Anzeigen von Einstellungen für Funktionen.	-PP.TYPE	Zum Auswählen des zu verwendenden Papiertyps. [P.TYPE:HG]: Zum Verwenden von UPP-110HG. P.TYPE:HD: Zum Verwenden von UPP-110HD. P.TYPE:S: Zum Verwenden von UPP-110S.
		-BEEP	Zum Auswählen, ob der Signalton zu hören sein soll. Fehlertöne werden unabhängig von dieser Einstellung ausgegeben. BEEP:OFF: Kein Signalton wird ausgegeben. [BEEP:ON]: Der Signalton wird ausgegeben.
		-BLANK	Zum Einstellen der Länge des oberen Leerbereichs (BACW:OFF) oder unteren Leerbereichs (BACW:ON). BLANK:MIN: Der Leerbereich wird minimiert. [BLANK:S]: Der Leerbereich wird verkürzt. BLANK:L: Der Leerbereich wird verlängert.
		-SPEED	Zum Auswählen der Druckgeschwindigkeit. Wenn Sie das Papier UPP-110HD verwenden, können Sie [HI] (Hochgeschwindigkeitsdruck) nicht auswählen. LOW: Zum Drucken bei Energiespareinstellung (geringe Geschwindigkeit). [HI]: Zum Drucken mit hoher Geschwindigkeit. Bei 15 °C oder darunter wird im Modus LOW gedruckt.
		-BACWRD[3)]	Zum Auswählen der Druckausrichtung. BACW:ON: Der Ausdruck erfolgt in umgekehrter Richtung (beginnend mit dem oberen Bildschirmrand). [BACW:OFF]: Der Ausdruck erfolgt in normaler Richtung (beginnend mit dem unteren Bildschirmrand).
		-INFO	Zum Auswählen, ob unter dem Bild Informationen zu den Druckbedingungen gedruckt werden sollen. INFO:ADJ: Der Einstellwert für die Bildqualität wird gedruckt. INFO:STR: Pfad-/Dateiname des auf dem USB-Flash-Laufwerk gespeicherten Bilds werden gedruckt. [INFO:OFF]: Es werden keine Informationen gedruckt.
		-MIRROR	Zum Ausdrucken eines gespiegelten Bilds. MIRR:ON: Links und rechts werden vertauscht. [MIRR:OFF]: Das Bild wird nicht gespiegelt.
		-QTY	Zum Festlegen der Anzahl der Ausdrucke. QTY:[1] - 10: Sie können 1 bis 10 Exemplare desselben Bilds ausdrucken.
		-RESET	Zum Zurücksetzen der Menüoptionen auf die Standardeinstellungen (Initialisieren). [RESET:OK]: Zum Zurücksetzen auf die Standardeinstellungen.

Element	Beschreibung	Einstellung	
CLEAN.TH	Zum Starten der Thermokopfreinigung.	-CLEAN:OK	Die Thermokopfreinigung wird gestartet, indem Sie auf den Menühebel drücken oder diesen nach rechts drücken.
SERIAL.N	Zum Anzeigen der Seriennummern des Produkts.		

1) Folgende Druckbereiche können ausgewählt werden:

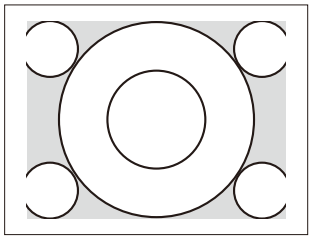

bei Auswahl von „SC:NOR“

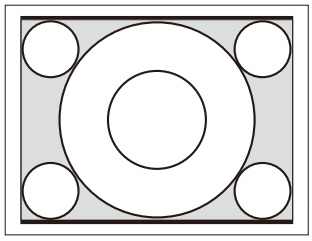

bei Auswahl von „SC:WD1“

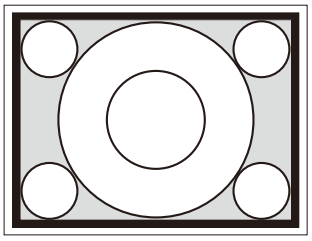

bei Auswahl von „SC:WD2“

2) Folgende Druckausrichtungen können für gedruckte Bilder ausgewählt werden:

Bild auf dem Monitor

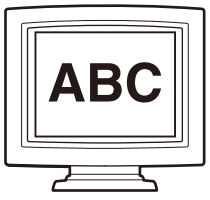

Ausdrucke

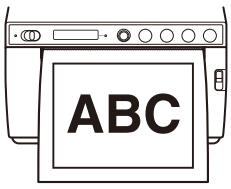

bei Auswahl von [SIDE:OFF]

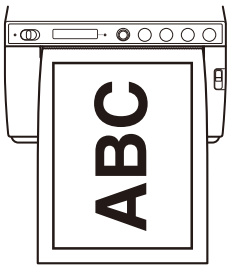

bei Auswahl von [SIDE:ON]

3) Folgende Druckausrichtungen können ausgewählt werden:

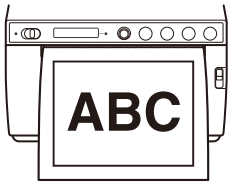

bei Auswahl von [BACW:OFF]

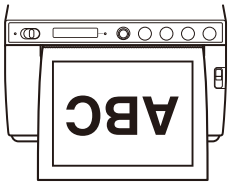

bei Auswahl von [BACW:ON]

Grundlegende Menüfunktionen

Dieser Abschnitt beschreibt exemplarisch die allen Menüs gemeinsamen grundlegenden Verfahren der Menübedienung anhand des Einstellens der Druckausrichtung.
„Auf den Menühebel drücken“ und „Menühebel nach rechts drücken“ sind gleichbedeutend.

1 Bringen Sie den Bereitschafts-/EIN-Schalter in Stellung ON, um das Gerät einzuschalten. Die Hintergrundbeleuchtung der LCD-Anzeige leuchtet weiß und die orangefarben leuchtende Bereitschafts-LED erlischt.

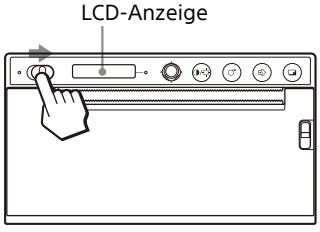

2 Vergewissern Sie sich, dass auf der LCD-Anzeige „READY“ angezeigt wird und drücken Sie auf den Menühebel oder diesen nach rechts.

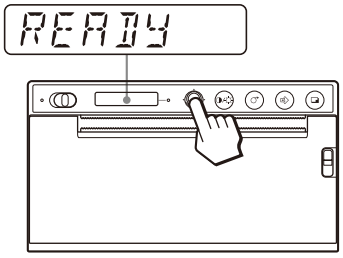

Das Gerät wechselt zum Menümodus.

Auf der LCD-Anzeige wird eine Menüoption angezeigt.

3 Drücken Sie den Menühebel nach oben oder unten, um die Option [CONFIG.] anzuzeigen.

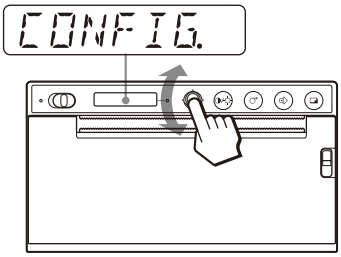

4 Drücken Sie auf den Menühebel oder diesen nach rechts.
Das Gerät wechselt in den Menümodus, in dem Sie Druckbedingungen einstellen können. Den Menünamen ist ein „-“ vorangestellt.

5 Drücken Sie den Menühebel nach oben oder unten, um die Option [-BACWRD] anzuzeigen.

6 Drücken Sie auf den Menühebel oder diesen nach rechts.

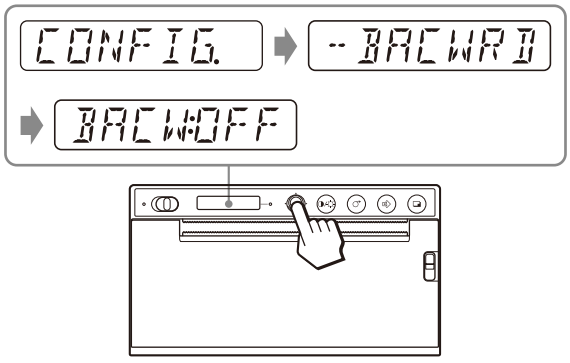

Das Gerät wechselt in den Modus, in dem Sie die Druckausrichtung einstellen können.
Auf der LCD-Anzeige erscheint die Standardeinstellung [BACW:OFF].
[BACW:OFF] ist die gegenwärtige Einstellung.
Ändern Sie diese Einstellung auf [BACW:ON].

7 Drücken Sie den Menühebel nach oben, um [BACW:ON] anzuzeigen und drücken Sie dann auf den Menühebel oder diesen nach rechts.

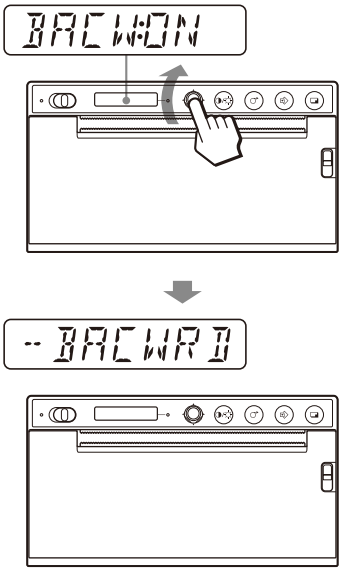

Als Druckausrichtung wird [BACW:ON] gespeichert.
Auf der LCD-Anzeige wird [-BACWRD] angezeigt.

Hinweis

Wenn nicht innerhalb von 20 Sekunden nach dem Anzeigen der Menüoption oder der Einstellung ein Menübefehl ausgeführt wird, verlässt das Gerät den Menümodus und „READY“ wird wieder angezeigt.
In diesem Fall wird die Einstellung der Option [-BACWRD] nicht geändert.

Abbrechen der Konfiguration
Wechseln Sie zurück zu Schritt 5 oder 3, indem Sie in Schritt 7 den Menühebel nach links drücken.

Fortsetzen der Menükonfiguration
Nehmen Sie die erforderlichen Einstellungen durch Wiederholen der Schritte 3 bis 7 vor.

Beenden der Menükonfiguration
Lassen Sie „READY“ anzeigen, indem Sie nach Schritt 7 den Menühebel nach links drücken.
Das Gerät verlässt den Menümodus.

Menüsperrfunktion
Wenn „LOCK“ angezeigt wird und beim Drücken des Menühebels der Warnton zu hören ist, ist der Menühebel deaktiviert, weil die Menüfunktion gesperrt ist. Wenn Sie Menübefehle verwenden möchten, siehe den Eintrag „LOCK“ unter „Fehlermeldungen“ (Seite 38).

Drucken der Liste der Einstellungswerte

Sie können die gegenwärtigen Menüeinstellungen ausdrucken.

1. Drücken Sie auf den Menühebel oder diesen nach rechts.
   Die Liste der Menüs wird angezeigt und das Gerät wechselt in den Menümodus.
2. Drücken Sie den Menühebel nach oben oder unten, um [PRT.MENU] anzuzeigen und drücken Sie dann auf den Menühebel oder diesen nach rechts.
3. Vergewissern Sie sich, dass [MENU:OK] angezeigt wird und drücken Sie auf den Menühebel oder diesen nach rechts.
   Das Gerät beginnt mit dem Ausdruck der gegenwärtigen Menüeinstellungen.
   Auf der LCD-Anzeige wird [PRT.MENU] angezeigt.
4. Drücken Sie den Menühebel nach links.
   „READY“ wird angezeigt und das Gerät wechselt in den normalen Druckmodus.

Speichern von Bildern auf einem USB-Flash-Laufwerk

Warnung

Verwendung dieses Geräts zu medizinischen Zwecken

Dieser Anschluss ist nicht isoliert.
Schließen Sie kein anderes Gerät als ein USB-Flash-Laufwerk oder ein drahtloses Drucksystem UPA-WU10 an, das ausschließlich über dieses Gerät mit Strom versorgt wird.
Wenn ein Gerät mit Wechselstrom angeschlossen wird, kann es aufgrund von Kriechstrom vom Gerät zu einem elektrischen Schlag beim Patienten oder Bedienpersonal kommen.

Wenn ein USB-Flash-Laufwerk in den Anschluss OPTION (USB Typ A) an der Rückwand des Geräts eingesteckt ist, wird beim Ausdrucken das vom Gerät erfasste Bild als Bitmap-Bilddatei auf dem USB-Flash-Laufwerk gespeichert. Sie können die auf dem USB-Flash-Laufwerk gespeicherten Bilddateien auf einem mit USB-Anschluss (Typ A) ausgestatteten Computer anzeigen.

Ordner zum Speichern von Bilddateien

Die Bilddateien werden im Ordner \\SONY\UP-X899MD\SN.[Seriennummer dieses Geräts] auf dem USB-Flash-Laufwerk gespeichert. Wenn der Ordner nicht vorhanden ist, wird er erstellt.

Dateiname des Bilds

Wenn Sie die Taste PRINT drücken, um zu drucken, werden die Bilddateien nacheinander von UP_000000.bmp bis UP_999999.bmp nummeriert und als Bitmap-Bilddateien auf dem USB-Flash-Laufwerk gespeichert. Bei geteilten Bildschirmen wird außerdem jeder Bildschirm in einer eigenen Datei gespeichert. Ein neues Bild wird nur gespeichert, wenn es gedruckt wird. Sobald es gedruckt wurde, wird es nicht gespeichert.

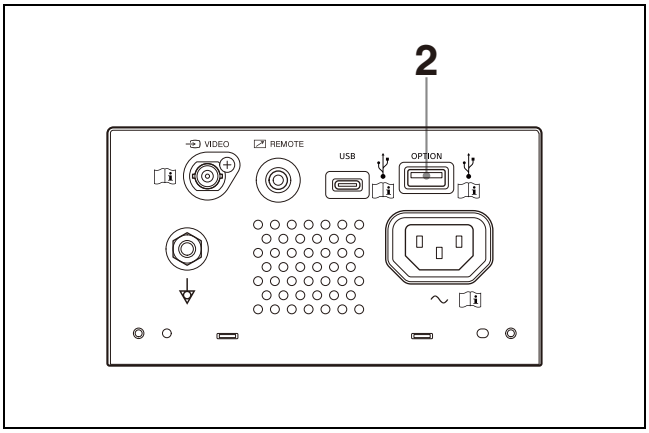

1 Schalten Sie das Gerät ein.

2 Verbinden Sie das USB-Flash-Laufwerk mit dem Anschluss OPTION (USB Typ A) an diesem Gerät.

3 Drücken Sie die Taste PRINT, um das VIDEO-Signal zu drucken.
Drucken Sie vom Computer aus, wenn auf dem Computer gespeicherte Bilder gedruckt werden sollen.
Das Gerät startet den Druckvorgang.
Nach Abschluss des Druckvorgangs wird das Bild auch auf dem USB-Flash-Laufwerk gespeichert. Beim Schreiben von Daten auf das USB-Flash-Laufwerk wird auf der LCD-Anzeige „STORING“ angezeigt. Wenn der Schreibvorgang abgeschlossen ist, wird „STORING“ ausgeblendet.

Entfernen des USB-Flash-Laufwerks
Solange „STORING“ angezeigt wird, schreibt das Gerät Daten auf das USB-Flash-Laufwerk. Wenn Sie dabei das USB-Flash-Laufwerk entfernen, werden die Daten nicht korrekt geschrieben und die Daten USB-Flash-Laufwerk können beschädigt werden.

Wenn auf der LCD-Anzeige „NO SPACE“ angezeigt wird
Das USB-Flash-Laufwerk ist voll oder die Höchstzahl an Bildern wurde bereits gespeichert, sodass keine weiteren Bilder mehr gespeichert werden können. Löschen Sie in diesem Fall mit einem Computer nicht benötigte Dateien vom USB-Flash-Laufwerk oder verwenden Sie ein neues USB-Flash-Laufwerk.

Hinweise

- Schließen Sie kein USB-Gerät mit eigener Stromversorgung wie beispielsweise eine Festplatte an den Anschluss OPTION (USB Typ A) dieses Geräts an. Andernfalls können Fehlfunktionen verursacht werden.
- Schließen Sie kein USB-Gerät an, für das auch nur vorübergehend mehr als 500 mA erforderlich sind, selbst wenn es über den Anschluss OPTION (USB Typ A) mit Strom versorgt wird.
- Als Dateispeicherformat wird nur BMP unterstützt.
- Auf dem USB-Flash-Laufwerk gespeicherte Bilder können nicht erneut ausgedruckt werden.
- Bilder können auf dem USB-Flash-Laufwerk gespeichert werden. Gespeicherte Bilder können jedoch nicht gelesen oder gelöscht werden. Verwenden Sie einen Computer mit USB-Anschluss (Typ A), um Bilder zu lesen oder zu löschen.
- Sichern Sie auf dem USB-Flash-Laufwerk gespeicherte Dateien auf Ihrem Computer, bevor Sie das USB-Flash-Laufwerk mit diesem Gerät verwenden. Wir können nicht garantieren, dass auf dem USB-Flash-Laufwerk gespeicherte Dateien bei Verwendung mit diesem Gerät nicht beschädigt oder gelöscht werden.

Hinweise zum Anschluss OPTION (USB Typ A)

- Der Anschluss ist mit USB-Massenspeichern kompatibel. (Der Betrieb wird nicht für alle Typen von USB-Flash-Laufwerken garantiert.)
- Die Funktion wird nicht garantiert, wenn der Anschluss OPTION (USB Typ A) über einen Hub mit dem USB-Flash-Laufwerk verbunden ist.
- Der Anschluss ist mit USB Hi-Speed kompatibel.
- Das entsprechende Dateisystem ist FAT32.
- Falls das USB-Flash-Laufwerk eine Sperrfunktion besitzt, deaktivieren Sie diese vor Verwendung.
- USB-Flash-Laufwerke mit mehr als einem Laufwerk können nicht verwendet werden.
- USB-Flash-Laufwerke mit speziellen Eigenschaften (wie z. B. Verschlüsselung) werden nicht unterstützt.
- Sie können ein USB-Flash-Laufwerk oder optionales Zubehör anschließen, indem Sie es direkt in den Anschluss einstecken. Verwenden Sie keine USB-Verlängerungskabel o.ä.

Erhalten der Geräteleistung

Hinweise zum sicheren Betrieb

- Überprüfen Sie vor der Inbetriebnahme die Betriebsspannung. Betreiben Sie das Gerät nur mit einer unter „Technische Daten“ (Seite 36) angegebenen Stromversorgung.
- Beenden Sie die Benutzung des Geräts sofort, wenn Flüssigkeiten oder feste Gegenstände in das Gehäuse gelangen sollten. Ziehen Sie den Netzstecker des Geräts und lassen Sie das Gerät von qualifiziertem Personal überprüfen.
- Ziehen Sie den Stecker des Geräts aus der Wandsteckdose, wenn es über einen längeren Zeitraum nicht verwendet werden soll. Ziehen Sie das Netzkabel nur, indem Sie den Stecker greifen. Ziehen Sie nie direkt am Kabel.
- Öffnen Sie das Gehäuse nicht. Überlassen Sie Wartungsarbeiten stets nur qualifiziertem Fachpersonal.

Vorsicht

Das Gerät ist mit Papierschneidern ausgestattet. Achten Sie beim Einlegen von Papier darauf, die Papierschneider nicht zu berühren. Berührungen der Papierschneider können zu Verletzungen führen.

Hinweise zur Aufstellung

- Stellen Sie das Gerät auf eine ebene und stabile Oberfläche.
  Wenn das Gerät nicht auf einer ebenen Oberfläche betrieben wird, ist mit dem Auftreten von Fehlfunktionen zu rechnen.
- Stellen Sie das Gerät nicht in der Nähe von Wärmequellen auf. Vermeiden Sie Standorte in der Nähe von Heizkörpern und Lüftungsschächten sowie Orte mit direkter Sonneneinstrahlung, hoher Belastung durch Staub, Luftfeuchtigkeit, mechanische Erschütterungen oder Vibrationen.
- Sorgen Sie zur Vermeidung eines Wärmestaus für ausreichende Luftzirkulation. Stellen Sie das Gerät nicht auf Teppiche, Decken usw. oder in die Nähe von Materialien wie Vorhängen oder Gardinen.

Vorsicht

Um einen Wärmestau im Inneren zu vermeiden, lassen Sie ausreichend Platz um den Drucker (mindestens 10 cm). Decken Sie die Lüftungsöffnungen an der rechten und linken Seite des Druckers und auf der Rückseite nicht ab.

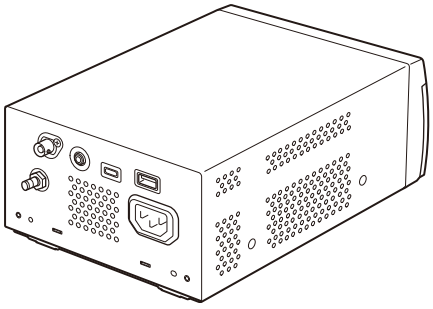

Hinweise zum Transport des Geräts

- Setzen Sie das Gerät keinen Stößen aus und lassen Sie es nicht fallen.
- Tragen oder bewegen Sie das Gerät nicht mit eingelegtem Papier. Andernfalls können Fehlfunktionen verursacht werden.

Bei Kondensation

Wenn das Gerät aus einer kalten Umgebung in einen warmen Raum gebracht wird oder die Umgebungstemperatur schnell ansteigt, kann sich auf der Oberfläche des Geräts bzw. im Inneren des Geräts Feuchtigkeit ansammeln (Kondensation). Schalten Sie in diesem Fall das Gerät aus, und warten Sie, bis die Kondensation verdunstet ist, ehe Sie das Gerät verwenden. Die Verwendung des Gerätes bei gebildetem Kondenswasser kann zu Beschädigungen führen.

Hinweise zu Verschleißteilen

Die Lebensdauer des Elektrolytkondensators beträgt bei normalen Betriebstemperaturen und normaler Verwendung etwa 5 Jahre (8 Stunden pro Tag; 25 Tage pro Monat).
Falls die Nutzung die normale Nutzungshäufigkeit überschreitet, ist die Lebensdauer ggf. entsprechend geringer.

Verwendung mit elektrochirurgischen Skalpellen und ähnlichen Geräten

Wenn dieses Gerät zusammen mit einem elektrochirurgischen Skalpell o. Ä. eingesetzt wird,

kann das Bild aufgrund der starken Hochfrequenzwellen oder einer Störspannung vom anderen Gerät verrauscht, verformt oder anderweitig gestört sein. Dies ist keine Fehlfunktion.
Wenn Sie dieses Gerät zusammen mit einem anderen Gerät verwenden, von dem starke Hochfrequenzwellen oder hohe Spannungen ausgehen, prüfen Sie die Auswirkungen vor dem Einsatz solcher Geräte und installieren Sie dieses Gerät so, dass die Interferenzen durch die Hochfrequenzwellen möglichst gering sind.

Reinigen des Gehäuses

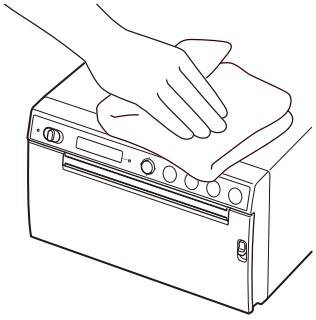

Hinweis

Bringen Sie vor dem Reinigen des Druckers den Bereitschafts-/EIN-Schalter in die Bereitschaftsstellung und **ziehen Sie dann das Netzkabel ab**.

Werden Lösungsmittel wie Benzin oder Verdünnung, saure, alkalische oder scheuernde Reinigungsmittel oder chemische Reinigungstücher zur Reinigung der Druckeroberfläche verwendet, kann die Beschichtung der Oberfläche beschädigt werden. Beachten Sie daher folgende Hinweise:

- Reinigen Sie die Druckeroberfläche mit Isopropanol in einer Konzentration von 50 bis 70% vol. oder mit Ethanol in einer Konzentration von 76,9 bis 81,4% vol.
- Entfernen Sie hartnäckige Flecken mit einem weichen Tuch, beispielsweise einem Reinigungstuch, das leicht mit einer milden Reinigungslösung angefeuchtet ist, und reinigen Sie die Stelle anschließend mit einer der oben genannten chemischen Lösungen.
- Drücken Sie beim Abreiben der Druckeroberfläche mit einem bereits verschmutzten Tuch nicht zu stark auf. Andernfalls kann die Druckeroberfläche zerkratzt werden.
- Bringen Sie die Druckeroberfläche nicht für längere Zeit in Kontakt mit einem Gegenstand aus Gummi oder Vinylharz. Andernfalls kann die Oberfläche beschädigt werden oder die Beschichtung kann sich ablösen.

Reinigen des Thermokopfs

Bei unsauberem Ausdruck oder weißen Streifen ist der Thermokopf mit dem mitgelieferten Reinigungsblatt zu reinigen.
Verwenden Sie den Menübefehl zur Reinigung des Thermokopfs.

Vorsicht

Das Gerät ist mit Papierschneidern ausgestattet. Achten Sie beim Reinigen des Thermokopfs darauf, die Papierschneider nicht zu berühren. Berührungen der Papierschneider können zu Verletzungen führen.

1 Bringen Sie den Bereitschafts-/EIN-Schalter in Stellung ON, um das Gerät einzuschalten.

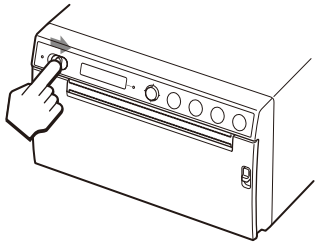

2 Drücken Sie den Hebel OPEN herunter, um die Türblende zu öffnen.

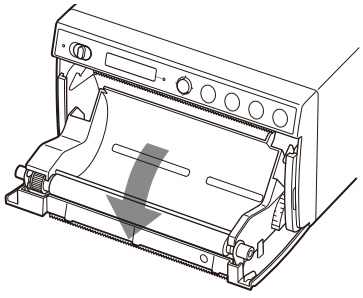

Falls Papier in das Papierfach eingelegt ist, nehmen Sie es heraus.

Hinweis

Achten Sie darauf, dass die Druckoberfläche des Papiers nicht mit anderen Gegenständen in Berührung kommt. Andernfalls können die Druckergebnisse aufgrund von

Verschmutzungen auf dem Papier beeinträchtigt werden.

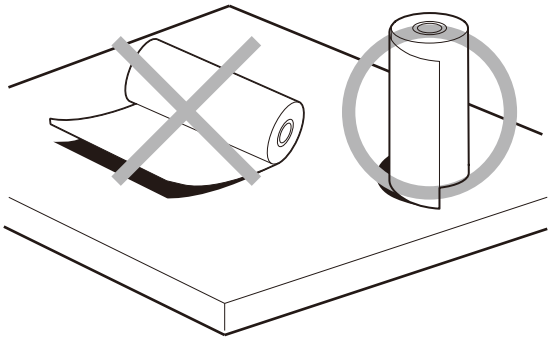

3 Setzen Sie das mitgelieferte Reinigungsblatt in die Kerbe im Papierfach ein.
Führen Sie das Reinigungsblatt so ein, dass es die Kerbe ausfüllt.

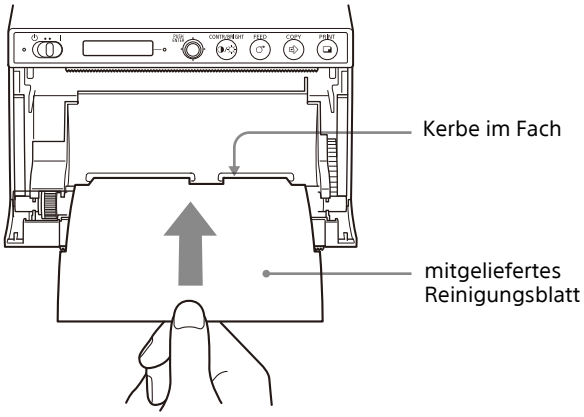

4 Schließen Sie die Türblende, indem Sie auf diese drücken.

5 Drücken Sie auf den Menühebel.
Eine Menüoption wird angezeigt.

6 Drücken Sie den Menühebel nach oben oder unten, um [CLEAN.TH] anzuzeigen und drücken Sie dann auf den Menühebel.

7 Vergewissern Sie sich, dass [CLEAN:OK] angezeigt wird und drücken Sie auf den Menühebel.
Das Gerät beginnt mit der Reinigung des Thermokopfs.
Auf der LCD-Anzeige wird [CLEAN:TH] angezeigt.
Wenn das Reinigungsblatt stoppt, ist die Reinigung abgeschlossen.

8 Drücken Sie den Hebel OPEN herunter, um die Türblende zu öffnen und entnehmen Sie das Reinigungsblatt.

9 Schließen Sie die Türblende, indem Sie auf diese drücken.

Hinweis

Reinigen Sie den Thermokopf nur, wenn dies erforderlich ist. Zu häufige Reinigung des Thermokopfs kann zu Fehlfunktionen führen.

Reinigen der Führungswalze

Wenn die Oberfläche der Führungswalze verschmutzt ist, wird das Papier nicht ordnungsgemäß eingezogen, was zu Papierstaus und ungleichmäßiger Druckqualität führt. Bringen Sie den Bereitschafts-/EIN-Schalter in Stellung ON, um das Gerät einzuschalten. Drücken Sie dann etwa eine Sekunde lang die Taste FEED, damit etwas mehr Papier aus dem Gerät gefördert wird. Wahrscheinlich ist die Walze verschmutzt, wenn sich das Papier leicht mit der Hand herausziehen lässt.

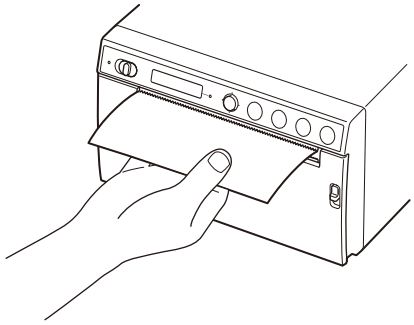

Reinigen Sie die Führungswalze bei Verschmutzung mit einem weichen Tuch, das mit Ethanol in einer Konzentration von 76,9 bis 81,4% vol. angefeuchtet wurde.

Vorsicht

Das Gerät ist mit Papierschneidern ausgestattet. Achten Sie darauf, die Papierschneider nicht zu berühren. Berührungen der Papierschneider können zu Verletzungen führen.

1 Bringen Sie den Bereitschafts-/EIN-Schalter in Stellung ON, um das Gerät einzuschalten.

2 Drücken Sie den Hebel OPEN herunter, um die Türblende zu öffnen.
Falls Papier in das Papierfach eingelegt ist, nehmen Sie es heraus.

Hinweis

Achten Sie darauf, dass die Druckoberfläche des Papiers nicht mit anderen Gegenständen

in Berührung kommt. Andernfalls können die Druckergebnisse aufgrund von Verschmutzungen auf dem Papier beeinträchtigt werden.

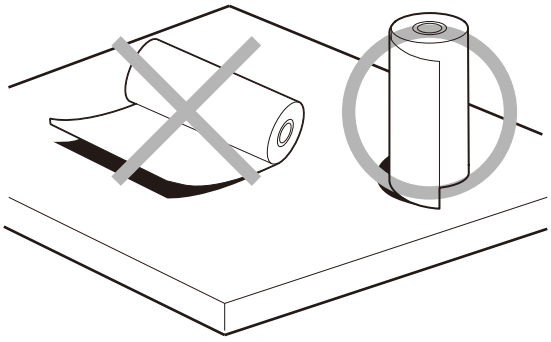

3 Reinigen Sie die Führungswalze behutsam mit einem weichen, mit Ethanol angefeuchteten Tuch.

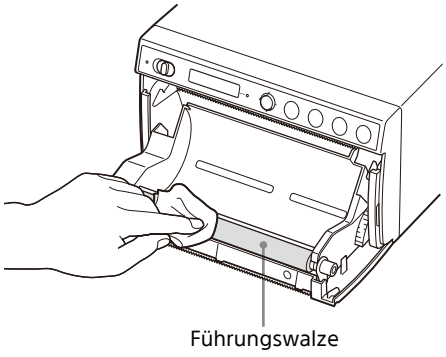

Hinweise

- Wenn die Oberfläche der Führungswalze vollständig getrocknet ist, drehen Sie die Führungswalze und reinigen Sie den nächsten Abschnitt.
- Drehen Sie die Führungswalze nicht mit den Händen. Verwenden Sie zum Drehen die Taste FEED. Drücken Sie die Taste FEED, um die Führungswalze automatisch zu drehen.

4 Drücken Sie die Taste FEED.
Die Führungswalze dreht sich um etwa 120 Grad.

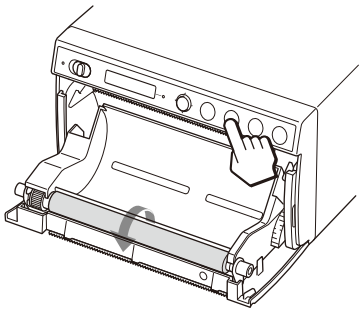

Hinweise

- Achten Sie darauf, sich in der drehenden Führungswalze nicht die Finger einzuklemmen.
- Beginnen Sie erst dann mit der Reinigung, nachdem die Führungswalze zum Stillstand gekommen ist.

5 Wiederholen Sie die Schritte 3 und 4, bis die Führungswalze sauber ist.

6 Lassen Sie die Führungswalze zunächst vollständig trocknen und drücken Sie dann zum Schließen die Klappe zu.

Technische Daten

Spannungsversorgung
100 V bis 240 V ∿, 50/60 Hz
Eingangsstrom
0,75 bis 0,5 A
Betriebstemperatur
10 °C bis 40 °C
Luftfeuchtigkeit im Betrieb
20% bis 80% (keine Kondensation zulässig)
Betriebsdruck 700 hPa bis 1.060 hPa
Temperatur bei Aufbewahrung und Transport
–20 °C bis +60 °C
Relative Luftfeuchtigkeit bei Aufbewahrung und Transport
20% bis 90% (keine Kondensation zulässig)
Druck bei Aufbewahrung und Transport
700 hPa bis 1.060 hPa
Abmessungen
154 × 88 × 208 mm (B/H/T)
Gewicht 2,0 kg (nur Drucker)
Thermokopf Dünnfilmthermokopf, 1280 Punkte
Bildgröße (Standarddruckgröße)
100 × 75 mm
Druckgeschwindigkeit
ca. 2 s/Bild (960 × 1280 Punkte) (wenn [HI] unter [-SPEED] im Menü [CONFIG.] ausgewählt ist)
ca. 3,8 s/Bild (960 × 1280 Punkte) (wenn [LOW] unter [-SPEED] im Menü [CONFIG.] ausgewählt ist)
Eingangsanschlüsse
VIDEO IN (BNC-Ausführung)
NTSC- oder PAL-Composite-Videosignale: 1,0 Vp-p, 75 Ohm (automatische Erkennung von NTSC/PAL)
Schnittstellen OPTION-Anschluss (USB Typ A)
USB-Anschluss: Typ C (für Datenempfang)
REMOTE-Anschluss (Stereo-Minibuchse)

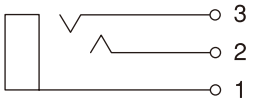

1 GND
2 PRINT SIGNAL (TTL)
Eingang von LOW-Impuls für mehr als 100 ms startet Druckvorgang.
3 PRINT BUSY (TTL)
Nimmt während des Druckvorgangs HIGH-Pegel an.

Mitgeliefertes Zubehör
Thermokopf-Reinigungsblatt (1)
CD-ROM (einschließlich Gebrauchsanweisung in mehreren Sprachen, Readme-Datei und Druckertreiber) (1)
Kurzeinführung (1)
Verzeichnis der Servicestellen (1)
Thermodruckmedien
UPP-110HG/SET (Hochglanz) (1)
Information for Customers in Europe (Information für Kunden in Europa) (1)
Optionales Zubehör
Thermodruckmedien
UPP-110HG (Hochglanz)
UPP-110HD (Hohe Dichte)
UPP-110S (Hohe Qualität)
Drahtloses Drucksystem
UPA-WU10[1)]

1) Informationen zur Verfügbarkeit von Produkten erhalten Sie von Ihrem Sony-Händler.

Die Gestaltung und die technischen Daten können jederzeit ohne Ankündigung geändert werden.

Medizinische Daten

Schutz gegen elektrischen Schlag: Klasse I
Schutz gegen eindringendes Wasser:
Kein besonderer Schutz
Grad der Gerätesicherheit bei Vorhandensein eines entflammbaren Anästhetikagemischs mit Luft oder Sauerstoff oder bei Vorhandensein von Lachgas:
Nicht geeignet zum Einsatz bei Vorhandensein eines entflammbaren Anästhetikagemischs mit Luft oder Sauerstoff oder bei Vorhandensein von Lachgas
Betriebsmodus:
Kontinuierlich

Hinweise

- Vergewissern Sie sich bitte vor dem Gebrauch, dass das Gerät einwandfrei funktioniert. SONY LEISTET KEINERLEI SCHADENERSATZ, WEDER IN FORM VON ABFINDUNGEN ODER ENTSCHÄDIGUNGEN NOCH IN ANDERER WEISE, WENN ES AUFGRUND VON FEHLFUNKTIONEN AN DIESEM GERÄT, DEN ENTSPRECHENDEN DRUCKMEDIEN, DER ZUGEHÖRIGEN SOFTWARE, DEN EXTERNEN SPEICHERMEDIEN ODER ANDEREN EXTERNEN GERÄTEN ZU FEHLERN BEIM DRUCKEN VON INHALTEN ODER ZU DATENVERLUSTEN KOMMT.
- SONY LEISTET WÄHREND ODER NACH ABLAUF DES GARANTIEZEITRAUMS KEINERLEI SCHADENERSATZ FÜR FEHLFUNKTIONEN AN DIESEM GERÄT, WEDER IN FORM VON ABFINDUNGEN NOCH VON ENTSCHÄDIGUNGEN FÜR ENTGANGENEN JETZIGEN ODER ZU ERWARTENDEN GEWINN NOCH IN ANDERER WEISE ODER AUS ANDEREN GRÜNDEN.
- SONY KANN KEINE HAFTUNG FÜR ANSPRÜCHE JEDER ART VON DEN BENUTZERN DIESES GERÄTS ODER VON DRITTER SEITE ÜBERNEHMEN.
- SONY KANN KEINE HAFTUNG FÜR DIE BEENDIGUNG ODER EINSTELLUNG VON DIENSTLEISTUNGEN BEZÜGLICH DIESES GERÄTS GLEICH AUS WELCHEM GRUND ÜBERNEHMEN.

Das mitgelieferte Thermodruckmedium (Hochglanz) (UPP-110HG/SET) wird für den Testbetrieb des Geräts verwendet. Beachten Sie, dass je nach Transport- und Lagerbedingungen Verfärbungen auftreten können. Um eine den Spezifikationen entsprechende Druckleistung zu erzielen, kaufen Sie das Druckerpapier (separat erhältlich) (Seite 17).

Fehlerbehebung

Ziehen Sie die folgende Liste von Fehlern und Lösungen zu Rate, ehe Sie sich an den Kundendienst wenden. Wenn Sie das Problem auf diese Weise nicht lösen können, wenden Sie sich an den nächsten autorisierten Händler.

Symptom	Ursache/Abhilfe
Kleine Punkte auf den ersten Ausdrucken.	Neue Papierrolle eingelegt? →Halten Sie die Taste FEED gedrückt, bis ca. 15 cm – 20 cm Papier gefördert wurden, und lassen Sie sie dann los.
Der Druckvorgang wird nicht gestartet, wenn die Taste PRINT gedrückt wird. Oder: Der Druckvorgang lässt sich auch vom Computer aus nicht starten.	• Papiervorschub funktioniert nicht. →Gerät eingeschaltet? →Ist das Gerät ordnungsgemäß angeschlossen? →Papierrolle lose? →Wird beim Drucken von Videobildern das Videosignal des Bilds eingespeist? • Signalton ertönt. →Thermokopf überhitzt? Der Thermokopf kann überhitzen, wenn das Gerät eine größere Anzahl dunkler Bilder druckt. Kopf abkühlen lassen. →Ist das Papier ordnungsgemäß eingelegt? • Papiervorschub erfolgt, aber Druckvorgang startet nicht. →Papier mit der falschen Seite nach oben eingelegt? (Seite 18)
Schwarze Rahmen oder fehlende Bildteile am Rande des Ausdrucks.	Ändern Sie die Einstellungen der Menüoption [-SCAN].
Papier wird gestaut.	• Drücken Sie den Hebel OPEN herunter, um die Türblende zu öffnen. Nehmen Sie den Ausdruck oder die Papierrolle heraus und ziehen Sie das gestaute Papier vorsichtig aus dem Gerät heraus. • Kondensation im Gerät? →Wenn das Gerät aus einem kalten in einen warmen Raum gebracht wurde, kann es im Inneren des Gerätes zur Kondensation kommen. Gerät ausschalten und 1-2 Stunden warten (bis das Gerät die Raumtemperatur erreicht hat), dann Druckvorgang wiederholen.
Ausdrucke verschmutzt.	• Thermokopf verschmutzt? →Zur Reinigung des Thermokopfs das mitgelieferte Reinigungsblatt verwenden. (Seite 33) • Führungswalze verschmutzt? →Reinigen Sie die Führungswalze mit einem weichen, mit Ethanol angefeuchteten Tuch. (Seite 34)

Symptom	Ursache/Abhilfe
Beim Drucken von Bildern mit hohem Schwarzanteil wird der Druckvorgang abgebrochen und die Meldung [COOLING] erscheint auf der LCD-Anzeige.	Wenn über einen längeren Zeitraum Bilder mit hohem Schwarzanteil gedruckt werden, kann es vorkommen, dass die Schutzschaltung des Thermokopfs das Gerät zur Vermeidung einer Überhitzung abschaltet. Die Schaltung zum Schutz des Thermokopfs vor Überhitzung wurde aktiviert. →Warten Sie, bis der Thermokopf abgekühlt ist und die Meldung erlischt.
Weiße Linien oder kleine Buchstaben auf dem Bildschirm werden nicht deutlich gedruckt.	Wurde beim Drucken von Videobildern die Option [COLR:ON] unter [-COLOR] im Menü [VIDEO] für Schwarz-Weiß-Eingangssignale ausgewählt? →Wählen Sie [COLR:OFF] aus.
Kleine Quadrate erscheinen auf dem ganzen Bildschirm.	Wurde beim Drucken von Videobildern die Option [COLR:OFF] unter [-COLOR] im Menü [VIDEO] für farbige Eingangssignale ausgewählt? →Wählen Sie [COLR:ON] aus.
Der Ausdruck ist zu hell oder zu dunkel.	• Ist die Option [-PP.TYPE] im Menü [CONFIG.] korrekt eingestellt? • Ist die Option [-GAMMA] im Menü [ADJUST] korrekt eingestellt?
Papiervorschub funktioniert nicht reibungslos.	Führungswalze verschmutzt? →Reinigen Sie die Führungswalze. (Seite 34)
Der Druckvorgang wird unterbrochen. Beim Drucken gibt das Gerät einige Zentimeter weißes Papier aus und stoppt dann. Drucken ist nicht möglich. Papiervorschub mit FEED ist nicht möglich. Das Papier ist korrekt eingelegt, aber „EMPTY“ wird angezeigt.	Ist die Papierausgabe Sonneneinstrahlung oder künstlichem Licht ausgesetzt, das einen starken Infrarotanteil besitzt? →Das Gerät ist mit einem Infrarotlichtsensor zum Erkennen von Druckpapier ausgestattet. Wenn das Licht also direkt auf die Papierausgabe fällt, funktioniert die Papiererkennung möglicherweise nicht korrekt. Schützen Sie die Papierausgabe vor direkter Lichteinstrahlung.

Fehlermeldungen

Unter den im Folgenden aufgeführten Bedingungen werden in der LCD-Anzeige Fehlermeldungen angezeigt. Ergreifen Sie zur Behebung des Problems die für die einzelnen Meldungen angegebenen Maßnahmen.

Meldungen	Beschreibung und Abhilfe
DOOR	Die Türblende ist offen. →Schließen Sie die Türblende, sodass sie sicher verriegelt ist.
EMPTY	• Kein Papier eingelegt. • Papier verbraucht. →Papier einlegen.
COOLING	Die Schaltung zum Schutz des Thermokopfs vor Überhitzung wurde aktiviert. →Warten Sie, bis die Meldung erlischt. Der Druckvorgang wird automatisch wieder aufgenommen.
LOCK	Wenn der Menühebel und die Taste CONTR/BRIGHT gesperrt sind →Wenn Sie Menübefehle verwenden möchten, schalten Sie das Gerät zunächst aus. Schalten Sie es dann bei gedrückt gehaltenem Menühebel wieder ein. Wenn „UNLOCK“ angezeigt wird, ist die Sperre freigegeben.
ERROR	Am Gerät ist ein technisches Problem aufgetreten. →Starten Sie das Gerät neu. Wenn die Meldung wieder erscheint, wenden Sie sich an den nächsten autorisierten Händler.
NO.INPUT	Die Taste PRINT wurde gedrückt, aber es wird kein Videosignal eingespeist. →Verbinden Sie den Eingang VIDEO über ein BNC-Kabel mit dem Videogerät und drücken Sie die Taste PRINT, wenn ein Videosignal eingespeist wird.

Meldungen	Beschreibung und Abhilfe
STOR.ERR	Auf dem an den USB-Anschluss angeschlossenen USB-Flash-Laufwerk ist das Speichern eines Bilds fehlgeschlagen. • Das USB-Flash-Laufwerk ist kein Modell mit weniger als 64 GB Speicherplatz. →Verwenden Sie ein USB-Flash-Laufwerk mit weniger als 64 GB Speicherplatz. • Das USB-Flash-Laufwerk wurde nicht mit FAT32 formatiert. →Verwenden Sie ein mit FAT32 formatiertes USB-Flash-Laufwerk. • Die Schreibschutzfunktion des USB-Flash-Laufwerks ist aktiviert. →Heben Sie den Schreibschutz auf. • Das USB-Flash-Laufwerk verfügt über mehrere Partitionen, sodass dieses Gerät es als mehrere Laufwerke erkennt. → Verwenden Sie ein USB-Flash-Laufwerk mit nur einer Partition. • Das USB-Flash-Laufwerk verfügt über Sicherheitsfunktionen wie Fingerabdruckauthentifizierung. →Das Gerät erkennt nicht bei jedem USB-Flash-Laufwerk alle Funktionen. • Am USB-Flash-Laufwerk treten Fehlfunktionen auf. →Verwenden Sie ein neues USB-Flash-Laufwerk.
NO.SPACE	Auf dem USB-Flash-Laufwerk befindet sich nicht genügend freier Speicherplatz. →Tauschen Sie das USB-Flash-Laufwerk gegen eines mit genügend freiem Speicherplatz aus.

Lizenz

In diesem Gerät wird die Software „FreeRTOS“, „FreeRTOS-Plus-FAT“, „zlib“, „FreeType“ und „newlib“ verwendet. Wir stellen diese Software auf der Grundlage von Lizenzvereinbarungen mit den Urheberrechtsinhabern bereit. Auf Wunsch der Urheberrechtsinhaber dieser Softwareanwendungen sind wir verpflichtet, Sie über Folgendes zu informieren.

FreeRTOS

FreeRTOS Kernel V11.1.0
Copyright (C) 2021 Amazon.com, Inc. or its affiliates. All Rights Reserved.

SPDX-License-Identifier:MIT

Permission is hereby granted, free of charge, to any person obtaining a copy of this software and associated documentation files (the "Software"), to deal in the Software without restriction, including without limitation the rights to use, copy, modify, merge, publish, distribute, sublicense, and/or sell copies of the Software, and to permit persons to whom the Software is furnished to do so, subject to the following conditions:

The above copyright notice and this permission notice shall be included in all copies or substantial portions of the Software.

THE SOFTWARE IS PROVIDED "AS IS", WITHOUT WARRANTY OF ANY KIND, EXPRESS OR
IMPLIED, INCLUDING BUT NOT LIMITED TO THE WARRANTIES OF MERCHANTABILITY, FITNESS
FOR A PARTICULAR PURPOSE AND NONINFRINGEMENT. IN NO EVENT SHALL THE AUTHORS OR
COPYRIGHT HOLDERS BE LIABLE FOR ANY CLAIM, DAMAGES OR OTHER LIABILITY, WHETHER
IN AN ACTION OF CONTRACT, TORT OR OTHERWISE, ARISING FROM, OUT OF OR IN
CONNECTION WITH THE SOFTWARE OR THE USE OR OTHER DEALINGS IN THE SOFTWARE.

https://www.FreeRTOS.org
https://github.com/FreeRTOS

FreeRTOS-Plus-FAT

FreeRTOS+FAT V2.3.3
Copyright (C) 2021 Amazon.com, Inc. or its affiliates. All Rights Reserved.

Permission is hereby granted, free of charge, to any person obtaining a copy of this software and associated documentation files (the "Software"), to deal in the Software without restriction, including without limitation the rights to use, copy, modify, merge, publish, distribute, sublicense, and/or sell copies of the Software, and to permit persons to whom the Software is furnished to do so, subject to the following conditions:

The above copyright notice and this permission notice shall be included in all copies or substantial portions of the Software.

THE SOFTWARE IS PROVIDED "AS IS", WITHOUT WARRANTY OF ANY KIND, EXPRESS OR
IMPLIED, INCLUDING BUT NOT LIMITED TO THE WARRANTIES OF MERCHANTABILITY, FITNESS
FOR A PARTICULAR PURPOSE AND NONINFRINGEMENT. IN NO EVENT SHALL THE AUTHORS OR
COPYRIGHT HOLDERS BE LIABLE FOR ANY CLAIM, DAMAGES OR OTHER LIABILITY, WHETHER
IN AN ACTION OF CONTRACT, TORT OR OTHERWISE, ARISING FROM, OUT OF OR IN
CONNECTION WITH THE SOFTWARE OR THE USE OR OTHER DEALINGS IN THE SOFTWARE.

https://www.FreeRTOS.org
https://github.com/FreeRTOS

zlib

(C) 1995-2022 Jean-loup Gailly and Mark Adler

This software is provided 'as-is', without any express or implied warranty. In no event will the authors be held liable for any damages arising from the use of this software.

Permission is granted to anyone to use this software for any purpose, including commercial applications, and to alter it and redistribute it freely, subject to the following restrictions:

1. The origin of this software must not be misrepresented; you must not

claim that you wrote the original software. If you use this software in a product, an acknowledgment in the product documentation would be appreciated but is not required.
2. Altered source versions must be plainly marked as such, and must not be misrepresented as being the original software.
3. This notice may not be removed or altered from any source distribution.

Jean-loup Gailly Mark Adler
jloup@gzip.org madler@alumni.caltech.edu

If you use the zlib library in a product, we would appreciate *not* receiving lengthy legal documents to sign. The sources are provided for free but without warranty of any kind. The library has been entirely written by Jean-loup Gailly and Mark Adler; it does not include third-party code.

If you redistribute modified sources, we would appreciate that you include in the file ChangeLog history information documenting your changes.

FreeType

FREETYPE LICENSES

The FreeType 2 font engine is copyrighted work and cannot be used legally without a software license. In order to make this project usable to a vast majority of developers, we distribute it under two mutually exclusive open-source licenses.

This means that *you* must choose *one* of the two licenses described below, then obey all its terms and conditions when using FreeType 2 in any of your projects or products.

- The FreeType License, found in the file `docs/FTL.TXT`, which is similar to the original BSD license *with* an advertising clause that forces you to explicitly cite the FreeType project in your product's documentation. All details are in the license file. This license is suited to products which don't use the GNU General Public License.

  Note that this license is compatible to the GNU General Public License version 3, but not version 2.

- The GNU General Public License version 2, found in `docs/GPLv2.TXT` (any later version can be used also), for programs which already use the GPL. Note that the FTL is incompatible with GPLv2 due to its advertisement clause.

The contributed BDF and PCF drivers come with a license similar to that of the X Window System. It is compatible to the above two licenses (see files `src/bdf/README` and `src/pcf/README`). The same holds for the source code files `src/base/fthash.c` and `include/freetype/internal/fthash.h`; they wer part of the BDF driver in earlier FreeType versions.

The gzip module uses the zlib license (see `src/gzip/zlib.h`) which too is compatible to the above two licenses.

The MD5 checksum support (only used for debugging in development builds) is in the public domain.

--- end of LICENSE.TXT ---

newlib

• Red Hat Incorporated
Copyright (c) 1994-2009 Red Hat, Inc. All rights reserved.

This copyrighted material is made available to anyone wishing to use, modify, copy, or redistribute it subject to the terms and conditions of the BSD License. This program is distributed in the hope that it will be useful, but WITHOUT ANY WARRANTY expressed or implied, including the implied warranties of MERCHANTABILITY or FITNESS FOR A PARTICULAR PURPOSE. A copy of this license is available at http://www.opensource.org/licenses. Any Red Hat trademarks that are incorporated in the source code or documentation are not subject to the BSD License and may only be used or replicated with the express permission of Red Hat, Inc.

• University of California, Berkeley
Copyright (c) 1981-2000 The Regents of the University of California.
All rights reserved.

Redistribution and use in source and binary forms, with or without modification, are permitted provided that the following conditions are met:

* Redistributions of source code must retain the above copyright notice, this list of conditions and the following disclaimer.
* Redistributions in binary form must reproduce the above copyright notice, this list of conditions and the following disclaimer in the documentation and/or other materials provided with the distribution.
* Neither the name of the University nor the names of its contributors may be used to endorse or promote products derived from this software without specific prior written permission.

THIS SOFTWARE IS PROVIDED BY THE COPYRIGHT HOLDERS AND CONTRIBUTORS "AS IS" AND ANY EXPRESS OR IMPLIED WARRANTIES, INCLUDING, BUT NOT LIMITED TO, THE IMPLIED WARRANTIES OF MERCHANTABILITY AND FITNESS FOR A PARTICULAR PURPOSE ARE DISCLAIMED.
IN NO EVENT SHALL THE COPYRIGHT OWNER OR CONTRIBUTORS BE LIABLE FOR ANY DIRECT, INDIRECT, INCIDENTAL, SPECIAL, EXEMPLARY, OR CONSEQUENTIAL DAMAGES (INCLUDING, BUT NOT LIMITED TO, PROCUREMENT OF SUBSTITUTE GOODS OR SERVICES; LOSS OF USE, DATA, OR PROFITS; OR BUSINESS INTERRUPTION) HOWEVER CAUSED AND ON ANY THEORY OF LIABILITY, WHETHER IN CONTRACT, STRICT LIABILITY, OR TORT (INCLUDING NEGLIGENCE OR OTHERWISE) ARISING IN ANY WAY OUT OF THE USE OF THIS SOFTWARE, EVEN IF ADVISED OF THE POSSIBILITY OF SUCH DAMAGE.

• David M. Gay (AT&T 1991, Lucent 1998)

The author of this software is David M. Gay.

Copyright (c) 1991 by AT&T.

Permission to use, copy, modify, and distribute this software for any purpose without fee is hereby granted, provided that this entire notice is included in all copies of any software which is or includes a copy or modification of this software and in all copies of the supporting documentation for such software.

THIS SOFTWARE IS BEING PROVIDED "AS IS", WITHOUT ANY EXPRESS OR IMPLIED WARRANTY. IN PARTICULAR, NEITHER THE AUTHOR NOR AT&T MAKES ANY REPRESENTATION OR WARRANTY OF ANY KIND CONCERNING THE MERCHANTABILITY
OF THIS SOFTWARE OR ITS FITNESS FOR ANY PARTICULAR PURPOSE.

The author of this software is David M. Gay.

Copyright (C) 1998-2001 by Lucent Technologies
All Rights Reserved

Permission to use, copy, modify, and distribute this software and its documentation for any purpose and without fee is hereby granted, provided that the above copyright notice appear in all copies and that both that the copyright notice and this permission notice and warranty disclaimer appear in supporting documentation, and that the name of Lucent or any of its entities not be used in advertising or publicity pertaining to distribution of the software without specific, written prior permission.

LUCENT DISCLAIMS ALL WARRANTIES WITH REGARD TO THIS SOFTWARE, INCLUDING ALL IMPLIED WARRANTIES OF MERCHANTABILITY AND FITNESS. IN NO EVENT SHALL LUCENT OR ANY OF ITS ENTITIES BE LIABLE FOR ANY SPECIAL, INDIRECT OR CONSEQUENTIAL DAMAGES OR ANY DAMAGES WHATSOEVER RESULTING FROM LOSS OF USE, DATA OR PROFITS, WHETHER IN AN ACTION OF CONTRACT, NEGLIGENCE OR OTHER TORTIOUS ACTION, ARISING OUT OF OR IN CONNECTION WITH THE USE OR PERFORMANCE OF THIS SOFTWARE.

• Advanced Micro Devices

Copyright 1989, 1990 Advanced Micro Devices, Inc.

This software is the property of Advanced Micro Devices, Inc (AMD) which specifically grants the user the right to modify, use and distribute this software provided this notice is not removed or altered. All other rights are reserved by AMD.

AMD MAKES NO WARRANTY OF ANY KIND, EXPRESS OR IMPLIED, WITH REGARD TO THIS
SOFTWARE. IN NO EVENT SHALL AMD BE LIABLE FOR INCIDENTAL OR CONSEQUENTIAL
DAMAGES IN CONNECTION WITH OR ARISING FROM THE FURNISHING, PERFORMANCE, OR
USE OF THIS SOFTWARE.

So that all may benefit from your experience, please report any problems or suggestions about this software to the 29K Technical Support Center at 800-29-29-AMD (800-292-9263) in the USA, or 0800-89-1131 in the UK, or 0031-11-1129 in Japan, toll free. The direct dial number is 512-462-4118.

Advanced Micro Devices, Inc.
29K Support Products
Mail Stop 573
5900 E. Ben White Blvd.
Austin, TX 78741
800-292-9263

• Sun Microsystems

Copyright (C) 1993 by Sun Microsystems, Inc. All rights reserved.

Developed at SunPro, a Sun Microsystems, Inc. business.
Permission to use, copy, modify, and distribute this
software is freely granted, provided that this notice is preserved.

• Hewlett Packard

(c) Copyright 1986 HEWLETT-PACKARD COMPANY

To anyone who acknowledges that this file is provided "AS IS"
without any express or implied warranty:
permission to use, copy, modify, and distribute this file
for any purpose is hereby granted without fee, provided that
the above copyright notice and this notice appears in all
copies, and that the name of Hewlett-Packard Company not be
used in advertising or publicity pertaining to distribution
of the software without specific, written prior permission.
Hewlett-Packard Company makes no representations about the
suitability of this software for any purpose.

• Hans-Peter Nilsson

Copyright (C) 2001 Hans-Peter Nilsson

Permission to use, copy, modify, and distribute this software is

freely granted, provided that the above copyright notice, this notice
and the following disclaimer are preserved with no changes.

THIS SOFTWARE IS PROVIDED ``AS IS'' AND WITHOUT ANY EXPRESS OR
IMPLIED WARRANTIES, INCLUDING, WITHOUT LIMITATION, THE IMPLIED
WARRANTIES OF MERCHANTABILITY AND FITNESS FOR A PARTICULAR
PURPOSE.

• Christopher G. Demetriou

Copyright (c) 2001 Christopher G. Demetriou
All rights reserved.

Redistribution and use in source and binary forms, with or without
modification, are permitted provided that the following conditions
are met:
1. Redistributions of source code must retain the above copyright
   notice, this list of conditions and the following disclaimer.
2. Redistributions in binary form must reproduce the above copyright
   notice, this list of conditions and the following disclaimer in the
   documentation and/or other materials provided with the distribution.
3. The name of the author may not be used to endorse or promote products
   derived from this software without specific prior written permission.

THIS SOFTWARE IS PROVIDED BY THE AUTHOR ``AS IS'' AND ANY EXPRESS OR
IMPLIED WARRANTIES, INCLUDING, BUT NOT LIMITED TO, THE IMPLIED
WARRANTIES
OF MERCHANTABILITY AND FITNESS FOR A PARTICULAR PURPOSE ARE
DISCLAIMED.
IN NO EVENT SHALL THE AUTHOR BE LIABLE FOR ANY DIRECT, INDIRECT,
INCIDENTAL, SPECIAL, EXEMPLARY, OR CONSEQUENTIAL DAMAGES (INCLUDING,
BUT
NOT LIMITED TO, PROCUREMENT OF SUBSTITUTE GOODS OR SERVICES; LOSS OF
USE,
DATA, OR PROFITS; OR BUSINESS INTERRUPTION) HOWEVER CAUSED AND ON
ANY
THEORY OF LIABILITY, WHETHER IN CONTRACT, STRICT LIABILITY, OR TORT
(INCLUDING NEGLIGENCE OR OTHERWISE) ARISING IN ANY WAY OUT OF THE USE
OF
THIS SOFTWARE, EVEN IF ADVISED OF THE POSSIBILITY OF SUCH DAMAGE.

• SuperH, Inc.

Copyright 2002 SuperH, Inc. All rights reserved

This software is the property of SuperH, Inc (SuperH) which specifically
grants the user the right to modify, use and distribute this software
provided this notice is not removed or altered. All other rights are
reserved by SuperH.

SUPERH MAKES NO WARRANTY OF ANY KIND, EXPRESS OR IMPLIED, WITH
REGARD TO
THIS SOFTWARE. IN NO EVENT SHALL SUPERH BE LIABLE FOR INDIRECT, SPECIAL,
INCIDENTAL OR CONSEQUENTIAL DAMAGES IN CONNECTION WITH OR ARISING
FROM
THE FURNISHING, PERFORMANCE, OR USE OF THIS SOFTWARE.

So that all may benefit from your experience, please report any problems
or suggestions about this software to the SuperH Support Center via
e-mail at softwaresupport@superh.com .

SuperH, Inc.
405 River Oaks Parkway
San Jose
CA 95134
USA

• Royal Institute of Technology

Copyright (c) 1999 Kungliga Tekniska Hogskolan
(Royal Institute of Technology, Stockholm, Sweden).
All rights reserved.

Redistribution and use in source and binary forms, with or without
modification, are permitted provided that the following conditions
are met:

1. Redistributions of source code must retain the above copyright
   notice, this list of conditions and the following disclaimer.

2. Redistributions in binary form must reproduce the above copyright
   notice, this list of conditions and the following disclaimer in the
   documentation and/or other materials provided with the distribution.

3. Neither the name of KTH nor the names of its contributors may be
   used to endorse or promote products derived from this software without
   specific prior written permission.

THIS SOFTWARE IS PROVIDED BY KTH AND ITS CONTRIBUTORS ``AS IS'' AND ANY
EXPRESS OR IMPLIED WARRANTIES, INCLUDING, BUT NOT LIMITED TO, THE
IMPLIED WARRANTIES OF MERCHANTABILITY AND FITNESS FOR A PARTICULAR
PURPOSE ARE DISCLAIMED. IN NO EVENT SHALL KTH OR ITS CONTRIBUTORS BE
LIABLE FOR ANY DIRECT, INDIRECT, INCIDENTAL, SPECIAL, EXEMPLARY, OR
CONSEQUENTIAL DAMAGES (INCLUDING, BUT NOT LIMITED TO, PROCUREMENT
OF
SUBSTITUTE GOODS OR SERVICES; LOSS OF USE, DATA, OR PROFITS; OR
BUSINESS INTERRUPTION) HOWEVER CAUSED AND ON ANY THEORY OF
LIABILITY,
WHETHER IN CONTRACT, STRICT LIABILITY, OR TORT (INCLUDING NEGLIGENCE
OR
OTHERWISE) ARISING IN ANY WAY OUT OF THE USE OF THIS SOFTWARE, EVEN IF
ADVISED OF THE POSSIBILITY OF SUCH DAMAGE.

• Alexey Zelkin

Copyright (c) 2000, 2001 Alexey Zelkin <phantom@FreeBSD.org>
All rights reserved.

Redistribution and use in source and binary forms, with or without
modification, are permitted provided that the following conditions
are met:
1. Redistributions of source code must retain the above copyright
   notice, this list of conditions and the following disclaimer.
2. Redistributions in binary form must reproduce the above copyright
   notice, this list of conditions and the following disclaimer in the
   documentation and/or other materials provided with the distribution.

THIS SOFTWARE IS PROVIDED BY THE AUTHOR AND CONTRIBUTORS ``AS IS''
AND
ANY EXPRESS OR IMPLIED WARRANTIES, INCLUDING, BUT NOT LIMITED TO, THE
IMPLIED WARRANTIES OF MERCHANTABILITY AND FITNESS FOR A PARTICULAR
PURPOSE
ARE DISCLAIMED. IN NO EVENT SHALL THE AUTHOR OR CONTRIBUTORS BE
LIABLE
FOR ANY DIRECT, INDIRECT, INCIDENTAL, SPECIAL, EXEMPLARY, OR
CONSEQUENTIAL
DAMAGES (INCLUDING, BUT NOT LIMITED TO, PROCUREMENT OF SUBSTITUTE
GOODS
OR SERVICES; LOSS OF USE, DATA, OR PROFITS; OR BUSINESS INTERRUPTION)
HOWEVER CAUSED AND ON ANY THEORY OF LIABILITY, WHETHER IN CONTRACT,
STRICT
LIABILITY, OR TORT (INCLUDING NEGLIGENCE OR OTHERWISE) ARISING IN ANY
WAY
OUT OF THE USE OF THIS SOFTWARE, EVEN IF ADVISED OF THE POSSIBILITY OF
SUCH DAMAGE.

• Andrey A. Chernov

Copyright (C) 1997 by Andrey A. Chernov, Moscow, Russia.
All rights reserved.

Redistribution and use in source and binary forms, with or without
modification, are permitted provided that the following conditions
are met:
1. Redistributions of source code must retain the above copyright
   notice, this list of conditions and the following disclaimer.
2. Redistributions in binary form must reproduce the above copyright
   notice, this list of conditions and the following disclaimer in the
   documentation and/or other materials provided with the distribution.

THIS SOFTWARE IS PROVIDED BY THE AUTHOR ``AS IS'' AND
ANY EXPRESS OR IMPLIED WARRANTIES, INCLUDING, BUT NOT LIMITED TO, THE
IMPLIED WARRANTIES OF MERCHANTABILITY AND FITNESS FOR A PARTICULAR
PURPOSE
ARE DISCLAIMED. IN NO EVENT SHALL THE REGENTS OR CONTRIBUTORS BE
LIABLE
FOR ANY DIRECT, INDIRECT, INCIDENTAL, SPECIAL, EXEMPLARY, OR
CONSEQUENTIAL
DAMAGES (INCLUDING, BUT NOT LIMITED TO, PROCUREMENT OF SUBSTITUTE
GOODS
OR SERVICES; LOSS OF USE, DATA, OR PROFITS; OR BUSINESS INTERRUPTION)
HOWEVER CAUSED AND ON ANY THEORY OF LIABILITY, WHETHER IN CONTRACT,
STRICT
LIABILITY, OR TORT (INCLUDING NEGLIGENCE OR OTHERWISE) ARISING IN ANY
WAY
OUT OF THE USE OF THIS SOFTWARE, EVEN IF ADVISED OF THE POSSIBILITY OF
SUCH DAMAGE.

• FreeBSD

Copyright (c) 1997-2002 FreeBSD Project.
All rights reserved.

Redistribution and use in source and binary forms, with or without
modification, are permitted provided that the following conditions
are met:
1. Redistributions of source code must retain the above copyright
   notice, this list of conditions and the following disclaimer.
2. Redistributions in binary form must reproduce the above copyright
   notice, this list of conditions and the following disclaimer in the
   documentation and/or other materials provided with the distribution.

THIS SOFTWARE IS PROVIDED BY THE AUTHOR AND CONTRIBUTORS ``AS IS''
AND
ANY EXPRESS OR IMPLIED WARRANTIES, INCLUDING, BUT NOT LIMITED TO, THE
IMPLIED WARRANTIES OF MERCHANTABILITY AND FITNESS FOR A PARTICULAR
PURPOSE
ARE DISCLAIMED. IN NO EVENT SHALL THE AUTHOR OR CONTRIBUTORS BE
LIABLE
FOR ANY DIRECT, INDIRECT, INCIDENTAL, SPECIAL, EXEMPLARY, OR
CONSEQUENTIAL
DAMAGES (INCLUDING, BUT NOT LIMITED TO, PROCUREMENT OF SUBSTITUTE
GOODS
OR SERVICES; LOSS OF USE, DATA, OR PROFITS; OR BUSINESS INTERRUPTION)
HOWEVER CAUSED AND ON ANY THEORY OF LIABILITY, WHETHER IN CONTRACT,
STRICT
LIABILITY, OR TORT (INCLUDING NEGLIGENCE OR OTHERWISE) ARISING IN ANY
WAY
OUT OF THE USE OF THIS SOFTWARE, EVEN IF ADVISED OF THE POSSIBILITY OF
SUCH DAMAGE.

• S. L. Moshier

Author: S. L. Moshier.

Copyright (c) 1984,2000 S.L. Moshier

Permission to use, copy, modify, and distribute this software for any
purpose without fee is hereby granted, provided that this entire notice
is included in all copies of any software which is or includes a copy

or modification of this software and in all copies of the supporting documentation for such software.

THIS SOFTWARE IS BEING PROVIDED "AS IS", WITHOUT ANY EXPRESS OR IMPLIED WARRANTY. IN PARTICULAR, THE AUTHOR MAKES NO REPRESENTATION OR WARRANTY OF ANY KIND CONCERNING THE MERCHANTABILITY OF THIS SOFTWARE OR ITS FITNESS FOR ANY PARTICULAR PURPOSE.

• Citrus Project

Copyright (c)1999 Citrus Project,
All rights reserved.

Redistribution and use in source and binary forms, with or without modification, are permitted provided that the following conditions are met:
1. Redistributions of source code must retain the above copyright notice, this list of conditions and the following disclaimer.
2. Redistributions in binary form must reproduce the above copyright notice, this list of conditions and the following disclaimer in the documentation and/or other materials provided with the distribution.

THIS SOFTWARE IS PROVIDED BY THE AUTHOR AND CONTRIBUTORS ``AS IS'' AND
ANY EXPRESS OR IMPLIED WARRANTIES, INCLUDING, BUT NOT LIMITED TO, THE IMPLIED WARRANTIES OF MERCHANTABILITY AND FITNESS FOR A PARTICULAR PURPOSE
ARE DISCLAIMED. IN NO EVENT SHALL THE AUTHOR OR CONTRIBUTORS BE LIABLE
FOR ANY DIRECT, INDIRECT, INCIDENTAL, SPECIAL, EXEMPLARY, OR CONSEQUENTIAL
DAMAGES (INCLUDING, BUT NOT LIMITED TO, PROCUREMENT OF SUBSTITUTE GOODS
OR SERVICES; LOSS OF USE, DATA, OR PROFITS; OR BUSINESS INTERRUPTION) HOWEVER CAUSED AND ON ANY THEORY OF LIABILITY, WHETHER IN CONTRACT, STRICT
LIABILITY, OR TORT (INCLUDING NEGLIGENCE OR OTHERWISE) ARISING IN ANY WAY
OUT OF THE USE OF THIS SOFTWARE, EVEN IF ADVISED OF THE POSSIBILITY OF SUCH DAMAGE.

• Todd C. Miller

Copyright (c) 1998 Todd C. Miller <Todd.Miller@courtesan.com>
All rights reserved.

Redistribution and use in source and binary forms, with or without modification, are permitted provided that the following conditions are met:
1. Redistributions of source code must retain the above copyright notice, this list of conditions and the following disclaimer.
2. Redistributions in binary form must reproduce the above copyright notice, this list of conditions and the following disclaimer in the documentation and/or other materials provided with the distribution.
3. The name of the author may not be used to endorse or promote products derived from this software without specific prior written permission.

THIS SOFTWARE IS PROVIDED ``AS IS'' AND ANY EXPRESS OR IMPLIED WARRANTIES,
INCLUDING, BUT NOT LIMITED TO, THE IMPLIED WARRANTIES OF MERCHANTABILITY
AND FITNESS FOR A PARTICULAR PURPOSE ARE DISCLAIMED. IN NO EVENT SHALL
THE AUTHOR BE LIABLE FOR ANY DIRECT, INDIRECT, INCIDENTAL, SPECIAL, EXEMPLARY, OR CONSEQUENTIAL DAMAGES (INCLUDING, BUT NOT LIMITED TO, PROCUREMENT OF SUBSTITUTE GOODS OR SERVICES; LOSS OF USE, DATA, OR PROFITS;
OR BUSINESS INTERRUPTION) HOWEVER CAUSED AND ON ANY THEORY OF LIABILITY,
WHETHER IN CONTRACT, STRICT LIABILITY, OR TORT (INCLUDING NEGLIGENCE OR
OTHERWISE) ARISING IN ANY WAY OUT OF THE USE OF THIS SOFTWARE, EVEN IF ADVISED OF THE POSSIBILITY OF SUCH DAMAGE.

• DJ Delorie (i386 / arm)
Copyright (C) 1991 DJ Delorie
All rights reserved.

Redistribution, modification, and use in source and binary forms is permitted provided that the above copyright notice and following paragraph are duplicated in all such forms.

This file is distributed WITHOUT ANY WARRANTY; without even the implied warranty of MERCHANTABILITY or FITNESS FOR A PARTICULAR PURPOSE.

• Mike Barcroft

Copyright (c) 2001 Mike Barcroft <mike@FreeBSD.org>
All rights reserved.

Redistribution and use in source and binary forms, with or without modification, are permitted provided that the following conditions are met:
1. Redistributions of source code must retain the above copyright notice, this list of conditions and the following disclaimer.
2. Redistributions in binary form must reproduce the above copyright notice, this list of conditions and the following disclaimer in the documentation and/or other materials provided with the distribution.

THIS SOFTWARE IS PROVIDED BY THE AUTHOR AND CONTRIBUTORS ``AS IS'' AND
ANY EXPRESS OR IMPLIED WARRANTIES, INCLUDING, BUT NOT LIMITED TO, THE IMPLIED WARRANTIES OF MERCHANTABILITY AND FITNESS FOR A PARTICULAR PURPOSE
ARE DISCLAIMED. IN NO EVENT SHALL THE AUTHOR OR CONTRIBUTORS BE LIABLE
FOR ANY DIRECT, INDIRECT, INCIDENTAL, SPECIAL, EXEMPLARY, OR CONSEQUENTIAL
DAMAGES (INCLUDING, BUT NOT LIMITED TO, PROCUREMENT OF SUBSTITUTE GOODS
OR SERVICES; LOSS OF USE, DATA, OR PROFITS; OR BUSINESS INTERRUPTION) HOWEVER CAUSED AND ON ANY THEORY OF LIABILITY, WHETHER IN CONTRACT, STRICT
LIABILITY, OR TORT (INCLUDING NEGLIGENCE OR OTHERWISE) ARISING IN ANY WAY
OUT OF THE USE OF THIS SOFTWARE, EVEN IF ADVISED OF THE POSSIBILITY OF SUCH DAMAGE.

• Arm Ltd

Copyright (c) 2009-2018 Arm Ltd
All rights reserved.

Redistribution and use in source and binary forms, with or without modification, are permitted provided that the following conditions are met:
1. Redistributions of source code must retain the above copyright notice, this list of conditions and the following disclaimer.
2. Redistributions in binary form must reproduce the above copyright notice, this list of conditions and the following disclaimer in the documentation and/or other materials provided with the distribution.
3. The name of the company may not be used to endorse or promote products derived from this software without specific prior written permission.

• Ed Schouten - Free BSD

Copyright (c) 2008 Ed Schouten <ed@FreeBSD.org>
All rights reserved.

Redistribution and use in source and binary forms, with or without modification, are permitted provided that the following conditions are met:
1. Redistributions of source code must retain the above copyright notice, this list of conditions and the following disclaimer.
2. Redistributions in binary form must reproduce the above copyright notice, this list of conditions and the following disclaimer in the documentation and/or other materials provided with the distribution.

THIS SOFTWARE IS PROVIDED BY THE AUTHOR AND CONTRIBUTORS ``AS IS'' AND
ANY EXPRESS OR IMPLIED WARRANTIES, INCLUDING, BUT NOT LIMITED TO, THE IMPLIED WARRANTIES OF MERCHANTABILITY AND FITNESS FOR A PARTICULAR PURPOSE
ARE DISCLAIMED. IN NO EVENT SHALL THE AUTHOR OR CONTRIBUTORS BE LIABLE
FOR ANY DIRECT, INDIRECT, INCIDENTAL, SPECIAL, EXEMPLARY, OR CONSEQUENTIAL
DAMAGES (INCLUDING, BUT NOT LIMITED TO, PROCUREMENT OF SUBSTITUTE GOODS
OR SERVICES; LOSS OF USE, DATA, OR PROFITS; OR BUSINESS INTERRUPTION) HOWEVER CAUSED AND ON ANY THEORY OF LIABILITY, WHETHER IN CONTRACT, STRICT
LIABILITY, OR TORT (INCLUDING NEGLIGENCE OR OTHERWISE) ARISING IN ANY WAY
OUT OF THE USE OF THIS SOFTWARE, EVEN IF ADVISED OF THE POSSIBILITY OF SUCH DAMAGE.

• Andrew Turner (arm-* targets)

Copyright (c) 2013 Andrew Turner <andrew@FreeBSD.ORG>
All rights reserved.

Redistribution and use in source and binary forms, with or without modification, are permitted provided that the following conditions are met:
1. Redistributions of source code must retain the above copyright notice, this list of conditions and the following disclaimer.
2. Redistributions in binary form must reproduce the above copyright notice, this list of conditions and the following disclaimer in the documentation and/or other materials provided with the distribution.

THIS SOFTWARE IS PROVIDED BY THE AUTHOR AND CONTRIBUTORS ``AS IS'' AND
ANY EXPRESS OR IMPLIED WARRANTIES, INCLUDING, BUT NOT LIMITED TO, THE IMPLIED WARRANTIES OF MERCHANTABILITY AND FITNESS FOR A PARTICULAR PURPOSE
ARE DISCLAIMED. IN NO EVENT SHALL THE AUTHOR OR CONTRIBUTORS BE LIABLE
FOR ANY DIRECT, INDIRECT, INCIDENTAL, SPECIAL, EXEMPLARY, OR CONSEQUENTIAL
DAMAGES (INCLUDING, BUT NOT LIMITED TO, PROCUREMENT OF SUBSTITUTE GOODS
OR SERVICES; LOSS OF USE, DATA, OR PROFITS; OR BUSINESS INTERRUPTION) HOWEVER CAUSED AND ON ANY THEORY OF LIABILITY, WHETHER IN CONTRACT, STRICT
LIABILITY, OR TORT (INCLUDING NEGLIGENCE OR OTHERWISE) ARISING IN ANY WAY
OUT OF THE USE OF THIS SOFTWARE, EVEN IF ADVISED OF THE POSSIBILITY OF SUCH DAMAGE.

• BSD-2-Clause-FreeBSD David Schultz (arm-* targets)

SPDX-License-Identifier: BSD-2-Clause-FreeBSD

Copyright (c) 2004-2011 David Schultz <das@FreeBSD.ORG>
All rights reserved.

Redistribution and use in source and binary forms, with or without

modification, are permitted provided that the following conditions
are met:
1. Redistributions of source code must retain the above copyright
notice, this list of conditions and the following disclaimer.
2. Redistributions in binary form must reproduce the above copyright
notice, this list of conditions and the following disclaimer in the
documentation and/or other materials provided with the distribution.

THIS SOFTWARE IS PROVIDED BY THE AUTHOR AND CONTRIBUTORS ``AS IS'' AND
ANY EXPRESS OR IMPLIED WARRANTIES, INCLUDING, BUT NOT LIMITED TO, THE
IMPLIED WARRANTIES OF MERCHANTABILITY AND FITNESS FOR A PARTICULAR PURPOSE
ARE DISCLAIMED. IN NO EVENT SHALL THE AUTHOR OR CONTRIBUTORS BE LIABLE
FOR ANY DIRECT, INDIRECT, INCIDENTAL, SPECIAL, EXEMPLARY, OR CONSEQUENTIAL
DAMAGES (INCLUDING, BUT NOT LIMITED TO, PROCUREMENT OF SUBSTITUTE GOODS
OR SERVICES; LOSS OF USE, DATA, OR PROFITS; OR BUSINESS INTERRUPTION)
HOWEVER CAUSED AND ON ANY THEORY OF LIABILITY, WHETHER IN CONTRACT, STRICT
LIABILITY, OR TORT (INCLUDING NEGLIGENCE OR OTHERWISE) ARISING IN ANY WAY
OUT OF THE USE OF THIS SOFTWARE, EVEN IF ADVISED OF THE POSSIBILITY OF
SUCH DAMAGE.

• ARM Ltd (1)
Copyright (c) 2008-2015 ARM Ltd
All rights reserved.

Redistribution and use in source and binary forms, with or without
modification, are permitted provided that the following conditions
are met:
1. Redistributions of source code must retain the above copyright
notice, this list of conditions and the following disclaimer.
2. Redistributions in binary form must reproduce the above copyright
notice, this list of conditions and the following disclaimer in the
documentation and/or other materials provided with the distribution.
3. The name of the company may not be used to endorse or promote
products derived from this software without specific prior written
permission.

THIS SOFTWARE IS PROVIDED BY ARM LTD ``AS IS'' AND ANY EXPRESS OR IMPLIED
WARRANTIES, INCLUDING, BUT NOT LIMITED TO, THE IMPLIED WARRANTIES OF
MERCHANTABILITY AND FITNESS FOR A PARTICULAR PURPOSE ARE DISCLAIMED.
IN NO EVENT SHALL ARM LTD BE LIABLE FOR ANY DIRECT, INDIRECT, INCIDENTAL,
SPECIAL, EXEMPLARY, OR CONSEQUENTIAL DAMAGES (INCLUDING, BUT NOT LIMITED
TO, PROCUREMENT OF SUBSTITUTE GOODS OR SERVICES; LOSS OF USE, DATA, OR
PROFITS; OR BUSINESS INTERRUPTION) HOWEVER CAUSED AND ON ANY THEORY OF
LIABILITY, WHETHER IN CONTRACT, STRICT LIABILITY, OR TORT (INCLUDING
NEGLIGENCE OR OTHERWISE) ARISING IN ANY WAY OUT OF THE USE OF THIS
SOFTWARE, EVEN IF ADVISED OF THE POSSIBILITY OF SUCH DAMAGE.

• ARM Ltd (2)
Copyright (c) 2012-2014 ARM Ltd
All rights reserved.

Redistribution and use in source and binary forms, with or without
modification, are permitted provided that the following conditions
are met:
1. Redistributions of source code must retain the above copyright
notice, this list of conditions and the following disclaimer.
2. Redistributions in binary form must reproduce the above copyright
notice, this list of conditions and the following disclaimer in the
documentation and/or other materials provided with the distribution.
3. The name of the company may not be used to endorse or promote
products derived from this software without specific prior written
permission.

THIS SOFTWARE IS PROVIDED BY ARM LTD ``AS IS'' AND ANY EXPRESS OR IMPLIED
WARRANTIES, INCLUDING, BUT NOT LIMITED TO, THE IMPLIED WARRANTIES OF
MERCHANTABILITY AND FITNESS FOR A PARTICULAR PURPOSE ARE DISCLAIMED.
IN NO EVENT SHALL ARM LTD BE LIABLE FOR ANY DIRECT, INDIRECT, INCIDENTAL,
SPECIAL, EXEMPLARY, OR CONSEQUENTIAL DAMAGES (INCLUDING, BUT NOT LIMITED
TO, PROCUREMENT OF SUBSTITUTE GOODS OR SERVICES; LOSS OF USE, DATA, OR
PROFITS; OR BUSINESS INTERRUPTION) HOWEVER CAUSED AND ON ANY THEORY OF
LIABILITY, WHETHER IN CONTRACT, STRICT LIABILITY, OR TORT (INCLUDING
NEGLIGENCE OR OTHERWISE) ARISING IN ANY WAY OUT OF THE USE OF THIS
SOFTWARE, EVEN IF ADVISED OF THE POSSIBILITY OF SUCH DAMAGE.

• ARM Ltd (3)
Optimized strstr function.
Copyright (c) 2018 Arm Ltd. All rights reserved.
SPDX-License-Identifier: BSD-3-Clause
Redistribution and use in source and binary forms, with or without
modification, are permitted provided that the following conditions
are met:
1. Redistributions of source code must retain the above copyright
notice, this list of conditions and the following disclaimer.
2. Redistributions in binary form must reproduce the above copyright
notice, this list of conditions and the following disclaimer in the
documentation and/or other materials provided with the distribution.
3. The name of the company may not be used to endorse or promote
products derived from this software without specific prior written
permission.
THIS SOFTWARE IS PROVIDED BY ARM LTD ``AS IS'' AND ANY EXPRESS OR IMPLIED
WARRANTIES, INCLUDING, BUT NOT LIMITED TO, THE IMPLIED WARRANTIES OF
MERCHANTABILITY AND FITNESS FOR A PARTICULAR PURPOSE ARE DISCLAIMED.
IN NO EVENT SHALL ARM LTD BE LIABLE FOR ANY DIRECT, INDIRECT, INCIDENTAL,
SPECIAL, EXEMPLARY, OR CONSEQUENTIAL DAMAGES (INCLUDING, BUT NOT LIMITED
TO, PROCUREMENT OF SUBSTITUTE GOODS OR SERVICES; LOSS OF USE, DATA, OR
PROFITS; OR BUSINESS INTERRUPTION) HOWEVER CAUSED AND ON ANY THEORY OF
LIABILITY, WHETHER IN CONTRACT, STRICT LIABILITY, OR TORT (INCLUDING
NEGLIGENCE OR OTHERWISE) ARISING IN ANY WAY OUT OF THE USE OF THIS
SOFTWARE, EVEN IF ADVISED OF THE POSSIBILITY OF SUCH DAMAGE.

• ARM Ltd (4)
Copyright (c) 2015 ARM Ltd.
All rights reserved.
Redistribution and use in source and binary forms, with or without
modification, are permitted provided that the following conditions are met:
* Redistributions of source code must retain the above copyright
notice, this list of conditions and the following disclaimer.
* Redistributions in binary form must reproduce the above copyright
notice, this list of conditions and the following disclaimer in the
documentation and/or other materials provided with the distribution.
* Neither the name of the Linaro nor the
names of its contributors may be used to endorse or promote products
derived from this software without specific prior written permission.
THIS SOFTWARE IS PROVIDED BY THE COPYRIGHT HOLDERS AND CONTRIBUTORS
"AS IS" AND ANY EXPRESS OR IMPLIED WARRANTIES, INCLUDING, BUT NOT
LIMITED TO, THE IMPLIED WARRANTIES OF MERCHANTABILITY AND FITNESS FOR
A PARTICULAR PURPOSE ARE DISCLAIMED. IN NO EVENT SHALL THE COPYRIGHT
HOLDER OR CONTRIBUTORS BE LIABLE FOR ANY DIRECT, INDIRECT, INCIDENTAL,
SPECIAL, EXEMPLARY, OR CONSEQUENTIAL DAMAGES (INCLUDING, BUT NOT
LIMITED TO, PROCUREMENT OF SUBSTITUTE GOODS OR SERVICES; LOSS OF USE,
DATA, OR PROFITS; OR BUSINESS INTERRUPTION) HOWEVER CAUSED AND ON ANY
THEORY OF LIABILITY, WHETHER IN CONTRACT, STRICT LIABILITY, OR TORT
(INCLUDING NEGLIGENCE OR OTHERWISE) ARISING IN ANY WAY OUT OF THE USE
OF THIS SOFTWARE, EVEN IF ADVISED OF THE POSSIBILITY OF SUCH DAMAGE.

• The Regents of the University of California (1)
Copyright (c) 1990 The Regents of the University of California.
All rights reserved.

Redistribution and use in source and binary forms are permitted
provided that the above copyright notice and this paragraph are
duplicated in all such forms and that any documentation,
and/or other materials related to such
distribution and use acknowledge that the software was developed
by the University of California, Berkeley. The name of the
University may not be used to endorse or promote products derived
from this software without specific prior written permission.
THIS SOFTWARE IS PROVIDED ``AS IS'' AND WITHOUT ANY EXPRESS OR
IMPLIED WARRANTIES, INCLUDING, WITHOUT LIMITATION, THE IMPLIED
WARRANTIES OF MERCHANTABILITY AND FITNESS FOR A PARTICULAR PURPOSE.

• The Regents of the University of California (2)
Copyright (c) 1990, 2007 The Regents of the University of California.
All rights reserved.

Redistribution and use in source and binary forms are permitted
provided that the above copyright notice and this paragraph are
duplicated in all such forms and that any documentation,
and/or other materials related to such
distribution and use acknowledge that the software was developed
by the University of California, Berkeley. The name of the
University may not be used to endorse or promote products derived
from this software without specific prior written permission.
THIS SOFTWARE IS PROVIDED ``AS IS'' AND WITHOUT ANY EXPRESS OR
IMPLIED WARRANTIES, INCLUDING, WITHOUT LIMITATION, THE IMPLIED
WARRANTIES OF MERCHANTABILITY AND FITNESS FOR A PARTICULAR PURPOSE.

• The Regents of the University of California (3)
Copyright (c) 1990 The Regents of the University of California.
All rights reserved.

Redistribution and use in source and binary forms, with or without
modification, are permitted provided that the following conditions
are met:
1. Redistributions of source code must retain the above copyright
notice, this list of conditions and the following disclaimer.
2. Redistributions in binary form must reproduce the above copyright
notice, this list of conditions and the following disclaimer in the
documentation and/or other materials provided with the distribution.
3. Neither the name of the University nor the names of its contributors
may be used to endorse or promote products derived from this software
without specific prior written permission.

THIS SOFTWARE IS PROVIDED BY THE REGENTS AND CONTRIBUTORS ``AS IS'' AND
ANY EXPRESS OR IMPLIED WARRANTIES, INCLUDING, BUT NOT LIMITED TO, THE

IMPLIED WARRANTIES OF MERCHANTABILITY AND FITNESS FOR A PARTICULAR PURPOSE
ARE DISCLAIMED. IN NO EVENT SHALL THE REGENTS OR CONTRIBUTORS BE LIABLE
FOR ANY DIRECT, INDIRECT, INCIDENTAL, SPECIAL, EXEMPLARY, OR CONSEQUENTIAL
DAMAGES (INCLUDING, BUT NOT LIMITED TO, PROCUREMENT OF SUBSTITUTE GOODS
OR SERVICES; LOSS OF USE, DATA, OR PROFITS; OR BUSINESS INTERRUPTION)
HOWEVER CAUSED AND ON ANY THEORY OF LIABILITY, WHETHER IN CONTRACT, STRICT
LIABILITY, OR TORT (INCLUDING NEGLIGENCE OR OTHERWISE) ARISING IN ANY WAY
OUT OF THE USE OF THIS SOFTWARE, EVEN IF ADVISED OF THE POSSIBILITY OF
SUCH DAMAGE.

- The Regents of the University of California (4)

Copyright (c) 1987, 2000 Regents of the University of California.
All rights reserved.

Redistribution and use in source and binary forms are permitted
provided that: (1) source distributions retain this entire copyright
notice and comment, and (2) distributions including binaries display
the following acknowledgement: ``This product includes software
developed by the University of California, Berkeley and its contributors''
in the documentation or other materials provided with the distribution.
Neither the name of the University nor the names of its
contributors may be used to endorse or promote products derived
from this software without specific prior written permission.
THIS SOFTWARE IS PROVIDED ``AS IS'' AND WITHOUT ANY EXPRESS OR
IMPLIED WARRANTIES, INCLUDING, WITHOUT LIMITATION, THE IMPLIED
WARRANTIES OF MERCHANTABILITY AND FITNESS FOR A PARTICULAR PURPOSE.

- The Regents of the University of California (5)

Copyright (c) 1992, 1993
The Regents of the University of California. All rights reserved.

Redistribution and use in source and binary forms, with or without
modification, are permitted provided that the following conditions
are met:
1. Redistributions of source code must retain the above copyright
notice, this list of conditions and the following disclaimer.
2. Redistributions in binary form must reproduce the above copyright
notice, this list of conditions and the following disclaimer in the
documentation and/or other materials provided with the distribution.
3. Neither the name of the University nor the names of its contributors
may be used to endorse or promote products derived from this software
without specific prior written permission.

THIS SOFTWARE IS PROVIDED BY THE REGENTS AND CONTRIBUTORS ``AS IS'' AND
ANY EXPRESS OR IMPLIED WARRANTIES, INCLUDING, BUT NOT LIMITED TO, THE
IMPLIED WARRANTIES OF MERCHANTABILITY AND FITNESS FOR A PARTICULAR PURPOSE
ARE DISCLAIMED. IN NO EVENT SHALL THE REGENTS OR CONTRIBUTORS BE LIABLE
FOR ANY DIRECT, INDIRECT, INCIDENTAL, SPECIAL, EXEMPLARY, OR CONSEQUENTIAL
DAMAGES (INCLUDING, BUT NOT LIMITED TO, PROCUREMENT OF SUBSTITUTE GOODS
OR SERVICES; LOSS OF USE, DATA, OR PROFITS; OR BUSINESS INTERRUPTION)
HOWEVER CAUSED AND ON ANY THEORY OF LIABILITY, WHETHER IN CONTRACT, STRICT
LIABILITY, OR TORT (INCLUDING NEGLIGENCE OR OTHERWISE) ARISING IN ANY WAY
OUT OF THE USE OF THIS SOFTWARE, EVEN IF ADVISED OF THE POSSIBILITY OF
SUCH DAMAGE.

EU: Sony Europe B.V.
Da Vincilaan 7-D1, 1930 Zaventem, Belgium
UK: Sony Europe B.V.
The Heights, Brooklands, Weybridge,
Surrey KT13 0XW, United Kingdom
CH: Sony Europe B.V., Hoofddorp,
Schlieren/Switzerland Branch
Wiesenstrasse 5, 8952 Schlieren, Switzerland

EC REP
Sony Belgium, bijkantoor van
Sony Europe B.V.
Da Vincilaan 7-D1, 1930 Zaventem,
Belgium

CH REP
Sony Europe B.V., Hoofddorp,
Schlieren/Switzerland Branch
Wiesenstrasse 5, 8952 Schlieren,
Switzerland

Sony Corporation
1-7-1 Konan Minato-ku Tokyo,
108-0075 Japan

SONY

5-056-874-**51** (1)
2025-07

Impresora gráfica híbrida

Manual de instrucciones

Antes de poner en funcionamiento la unidad, lea detenidamente este manual y consérvelo para referencias futuras.

UP-X899MD

CE

© 2025 Sony Corporation

Índice

Inicio

Introducción 12
Ubicación y funciones de las piezas y los controles 13
Panel frontal 13
Panel trasero 14

Preparación

Conexión a un ordenador 15
Instalación del controlador de impresora en el ordenador 16
Conexión al UPA-WU10 16
Papel 17
Papel que se puede utilizar 17
Carga del papel 18

Funcionamiento

Inicio de un trabajo de impresión 20
Impresión desde el equipo de vídeo 20
Impresión desde el ordenador 21
Corte del papel impreso 22
Cancelación de un trabajo de impresión 22
Copias de la última impresión 22
Alimentación del papel 22
Ajuste del contraste y el brillo 23
Ajustes y configuración mediante el menú 24
Estructura de menús 24
Lista de menús 25
Operaciones de menú básicas 27
Impresión de la lista de ajustes 29
Almacenamiento de imágenes en una unidad flash USB 29

Otros

Mantenimiento del rendimiento de la unidad 31
Seguridad 31
Instalación 31
Notas acerca del transporte de la unidad 31
Condensación 31
En piezas consumibles 31
Uso con bisturís electroquirúrgicos y dispositivos similares 31
Limpieza de la unidad 32
Limpieza del cabezal térmico 32
Limpieza del rodillo de impresión 33
Especificaciones 35
Solución de problemas 36
Mensajes de error 37
Licencia 38

Indicaciones de uso/uso previsto

La impresora UP-X899MD de Sony es una impresora compacta digital en blanco y negro de calidad médica. Está diseñada para conectarse a sistemas médicos de obtención de imágenes como arco en C móvil, ecografía, laboratorio de cateterización cardíaca y otros sistemas de imagen compatibles. La impresora produce copias impresas de imágenes estáticas capturadas por estos sistemas para el registro de pacientes o para su remisión.

Información normativa relevante según el Reglamento europeo 2017/745 sobre los productos sanitarios, con sus enmiendas (MDR)

La impresora está diseñada para producir copias impresas de imágenes estáticas capturadas con sistemas médicos de obtención de imágenes para la revisión y para respaldar decisiones clínicas posteriores.

Notas

- Las imágenes emitidas desde este equipo no se pueden utilizar para uso diagnóstico.
- Este equipo está destinado a profesionales médicos.
- Este equipo está destinado para su uso en entornos médicos como clínicas, salas de exploración y quirófanos.

Contraindicaciones

No hay situaciones específicas conocidas contraindicadas para el uso de este dispositivo.

Población de pacientes

La población de pacientes no está sujeta a ninguna restricción.

Advertencia

Para reducir el riesgo de incendio o electrocución, no exponga este aparato a la lluvia ni a la humedad.

Para evitar descargas eléctricas, no abra el aparato. Solicite asistencia técnica únicamente a personal especializado.

No está permitido realizar ningún tipo de modificación de este equipo.

Advertencia

Para evitar el riesgo de descargas eléctricas, este equipo solo debe conectarse a una red eléctrica con toma de tierra.

Advertencia

Para desconectar la corriente eléctrica, desconecte el enchufe de alimentación.
Al instalar la unidad, incluya un dispositivo de desconexión fácilmente accesible en el cableado fijo, o conecte el enchufe de alimentación a una toma de corriente fácilmente accesible cerca de la unidad.
No coloque el equipo electromédico en un lugar donde sea difícil desconectar el enchufe de alimentación.
Si se produce una anomalía durante el funcionamiento de la unidad, accione el dispositivo de desconexión para desactivar la alimentación o desconecte el enchufe de alimentación.

Símbolos de los productos



Consulte el manual de instrucciones
Siga las indicaciones del manual de instrucciones para las piezas de la unidad que presenten este símbolo.



Este símbolo indica el fabricante y aparece junto a su nombre y dirección.



Este símbolo indica el importador y aparece junto al nombre y la dirección de la sede social del importador.



Este símbolo indica el representante de la Comunidad Europea y aparece junto al nombre y la dirección del representante de la Comunidad Europea.



Este símbolo indica la Persona responsable de RU y aparece junto al nombre y la dirección de la Persona responsable de RU.



Este símbolo indica el Representante autorizado para Suiza y aparece junto al nombre y la dirección del Representante autorizado para Suiza.



Este símbolo indica el dispositivo médico en la Comunidad Europea.



Este símbolo indica la fecha de fabricación.



Este símbolo indica el número de serie.



Este símbolo indica el Identificador único de dispositivo (UDI) y aparece junto al código de barras; representación de la Identificación única de dispositivo.



Este símbolo indica el terminal equipotencial que tiene las diversas partes de un sistema al mismo potencial.



Temperatura de almacenamiento y transporte
Este símbolo indica el rango de temperatura aceptable para entornos de almacenamiento y transporte.



Humedad de almacenamiento y transporte
Este símbolo indica el rango de humedad aceptable para entornos de almacenamiento y transporte.



Presión de almacenamiento y transporte
Este símbolo indica el rango de presión aceptable para entornos de almacenamiento y transporte.



Este símbolo indica bordes afilados.

Para accesorios



Este símbolo indica el código de lote.



Este símbolo indica “No reutilizar”.

Para los clientes de Europa

Cualquier incidente grave que haya ocurrido en relación con el dispositivo debe notificarse al fabricante y a la autoridad competente del Estado miembro en el que resida el usuario y/o el paciente.

Recomendaciones y medidas preventivas importantes para el uso en entornos médicos

1. Todos los equipos conectados a esta unidad deberán estar certificados de acuerdo con las normativas IEC 60601-1, IEC 60950-1, IEC 62368-1, IEC 60065 u otras normas IEC/ISO aplicables a los equipos.

2. Además, el sistema en su conjunto debe cumplir con el estándar IEC 60601-1. Todos los equipos periféricos conectados a las secciones de entrada/salida de señal de la unidad configuran el sistema de uso médico y, por lo tanto, el usuario es responsable de garantizar que el sistema en su conjunto cumpla con el estándar IEC 60601-1. En caso de duda, consulte con el personal de servicio de Sony.

3. La corriente de fuga podría aumentar si se conecta a otro equipo.

4. En todos los equipos periféricos conectados a la unidad que funcionen con fuentes de alimentación comerciales y no cumplan con el estándar IEC 60601-1, se debe incorporar un transformador de aislamiento que cumpla el estándar IEC 60601-1 y conectar a una fuente de alimentación comercial a través de ese transformador.

5. Esta unidad genera, usa y puede radiar energía de radiofrecuencia. Si no se instala y se utiliza de acuerdo con lo especificado en el manual de instrucciones, puede producir interferencias en otros equipos. Si esta unidad causa interferencias (que pueden determinarse desenchufando el cable de alimentación de la unidad), intente las siguientes medidas:
   – Cambie la unidad de lugar con respecto a los equipos susceptibles.
   – Enchufe esta unidad y los equipos susceptibles en circuitos derivados diferentes.
   Para obtener más información, consulte al personal de servicio cualificado de Sony.
   (Estándar aplicable: IEC 60601-1-2)

Recomendaciones de EMC importantes para el uso en entornos médicos

- El producto UP-X899MD necesita precauciones especiales respecto a la compatibilidad electromagnética (EMC) y necesita instalarse y ponerse en servicio según la información sobre EMC proporcionada en el manual de instrucciones.
- El producto UP-X899MD está diseñado para el uso en instalaciones sanitarias profesionales.
- Los equipos de comunicaciones de radiofrecuencia móviles y portátiles como los teléfonos móviles pueden afectar al producto UP-X899MD.

Advertencia

- El equipo de comunicaciones de radiofrecuencia portátil se debe usar a una distancia no inferior a 30 cm del producto UP-X899MD. De lo contrario, se podría producir un empeoramiento en el rendimiento del equipo.
- Si el producto UP-X899MD se utilizara encima o al lado de otro equipo, debería observarse para verificar el funcionamiento normal en la configuración en la cual se usará.
- La utilización de accesorios y cables diferentes a los especificados, con la excepción de las piezas de recambio vendidas por Sony Corporation, podría causar un aumento de emisiones o una disminución de la inmunidad del producto UP-X899MD.

<table>
<tr><th colspan="3">Consejos y declaración del fabricante – emisiones electromagnéticas</th></tr>
<tr><td colspan="3">El producto UP-X899MD está diseñado para el uso en el entorno electromagnético especificado a continuación. El cliente o el usuario del producto UP-X899MD deben asegurarse de que se utiliza en este entorno.</td></tr>
<tr><td>Prueba de emisiones</td><td>Conformidad</td><td>Consejos acerca del entorno electromagnético</td></tr>
<tr><td>Emisiones de radiofrecuencia

CISPR 11</td><td>Grupo 1</td><td>El producto UP-X899MD solo utiliza energía de radiofrecuencia para la función interna. Por lo tanto, las emisiones de radiofrecuencia son muy bajas y no es probable que causen interferencias en equipos electrónicos cercanos.</td></tr>
<tr><td>Emisiones de radiofrecuencia

CISPR 11
CISPR 32</td><td>Clase B</td><td rowspan="3">El producto UP-X899MD es apropiado para el uso en cualquier establecimiento, incluidos hogares y establecimientos conectados directamente a la red eléctrica pública de bajo voltaje que suministra a edificios para fines domésticos.</td></tr>
<tr><td>Emisiones armónicas

IEC 61000-3-2</td><td>Clase A</td></tr>
<tr><td>Fluctuaciones de voltaje/ emisiones de parpadeo

IEC 61000-3-3</td><td>Cumple</td></tr>
</table>

Consejos y declaración del fabricante – inmunidad electromagnética			
El producto UP-X899MD está diseñado para el uso en el entorno electromagnético especificado a continuación. El cliente o el usuario del producto UP-X899MD deben asegurarse de que se utiliza en este entorno.			
Prueba de inmunidad	Nivel de la prueba IEC 60601	Nivel de conformidad	Consejos acerca del entorno electromagnético
Descarga electrostática (ESD) IEC 61000-4-2	±8 kV de contacto ±15 kV a aire	±8 kV de contacto ±15 kV a aire	El suelo debería ser de madera, hormigón o baldosas de cerámica. Si los suelos están cubiertos con material sintético, se recomienda una humedad relativa de al menos el 30%.
Ráfaga/ transitorio eléctrico rápido IEC 61000-4-4	±2 kV para líneas de fuente de alimentación ±1 kV para líneas de entrada/salida	±2 kV para líneas de fuente de alimentación ±1 kV para líneas de entrada/salida	La calidad de la red de suministro eléctrico debería ser como la de un entorno comercial u hospitalario típico.
Incremento súbito IEC 61000-4-5	Línea(s) ±1 kV a línea(s) Línea(s) ±2 kV a tierra	±1 kV modo diferencial ±2 kV modo común	La calidad de la red de suministro eléctrico debería ser como la de un entorno comercial u hospitalario típico.
Huecos de tensión, interrupciones breves y variaciones de voltaje en las líneas de entrada de la fuente de alimentación IEC 61000-4-11	0% U_T (hueco de un 100% en U_T) durante 0,5/1 ciclos [a] 40% U_T (hueco de un 60% en U_T) durante 5 ciclos 70% U_T (hueco de un 30% en U_T) durante 25/30 ciclos [a] (durante 0,5 segundos) 0% U_T (hueco de un 100% en U_T) durante 250/300 ciclos [a] (durante 5 segundos)	0% U_T (hueco de un 100% en U_T) durante 0,5/1 ciclos [a] 40% U_T (hueco de un 60% en U_T) durante 5 ciclos 70% U_T (hueco de un 30% en U_T) durante 25/30 ciclos [a] (durante 0,5 segundos) 0% U_T (hueco de un 100% en U_T) durante 250/300 ciclos [a] (durante 5 segundos)	La calidad de la red de suministro eléctrico debería ser como la de un entorno comercial u hospitalario típico. Si el usuario del producto UP-X899MD necesita un funcionamiento continuo durante las interrupciones de la red de suministro eléctrico, se recomienda enchufar el producto UP-X899MD a una fuente de alimentación ininterrumpida o a una batería.
Campo magnético de frecuencia de la red eléctrica (50/60 Hz) IEC 61000-4-8	30 A/m	30 A/m	Los campos magnéticos de frecuencia de la red eléctrica deberían corresponder a los niveles característicos de un emplazamiento típico en un entorno comercial u hospitalario típico.

Campos magnéticos de proximidad IEC 61000-4-39	65 A/m 134,2 kHz Modulación de impulsos 2,1 kHz 7,5 A/m 13,56 MHz Modulación de impulsos 50 kHz	65 A/m 134,2 kHz Modulación de impulsos 2,1 kHz 7,5 A/m 13,56 MHz Modulación de impulsos 50 kHz	Los campos magnéticos de proximidad del UP-X899MD deberían corresponder a los niveles característicos de un emplazamiento en un entorno comercial u hospitalario típico.
NOTA: U_T es el voltaje de la red eléctrica de CA anterior a la aplicación del nivel de prueba.			
a Por ejemplo, 10/12 equivale a 10 ciclos a 50 Hz o 12 ciclos a 60 Hz.			

Consejos y declaración del fabricante – inmunidad electromagnética			
El producto UP-X899MD está diseñado para el uso en el entorno electromagnético especificado a continuación. El cliente o el usuario del producto UP-X899MD deben asegurarse de que se utiliza en este entorno.			
Prueba de inmunidad	Nivel de la prueba IEC 60601	Nivel de conformidad	Consejos acerca del entorno electromagnético
Radiofrecuencia conducida IEC 61000-4-6	3 Vrms 150 kHz a 80 MHz fuera de las bandas ISM [c] 6 Vrms 150 kHz a 80 MHz dentro de las bandas ISM [c]	3 Vrms 6 Vrms	Los equipos de comunicaciones de radiofrecuencia móviles y portátiles no deberían usarse a una distancia menor de ningún componente del producto UP-X899MD, incluidos cables, de la distancia de separación recomendada calculada a partir de la ecuación aplicable a la frecuencia del transmisor. **Distancia de separación recomendada** $d = 1{,}2\sqrt{P}$

Radiofrecuencia radiada IEC 61000-4-3	3 V/m 80 MHz a 2,7 GHz	3 V/m	IEC 60601-1-2: 2007 $d = 1{,}2\sqrt{P}$ 80 MHz a 800 MHz $d = 2{,}3\sqrt{P}$ 800 MHz a 2,5 GHz IEC 60601-1-2: 2014 + A1: 2020 $d = 2{,}0\sqrt{P}$ 80 MHz a 2,7 GHz Donde P es la potencia de salida máxima del transmisor en vatios (W) según el fabricante del transmisor y d es la distancia de separación recomendada en metros (m). Las fuerzas de los campos de transmisores de radiofrecuencia fijos, cuando están determinadas por un estudio del emplazamiento electromagnético, [a] deberían ser menores que el nivel de conformidad en cada rango de frecuencias. [b] Pueden producirse interferencias en las inmediaciones de equipos marcados con el siguiente símbolo: 

NOTA 1: A 80 MHz y 800 MHz, se aplica el rango de frecuencias más alto.

NOTA 2: Estas directrices podrían no aplicarse en todas las situaciones. La propagación electromagnética se ve afectada por la absorción y reflexión de construcciones, objetos y personas.

a Las fuerzas de los campos de transmisores fijos, tales como estaciones base de radioteléfonos (móviles/inalámbricos) y radios móviles terrestres, radioaficionados, emisiones de radio AM y FM y de televisión no pueden predecirse teóricamente con precisión. Para evaluar el entorno electromagnético debido a transmisores de radiofrecuencia fijos, debe considerarse un estudio del emplazamiento electromagnético. Si la fuerza del campo medido en el lugar donde el producto UP-X899MD se utiliza excede el nivel de conformidad de radiofrecuencia aplicable señalado anteriormente, el producto UP-X899MD debería observarse para verificar un funcionamiento normal. Si se observa un rendimiento anómalo, podrían ser necesarias medidas adicionales, como la reorientación o la recolocación del producto UP-X899MD.

b Por encima del rango de frecuencias de 150 kHz a 80 MHz, las fuerzas del campo deberían ser menores a 3 V/m.

c Las bandas ISM (industrial, científica y médica) entre 150 kHz y 80 MHz son de 6,765 MHz a 6,795 MHz; de 13,553 MHz a 13,567 MHz; de 26,957 MHz a 27,283 MHz; y de 40,66 MHz a 40,70 MHz.

Distancias de separación recomendadas entre equipos de comunicaciones de radiofrecuencia móviles y portátiles y el producto UP-X899MD

El producto UP-X899MD está diseñado para el uso en un entorno electromagnético en el que las perturbaciones de radiofrecuencia radiadas estén controladas. El cliente o el usuario del producto UP-X899MD pueden ayudar a prevenir interferencias electromagnéticas manteniendo la distancia mínima entre los equipos de comunicaciones de radiofrecuencia móviles y portátiles (transmisores) y el producto UP-X899MD que se recomienda a continuación, según la potencia de salida máxima de los equipos de comunicaciones.

Potencia máxima de salida calculada del transmisor W	Distancia de separación según la frecuencia del transmisor m				
	IEC 60601-1-2 : 2007			IEC 60601-1-2 : 2014 + A1: 2020	
	150 kHz a 80 MHz $d = 1{,}2\sqrt{P}$	80 MHz a 800 MHz $d = 1{,}2\sqrt{P}$	800 MHz a 2,5 GHz $d = 2{,}3\sqrt{P}$	150 kHz a 80 MHz $d = 1{,}2\sqrt{P}$	80 MHz a 2,7 GHz $d = 2{,}0\sqrt{P}$
0,01	0,12	0,12	0,23	0,12	0,20
0,1	0,38	0,38	0,73	0,38	0,63
1	1,2	1,2	2,3	1,2	2,0
10	3,8	3,8	7,3	3,8	6,3
100	12	12	23	12	20

Para transmisores con una potencia de salida máxima no señalada anteriormente, la distancia de separación recomendada d en metros (m) se puede estimar utilizando la ecuación aplicable a la frecuencia del transmisor, donde P es la potencia de salida máxima del transmisor en vatios (W) según el fabricante del transmisor.

NOTA 1: A 80 MHz y 800 MHz, se aplica la distancia de separación para el rango de frecuencias más alto.

NOTA 2: Estas directrices podrían no aplicarse en todas las situaciones. La propagación electromagnética se ve afectada por la absorción y reflexión de construcciones, objetos y personas.

Consejos y declaración del fabricante – inmunidad electromagnética					
El producto UP-X899MD está diseñado para el uso en un entorno electromagnético en el que las perturbaciones de radiofrecuencia radiadas estén controladas. El equipo de comunicaciones de radiofrecuencia portátil se debe usar a una distancia no inferior a 30 cm del producto UP-X899MD. De lo contrario, se podría producir un empeoramiento en el rendimiento del equipo.					
Prueba de inmunidad	Banda [a]	Servicio [a]	Modulación	Nivel de la prueba IEC 60601	Nivel de conformidad
Campos de proximidad del equipo de comunicaciones inalámbrico de radiofrecuencia IEC 61000-4-3	380 – 390 MHz	TETRA 400	Modulación de impulsos 18 Hz	27 V/m	27 V/m
	430 – 470 MHz	GMRS 460 FRS 460	FM ±5 kHz de desviación 1 kHz de seno	28 V/m	28 V/m
	704 – 787 MHz	Banda LTE 13, 17	Modulación de impulsos 217 Hz	9 V/m	9 V/m
	800 – 960 MHz	GSM 800/900 TETRA 800 iDEN 820 CDMA 850 Banda LTE 5	Modulación de impulsos 18 Hz	28 V/m	28 V/m
	1.700 – 1.990 MHz	GSM 1800 CDMA 1900 GSM 1900 DECT Banda LTE 1, 3, 4, 25 UMTS	Modulación de impulsos 217 Hz	28 V/m	28 V/m
	2.400 – 2.570 MHz	Bluetooth WLAN 802.11 b/g/n RFID 2450 Banda LTE 7	Modulación de impulsos 217 Hz	28 V/m	28 V/m
	5.100 – 5.800 MHz	WLAN 802.11 a/n	Modulación de impulsos 217 Hz	9 V/m	9 V/m
NOTA: Estas directrices podrían no aplicarse en todas las situaciones. La propagación electromagnética se ve afectada por la absorción y reflexión de construcciones, objetos y personas.					
a Para algunos servicios, solo se incluyen las frecuencias ascendentes.					

Precaución

Cuando deseche la unidad o los accesorios, deberá cumplir con las normas de la zona o país correspondiente y con las del hospital en el que se encuentre en relación con la contaminación medioambiental.



Advertencia sobre la conexión de la alimentación

Utilice un cable de alimentación adecuado al suministro eléctrico local.

1. Utilice un cable de alimentación (cable de alimentación de 3 hilos)/conector/enchufe del aparato recomendado con toma de tierra y que cumpla con la normativa de seguridad de cada país, si procede.

2. Utilice un cable de alimentación (cable de alimentación de 3 hilos)/conector/enchufe del aparato que cumpla con los valores nominales correspondientes en cuanto a tensión e intensidad.

Si tiene alguna duda sobre el uso del cable de alimentación/conector/enchufe del aparato, consulte a un técnico de servicio cualificado.

Importante

La placa de características está situada en la parte inferior.



Precaución

No use el dispositivo en un entorno de RM (resonancia magnética).
Es posible que se produzca una avería, un incendio o un movimiento no deseado.

Este equipo no es adecuado para sitios donde sea habitual la presencia de niños.

Introducción

Esta unidad es una impresora que imprime imágenes mediante el calentamiento de un cabezal térmico, de acuerdo con los datos de imagen de entrada, y al presionar el cabezal contra un papel especial para impresión térmica que permite imprimir la imagen en el papel. Presenta las siguientes características.

Impresión silenciosa, rápida y de alta calidad

- Se incluye un cabezal térmico para película fina con un circuito integrado (CI) de unidad de alta velocidad incorporado y es posible imprimir imágenes de alta resolución de 12,8 puntos/mm.
- Impresión de imágenes de alta calidad (960 × 1280 puntos) disponibles en aprox. 2 segundos por impresión cuando se imprime a alta velocidad (cuando se selecciona [HI] en [-SPEED] en el menú [CONFIG.]).
- Impresión monocromática con hasta 256 niveles de gradación disponibles.
- Circuitos de corrección de temperatura incorporados que evitan cambios de temperatura que podrían causar impresiones borrosas.

Nota

La impresión entra en el modo de ahorro de energía (LOW) cuando la temperatura ambiente es de 15 °C o menos.

Impresión desde el equipo de vídeo u ordenador

Puede imprimir desde las entradas de vídeo NTSC y PAL. Además, esta unidad cuenta con un conector USB (tipo C) que corresponde al USB de alta velocidad (compatible con USB 2.0), de modo que puede imprimir una imagen digital desde el ordenador.
No debe realizar ninguna operación para cambiar a la impresión desde equipos de vídeo u ordenadores.

Curva gamma mejorada

Cuatro nuevas curvas gamma disponibles. También puede cambiar a la curva gamma correspondiente al modelo anterior si selecciona [898/897] en [-DRIVER] en el menú [DIGITAL].

Almacenamiento de imagen en unidad flash USB

Esta unidad cuenta con un conector OPTION (USB tipo A) que corresponde al USB de alta velocidad (compatible con USB 2.0), de modo que puede almacenar una imagen impresa en una unidad flash USB.
Tenga en cuenta que los ajustes realizados con el botón CONTR/BRIGHT no se aplican a las imágenes almacenadas en una unidad flash USB.

Carga del papel sencilla

El acceso libre al panel de puerta le permite colocar el papel en la unidad para una carga sencilla.

Ubicación y funciones de las piezas y los controles

Para obtener más información, consulte los números de página indicados entre paréntesis ( ).

Panel frontal

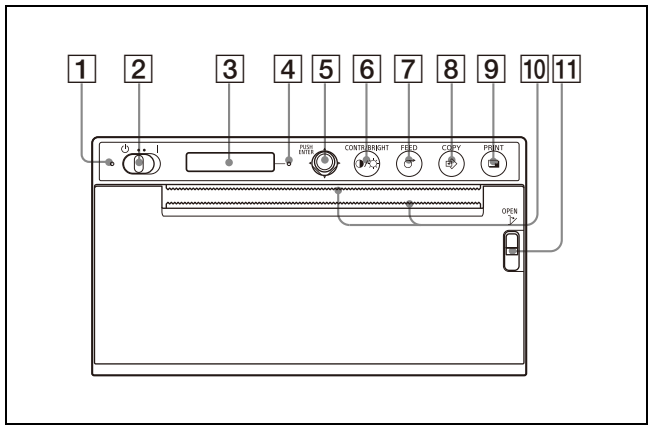

1 **LED de espera**
Se ilumina en naranja cuando está en modo de espera.
Se apaga cuando el interruptor de espera/ON se establece en ON y se activa la alimentación.

2 **Interruptor ⏻ (En espera)/I (ON) (18, 20, 27, 32)**
Sitúe el interruptor en el lado **I**, la alimentación se enciende y la luz de fondo de la pantalla LCD se ilumina en blanco. Sitúe el interruptor en el lado ⏻ para entrar en modo de espera.

Nota

Cuando el interruptor de espera/ON esté en modo de espera o cuando apague la alimentación principal y la encienda de nuevo, espere unos cinco segundo y encienda la unidad.

3 **Pantalla LCD (20, 24)**
Durante las operaciones de menú, se muestran los elementos del menú y los ajustes.

4 **LED de alarma**
Se ilumina en naranja cuando se produce un error.
El mensaje de error aparece en la pantalla LCD.

5 **Palanca de menús (27, 33)**
Utilícela para realizar las operaciones del menú.

6 **◑/☼ Botón CONTR/BRIGHT (contraste/brillo) (23)**
Ajuste del contraste y el brillo de las impresiones.
Cada vez que pulse el botón, cambiará entre los menús [CONT] (contraste) y [BRIG] (brillo).

7 **Botón FEED (19, 22)**
Manténgalo pulsado para introducir papel. La unidad continuará introduciendo papel mientras mantenga pulsado el botón FEED.
Mientras se está realizando un trabajo de impresión, pulse este botón para cancelarlo.

8 **Botón COPY (22)**
Púlselo para imprimir otra copia de la impresión anterior.
Solo puede hacer una copia cada vez que pulse este botón, independientemente de la cantidad de impresiones establecidas en el menú.

9 **Botón PRINT (20, 30)**
Púlselo para imprimir la imagen que se muestre en ese momento en el monitor de vídeo cuando se recibe una señal de vídeo.

10 **Cortadores de papel**
Se usan para cortar el papel tras la impresión. Hay cortadores situados encima y debajo de la ranura de salida.

11 **Palanca OPEN (18)**
Presione la palanca hacia abajo para abrir el panel de puerta.
La palanca se puede utilizar cuando el cable de alimentación no está conectado y la unidad está en espera.

Panel trasero

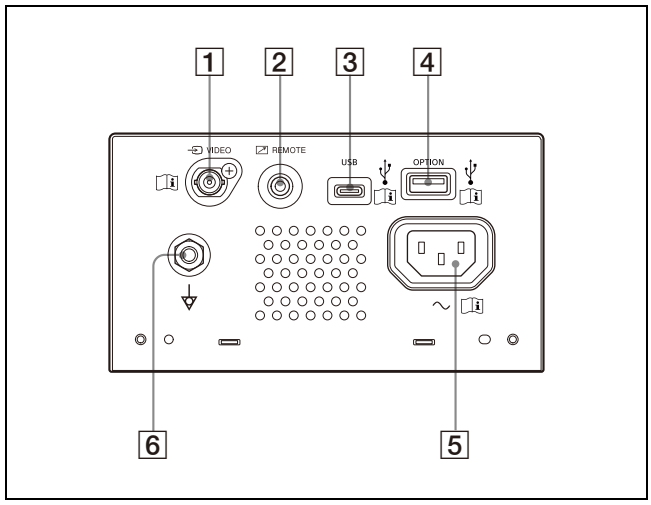

1 **Conector de entrada VIDEO (tipo BNC)**
Se conecta al conector de salida de vídeo del equipo de vídeo.

Precaución
Evite entrar en contacto con este terminal y los pacientes simultáneamente.
Si ocurriese y la unidad no funcionase correctamente, se podría generar un voltaje dañino para los pacientes.
Desconecte siempre el cable de alimentación antes de conectar o desconectar los conectores.

2 **Conector REMOTE (mando a distancia) (15)**
Se utiliza para controlar con un interruptor a distancia, etc.

3 **Conector USB (tipo C)**
Se conecta a un ordenador con interfaz USB mediante un cable USB compatible con USB de alta velocidad (se vende por separado).

4 **Conector OPTION (USB tipo A) (30)**
Conecte una unidad flash USB.
Este conector también suministra alimentación a accesorios opcionales.

Nota

Utilice una unidad flash USB formateada con FAT32.

5 **Conector AC IN**
Utilice un cable de alimentación especificado.

6 **Terminal equipotencial**
Se utiliza para conectar el enchufe equipotencial para que todas las partes de un sistema tengan el mismo potencial.

Nota

Tanto el conector USB como el conector OPTION se utilizan para conectarse al sistema de impresión inalámbrico UPA-WU10 (se vende por separado).

Para obtener instrucciones de conexión, consulte "Conexión al UPA-WU10" (página 16).

Conexión a un ordenador

Advertencia

Uso de esta unidad para fines médicos

Los conectores de este equipo no están aislados. No conecte ningún dispositivo que no cumpla con la norma IEC 60601-1.

Cuando se conecte un dispositivo de tecnología de la información o de AV que utilice corriente alterna, la fuga de corriente podría producir una descarga eléctrica al paciente o al operador.

Si no se puede evitar el uso de tales dispositivos, conecte un transformador de aislamiento o un aislador entre los cables de conexión para aislar el suministro de alimentación.

Tras implementar dichas medidas, confirme que ahora el riesgo se ha reducido y que la unidad cumple con la norma IEC 60601-1.

Notas

- Conecte la unidad tras desconectar el cable de alimentación.
- Conecte el cable de alimentación en último lugar.
- Antes de conectar la unidad al ordenador, apague la unidad, el ordenador, el monitor y todos los dispositivos periféricos conectados al ordenador.
- Antes de conectar la unidad al ordenador, desconecte el cable de alimentación de la unidad. Conecte el cable de alimentación a la unidad únicamente después de conectar la unidad y el ordenador.
- Siga los procedimientos de conexión descritos en el manual del ordenador.
- Compruebe que los cables estén conectados correctamente en ambos extremos.
- El software de la unidad suministrado no es apropiado para utilizar la unidad conectada a una red.
- El funcionamiento de la impresora no está garantizado si se conecta al ordenador mediante un cable USB a través de un concentrador.
- No se puede conectar más de una unidad a un solo ordenador.

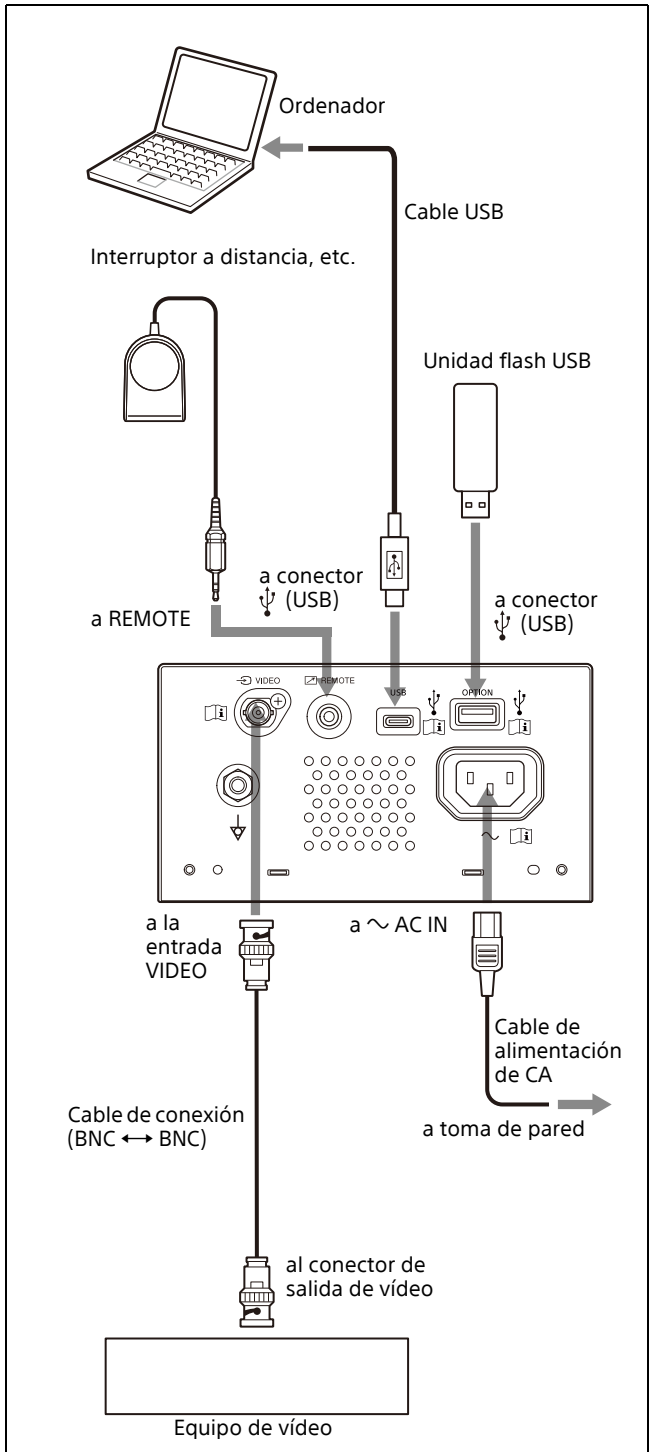

Para obtener más información sobre la conexión al sistema de impresión inalámbrico UPA-WU10, consulte "Conexión al UPA-WU10" (página 16).

Instalación del controlador de impresora en el ordenador

Si utiliza Windows 10/11, instale en el ordenador el controlador de impresora suministrado antes de conectar esta unidad al ordenador. Para conocer las instrucciones de instalación, consulte la “Guía de instalación y de configuración” del CD-ROM suministrado y el archivo Readme.
También puede imprimir con el controlador para UP-X898MD, UP-D898MD o UP-D897 si selecciona [DRV:898] o [DRV:897] en [-DRIVER] en el menú [DIGITAL] (página 26).

Nota

Cuando esta unidad esté encendida, no seleccione el modo de pausa ni el de espera (suspendido) en el ordenador conectado a esta unidad. Puede producirse un fallo de funcionamiento.

Conexión al UPA-WU10

Para utilizar el sistema de impresión inalámbrico UPA-WU10 (se vende por separado), se necesitan dos cables USB para conectar la impresora al receptor de impresión inalámbrico UPA-WU10 (UPA-WU10R).

Nota

Antes de conectar la impresora al UPA-WU10, asegúrese de instalar el controlador de impresora en el ordenador.

Cables

- Cable USB de tipo A a tipo C compatible con USB de alta velocidad (no incluido)
- Cable USB incluido con el UPA-WU10 (USB de tipo A a tipo B)

1 Utilice los cables USB anteriores para conectar la impresora al receptor de impresión inalámbrico.

① Utilice el cable USB de tipo A a tipo C para conectar el conector USB de la impresora (tipo C) al conector PRINTER (tipo A) del UPA-WU10.

② Utilice el cable USB incluido con el UPA-WU10 para conectar el conector OPTION (tipo A) de la impresora al conector ⎓ (DC IN) (tipo B) del receptor de impresión inalámbrico.

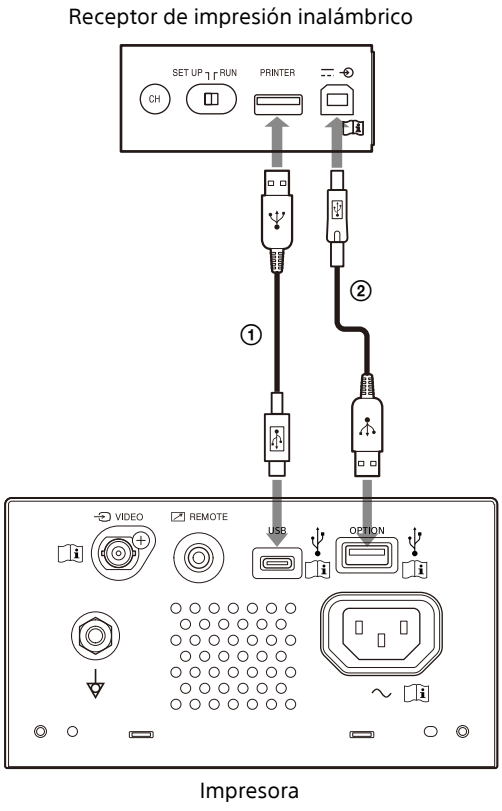

2 Configure el UPA-WU10 como se describe en el Manual de instrucciones del UPA-WU10.

Papel

Utilice únicamente papel Sony UPP-110S/110HD/110HG, diseñado para utilizarse con esta unidad. No es posible garantizar una calidad alta de impresión si se utiliza otro tipo de papel con esta unidad; además, dicho papel podría dañarla.
No se puede utilizar UPP-110HA, tal y como se especifica para la impresora de la serie UP-880/890MD.

Papel que se puede utilizar

Estas son las características del papel para impresión.

Características de impresión	Tipo de papel
TYPE I (normal)	UPP-110S
TYPE II (alta densidad)	UPP-110HD
TYPE V (muy brillante)	UPP-110HG

Notas sobre el almacenamiento y la manipulación del papel



No debe reutilizarse
Si lo hace, es posible que se produzca un fallo de funcionamiento y que los resultados de impresión se vean afectados de forma negativa.

Almacenamiento de papel sin utilizar
Almacene el papel en los siguientes lugares. Si lo almacena en otro lugar, el papel podría decolorarse.
- Un lugar fresco y oscuro con una temperatura inferior a 30 °C
- Un lugar seco y oscuro que no esté expuesto a la luz solar ni a iluminación interior
- Un lugar que no esté en contacto con alcohol ni con otros disolventes orgánicos volátiles, cinta de celofán, cloruro de vinilo, etc.

Carga del papel
- Manipule el papel con cuidado cuando lo cargue para no tocar la superficie de impresión con los dedos. El gel de inspección, las huellas o el sudor pueden hacer que las imágenes aparezcan borrosas.
- Después de retirar la etiqueta del borde anterior del papel, extraiga el papel 15 cm - 20 cm antes de imprimir. Los restos de adhesivo sobre la etiqueta podrían estropear una imagen.
- Si reutiliza papel que ya se ha retirado antes, extráigalo 15 cm - 20 cm antes de imprimir. La presencia de polvo, etc. podría estropear una imagen.

Almacenamiento de impresiones
- Almacene el papel en los siguientes lugares. Si lo almacena en otro lugar, el papel podría decolorarse o la impresiones podrían desteñirse.
  – Un lugar fresco y oscuro con una temperatura inferior a 30 °C. (Almacénelo entre papel que no contenga plástico o en una bolsa de polipropileno, etc.)
  – Un lugar seco y oscuro que no esté expuesto a la luz solar directa ni a iluminación interior
  – Un lugar que no esté en contacto con alcohol ni con otros disolventes orgánicos volátiles, cinta de celofán, cloruro de vinilo, etc.
- No apile papel con copias de diazo húmedo (plano). Asegúrese también de que las caras impresas no estén enfrentadas. Si lo hace, el papel podría decolorarse o la impresiones podrían desteñirse.
- Para pegar papel, utilice cinta de doble cara o un adhesivo a base de agua.

Eliminación del papel
No queme el papel.
La eliminación del papel debe realizarse de acuerdo con la legislación local o nacional pertinente y la normativa hospitalaria correspondiente.

Carga del papel

Al cargar papel, asegúrese de seguir las notas de los símbolos de la unidad.

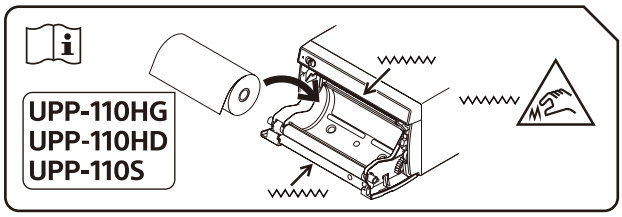

Precaución
La unidad incluye cortadores de papel. Al cargar el papel, tenga cuidado de no tocar los cortadores de papel. Si toca los cortadores de papel, puede lesionarse.

Precaución
No toque el interior de la puerta y al paciente al mismo tiempo.
Si la unidad no funciona correctamente, podría generar tensión dañina para el paciente.

Notas

- Antes de cargar papel, consulte “Papel” (página 17).
- Tenga cuidado de no tocar la superficie de impresión con los dedos cuando cargue papel. El gel de inspección, las huellas, el sudor y los pliegues pueden reducir la calidad de la impresión y hacer que las imágenes aparezcan borrosas.
- Utilice solo papel UPP-110S/110HD/110HG (página 17).
- Asegúrese de ajustar [-PP.TYPE] en el menú [CONFIG.] de acuerdo con el papel que vaya a utilizar. (página 26) Puede confirmar el soporte seleccionado actualmente en la pantalla LCD. Para obtener más información, consulte “Papel seleccionado actualmente” (página 20).

Precaución

La unidad incluye cortadores de papel. Al cargar el papel, tenga cuidado de no tocar los cortadores de papel. Si toca los cortadores de papel, puede lesionarse.

1 Establezca el interruptor de espera/ON en ON para encender la unidad.
Si aún no ha cargado papel, las luces LED de alarma se iluminarán en naranja y aparecerá el mensaje “EMPTY” en la pantalla LCD.

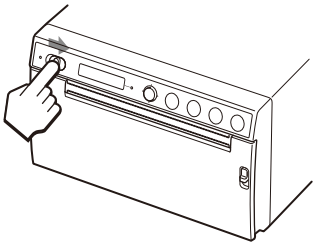

2 Presione la palanca OPEN hacia abajo para abrir la puerta.

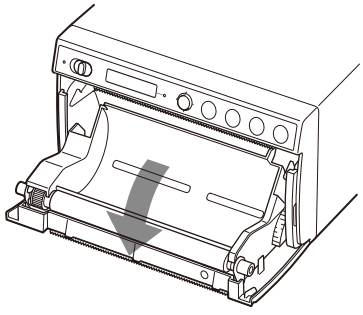

3 Quite la etiqueta del borde anterior del papel, extraiga unos 15 cm - 20 cm del papel y, a continuación, coloque el rollo de papel en la bandeja de papel.

Nota

Cuando coloque/quite el papel en/de la bandeja de papel, tenga cuidado de no dejar caer el papel ni colocarlo sobre una mesa, etc., con la superficie del papel hacia abajo. Si lo hace, el papel podría producirse ensuciarse y quedar inutilizable.

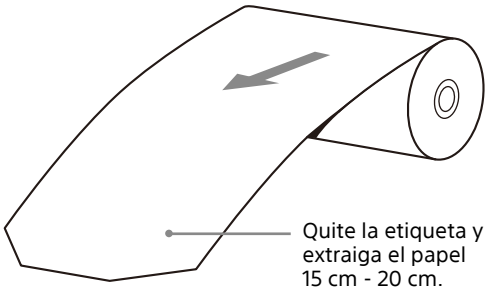

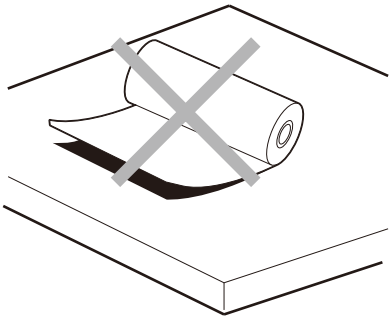

Cargue el papel con la orientación que se muestra en el diagrama.
Si el papel está al revés, no será posible imprimir.

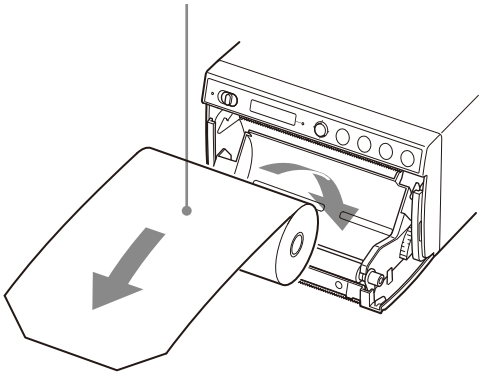

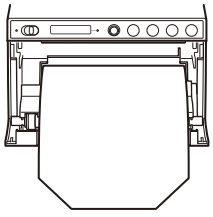

Asegúrese de que el papel esté recto.

4 Cierre el panel de puerta presionándolo.

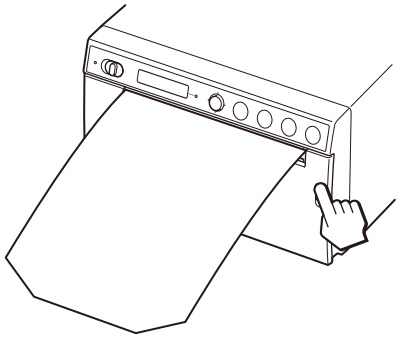

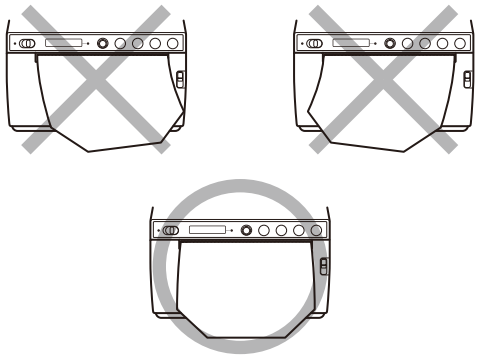

Notas

- Si el papel se carga inclinado, puede producirse un atasco de papel.
- Si no extrajo suficiente papel en el paso 3, pulse el botón FEED para extraer algo más de papel de la unidad sin sacarlo.

Inicio de un trabajo de impresión

Impresión desde el equipo de vídeo

Antes de iniciar un trabajo de impresión, compruebe siempre los siguientes puntos:
- ¿La unidad está conectada correctamente? (página 15)
- ¿El papel está cargado correctamente? (página 18)
- ¿La configuración y los ajustes de los menús se realizaron correctamente? (página 24)
- ¿Se recibe la fuente de vídeo?

Inicio de un trabajo de impresión

Puede configurar el sentido de impresión, el tamaño de la imagen y todo tipo de ajustes de impresión utilizando el menú.
En esta sección se describen las operaciones tras completar el resto de ajustes mediante el menú.

1 Establezca el interruptor de espera/ON en ON para encender la unidad.
La luz de fondo de la pantalla LCD se ilumina en blanco y aparece "READY" en la pantalla LCD.
El LED de espera que estaba encendido en naranja se apaga.

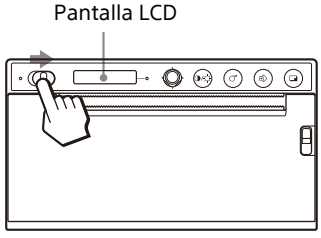

2 Pulse el botón PRINT cuando desee imprimir.
Se imprime la pantalla que aparece en el momento en el que se pulsa el botón.
La imagen que aparece en el instante en que se pulsa el botón PRINT se captura en la memoria y se imprime inmediatamente.

Si aparece un mensaje en la pantalla LCD
Si se produce un problema, el LED de alarma se ilumina en naranja y aparecen los siguientes mensajes.

Mensaje	Causa y solución
EMPTY:XX	No hay papel cargado. Cargue papel.
DOOR:XX	El panel de puerta está abierto. Cierre la puerta.

XX indica el papel seleccionado.
"S" significa UPP-110S, "HD" significa UPP-110HD y "HG" significa UPP-110HG.

Si la unidad deja de imprimir
Al imprimir imágenes casi completamente negras de forma continua, es posible que el circuito de protección del cabezal térmico apague la unidad para evitar que el cabezal térmico se sobrecaliente. En ese caso, aparece el mensaje "COOLING" en la pantalla LCD. No utilice la unidad hasta que no se enfríe el cabezal y desaparezca este mensaje.

Papel seleccionado actualmente
Puede comprobar el tipo de papel seleccionado en la pantalla LCD. El tipo de papel seleccionado aparece a la derecha de la pantalla LCD cuando presiona la palanca OPEN hacia abajo y abre el panel de puerta.

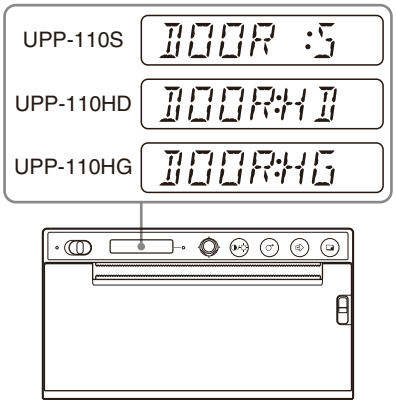

Si la imagen de la impresión aparece borrosa
Una imagen que se mueve rápidamente puede aparecer borrosa cuando se imprime. Si esto ocurre, seleccione [FIED:ON] en [-FIELD] en el menú [VIDEO] e imprima. Cuando se selecciona [FIED:ON], la resolución se reduce ligeramente.

Selección del sentido de impresión

Puede seleccionar el sentido de impresión y el tamaño de la imagen utilizando los elementos del menú [VIDEO] que se indican a continuación.

- [-SIDE]: selecciona el sentido en el que se imprimirá la imagen.

Para seleccionar el sentido de impresión

Puede seleccionar el sentido de impresión con la opción [-SIDE] del menú [VIDEO].

Para imprimir en el mismo sentido que aparece en el monitor del vídeo: seleccione [SIDE:OFF].

Para imprimir la imagen girada 90 grados hacia la izquierda: seleccione [SIDE:ON].

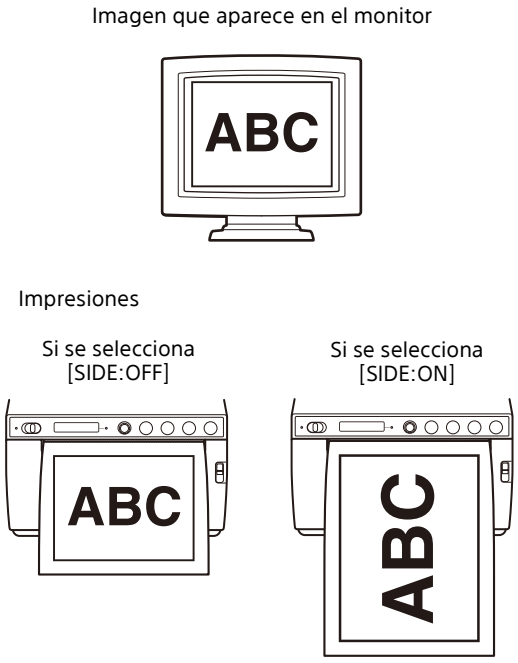

Impresión desde el ordenador

Antes de iniciar un trabajo de impresión, compruebe siempre los siguientes puntos:

- ¿La unidad está conectada correctamente? (página 15)
- ¿Está instalado el controlador de impresora? (página 16)
- ¿El papel está cargado correctamente? (página 18)
- ¿La configuración y los ajustes de los menús se realizaron correctamente? (página 24)

Inicio de un trabajo de impresión

1 Establezca el interruptor de espera/ON en ON para encender la unidad.
La luz de fondo de la pantalla LCD se ilumina en blanco y aparece “READY” en la pantalla LCD.
El LED de espera que estaba encendido en naranja se apaga.

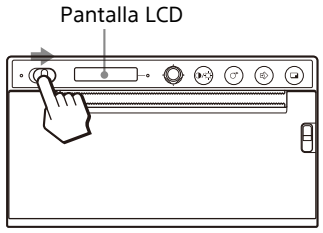

2 Utilice el ordenador mediante el software de la aplicación.

Si aparece un mensaje en la pantalla LCD

Si se produce un problema, el LED de alarma se ilumina en naranja y aparecen los siguientes mensajes.

Mensaje	Causa y solución
EMPTY:XX	No hay papel cargado. Cargue papel.
DOOR:XX	El panel de puerta está abierto. Cierre la puerta.

XX indica el papel seleccionado.
“S” significa UPP-110S, “HD” significa UPP-110HD y “HG” significa UPP-110HG.

Si la unidad deja de imprimir

Al imprimir imágenes casi completamente negras de forma continua, es posible que el circuito de protección del cabezal térmico apague la unidad para evitar que el cabezal térmico se sobrecaliente. En ese caso, aparece el mensaje “COOLING” en la pantalla LCD. No utilice la unidad hasta que no se enfríe el cabezal y desaparezca este mensaje.

Papel seleccionado actualmente

Puede comprobar el tipo de papel seleccionado en la pantalla LCD. El tipo de papel seleccionado aparece a la derecha de la pantalla LCD cuando presiona la palanca OPEN hacia abajo y abre el panel de puerta.

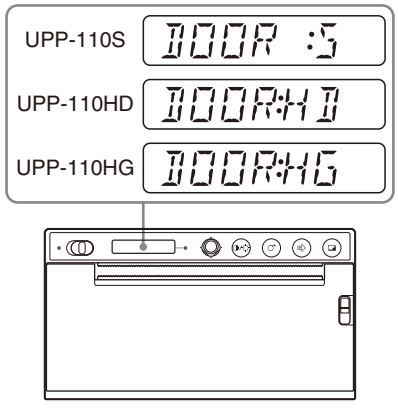

Corte del papel impreso

Corte usando el cortador de papel superior

Sostenga el borde del papel y córtelo hacia arriba formando un arco.

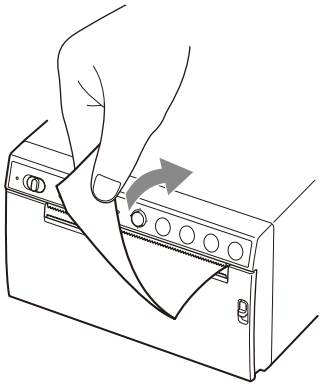

Corte con el cortador de papel inferior

Sostenga la esquina del papel y corte el papel tirando hacia abajo en ángulo.

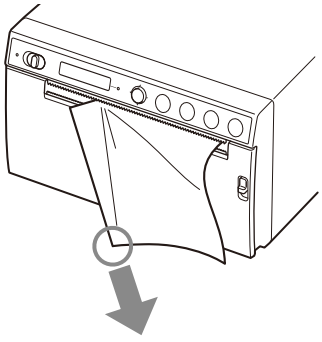

Notas

- Si corta el papel tirando de él horizontalmente, el papel que hay dentro de la unidad se torcerá y podrían producirse errores de impresión. Si se tuerce el papel, vuelva a cargar el papel correctamente. (página 18)
- Al cortar con el cortador de papel inferior, es posible que el papel no se corte limpiamente si sostiene el papel por el centro del borde frontal.

Cancelación de un trabajo de impresión

Pulse el botón FEED durante la impresión. La impresión se detendrá.

Copias de la última impresión

Pulse el botón COPY. La unidad realiza una copia de la última impresión. Solo puede hacer una copia, independientemente de la cantidad de impresiones establecida mediante el menú.

Notas

- Si pulsa el botón COPY inmediatamente después de activar la unidad, sonará la alarma, ya que no hay datos guardados en la memoria.
- Si desconecta la alimentación, se perderá la imagen almacenada en memoria.

Para realizar varias copias de la misma impresión

Pulse el botón COPY y vuelva a pulsarlo mientras se imprime la primera imagen. Cada vez que pulse el botón COPY, se oirá una breve señal acústica. Es posible realizar hasta 20 copias, incluida la primera impresión.

Nota

El número de impresiones pulsando el botón PRINT también se incluye en el número máximo. Por ejemplo, si pulsa el botón COPY después de pulsar el botón PRINT cinco veces y hacer cinco impresiones, el número de copias múltiples de la misma impresión pasa a ser 15.

Para interrumpir la copia

Pulse el botón FEED durante la impresión.

Para realizar copias en distintos sentidos

Puede copiar la última imagen de vídeo guardada en un sentido diferente. Seleccione el sentido en “Selección del sentido de impresión” (página 21) y, a continuación, pulse el botón COPY.

Alimentación del papel

Para introducir papel, pulse el botón FEED. La unidad continuará introduciendo papel mientras mantenga pulsado el botón FEED. No intente sacar el papel de la unidad con la mano.

Ajuste del contraste y el brillo

Puede ajustar el contraste y el brillo de las impresiones utilizando el botón CONTR/BRIGHT y la palanca de menús.
Cada vez que pulse el botón, cambiará entre los menús [CONT] (contraste) y [BRIG] (brillo).

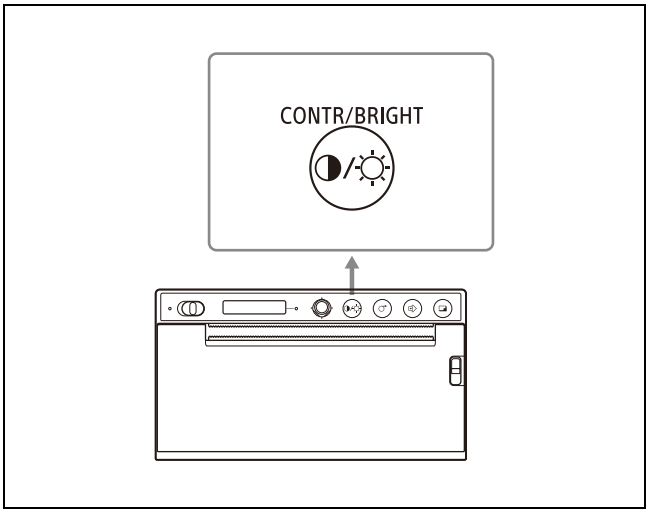

Para ajustar el contraste

1. Pulse el botón CONTR/BRIGHT para abrir el menú [CONT].
2. Utilice la palanca de menús para ajustar el contraste.
   Para aumentar el contraste: incline la palanca de menús hacia arriba. El máximo es 16.
   Para reducir el contraste: incline la palanca de menús hacia abajo. El máximo es –16.

Nota

La función de ajuste de contraste es equivalente a [Light] en el control de densidad proporcionado con el controlador de impresora. El valor ajustado utilizando el control de contraste se añade al valor ya establecido como [Light].

Para ajustar el brillo

1. Pulse el botón CONTR/BRIGHT para abrir el menú [BRIG].
2. Utilice la palanca de menús para ajustar el brillo.
   Para aumentar el brillo: incline la palanca de menús hacia arriba. El máximo es 16.
   Para reducir el brillo: incline la palanca de menús hacia abajo. El máximo es –16.

Ajustes y configuración mediante el menú

Puede realizar ajustes y configuraciones según sus necesidades. La configuración y los ajustes se conservan aunque se apague la unidad.

Estructura de menús

Los contenidos que se muestran en la pantalla LCD cambian en orden a medida que se acciona la palanca de menús, como se muestra en el siguiente diagrama de flujo de menús, y puede establecer la configuración de cada uno de los elementos.

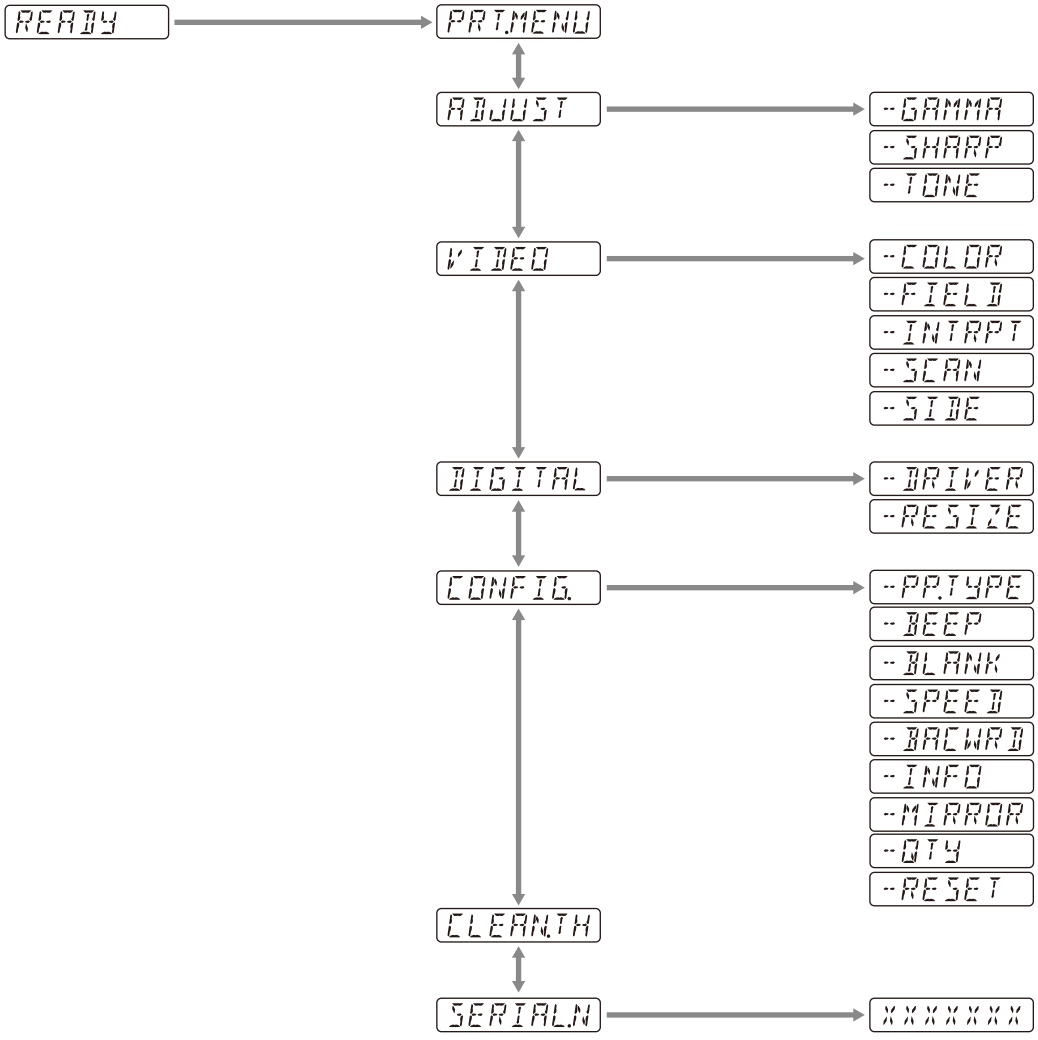

Los contenidos que se muestran en la pantalla LCD cambian en orden a medida que se acciona el botón CONTR/BRIGHT, como se muestra en el siguiente diagrama de flujo de menús, y puede establecer la configuración del contraste y el brillo.

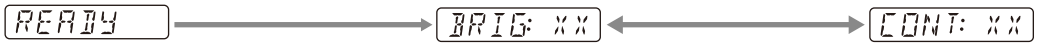

Lista de menús

En la siguiente tabla se muestran los ajustes de los elementos del menú.
Los ajustes rodeados por [ ] son los valores predeterminados.

Elemento	Descripción	Ajuste	
PRT.MENU	Imprime la configuración correspondiente a la lista de menús.	-MENU:OK	Imprime al presionar la palanca de menús o al inclinarla hacia la derecha.
ADJUST	Muestra el menú de ajuste de calidad de imagen.	-GAMMA	Seleccione el tipo de gamma. GAMA4: gradación dura-2 GAMA3: gradación dura [GAMA2]: estándar GAMA1: gradación suave Al seleccionar [898/897] en [-DRIVER], la curva gamma cambia a la correspondiente al modelo anterior.
		-SHARP	Destaca el contorno de la impresión. Ajusta la nitidez de la impresión en uno de los 15 niveles, de 0 a [7] a 14. Cuanto mayor sea el valor, más se destaca el contorno. Defínalo en "0" para desactivarlo. El valor predeterminado es "7".
		-TONE	Ajusta la densidad del medio tono. Puede establecer un valor entre –16 - [0] - +16.
VIDEO	Muestra el menú de vídeo.	-COLOR	Seleccione el color, de acuerdo con la señal de entrada. COLR:ON: señal de vídeo para imprimir en color. [COLR:OFF]: señal de vídeo para imprimir en blanco y negro.
		-FIELD	Seleccione el modo de memoria. FIED:ON: evita las imágenes borrosas al grabar a gran velocidad (por ejemplo, para captar una pelota en el momento en que la golpea un bate). [FIED:OFF]: este es el ajuste estándar.
		-INTRPT	Seleccione el funcionamiento cuando se detenga la impresión. INTR:ON: si pulsa el botón PRINT de nuevo para cancelar una operación de impresión y desea imprimir una captura de pantalla en el momento en el que se pulse el botón PRINT, seleccione esta opción. [INTR:OFF]: aunque pulse el botón PRINT de nuevo durante una operación de impresión, la impresión continuará. Si desea imprimir una captura de pantalla en el momento en el que pulse el botón PRINT una vez finalizada la operación de impresión, seleccione esta opción.
		-SCAN[1)]	Seleccione una imagen para imprimirla. El área de impresión se reduce en el orden SC:WD2 [SC:WD1] SC:NOR
		-SIDE[2)]	Seleccione el sentido en el que se imprimirá la imagen. SIDE:ON: imprime la imagen girada 90 grados a la izquierda. [SIDE:OFF]: imprime la imagen en el mismo sentido en el que aparece en el monitor.

Elemento	Descripción	Ajuste	
DIGITAL	Muestra el menú de ajustes de impresión desde un ordenador.	-DRIVER	Seleccione el controlador de impresora que desee utilizar para esta unidad. [DRV:899]: utilice el controlador para UP-X899MD, UP-D899MD. DRV:898: utilice el controlador para UP-X898MD, UP-D898MD. DRV:897: utilice el controlador para UP-D897. Si se selecciona un tamaño de papel de 3840×1280 o 4096×1280 con el controlador UP-X898MD/UP-D898MD o el controlador UP-897, solo se imprimirá el tamaño máximo de papel que esta unidad puede manejar (2560×1280). El sistema de impresión inalámbrico UPA-WU10 no se puede utilizar con [DRV:897].
		-RESIZE	Indique si desea ampliar o no la imagen. [RSIZ:OFF]: imprime la imagen en su tamaño original. RSIZ:ON: imprime la imagen en un tamaño mayor, según el tamaño de papel ajustado por el controlador de la impresora.
CONFIG.	Muestra los ajustes de funcionamiento.	-PP.TYPE	Seleccione el papel que desee utilizar. [P.TYPE:HG]: utilice UPP-110HG. P.TYPE:HD: utilice UPP-110HD. P.TYPE:S: utilice UPP-110S.
		-BEEP	Indique si desea escuchar el sonido de funcionamiento. Los sonidos de error se oyen sea cual sea la configuración. BEEP:OFF: el sonido de funcionamiento no suena. [BEEP:ON]: se oye el sonido de funcionamiento.
		-BLANK	Ajuste la longitud del espacio en blanco superior (BACW:OFF) o del espacio en blanco inferior (BACW:ON). BLANK:MIN: minimiza el espacio en blanco. [BLANK:S]: acorta el espacio en blanco. BLANK:L: alarga el espacio en blanco.
		-SPEED	Seleccione la velocidad de impresión. Si utiliza el papel UPP-110HD, no podrá seleccionar [HI] (impresión de alta velocidad). LOW: imprime con el ajuste de ahorro energético (baja velocidad). [HI]: imprime a alta velocidad. Imprime en modo LOW a 15 °C o menos.
		-BACWRD[3)]	Seleccione el sentido de impresión. BACW:ON: comienza a imprimir en el sentido inverso (desde la parte superior de la pantalla). [BACW:OFF]: comienza a imprimir en el sentido normal (desde la parte inferior de la pantalla).
		-INFO	Indique si las condiciones de impresión deben imprimirse bajo la imagen. INFO:ADJ: imprime el valor de ajuste de calidad de la imagen. INFO:STR: imprime el nombre de ruta de acceso/el nombre de archivo de la imagen almacenada en la unidad flash USB. [INFO:OFF]: no imprime información.
		-MIRROR	Imprime la imagen invirtiendo la derecha y la izquierda. MIRR:ON: invierte la derecha y la izquierda de la imagen. [MIRR:OFF]: no invierte la imagen.
		-QTY	Establezca la cantidad de impresiones. QTY:[1] - 10: puede hacer de 1 a 10 copias de la misma impresión.
		-RESET	Restablece los valores predeterminados de los elementos de menú (inicialización). [RESET:OK]: restablece los valores predeterminados.

Elemento	Descripción	Ajuste	
CLEAN.TH	Comienza a limpiar el cabezal.	-CLEAN:OK	Comienza a limpiar el cabezal al presionar la palanca de menús o al inclinarla hacia la derecha.
SERIAL.N	Muestra los números de serie del producto.		

1) La proporción de la imagen que se imprimirá es la siguiente:

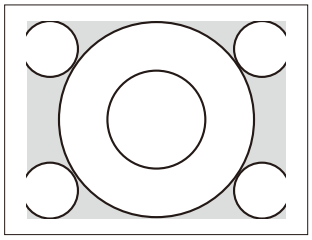

Si se selecciona “SC:NOR”

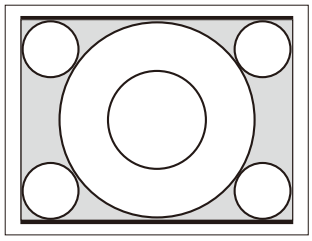

Si se selecciona “SC:WD1”

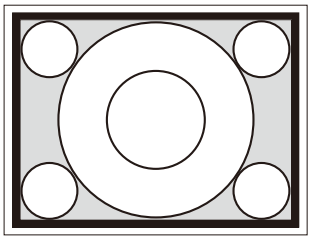

Si se selecciona “SC:WD2”

2) El sentido de las imágenes impresas es el siguiente.

Imagen que aparece en el monitor

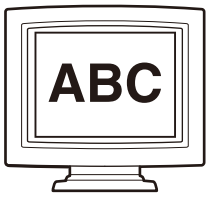

Impresiones

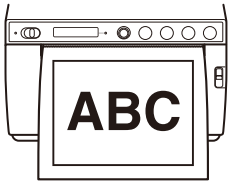

Si se selecciona [SIDE:OFF]

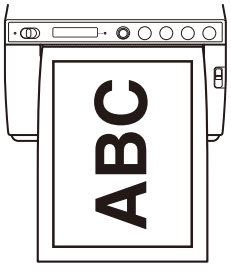

Si se selecciona [SIDE:ON]

3) El sentido de impresión es el siguiente.

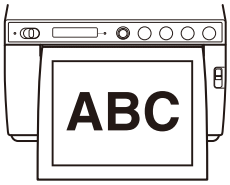

Si se selecciona [BACW:OFF]

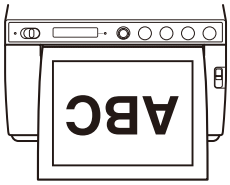

Si se selecciona [BACW:ON]

Operaciones de menú básicas

En esta sección se describen las operaciones básicas comunes a todos los menús, tomando como ejemplo la configuración del sentido de impresión.
Cuando utilice la palanca de menús, “presionar” e “inclinar hacia la derecha” se refieren a la misma acción.

1 Establezca el interruptor de espera/ON en ON para encender la unidad.
La luz de fondo de la pantalla LCD se ilumina en blanco y el LED de espera que estaba encendido en naranja se apaga.

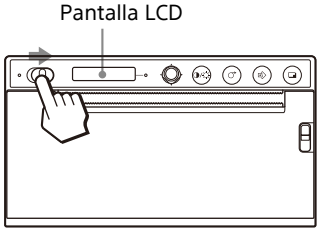

2 Confirme que aparece “READY” en la pantalla LCD y presione la palanca de menús o inclínela hacia la derecha.

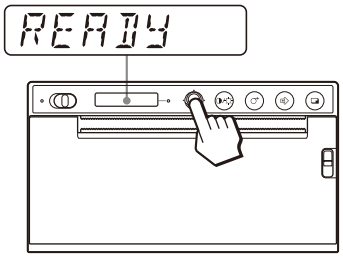

La unidad entra en el modo de menú.

El elemento de menú aparecerá en la pantalla LCD.

3 Incline la palanca de menús hacia arriba o hacia abajo para que aparezca [CONFIG.].

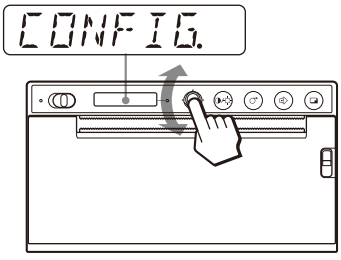

4 Presione la palanca de menús o inclínela hacia la derecha.
La unidad entra en el modo de menú, en el que puede establecer la condición de impresión. Delante del nombre de los menús aparece "-".

5 Incline la palanca de menús hacia arriba o hacia abajo para que aparezca [-BACWRD].

6 Presione la palanca de menús o inclínela hacia la derecha.

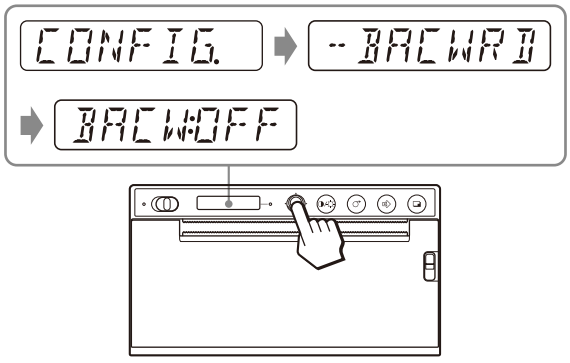

La unidad entra en el modo en el que puede seleccionar el sentido de impresión.
El ajuste de fábrica [BACW:OFF] aparecerá en la pantalla LCD. [BACW:OFF] es el ajuste actual.
Cambie este ajuste a [BACW:ON].

7 Incline la palanca de menús hacia arriba para que aparezca [BACW:ON] y, a continuación, presione la palanca de menús o inclínela hacia la derecha.

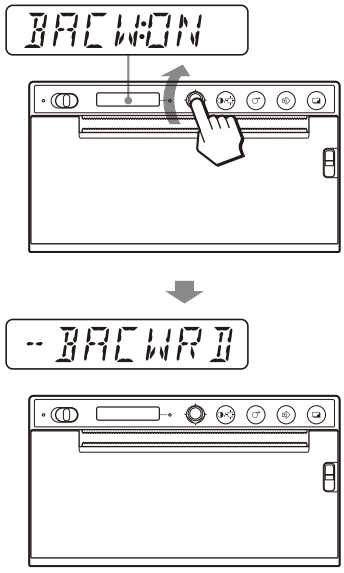

[BACW:ON] se registrará como sentido de la impresión.
[-BACWRD] aparecerá en la pantalla LCD.

Nota

Si pasan 20 segundos y no se realiza ninguna operación en el menú una vez mostrado el ajuste o el elemento del menú, se vuelve a mostrar "READY" en la pantalla LCD y la unidad sale del modo de menú.
En ese caso, el ajuste de [-BACWRD] no cambiará.

Para cancelar el ajuste
Vuelva al paso 5 o al 3 inclinando la palanca de menús a la izquierda en el paso 7.

Para continuar con las operaciones de menú
Para realizar los ajustes, repita los pasos del 3 al 7.

Para finalizar las operaciones de menú
Incline la palanca de menús a la izquierda para que aparezca "READY" después del paso 7.
La unidad sale del modo de menú.

Función de bloqueo de menús
Si aparece el mensaje "LOCK" y oye el sonido de la alarma al presionar la palanca de menús, la palanca de menús estará deshabilitada porque el funcionamiento de las operaciones de los menús está bloqueado. Si desea realizar una operación de menú, consulte el elemento "LOCK" en "Mensajes de error" (página 37).

Impresión de la lista de ajustes

Puede realizar una impresión de los ajustes de menú actuales.

1 Presione la palanca de menús o inclínela hacia la derecha.
Aparece la lista de menús y la unidad entra en el modo de menús.

2 Incline la palanca de menús hacia arriba o hacia abajo para que aparezca [PRT.MENU] y, a continuación, presione la palanca de menús o inclínela hacia la derecha.

3 Confirme que aparece [MENU:OK] y, a continuación, presione la palanca de menús o inclínela hacia la derecha.
La unidad empieza a imprimir los ajustes del menú actual.
[PRT.MENU] aparecerá en la pantalla LCD.

4 Incline la palanca de menús hacia la izquierda.
Aparece “READY” y la unidad entra en el modo de impresión normal.

Almacenamiento de imágenes en una unidad flash USB

Advertencia

Uso de esta unidad para fines médicos
Este conector no está aislado.
No conecte dispositivos que no sean unidades flash USB o un sistema de impresión inalámbrico UPA-WU10 alimentados exclusivamente con el suministro eléctrico de la unidad.
Cuando se conecta un dispositivo que utiliza corriente alterna, las fugas de corriente del dispositivo podrían producir descargas eléctricas al paciente o al operador.

Cuando se inserta una unidad flash USB en el conector OPTION (USB tipo A) en el panel trasero de esta unidad, la imagen capturada por la unidad se almacena como archivo de imagen de mapa de bits en la unidad flash USB cuando se imprime. Los archivos de imagen almacenados en la unidad flash USB pueden visualizarse con un ordenador equipado con conector USB (tipo A).

Carpeta en la que están guardados los archivos de imagen
Los archivos de imagen se guardarán en la carpeta \\SONY\UP-X899MD\SN.[número de serie de este dispositivo] de la unidad flash USB. Si la carpeta no existe, se creará.

Nombre de archivo de la imagen
Cada vez que pulse el botón PRINT para imprimir, los archivos de imagen se numerarán desde UP_000000.bmp hasta UP_999999.bmp por orden y se guardarán como archivos de imagen de mapa de bits en la unidad flash USB. En el caso de pantallas divididas, cada una de ellas se guarda también como un archivo. Una imagen nueva solo se guarda cuando se imprime. Una vez impresa, no se guardará.

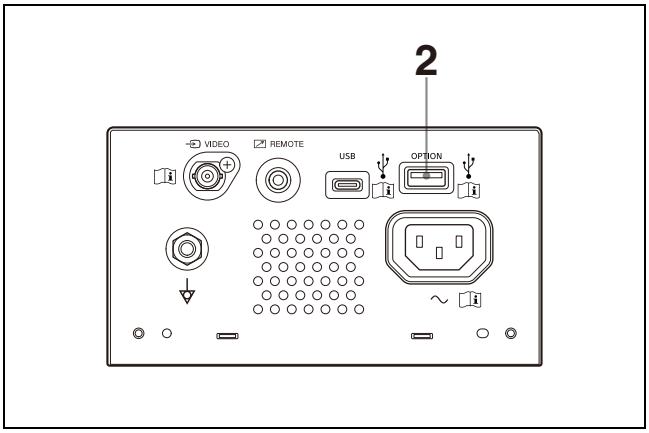

1 Encienda la alimentación de la unidad.

2 Conecte la unidad flash USB al conector OPTION (USB tipo A) de esta unidad.

3 Pulse el botón PRINT para imprimir la señal de VIDEO.
Imprima desde un ordenador si va a imprimir imágenes almacenadas en el ordenador.
La unidad comenzará a imprimir.
Cuando finalice la impresión, la imagen también se almacenará en la unidad flash USB. Mientras se escribe, aparece "STORING" en la pantalla LCD. Cuando se complete la escritura, "STORING" desaparecerá.

Para quitar la unidad flash USB
Mientras se muestra "STORING" en la pantalla LCD, se están escribiendo datos en la unidad flash USB. Si quita la unidad flash USB, los datos no se escribirán correctamente y es posible que los datos de la unidad flash USB se dañen.

Si aparece "NO SPACE" en la pantalla LCD
La unidad flash USB está llena o ya se ha almacenado el número máximo de imágenes y no se pueden almacenar más imágenes. En este caso, elimine archivos innecesarios de la unidad flash USB utilizando un ordenador o use una nueva unidad flash USB.

Notas

- No conecte un dispositivo USB con su propio suministro eléctrico, por ejemplo, un disco duro, al conector OPTION (USB tipo A) de esta unidad. De lo contrario, podrían producirse fallos de funcionamiento.
- No lo conecte a un dispositivo USB que requieran más de 500 mA, aunque sea temporalmente, incluso si su fuente de alimentación es el conector OPTION (USB tipo A).
- El único formato de almacenamiento de archivo es BMP.
- Las imágenes guardadas en la unidad flash USB no pueden volver a imprimirse.
- Las imágenes pueden guardarse en la unidad flash USB, pero las imágenes guardadas no se pueden leer ni eliminar. Utilice el ordenador con conector USB (tipo A) para leer o eliminar imágenes.
- Realice una copia de seguridad de los archivos de la unidad flash USB en su ordenador antes de utilizar la unidad flash USB con este dispositivo. No garantizamos que los archivos almacenados en una unidad flash USB no sufrirán daños o se eliminarán cuando se utilice en esta unidad.

Notas acerca del conector OPTION (USB tipo A)

- Es compatible con el almacenamiento masivo USB. (No están garantizadas las operaciones para todos los tipos de unidades flash USB).
- No está garantizada la conexión del conector OPTION (USB tipo A) a la unidad flash USB a través de un concentrador.
- Es compatible con USB de alta velocidad.
- El sistema de archivo correspondiente es FAT32.
- Si la unidad flash USB tiene una función de bloqueo, asegúrese de desactivarla antes de utilizarla.
- La unidad flash USB no puede utilizarse con más de una unidad.
- No son compatibles las unidades flash USB con funciones especiales (como el cifrado).
- Puede conectar unidades flash USB o accesorios opcionales insertándolos directamente en el conector. No utilice cables de extensión USB, etc.

Mantenimiento del rendimiento de la unidad

Seguridad

- Compruebe la tensión de funcionamiento antes de utilizar la unidad. Utilice la unidad únicamente con la fuente de alimentación indicada en "Especificaciones" (página 35).
- Detenga inmediatamente el funcionamiento si se derrama líquido en la unidad o cae algún objeto dentro de la misma. Desenchufe la unidad y haga que la revise personal cualificado.
- Desenchufe la unidad de la toma de pared si no va a utilizarla durante un largo periodo de tiempo. Desconecte el cable de alimentación sujetando el enchufe. Nunca tire del cable.
- No desmonte la unidad. Solicite asistencia técnica únicamente a personal especializado.

Precaución

La unidad incluye cortadores de papel. Al cargar el papel, tenga cuidado de no tocar los cortadores de papel. Si toca los cortadores de papel, puede lesionarse.

Instalación

- Coloque la unidad sobre una superficie nivelada y estable.
  Si utiliza la unidad colocada sobre una superficie irregular, es probable que esta no funcione correctamente.
- No instale la unidad cerca de fuentes de calor. Evite lugares cerca de radiadores o conductos de aire, o lugares expuestos a la luz solar directa o a un exceso de polvo, humedad, golpes o vibraciones.
- Asegúrese de que haya una circulación de aire adecuada para evitar el recalentamiento. No coloque la unidad sobre superficies como alfombras, mantas, etc. ni cerca de materiales como cortinas o telas.

Precaución

Para evitar la acumulación de calor en el interior, mantenga suficiente espacio alrededor de la impresora (al menos 10 cm). No obstruya los orificios de ventilación existentes en la parte derecha y en la parte izquierda de la impresora y en el panel trasero.

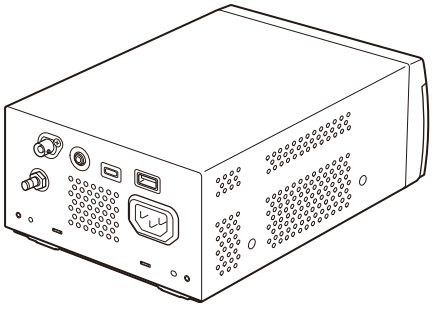

Notas acerca del transporte de la unidad

- Procure no golpear ni dejar caer la unidad.
- No transporte ni mueva la unidad si hay papel cargado. De lo contrario, podría producirse un fallo de funcionamiento.

Condensación

Si la unidad se lleva de repente de un lugar frío a uno cálido o si la temperatura ambiente sufre un aumento repentino, es posible que se acumule humedad en la superficie exterior o interior de la unidad. Este fenómeno se conoce como condensación. Si se produce condensación, apague la unidad y espere a que se evapore antes de ponerla en marcha. No utilice la unidad en ese estado, ya que podría dañarla.

En piezas consumibles

La vida útil del condensador electrolítico es de unos 5 años con las temperaturas de funcionamiento habituales y un uso normal (8 horas al día, 25 días al mes).
Si el uso supera la frecuencia normal indicada, es posible que la vida útil se vea reducida en consecuencia.

Uso con bisturís electroquirúrgicos y dispositivos similares

Si esta unidad se utiliza con un bisturí electroquirúrgico, etc., pueden producirse distorsiones, deformaciones u otras anomalías en

la imagen como resultado de la intensidad de la radiofrecuencia o el voltaje del dispositivo. No se trata de un fallo de funcionamiento.
Si utiliza esta unidad junto con un dispositivo que emita ondas de radio o voltajes de gran intensidad, asegúrese de conocer los efectos antes de utilizar los dispositivos e instale la unidad de una forma que minimice los efectos de las interferencias de las ondas de radio.

Limpieza de la unidad

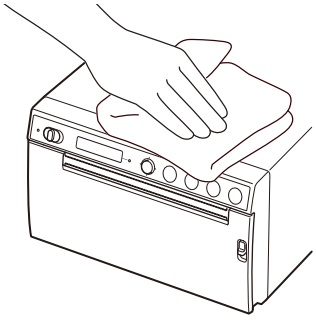

Nota

Antes de limpiar la impresora, asegúrese de colocar el interruptor de espera/ON en la posición de espera y, seguido, de **desconectar el cable de alimentación**.

Si se utilizan disolventes como benceno o aguarrás, detergentes abrasivos, alcalinos o ácidos, o paños de limpieza con productos químicos sobre la superficie de la impresora, el acabado de la superficie podría resultar dañado. Tenga cuidado con lo siguiente:

- Limpie la superficie de la impresora con una concentración de alcohol isopropílico al 50-70% v/v o una concentración de etanol al 76,9-81,4% v/v.
- Las manchas difíciles pueden quitarse con un paño suave, como una bayeta, ligeramente humedecido con una solución de detergente suave y, a continuación, utilizar el producto químico mencionado.
- No utilice demasiada fuerza a la hora de frotar la superficie de la impresora con un trapo manchado. La superficie de la impresora podría arañarse.
- La superficie de la impresora no debe estar en contacto con productos de resina de vinilo o caucho durante períodos prolongados. El acabado de la superficie puede deteriorarse o puede desprenderse el revestimiento.

Limpieza del cabezal térmico

Si la copia impresa está sucia o muestra rayas blancas, limpie el cabezal térmico utilizando la hoja de limpieza suministrada.
Lleve a cabo la operación de limpieza del cabezal utilizando el menú.

Precaución

La unidad incluye cortadores de papel. Al limpiar el cabezal térmico, tenga cuidado de no tocar los cortadores de papel. Si toca los cortadores de papel, puede lesionarse.

1 Establezca el interruptor de espera/ON en ON para encender la unidad.

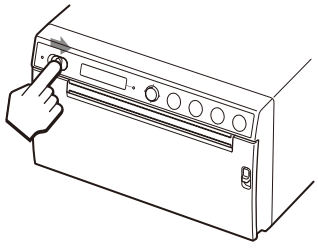

2 Presione la palanca OPEN hacia abajo para abrir la puerta.

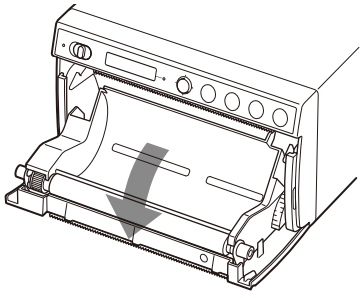

Si hay papel cargado en la bandeja de papel, retírelo.

Nota

Procure que la superficie del papel no toque ningún objeto. De lo contrario, pueden producirse impresiones defectuosas debido a la suciedad del papel.

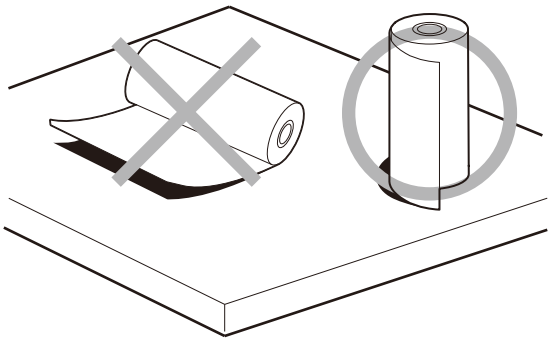

3 Inserte la hoja de limpieza suministrada en la ranura de la bandeja de papel.
Inserte la hoja de limpieza de manera que encaje en la ranura.

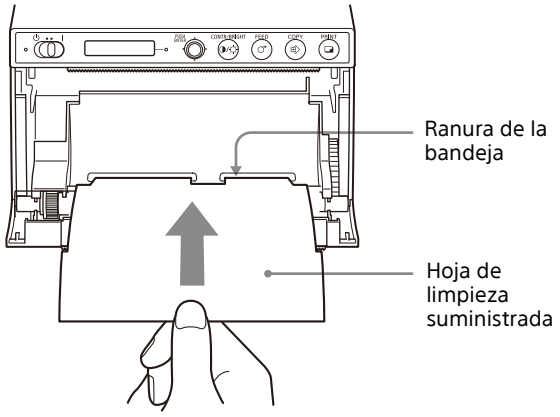

4 Cierre el panel de puerta presionándolo.

5 Presione la palanca de menús.
Aparece el elemento de menú.

6 Incline la palanca de menús hacia arriba o hacia abajo para que aparezca [CLEAN.TH] y, a continuación, presione la palanca de menús.

7 Confirme que aparece [CLEAN:OK] y, a continuación, presione la palanca de menús.
La unidad empieza a limpiar el cabezal térmico.
[CLEAN:TH] aparecerá en la pantalla LCD.
La limpieza finaliza cuando la hoja de limpieza se detiene.

8 Presione la palanca OPEN hacia abajo para abrir la puerta y sacar la hoja de limpieza.

9 Cierre el panel de puerta presionándolo.

Nota

Limpie el cabezal térmico únicamente cuando sea necesario. Si lo limpia con demasiada frecuencia, es posible que se produzca un fallo de funcionamiento.

Limpieza del rodillo de impresión

Cuando la superficie del rodillo de impresión está sucia, no se introduce el papel correctamente, lo que provoca atascos de papel y una calidad de impresión desigual. Establezca el interruptor de espera/ON en la posición ON para encender la unidad y, a continuación, pulse el botón FEED durante un segundo aproximadamente para extraer algo más de papel de la unidad. Si el papel se retira fácilmente con la mano, es probable que el rodillo de impresión esté sucio.

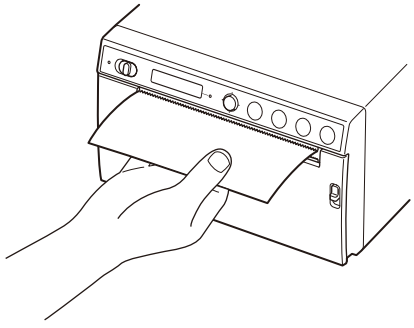

Limpie el rodillo de impresión con un paño suave humedecido con una concentración de etanol de entre el 76,9 y el 81,4% v/v cuando se ensucie.

Precaución

La unidad incluye cortadores de papel. Tenga cuidado de no tocar los cortadores de papel. Si toca los cortadores de papel, puede lesionarse.

1 Establezca el interruptor de espera/ON en ON para encender la unidad.

2 Presione la palanca OPEN hacia abajo para abrir la puerta.
Si hay papel cargado en la bandeja de papel, retírelo.

Nota

Procure que la superficie del papel no toque ningún objeto. De lo contrario, pueden producirse impresiones defectuosas debido a la suciedad del papel.

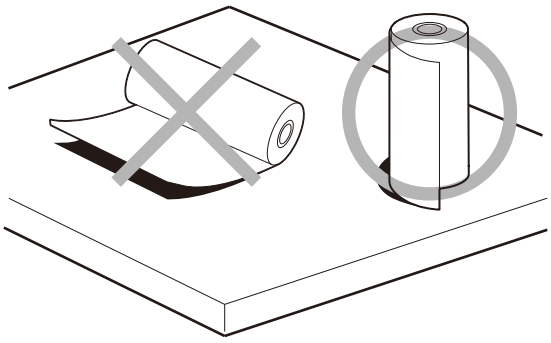

3 Limpie el rodillo de impresión con cuidado con un paño suave humedecido con etanol.

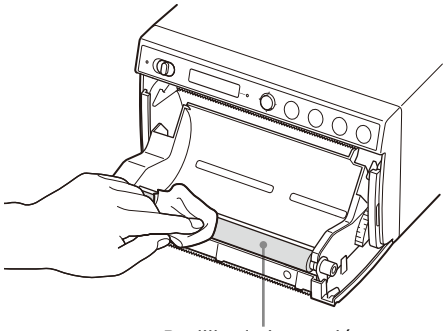

Notas

- Una vez que la superficie del rodillo de impresión que ha limpiado esté completamente seca, gírelo para limpiar otro trozo.
- No gire el rodillo de impresión con las manos. Utilice el botón FEED para girarlo. Pulse el botón FEED para girar el rodillo de impresión automáticamente.

4 Pulse el botón FEED.
El rodillo de impresión girará unos 120 grados.

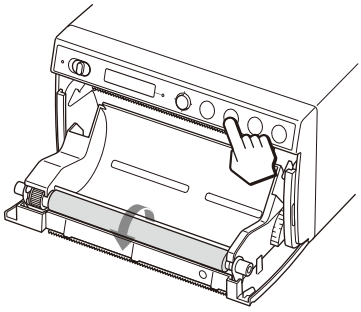

Notas

- Tenga cuidado de que sus dedos no queden atrapados en el rodillo de impresión cuando este gire.
- Asegúrese de iniciar la limpieza únicamente cuando el rodillo de impresión se haya detenido completamente.

5 Repita los pasos 3 y 4 hasta que el rodillo de impresión quede limpio.

6 Cuando el rodillo de impresión se haya secado completamente, cierre la puerta presionándola.

Especificaciones

Requisitos de alimentación
De 100 V a 240 V ∼, 50/60 Hz
Corriente de entrada
De 0,75 A a 0,5 A
Temperatura de funcionamiento
De 10 °C a 40 °C
Humedad de funcionamiento
De 20% a 80% (sin condensación permitida)
Presión de funcionamiento
De 700 hPa a 1.060 hPa
Temperatura de almacenamiento y transporte
De –20 °C a +60 °C
Humedad de almacenamiento y transporte
De 20% a 90% (sin condensación permitida)
Presión de almacenamiento y transporte
De 700 hPa a 1.060 hPa
Dimensiones 154 × 88 × 208 mm (An./Al./Pr.)
Masa 2,0 kg (solo la impresora)
Cabezal térmico
Cabezal térmico de capa fina, 1280 puntos
Tamaño de imagen
(Tamaño estándar de impresión)
100 × 75 mm
Velocidad de impresión
Aproximadamente 2 s/imagen (960 × 1280 puntos)
(cuando [HI] se selecciona en [-SPEED] del menú [CONFIG.])
Aproximadamente 3,8 s/imagen (960 × 1280 puntos)
(cuando [LOW] se selecciona en [-SPEED] del menú [CONFIG.])
Conectores de entrada
VIDEO IN (tipo BNC)
Señales de vídeo compuesto NTSC o PAL: 1,0 Vp-p, 75 ohmios (NTSC/PAL determinados automáticamente)
Interfaces Conector OPTION (USB tipo A)
Conector USB: tipo C (para recibir datos)
Conector REMOTE (minitoma estéreo)

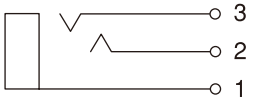

1 GND
2 PRINT SIGNAL (TTL)
La entrada de impulso LOW a 100 ms inicia la impresión.
3 PRINT BUSY (TTL)
Se encuentra en HIGH durante la impresión.

Accesorios incluidos
Hoja de limpieza del cabezal térmico (1)
CD-ROM (incluye manual de instrucciones multilingüe, archivo Readme y controlador de impresora) (1)
Antes de utilizar la impresora (1)
Lista de contactos de servicio (1)
Soporte de impresión térmica UPP-110HG/SET (muy brillante) (1)
Information for Customers in Europe (Información para los clientes de Europa) (1)

Accesorios opcionales
Soporte de impresión térmica
UPP-110HG (muy brillante)
UPP-110HD (alta densidad)
UPP-110S (alta calidad)
Sistema de impresión inalámbrico UPA-WU10[1)]

1) Para obtener información sobre la disponibilidad del producto, póngase en contacto con su distribuidor Sony.

El diseño y estas especificaciones están sujetos a cambios sin previo aviso.

Especificaciones médicas
Protección contra descargas eléctricas:
Clase I
Protección contra filtraciones perjudiciales de agua:
Ordinaria
Grado de seguridad en presencia de mezclas de anestésicos inflamables con aire, oxígeno u óxido nitroso:
No es adecuado para su empleo en presencia de mezclas de anestésicos inflamables con aire, oxígeno u óxido nitroso
Modo de funcionamiento:
Continuo

Notas

- Compruebe siempre que la unidad funciona correctamente antes de utilizarla. SONY DECLINA TODA RESPONSABILIDAD POR DAÑOS DE CUALQUIER TIPO, INCLUIDOS, SIN LIMITACIÓN, LA COMPENSACIÓN O EL REEMBOLSO POR FALLO AL IMPRIMIR CUALQUIER TIPO DE CONTENIDO O POR PÉRDIDA DE DATOS DEBIDA A UN FALLO DE ESTA UNIDAD O DE SU SOPORTE DE IMPRESIÓN, DEL SOFTWARE ASOCIADO, DEL SISTEMA DE ALMACENAMIENTO EXTERNO O DE OTRO DISPOSITIVO EXTERNO.
- SONY DECLINA TODA RESPONSABILIDAD POR DAÑOS DE CUALQUIER TIPO, INCLUIDOS, SIN LIMITACIÓN, LA COMPENSACIÓN O EL REEMBOLSO POR LA PÉRDIDA DE BENEFICIOS PRESENTES O FUTUROS DEBIDO A UN FALLO DE ESTA UNIDAD, YA SEA DURANTE EL PERÍODO DE GARANTÍA O DESPUÉS DEL VENCIMIENTO DE DICHO PERÍODO, O POR MOTIVOS DE CUALQUIER OTRA ÍNDOLE.
- SONY NO SE HACE RESPONSABLE POR RECLAMACIONES DE NINGÚN TIPO REALIZADAS POR USUARIOS DE ESTA UNIDAD O POR TERCEROS.
- SONY NO SE HACE RESPONSABLE DE LA FINALIZACIÓN NI DE LA INTERRUPCIÓN, POR LA CIRCUNSTANCIA QUE FUERA, DE CUALQUIER SERVICIO RELACIONADO CON ESTA UNIDAD.

El soporte de impresión térmica (muy brillante) (UPP-110HG/SET) suministrado se utiliza para probar el funcionamiento de la unidad. Tenga en cuenta que puede producirse decoloración según el entorno de transporte y almacenamiento. Para lograr un rendimiento de impresión conforme a las especificaciones, compre el papel de impresora (se vende por separado) (página 17).

Solución de problemas

Antes de llamar al servicio técnico, consulte la lista de problemas y soluciones siguiente. Si aun así no puede resolver el problema, póngase en contacto con el distribuidor autorizado más cercano.

Síntoma	Causas/soluciones
Las primeras impresiones están manchadas con pequeños puntos.	¿Acaba de colocar un rollo de papel nuevo? →Pulse el botón FEED, manténgalo pulsado para conseguir una alimentación de unos 15 cm - 20 cm y, a continuación, suéltelo.
El trabajo de impresión no se inicia cuando se pulsa el botón PRINT. O el trabajo de impresión tampoco se inicia desde el ordenador.	• El papel no se introduce en la impresora. →¿Está conectada la alimentación? →¿La unidad está conectada correctamente? →¿Se ha aflojado el rollo de papel? →Al imprimir la imagen de vídeo, ¿se recibe la señal de vídeo de la imagen? • Suena la alarma. →¿El cabezal térmico se ha sobrecalentado? El cabezal térmico se puede sobrecalentar si la unidad imprime continuamente imágenes oscuras. Espere a que el cabezal se enfríe. →¿El papel está cargado correctamente? • El papel se introduce, pero la impresión no se inicia. →¿Se ha colocado el papel con la cara equivocada hacia arriba? (página 18)
Aparecen bordes negros o faltan partes alrededor de la copia impresa.	Cambie la configuración del elemento de menú [-SCAN].
Atascos de papel.	• Presione la palanca OPEN hacia abajo para abrir la puerta, quite la copia impresa o el rollo de papel y, a continuación, tire con cuidado del papel atascado para sacarlo de la unidad. • ¿Se ha acumulado condensación en la unidad? →Si la unidad se acaba de trasladar a una sala cálida desde una ubicación fría, es posible que se haya formado condensación en el interior de la unidad. Apague la unidad y no la utilice durante 1 o 2 horas (hasta que se adapte a la temperatura de la sala) y, a continuación, intente imprimir de nuevo.

Síntoma	Causas/soluciones
Las impresiones aparecen sucias.	• ¿El cabezal térmico está sucio? →Utilice la hoja de limpieza suministrada para limpiar el cabezal térmico. (página 32) • ¿Está sucio el rodillo de impresión? →Limpie el rodillo de impresión con un paño suave humedecido con etanol. (página 33)
La unidad deja de imprimir cuando se imprimen imágenes casi completamente negras y en la pantalla LCD se muestra el mensaje [COOLING].	Al imprimir imágenes casi completamente negras de forma continua, es posible que el circuito de protección del cabezal térmico apague la unidad para evitar que el cabezal térmico se sobrecaliente. El circuito de protección que evita que el cabezal térmico se sobrecaliente se ha activado. →No utilice la unidad hasta que no se enfríe el cabezal y desaparezca este mensaje.
Las líneas blancas o las letras pequeñas de la pantalla no se imprimen claramente.	Al imprimir la imagen de vídeo, ¿se ha seleccionado [COLR:ON] en [-COLOR] en el menú [VIDEO] para señales de entrada en blanco y negro? →Seleccione [COLR:OFF].
Aparecen cuadros pequeños por toda la pantalla.	Al imprimir la imagen de vídeo, ¿se ha seleccionado [COLR:OFF] en [-COLOR] en el menú [VIDEO] para señales de entrada en color? →Seleccione [COLR:ON].
La copia impresa es demasiado oscura o demasiado clara.	• ¿Está [-PP.TYPE] correctamente configurado en el menú [CONFIG.]? • ¿Está [-GAMMA] correctamente configurado en el menú [ADJUST]?
El papel no se introduce con suavidad.	¿Está sucio el rodillo de impresión? →Limpie el rodillo de impresión. (página 33)
Se interrumpe la impresión. Al imprimir, salen varios centímetros del papel blanco de la unidad y esta se detiene. No se puede imprimir. La operación FEED no puede realizarse. Cuando el papel está correctamente colocado, aparece “EMPTY”.	¿En la salida de papel incide la luz solar o luz incandescente, lo que supone una intensa radiación de luz infrarroja? →La unidad cuenta con un sensor de luz infrarroja que detecta el papel de impresión. Por ello, cuando la luz incide directamente en la salida de papel, es posible que la detección de papel no funcione correctamente. No exponga la salida de papel a la luz directa.

Mensajes de error

Los mensajes aparecen en la pantalla LCD cuando se cumplen las condiciones siguientes. Siga las medidas correctivas que se indican junto a los mensajes para corregir el problema.

Mensajes	Descripción y solución
DOOR	El panel de puerta está abierto. →Cierre el panel de puerta hasta que quede correctamente bloqueado.
EMPTY	• No hay papel cargado. • Se ha acabado el papel. →Cargue papel.
COOLING	El circuito de protección que evita que el cabezal térmico se sobrecaliente se ha activado. →Espere a que desaparezca el mensaje. La impresión se reanudará automáticamente.
LOCK	Si la palanca de menús o el botón CONTR/BRIGHT están bloqueados →Si desea realizar las operaciones del menú, apague la alimentación y, a continuación, mantenga presionada la palanca de menús y vuelva a encender la unidad. Si aparece “UNLOCK”, significa que el bloqueo se ha liberado.
ERROR	Esta unidad ha detectado un problema técnico. →Reinicie la unidad. Si no desaparece el mensaje, póngase en contacto con el distribuidor autorizado más cercano.
NO.INPUT	Se ha pulsado el botón PRINT cuando no se recibe señal de vídeo. →Conecte el conector de entrada VIDEO al equipo de vídeo mediante el cable BNC y, a continuación, pulse el botón PRINT cuando se reciba la señal de vídeo.

Mensajes	Descripción y solución
STOR.ERR	La unidad flash USB conectada al conector USB no pudo guardar la imagen. • La unidad flash USB no es un modelo de menos de 64 GB. →Utilice una unidad flash USB de menos de 64 GB. • La unidad flash USB no está formateada con FAT32. →Utilice una unidad flash USB formateada con FAT32. • La función de protección contra escritura de la unidad flash USB está activada. →Desactive la función de protección contra escritura. • La unidad flash USB tiene más de una partición, por lo que la unidad la reconoce como varias unidades. → Utilice una unidad flash USB con una sola partición. • La unidad flash USB dispone de funciones de seguridad, como la autenticación mediante huella digital. →La unidad no reconoce todas las características de todas las unidades flash USB. • La unidad flash USB no funciona correctamente. →Utilice otra unidad flash USB.
NO.SPACE	La unidad flash USB no tiene espacio suficiente. →Cambie la unidad flash USB por una que tenga espacio libre.

Licencia

En esta unidad se incluye el software “FreeRTOS”, “FreeRTOS-Plus-FAT”, “zlib”, “FreeType” y “newlib”. Proporcionamos estas aplicaciones de software según los acuerdos de licencia firmados con los propietarios del copyright. Según las solicitudes de los propietarios de copyright de estas aplicaciones de software, tenemos la obligación de informarle de lo siguiente.

FreeRTOS

FreeRTOS Kernel V11.1.0
Copyright (C) 2021 Amazon.com, Inc. or its affiliates. All Rights Reserved.

SPDX-License-Identifier:MIT

Permission is hereby granted, free of charge, to any person obtaining a copy of this software and associated documentation files (the "Software"), to deal in the Software without restriction, including without limitation the rights to use, copy, modify, merge, publish, distribute, sublicense, and/or sell copies of the Software, and to permit persons to whom the Software is furnished to do so, subject to the following conditions:

The above copyright notice and this permission notice shall be included in all copies or substantial portions of the Software.

THE SOFTWARE IS PROVIDED "AS IS", WITHOUT WARRANTY OF ANY KIND, EXPRESS OR
IMPLIED, INCLUDING BUT NOT LIMITED TO THE WARRANTIES OF MERCHANTABILITY, FITNESS
FOR A PARTICULAR PURPOSE AND NONINFRINGEMENT. IN NO EVENT SHALL THE AUTHORS OR
COPYRIGHT HOLDERS BE LIABLE FOR ANY CLAIM, DAMAGES OR OTHER LIABILITY, WHETHER
IN AN ACTION OF CONTRACT, TORT OR OTHERWISE, ARISING FROM, OUT OF OR IN
CONNECTION WITH THE SOFTWARE OR THE USE OR OTHER DEALINGS IN THE SOFTWARE.

https://www.FreeRTOS.org
https://github.com/FreeRTOS

FreeRTOS-Plus-FAT

FreeRTOS+FAT V2.3.3
Copyright (C) 2021 Amazon.com, Inc. or its affiliates. All Rights Reserved.

Permission is hereby granted, free of charge, to any person obtaining a copy of this software and associated documentation files (the "Software"), to deal in the Software without restriction, including without limitation the rights to use, copy, modify, merge, publish, distribute, sublicense, and/or sell copies of the Software, and to permit persons to whom the Software is furnished to do so, subject to the following conditions:

The above copyright notice and this permission notice shall be included in all copies or substantial portions of the Software.

THE SOFTWARE IS PROVIDED "AS IS", WITHOUT WARRANTY OF ANY KIND, EXPRESS OR
IMPLIED, INCLUDING BUT NOT LIMITED TO THE WARRANTIES OF MERCHANTABILITY, FITNESS
FOR A PARTICULAR PURPOSE AND NONINFRINGEMENT. IN NO EVENT SHALL THE AUTHORS OR
COPYRIGHT HOLDERS BE LIABLE FOR ANY CLAIM, DAMAGES OR OTHER LIABILITY, WHETHER
IN AN ACTION OF CONTRACT, TORT OR OTHERWISE, ARISING FROM, OUT OF OR IN
CONNECTION WITH THE SOFTWARE OR THE USE OR OTHER DEALINGS IN THE SOFTWARE.

https://www.FreeRTOS.org
https://github.com/FreeRTOS

zlib

(C) 1995-2022 Jean-loup Gailly and Mark Adler

This software is provided 'as-is', without any express or implied warranty. In no event will the authors be held liable for any damages arising from the use of this software.

Permission is granted to anyone to use this software for any purpose, including commercial applications, and to alter it and redistribute it freely, subject to the following restrictions:

1. The origin of this software must not be misrepresented; you must not

claim that you wrote the original software. If you use this software in a product, an acknowledgment in the product documentation would be appreciated but is not required.
2. Altered source versions must be plainly marked as such, and must not be misrepresented as being the original software.
3. This notice may not be removed or altered from any source distribution.

Jean-loup Gailly Mark Adler
jloup@gzip.org madler@alumni.caltech.edu

If you use the zlib library in a product, we would appreciate *not* receiving lengthy legal documents to sign. The sources are provided for free but without warranty of any kind. The library has been entirely written by Jean-loup Gailly and Mark Adler; it does not include third-party code.

If you redistribute modified sources, we would appreciate that you include in the file ChangeLog history information documenting your changes.

FreeType

FREETYPE LICENSES

The FreeType 2 font engine is copyrighted work and cannot be used legally without a software license. In order to make this project usable to a vast majority of developers, we distribute it under two mutually exclusive open-source licenses.

This means that *you* must choose *one* of the two licenses described below, then obey all its terms and conditions when using FreeType 2 in any of your projects or products.

- The FreeType License, found in the file `docs/FTL.TXT`, which is similar to the original BSD license *with* an advertising clause that forces you to explicitly cite the FreeType project in your product's documentation. All details are in the license file. This license is suited to products which don't use the GNU General Public License.

  Note that this license is compatible to the GNU General Public License version 3, but not version 2.

- The GNU General Public License version 2, found in `docs/GPLv2.TXT` (any later version can be used also), for programs which already use the GPL. Note that the FTL is incompatible with GPLv2 due to its advertisement clause.

The contributed BDF and PCF drivers come with a license similar to that of the X Window System. It is compatible to the above two licenses (see files `src/bdf/README` and `src/pcf/README`). The same holds for the source code files `src/base/fthash.c` and `include/freetype/internal/fthash.h`; they wer part of the BDF driver in earlier FreeType versions.

The gzip module uses the zlib license (see `src/gzip/zlib.h`) which too is compatible to the above two licenses.

The MD5 checksum support (only used for debugging in development builds) is in the public domain.

--- end of LICENSE.TXT ---

newlib

• Red Hat Incorporated
Copyright (c) 1994-2009 Red Hat, Inc. All rights reserved.

This copyrighted material is made available to anyone wishing to use, modify, copy, or redistribute it subject to the terms and conditions of the BSD License. This program is distributed in the hope that it will be useful, but WITHOUT ANY WARRANTY expressed or implied, including the implied warranties of MERCHANTABILITY or FITNESS FOR A PARTICULAR PURPOSE. A copy of this license is available at http://www.opensource.org/licenses. Any Red Hat trademarks that are incorporated in the source code or documentation are not subject to the BSD License and may only be used or replicated with the express permission of Red Hat, Inc.

• University of California, Berkeley
Copyright (c) 1981-2000 The Regents of the University of California.
All rights reserved.

Redistribution and use in source and binary forms, with or without modification, are permitted provided that the following conditions are met:

* Redistributions of source code must retain the above copyright notice, this list of conditions and the following disclaimer.
* Redistributions in binary form must reproduce the above copyright notice, this list of conditions and the following disclaimer in the documentation and/or other materials provided with the distribution.
* Neither the name of the University nor the names of its contributors may be used to endorse or promote products derived from this software without specific prior written permission.

THIS SOFTWARE IS PROVIDED BY THE COPYRIGHT HOLDERS AND CONTRIBUTORS "AS IS" AND ANY EXPRESS OR IMPLIED WARRANTIES, INCLUDING, BUT NOT LIMITED TO, THE IMPLIED WARRANTIES OF MERCHANTABILITY AND FITNESS FOR A PARTICULAR PURPOSE ARE DISCLAIMED.
IN NO EVENT SHALL THE COPYRIGHT OWNER OR CONTRIBUTORS BE LIABLE FOR ANY DIRECT, INDIRECT, INCIDENTAL, SPECIAL, EXEMPLARY, OR CONSEQUENTIAL DAMAGES (INCLUDING, BUT NOT LIMITED TO, PROCUREMENT OF SUBSTITUTE GOODS OR SERVICES; LOSS OF USE, DATA, OR PROFITS; OR BUSINESS INTERRUPTION) HOWEVER CAUSED AND ON ANY THEORY OF LIABILITY, WHETHER IN CONTRACT, STRICT LIABILITY, OR TORT (INCLUDING NEGLIGENCE OR OTHERWISE) ARISING IN ANY WAY OUT OF THE USE OF THIS SOFTWARE, EVEN IF ADVISED OF THE POSSIBILITY OF SUCH DAMAGE.

• David M. Gay (AT&T 1991, Lucent 1998)

The author of this software is David M. Gay.

Copyright (c) 1991 by AT&T.

Permission to use, copy, modify, and distribute this software for any purpose without fee is hereby granted, provided that this entire notice is included in all copies of any software which is or includes a copy or modification of this software and in all copies of the supporting documentation for such software.

THIS SOFTWARE IS BEING PROVIDED "AS IS", WITHOUT ANY EXPRESS OR IMPLIED WARRANTY. IN PARTICULAR, NEITHER THE AUTHOR NOR AT&T MAKES ANY REPRESENTATION OR WARRANTY OF ANY KIND CONCERNING THE MERCHANTABILITY
OF THIS SOFTWARE OR ITS FITNESS FOR ANY PARTICULAR PURPOSE.

The author of this software is David M. Gay.

Copyright (C) 1998-2001 by Lucent Technologies
All Rights Reserved

Permission to use, copy, modify, and distribute this software and its documentation for any purpose and without fee is hereby granted, provided that the above copyright notice appear in all copies and that both that the copyright notice and this permission notice and warranty disclaimer appear in supporting documentation, and that the name of Lucent or any of its entities not be used in advertising or publicity pertaining to distribution of the software without specific, written prior permission.

LUCENT DISCLAIMS ALL WARRANTIES WITH REGARD TO THIS SOFTWARE, INCLUDING ALL IMPLIED WARRANTIES OF MERCHANTABILITY AND FITNESS. IN NO EVENT SHALL LUCENT OR ANY OF ITS ENTITIES BE LIABLE FOR ANY SPECIAL, INDIRECT OR CONSEQUENTIAL DAMAGES OR ANY DAMAGES WHATSOEVER RESULTING FROM LOSS OF USE, DATA OR PROFITS, WHETHER IN AN ACTION OF CONTRACT, NEGLIGENCE OR OTHER TORTIOUS ACTION, ARISING OUT OF OR IN CONNECTION WITH THE USE OR PERFORMANCE OF THIS SOFTWARE.

• Advanced Micro Devices

Copyright 1989, 1990 Advanced Micro Devices, Inc.

This software is the property of Advanced Micro Devices, Inc (AMD) which specifically grants the user the right to modify, use and distribute this software provided this notice is not removed or altered. All other rights are reserved by AMD.

AMD MAKES NO WARRANTY OF ANY KIND, EXPRESS OR IMPLIED, WITH REGARD TO THIS
SOFTWARE. IN NO EVENT SHALL AMD BE LIABLE FOR INCIDENTAL OR CONSEQUENTIAL
DAMAGES IN CONNECTION WITH OR ARISING FROM THE FURNISHING, PERFORMANCE, OR
USE OF THIS SOFTWARE.

So that all may benefit from your experience, please report any problems or suggestions about this software to the 29K Technical Support Center at 800-29-29-AMD (800-292-9263) in the USA, or 0800-89-1131 in the UK, or 0031-11-1129 in Japan, toll free. The direct dial number is 512-462-4118.

Advanced Micro Devices, Inc.
29K Support Products
Mail Stop 573
5900 E. Ben White Blvd.
Austin, TX 78741
800-292-9263

• Sun Microsystems

Copyright (C) 1993 by Sun Microsystems, Inc. All rights reserved.

Developed at SunPro, a Sun Microsystems, Inc. business.
Permission to use, copy, modify, and distribute this
software is freely granted, provided that this notice is preserved.

• Hewlett Packard

(c) Copyright 1986 HEWLETT-PACKARD COMPANY

To anyone who acknowledges that this file is provided "AS IS"
without any express or implied warranty:
permission to use, copy, modify, and distribute this file
for any purpose is hereby granted without fee, provided that
the above copyright notice and this notice appears in all
copies, and that the name of Hewlett-Packard Company not be
used in advertising or publicity pertaining to distribution
of the software without specific, written prior permission.
Hewlett-Packard Company makes no representations about the
suitability of this software for any purpose.

• Hans-Peter Nilsson

Copyright (C) 2001 Hans-Peter Nilsson

Permission to use, copy, modify, and distribute this software is

freely granted, provided that the above copyright notice, this notice and the following disclaimer are preserved with no changes.

THIS SOFTWARE IS PROVIDED ``AS IS'' AND WITHOUT ANY EXPRESS OR IMPLIED WARRANTIES, INCLUDING, WITHOUT LIMITATION, THE IMPLIED WARRANTIES OF MERCHANTABILITY AND FITNESS FOR A PARTICULAR PURPOSE.

• Christopher G. Demetriou

Copyright (c) 2001 Christopher G. Demetriou
All rights reserved.

Redistribution and use in source and binary forms, with or without modification, are permitted provided that the following conditions are met:
1. Redistributions of source code must retain the above copyright notice, this list of conditions and the following disclaimer.
2. Redistributions in binary form must reproduce the above copyright notice, this list of conditions and the following disclaimer in the documentation and/or other materials provided with the distribution.
3. The name of the author may not be used to endorse or promote products derived from this software without specific prior written permission.

THIS SOFTWARE IS PROVIDED BY THE AUTHOR ``AS IS'' AND ANY EXPRESS OR IMPLIED WARRANTIES, INCLUDING, BUT NOT LIMITED TO, THE IMPLIED WARRANTIES
OF MERCHANTABILITY AND FITNESS FOR A PARTICULAR PURPOSE ARE DISCLAIMED.
IN NO EVENT SHALL THE AUTHOR BE LIABLE FOR ANY DIRECT, INDIRECT, INCIDENTAL, SPECIAL, EXEMPLARY, OR CONSEQUENTIAL DAMAGES (INCLUDING, BUT
NOT LIMITED TO, PROCUREMENT OF SUBSTITUTE GOODS OR SERVICES; LOSS OF USE,
DATA, OR PROFITS; OR BUSINESS INTERRUPTION) HOWEVER CAUSED AND ON ANY
THEORY OF LIABILITY, WHETHER IN CONTRACT, STRICT LIABILITY, OR TORT (INCLUDING NEGLIGENCE OR OTHERWISE) ARISING IN ANY WAY OUT OF THE USE OF
THIS SOFTWARE, EVEN IF ADVISED OF THE POSSIBILITY OF SUCH DAMAGE.

• SuperH, Inc.

Copyright 2002 SuperH, Inc. All rights reserved

This software is the property of SuperH, Inc (SuperH) which specifically grants the user the right to modify, use and distribute this software provided this notice is not removed or altered. All other rights are reserved by SuperH.

SUPERH MAKES NO WARRANTY OF ANY KIND, EXPRESS OR IMPLIED, WITH REGARD TO
THIS SOFTWARE. IN NO EVENT SHALL SUPERH BE LIABLE FOR INDIRECT, SPECIAL, INCIDENTAL OR CONSEQUENTIAL DAMAGES IN CONNECTION WITH OR ARISING FROM
THE FURNISHING, PERFORMANCE, OR USE OF THIS SOFTWARE.

So that all may benefit from your experience, please report any problems or suggestions about this software to the SuperH Support Center via e-mail at softwaresupport@superh.com .

SuperH, Inc.
405 River Oaks Parkway
San Jose
CA 95134
USA

• Royal Institute of Technology

Copyright (c) 1999 Kungliga Tekniska Hogskolan
(Royal Institute of Technology, Stockholm, Sweden).
All rights reserved.

Redistribution and use in source and binary forms, with or without modification, are permitted provided that the following conditions are met:

1. Redistributions of source code must retain the above copyright notice, this list of conditions and the following disclaimer.

2. Redistributions in binary form must reproduce the above copyright notice, this list of conditions and the following disclaimer in the documentation and/or other materials provided with the distribution.

3. Neither the name of KTH nor the names of its contributors may be used to endorse or promote products derived from this software without specific prior written permission.

THIS SOFTWARE IS PROVIDED BY KTH AND ITS CONTRIBUTORS ``AS IS'' AND ANY EXPRESS OR IMPLIED WARRANTIES, INCLUDING, BUT NOT LIMITED TO, THE IMPLIED WARRANTIES OF MERCHANTABILITY AND FITNESS FOR A PARTICULAR PURPOSE ARE DISCLAIMED. IN NO EVENT SHALL KTH OR ITS CONTRIBUTORS BE LIABLE FOR ANY DIRECT, INDIRECT, INCIDENTAL, SPECIAL, EXEMPLARY, OR CONSEQUENTIAL DAMAGES (INCLUDING, BUT NOT LIMITED TO, PROCUREMENT OF
SUBSTITUTE GOODS OR SERVICES; LOSS OF USE, DATA, OR PROFITS; OR BUSINESS INTERRUPTION) HOWEVER CAUSED AND ON ANY THEORY OF LIABILITY,
WHETHER IN CONTRACT, STRICT LIABILITY, OR TORT (INCLUDING NEGLIGENCE OR
OTHERWISE) ARISING IN ANY WAY OUT OF THE USE OF THIS SOFTWARE, EVEN IF ADVISED OF THE POSSIBILITY OF SUCH DAMAGE.

• Alexey Zelkin

Copyright (c) 2000, 2001 Alexey Zelkin <phantom@FreeBSD.org>
All rights reserved.

Redistribution and use in source and binary forms, with or without modification, are permitted provided that the following conditions are met:
1. Redistributions of source code must retain the above copyright notice, this list of conditions and the following disclaimer.
2. Redistributions in binary form must reproduce the above copyright notice, this list of conditions and the following disclaimer in the documentation and/or other materials provided with the distribution.

THIS SOFTWARE IS PROVIDED BY THE AUTHOR AND CONTRIBUTORS ``AS IS'' AND
ANY EXPRESS OR IMPLIED WARRANTIES, INCLUDING, BUT NOT LIMITED TO, THE IMPLIED WARRANTIES OF MERCHANTABILITY AND FITNESS FOR A PARTICULAR PURPOSE
ARE DISCLAIMED. IN NO EVENT SHALL THE AUTHOR OR CONTRIBUTORS BE LIABLE
FOR ANY DIRECT, INDIRECT, INCIDENTAL, SPECIAL, EXEMPLARY, OR CONSEQUENTIAL
DAMAGES (INCLUDING, BUT NOT LIMITED TO, PROCUREMENT OF SUBSTITUTE GOODS
OR SERVICES; LOSS OF USE, DATA, OR PROFITS; OR BUSINESS INTERRUPTION)
HOWEVER CAUSED AND ON ANY THEORY OF LIABILITY, WHETHER IN CONTRACT, STRICT
LIABILITY, OR TORT (INCLUDING NEGLIGENCE OR OTHERWISE) ARISING IN ANY WAY
OUT OF THE USE OF THIS SOFTWARE, EVEN IF ADVISED OF THE POSSIBILITY OF SUCH DAMAGE.

• Andrey A. Chernov

Copyright (C) 1997 by Andrey A. Chernov, Moscow, Russia.
All rights reserved.

Redistribution and use in source and binary forms, with or without modification, are permitted provided that the following conditions are met:
1. Redistributions of source code must retain the above copyright notice, this list of conditions and the following disclaimer.
2. Redistributions in binary form must reproduce the above copyright notice, this list of conditions and the following disclaimer in the documentation and/or other materials provided with the distribution.

THIS SOFTWARE IS PROVIDED BY THE AUTHOR ``AS IS'' AND
ANY EXPRESS OR IMPLIED WARRANTIES, INCLUDING, BUT NOT LIMITED TO, THE IMPLIED WARRANTIES OF MERCHANTABILITY AND FITNESS FOR A PARTICULAR PURPOSE
ARE DISCLAIMED. IN NO EVENT SHALL THE REGENTS OR CONTRIBUTORS BE LIABLE
FOR ANY DIRECT, INDIRECT, INCIDENTAL, SPECIAL, EXEMPLARY, OR CONSEQUENTIAL
DAMAGES (INCLUDING, BUT NOT LIMITED TO, PROCUREMENT OF SUBSTITUTE GOODS
OR SERVICES; LOSS OF USE, DATA, OR PROFITS; OR BUSINESS INTERRUPTION)
HOWEVER CAUSED AND ON ANY THEORY OF LIABILITY, WHETHER IN CONTRACT, STRICT
LIABILITY, OR TORT (INCLUDING NEGLIGENCE OR OTHERWISE) ARISING IN ANY WAY
OUT OF THE USE OF THIS SOFTWARE, EVEN IF ADVISED OF THE POSSIBILITY OF SUCH DAMAGE.

• FreeBSD

Copyright (c) 1997-2002 FreeBSD Project.
All rights reserved.

Redistribution and use in source and binary forms, with or without modification, are permitted provided that the following conditions are met:
1. Redistributions of source code must retain the above copyright notice, this list of conditions and the following disclaimer.
2. Redistributions in binary form must reproduce the above copyright notice, this list of conditions and the following disclaimer in the documentation and/or other materials provided with the distribution.

THIS SOFTWARE IS PROVIDED BY THE AUTHOR AND CONTRIBUTORS ``AS IS'' AND
ANY EXPRESS OR IMPLIED WARRANTIES, INCLUDING, BUT NOT LIMITED TO, THE IMPLIED WARRANTIES OF MERCHANTABILITY AND FITNESS FOR A PARTICULAR PURPOSE
ARE DISCLAIMED. IN NO EVENT SHALL THE AUTHOR OR CONTRIBUTORS BE LIABLE
FOR ANY DIRECT, INDIRECT, INCIDENTAL, SPECIAL, EXEMPLARY, OR CONSEQUENTIAL
DAMAGES (INCLUDING, BUT NOT LIMITED TO, PROCUREMENT OF SUBSTITUTE GOODS
OR SERVICES; LOSS OF USE, DATA, OR PROFITS; OR BUSINESS INTERRUPTION)
HOWEVER CAUSED AND ON ANY THEORY OF LIABILITY, WHETHER IN CONTRACT, STRICT
LIABILITY, OR TORT (INCLUDING NEGLIGENCE OR OTHERWISE) ARISING IN ANY WAY
OUT OF THE USE OF THIS SOFTWARE, EVEN IF ADVISED OF THE POSSIBILITY OF SUCH DAMAGE.

• S. L. Moshier

Author: S. L. Moshier.

Copyright (c) 1984,2000 S.L. Moshier

Permission to use, copy, modify, and distribute this software for any purpose without fee is hereby granted, provided that this entire notice is included in all copies of any software which is or includes a copy

or modification of this software and in all copies of the supporting documentation for such software.

THIS SOFTWARE IS BEING PROVIDED "AS IS", WITHOUT ANY EXPRESS OR IMPLIED WARRANTY. IN PARTICULAR, THE AUTHOR MAKES NO REPRESENTATION OR WARRANTY OF ANY KIND CONCERNING THE MERCHANTABILITY OF THIS SOFTWARE OR ITS FITNESS FOR ANY PARTICULAR PURPOSE.

• Citrus Project

Copyright (c)1999 Citrus Project,
All rights reserved.

Redistribution and use in source and binary forms, with or without modification, are permitted provided that the following conditions are met:
1. Redistributions of source code must retain the above copyright notice, this list of conditions and the following disclaimer.
2. Redistributions in binary form must reproduce the above copyright notice, this list of conditions and the following disclaimer in the documentation and/or other materials provided with the distribution.

THIS SOFTWARE IS PROVIDED BY THE AUTHOR AND CONTRIBUTORS ``AS IS'' AND
ANY EXPRESS OR IMPLIED WARRANTIES, INCLUDING, BUT NOT LIMITED TO, THE IMPLIED WARRANTIES OF MERCHANTABILITY AND FITNESS FOR A PARTICULAR PURPOSE
ARE DISCLAIMED. IN NO EVENT SHALL THE AUTHOR OR CONTRIBUTORS BE LIABLE
FOR ANY DIRECT, INDIRECT, INCIDENTAL, SPECIAL, EXEMPLARY, OR CONSEQUENTIAL
DAMAGES (INCLUDING, BUT NOT LIMITED TO, PROCUREMENT OF SUBSTITUTE GOODS
OR SERVICES; LOSS OF USE, DATA, OR PROFITS; OR BUSINESS INTERRUPTION) HOWEVER CAUSED AND ON ANY THEORY OF LIABILITY, WHETHER IN CONTRACT, STRICT
LIABILITY, OR TORT (INCLUDING NEGLIGENCE OR OTHERWISE) ARISING IN ANY WAY
OUT OF THE USE OF THIS SOFTWARE, EVEN IF ADVISED OF THE POSSIBILITY OF SUCH DAMAGE.

• Todd C. Miller

Copyright (c) 1998 Todd C. Miller <Todd.Miller@courtesan.com>
All rights reserved.

Redistribution and use in source and binary forms, with or without modification, are permitted provided that the following conditions are met:
1. Redistributions of source code must retain the above copyright notice, this list of conditions and the following disclaimer.
2. Redistributions in binary form must reproduce the above copyright notice, this list of conditions and the following disclaimer in the documentation and/or other materials provided with the distribution.
3. The name of the author may not be used to endorse or promote products derived from this software without specific prior written permission.

THIS SOFTWARE IS PROVIDED ``AS IS'' AND ANY EXPRESS OR IMPLIED WARRANTIES,
INCLUDING, BUT NOT LIMITED TO, THE IMPLIED WARRANTIES OF MERCHANTABILITY
AND FITNESS FOR A PARTICULAR PURPOSE ARE DISCLAIMED. IN NO EVENT SHALL
THE AUTHOR BE LIABLE FOR ANY DIRECT, INDIRECT, INCIDENTAL, SPECIAL, EXEMPLARY, OR CONSEQUENTIAL DAMAGES (INCLUDING, BUT NOT LIMITED TO, PROCUREMENT OF SUBSTITUTE GOODS OR SERVICES; LOSS OF USE, DATA, OR PROFITS;
OR BUSINESS INTERRUPTION) HOWEVER CAUSED AND ON ANY THEORY OF LIABILITY,
WHETHER IN CONTRACT, STRICT LIABILITY, OR TORT (INCLUDING NEGLIGENCE OR
OTHERWISE) ARISING IN ANY WAY OUT OF THE USE OF THIS SOFTWARE, EVEN IF ADVISED OF THE POSSIBILITY OF SUCH DAMAGE.

• DJ Delorie (i386 / arm)
Copyright (C) 1991 DJ Delorie
All rights reserved.

Redistribution, modification, and use in source and binary forms is permitted provided that the above copyright notice and following paragraph are duplicated in all such forms.

This file is distributed WITHOUT ANY WARRANTY; without even the implied warranty of MERCHANTABILITY or FITNESS FOR A PARTICULAR PURPOSE.

• Mike Barcroft

Copyright (c) 2001 Mike Barcroft <mike@FreeBSD.org>
All rights reserved.

Redistribution and use in source and binary forms, with or without modification, are permitted provided that the following conditions are met:
1. Redistributions of source code must retain the above copyright notice, this list of conditions and the following disclaimer.
2. Redistributions in binary form must reproduce the above copyright notice, this list of conditions and the following disclaimer in the documentation and/or other materials provided with the distribution.

THIS SOFTWARE IS PROVIDED BY THE AUTHOR AND CONTRIBUTORS ``AS IS'' AND
ANY EXPRESS OR IMPLIED WARRANTIES, INCLUDING, BUT NOT LIMITED TO, THE IMPLIED WARRANTIES OF MERCHANTABILITY AND FITNESS FOR A PARTICULAR PURPOSE
ARE DISCLAIMED. IN NO EVENT SHALL THE AUTHOR OR CONTRIBUTORS BE LIABLE
FOR ANY DIRECT, INDIRECT, INCIDENTAL, SPECIAL, EXEMPLARY, OR CONSEQUENTIAL
DAMAGES (INCLUDING, BUT NOT LIMITED TO, PROCUREMENT OF SUBSTITUTE GOODS
OR SERVICES; LOSS OF USE, DATA, OR PROFITS; OR BUSINESS INTERRUPTION) HOWEVER CAUSED AND ON ANY THEORY OF LIABILITY, WHETHER IN CONTRACT, STRICT
LIABILITY, OR TORT (INCLUDING NEGLIGENCE OR OTHERWISE) ARISING IN ANY WAY
OUT OF THE USE OF THIS SOFTWARE, EVEN IF ADVISED OF THE POSSIBILITY OF SUCH DAMAGE.

• Arm Ltd

Copyright (c) 2009-2018 Arm Ltd
All rights reserved.

Redistribution and use in source and binary forms, with or without modification, are permitted provided that the following conditions are met:
1. Redistributions of source code must retain the above copyright notice, this list of conditions and the following disclaimer.
2. Redistributions in binary form must reproduce the above copyright notice, this list of conditions and the following disclaimer in the documentation and/or other materials provided with the distribution.
3. The name of the company may not be used to endorse or promote products derived from this software without specific prior written permission.

• Ed Schouten - Free BSD

Copyright (c) 2008 Ed Schouten <ed@FreeBSD.org>
All rights reserved.

Redistribution and use in source and binary forms, with or without modification, are permitted provided that the following conditions are met:
1. Redistributions of source code must retain the above copyright notice, this list of conditions and the following disclaimer.
2. Redistributions in binary form must reproduce the above copyright notice, this list of conditions and the following disclaimer in the documentation and/or other materials provided with the distribution.

THIS SOFTWARE IS PROVIDED BY THE AUTHOR AND CONTRIBUTORS ``AS IS'' AND
ANY EXPRESS OR IMPLIED WARRANTIES, INCLUDING, BUT NOT LIMITED TO, THE IMPLIED WARRANTIES OF MERCHANTABILITY AND FITNESS FOR A PARTICULAR PURPOSE
ARE DISCLAIMED. IN NO EVENT SHALL THE AUTHOR OR CONTRIBUTORS BE LIABLE
FOR ANY DIRECT, INDIRECT, INCIDENTAL, SPECIAL, EXEMPLARY, OR CONSEQUENTIAL
DAMAGES (INCLUDING, BUT NOT LIMITED TO, PROCUREMENT OF SUBSTITUTE GOODS
OR SERVICES; LOSS OF USE, DATA, OR PROFITS; OR BUSINESS INTERRUPTION) HOWEVER CAUSED AND ON ANY THEORY OF LIABILITY, WHETHER IN CONTRACT, STRICT
LIABILITY, OR TORT (INCLUDING NEGLIGENCE OR OTHERWISE) ARISING IN ANY WAY
OUT OF THE USE OF THIS SOFTWARE, EVEN IF ADVISED OF THE POSSIBILITY OF SUCH DAMAGE.

• Andrew Turner (arm-* targets)

Copyright (c) 2013 Andrew Turner <andrew@FreeBSD.ORG>
All rights reserved.

Redistribution and use in source and binary forms, with or without modification, are permitted provided that the following conditions are met:
1. Redistributions of source code must retain the above copyright notice, this list of conditions and the following disclaimer.
2. Redistributions in binary form must reproduce the above copyright notice, this list of conditions and the following disclaimer in the documentation and/or other materials provided with the distribution.

THIS SOFTWARE IS PROVIDED BY THE AUTHOR AND CONTRIBUTORS ``AS IS'' AND
ANY EXPRESS OR IMPLIED WARRANTIES, INCLUDING, BUT NOT LIMITED TO, THE IMPLIED WARRANTIES OF MERCHANTABILITY AND FITNESS FOR A PARTICULAR PURPOSE
ARE DISCLAIMED. IN NO EVENT SHALL THE AUTHOR OR CONTRIBUTORS BE LIABLE
FOR ANY DIRECT, INDIRECT, INCIDENTAL, SPECIAL, EXEMPLARY, OR CONSEQUENTIAL
DAMAGES (INCLUDING, BUT NOT LIMITED TO, PROCUREMENT OF SUBSTITUTE GOODS
OR SERVICES; LOSS OF USE, DATA, OR PROFITS; OR BUSINESS INTERRUPTION) HOWEVER CAUSED AND ON ANY THEORY OF LIABILITY, WHETHER IN CONTRACT, STRICT
LIABILITY, OR TORT (INCLUDING NEGLIGENCE OR OTHERWISE) ARISING IN ANY WAY
OUT OF THE USE OF THIS SOFTWARE, EVEN IF ADVISED OF THE POSSIBILITY OF SUCH DAMAGE.

• BSD-2-Clause-FreeBSD David Schultz (arm-* targets)

SPDX-License-Identifier: BSD-2-Clause-FreeBSD

Copyright (c) 2004-2011 David Schultz <das@FreeBSD.ORG>
All rights reserved.

Redistribution and use in source and binary forms, with or without

modification, are permitted provided that the following conditions
are met:
1. Redistributions of source code must retain the above copyright
notice, this list of conditions and the following disclaimer.
2. Redistributions in binary form must reproduce the above copyright
notice, this list of conditions and the following disclaimer in the
documentation and/or other materials provided with the distribution.

THIS SOFTWARE IS PROVIDED BY THE AUTHOR AND CONTRIBUTORS ``AS IS'' AND
ANY EXPRESS OR IMPLIED WARRANTIES, INCLUDING, BUT NOT LIMITED TO, THE
IMPLIED WARRANTIES OF MERCHANTABILITY AND FITNESS FOR A PARTICULAR PURPOSE
ARE DISCLAIMED. IN NO EVENT SHALL THE AUTHOR OR CONTRIBUTORS BE LIABLE
FOR ANY DIRECT, INDIRECT, INCIDENTAL, SPECIAL, EXEMPLARY, OR CONSEQUENTIAL
DAMAGES (INCLUDING, BUT NOT LIMITED TO, PROCUREMENT OF SUBSTITUTE GOODS
OR SERVICES; LOSS OF USE, DATA, OR PROFITS; OR BUSINESS INTERRUPTION)
HOWEVER CAUSED AND ON ANY THEORY OF LIABILITY, WHETHER IN CONTRACT, STRICT
LIABILITY, OR TORT (INCLUDING NEGLIGENCE OR OTHERWISE) ARISING IN ANY WAY
OUT OF THE USE OF THIS SOFTWARE, EVEN IF ADVISED OF THE POSSIBILITY OF
SUCH DAMAGE.

• ARM Ltd (1)
Copyright (c) 2008-2015 ARM Ltd
All rights reserved.

Redistribution and use in source and binary forms, with or without
modification, are permitted provided that the following conditions
are met:
1. Redistributions of source code must retain the above copyright
notice, this list of conditions and the following disclaimer.
2. Redistributions in binary form must reproduce the above copyright
notice, this list of conditions and the following disclaimer in the
documentation and/or other materials provided with the distribution.
3. The name of the company may not be used to endorse or promote
products derived from this software without specific prior written
permission.

THIS SOFTWARE IS PROVIDED BY ARM LTD ``AS IS'' AND ANY EXPRESS OR IMPLIED
WARRANTIES, INCLUDING, BUT NOT LIMITED TO, THE IMPLIED WARRANTIES OF
MERCHANTABILITY AND FITNESS FOR A PARTICULAR PURPOSE ARE DISCLAIMED.
IN NO EVENT SHALL ARM LTD BE LIABLE FOR ANY DIRECT, INDIRECT, INCIDENTAL,
SPECIAL, EXEMPLARY, OR CONSEQUENTIAL DAMAGES (INCLUDING, BUT NOT LIMITED
TO, PROCUREMENT OF SUBSTITUTE GOODS OR SERVICES; LOSS OF USE, DATA, OR
PROFITS; OR BUSINESS INTERRUPTION) HOWEVER CAUSED AND ON ANY THEORY OF
LIABILITY, WHETHER IN CONTRACT, STRICT LIABILITY, OR TORT (INCLUDING
NEGLIGENCE OR OTHERWISE) ARISING IN ANY WAY OUT OF THE USE OF THIS
SOFTWARE, EVEN IF ADVISED OF THE POSSIBILITY OF SUCH DAMAGE.

• ARM Ltd (2)
Copyright (c) 2012-2014 ARM Ltd
All rights reserved.

Redistribution and use in source and binary forms, with or without
modification, are permitted provided that the following conditions
are met:
1. Redistributions of source code must retain the above copyright
notice, this list of conditions and the following disclaimer.
2. Redistributions in binary form must reproduce the above copyright
notice, this list of conditions and the following disclaimer in the
documentation and/or other materials provided with the distribution.
3. The name of the company may not be used to endorse or promote
products derived from this software without specific prior written
permission.

THIS SOFTWARE IS PROVIDED BY ARM LTD ``AS IS'' AND ANY EXPRESS OR IMPLIED
WARRANTIES, INCLUDING, BUT NOT LIMITED TO, THE IMPLIED WARRANTIES OF
MERCHANTABILITY AND FITNESS FOR A PARTICULAR PURPOSE ARE DISCLAIMED.
IN NO EVENT SHALL ARM LTD BE LIABLE FOR ANY DIRECT, INDIRECT, INCIDENTAL,
SPECIAL, EXEMPLARY, OR CONSEQUENTIAL DAMAGES (INCLUDING, BUT NOT LIMITED
TO, PROCUREMENT OF SUBSTITUTE GOODS OR SERVICES; LOSS OF USE, DATA, OR
PROFITS; OR BUSINESS INTERRUPTION) HOWEVER CAUSED AND ON ANY THEORY OF
LIABILITY, WHETHER IN CONTRACT, STRICT LIABILITY, OR TORT (INCLUDING
NEGLIGENCE OR OTHERWISE) ARISING IN ANY WAY OUT OF THE USE OF THIS
SOFTWARE, EVEN IF ADVISED OF THE POSSIBILITY OF SUCH DAMAGE.

• ARM Ltd (3)
Optimized strstr function.
Copyright (c) 2018 Arm Ltd. All rights reserved.
SPDX-License-Identifier: BSD-3-Clause
Redistribution and use in source and binary forms, with or without
modification, are permitted provided that the following conditions
are met:
1. Redistributions of source code must retain the above copyright
notice, this list of conditions and the following disclaimer.
2. Redistributions in binary form must reproduce the above copyright
notice, this list of conditions and the following disclaimer in the
documentation and/or other materials provided with the distribution.
3. The name of the company may not be used to endorse or promote
products derived from this software without specific prior written
permission.
THIS SOFTWARE IS PROVIDED BY ARM LTD ``AS IS'' AND ANY EXPRESS OR IMPLIED
WARRANTIES, INCLUDING, BUT NOT LIMITED TO, THE IMPLIED WARRANTIES OF
MERCHANTABILITY AND FITNESS FOR A PARTICULAR PURPOSE ARE DISCLAIMED.
IN NO EVENT SHALL ARM LTD BE LIABLE FOR ANY DIRECT, INDIRECT, INCIDENTAL,
SPECIAL, EXEMPLARY, OR CONSEQUENTIAL DAMAGES (INCLUDING, BUT NOT LIMITED
TO, PROCUREMENT OF SUBSTITUTE GOODS OR SERVICES; LOSS OF USE, DATA, OR
PROFITS; OR BUSINESS INTERRUPTION) HOWEVER CAUSED AND ON ANY THEORY OF
LIABILITY, WHETHER IN CONTRACT, STRICT LIABILITY, OR TORT (INCLUDING
NEGLIGENCE OR OTHERWISE) ARISING IN ANY WAY OUT OF THE USE OF THIS
SOFTWARE, EVEN IF ADVISED OF THE POSSIBILITY OF SUCH DAMAGE.

• ARM Ltd (4)
Copyright (c) 2015 ARM Ltd.
All rights reserved.
Redistribution and use in source and binary forms, with or without
modification, are permitted provided that the following conditions are met:
* Redistributions of source code must retain the above copyright
notice, this list of conditions and the following disclaimer.
* Redistributions in binary form must reproduce the above copyright
notice, this list of conditions and the following disclaimer in the
documentation and/or other materials provided with the distribution.
* Neither the name of the Linaro nor the
names of its contributors may be used to endorse or promote products
derived from this software without specific prior written permission.
THIS SOFTWARE IS PROVIDED BY THE COPYRIGHT HOLDERS AND CONTRIBUTORS
"AS IS" AND ANY EXPRESS OR IMPLIED WARRANTIES, INCLUDING, BUT NOT
LIMITED TO, THE IMPLIED WARRANTIES OF MERCHANTABILITY AND FITNESS FOR
A PARTICULAR PURPOSE ARE DISCLAIMED. IN NO EVENT SHALL THE COPYRIGHT
HOLDER OR CONTRIBUTORS BE LIABLE FOR ANY DIRECT, INDIRECT, INCIDENTAL,
SPECIAL, EXEMPLARY, OR CONSEQUENTIAL DAMAGES (INCLUDING, BUT NOT
LIMITED TO, PROCUREMENT OF SUBSTITUTE GOODS OR SERVICES; LOSS OF USE,
DATA, OR PROFITS; OR BUSINESS INTERRUPTION) HOWEVER CAUSED AND ON ANY
THEORY OF LIABILITY, WHETHER IN CONTRACT, STRICT LIABILITY, OR TORT
(INCLUDING NEGLIGENCE OR OTHERWISE) ARISING IN ANY WAY OUT OF THE USE
OF THIS SOFTWARE, EVEN IF ADVISED OF THE POSSIBILITY OF SUCH DAMAGE.

• The Regents of the University of California (1)
Copyright (c) 1990 The Regents of the University of California.
All rights reserved.

Redistribution and use in source and binary forms are permitted
provided that the above copyright notice and this paragraph are
duplicated in all such forms and that any documentation,
and/or other materials related to such
distribution and use acknowledge that the software was developed
by the University of California, Berkeley. The name of the
University may not be used to endorse or promote products derived
from this software without specific prior written permission.
THIS SOFTWARE IS PROVIDED ``AS IS'' AND WITHOUT ANY EXPRESS OR
IMPLIED WARRANTIES, INCLUDING, WITHOUT LIMITATION, THE IMPLIED
WARRANTIES OF MERCHANTABILITY AND FITNESS FOR A PARTICULAR PURPOSE.

• The Regents of the University of California (2)
Copyright (c) 1990, 2007 The Regents of the University of California.
All rights reserved.

Redistribution and use in source and binary forms are permitted
provided that the above copyright notice and this paragraph are
duplicated in all such forms and that any documentation,
and/or other materials related to such
distribution and use acknowledge that the software was developed
by the University of California, Berkeley. The name of the
University may not be used to endorse or promote products derived
from this software without specific prior written permission.
THIS SOFTWARE IS PROVIDED ``AS IS'' AND WITHOUT ANY EXPRESS OR
IMPLIED WARRANTIES, INCLUDING, WITHOUT LIMITATION, THE IMPLIED
WARRANTIES OF MERCHANTABILITY AND FITNESS FOR A PARTICULAR PURPOSE.

• The Regents of the University of California (3)
Copyright (c) 1990 The Regents of the University of California.
All rights reserved.

Redistribution and use in source and binary forms, with or without
modification, are permitted provided that the following conditions
are met:
1. Redistributions of source code must retain the above copyright
notice, this list of conditions and the following disclaimer.
2. Redistributions in binary form must reproduce the above copyright
notice, this list of conditions and the following disclaimer in the
documentation and/or other materials provided with the distribution.
3. Neither the name of the University nor the names of its contributors
may be used to endorse or promote products derived from this software
without specific prior written permission.

THIS SOFTWARE IS PROVIDED BY THE REGENTS AND CONTRIBUTORS ``AS IS'' AND
ANY EXPRESS OR IMPLIED WARRANTIES, INCLUDING, BUT NOT LIMITED TO, THE

IMPLIED WARRANTIES OF MERCHANTABILITY AND FITNESS FOR A PARTICULAR PURPOSE
ARE DISCLAIMED. IN NO EVENT SHALL THE REGENTS OR CONTRIBUTORS BE LIABLE
FOR ANY DIRECT, INDIRECT, INCIDENTAL, SPECIAL, EXEMPLARY, OR CONSEQUENTIAL
DAMAGES (INCLUDING, BUT NOT LIMITED TO, PROCUREMENT OF SUBSTITUTE GOODS
OR SERVICES; LOSS OF USE, DATA, OR PROFITS; OR BUSINESS INTERRUPTION)
HOWEVER CAUSED AND ON ANY THEORY OF LIABILITY, WHETHER IN CONTRACT, STRICT
LIABILITY, OR TORT (INCLUDING NEGLIGENCE OR OTHERWISE) ARISING IN ANY WAY
OUT OF THE USE OF THIS SOFTWARE, EVEN IF ADVISED OF THE POSSIBILITY OF
SUCH DAMAGE.

- The Regents of the University of California (4)

Copyright (c) 1987, 2000 Regents of the University of California.
All rights reserved.

Redistribution and use in source and binary forms are permitted
provided that: (1) source distributions retain this entire copyright
notice and comment, and (2) distributions including binaries display
the following acknowledgement: ``This product includes software
developed by the University of California, Berkeley and its contributors''
in the documentation or other materials provided with the distribution.
Neither the name of the University nor the names of its
contributors may be used to endorse or promote products derived
from this software without specific prior written permission.
THIS SOFTWARE IS PROVIDED ``AS IS'' AND WITHOUT ANY EXPRESS OR
IMPLIED WARRANTIES, INCLUDING, WITHOUT LIMITATION, THE IMPLIED
WARRANTIES OF MERCHANTABILITY AND FITNESS FOR A PARTICULAR PURPOSE.

- The Regents of the University of California (5)

Copyright (c) 1992, 1993
The Regents of the University of California. All rights reserved.

Redistribution and use in source and binary forms, with or without
modification, are permitted provided that the following conditions
are met:
1. Redistributions of source code must retain the above copyright
notice, this list of conditions and the following disclaimer.
2. Redistributions in binary form must reproduce the above copyright
notice, this list of conditions and the following disclaimer in the
documentation and/or other materials provided with the distribution.
3. Neither the name of the University nor the names of its contributors
may be used to endorse or promote products derived from this software
without specific prior written permission.

THIS SOFTWARE IS PROVIDED BY THE REGENTS AND CONTRIBUTORS ``AS IS'' AND
ANY EXPRESS OR IMPLIED WARRANTIES, INCLUDING, BUT NOT LIMITED TO, THE
IMPLIED WARRANTIES OF MERCHANTABILITY AND FITNESS FOR A PARTICULAR PURPOSE
ARE DISCLAIMED. IN NO EVENT SHALL THE REGENTS OR CONTRIBUTORS BE LIABLE
FOR ANY DIRECT, INDIRECT, INCIDENTAL, SPECIAL, EXEMPLARY, OR CONSEQUENTIAL
DAMAGES (INCLUDING, BUT NOT LIMITED TO, PROCUREMENT OF SUBSTITUTE GOODS
OR SERVICES; LOSS OF USE, DATA, OR PROFITS; OR BUSINESS INTERRUPTION)
HOWEVER CAUSED AND ON ANY THEORY OF LIABILITY, WHETHER IN CONTRACT, STRICT
LIABILITY, OR TORT (INCLUDING NEGLIGENCE OR OTHERWISE) ARISING IN ANY WAY
OUT OF THE USE OF THIS SOFTWARE, EVEN IF ADVISED OF THE POSSIBILITY OF
SUCH DAMAGE.

EU: Sony Europe B.V.
Da Vincilaan 7-D1, 1930 Zaventem, Belgium
UK: Sony Europe B.V.
The Heights, Brooklands, Weybridge,
Surrey KT13 0XW, United Kingdom
CH: Sony Europe B.V., Hoofddorp,
Schlieren/Switzerland Branch
Wiesenstrasse 5, 8952 Schlieren, Switzerland

EC REP
Sony Belgium, bijkantoor van
Sony Europe B.V.
Da Vincilaan 7-D1, 1930 Zaventem,
Belgium

Sony Corporation
1-7-1 Konan Minato-ku Tokyo,
108-0075 Japan

SONY

5-056-874-**21** (1)
2025-07

Imprimante graphique hybride

Instructions d’utilisation

Avant d’utiliser l’appareil, veuillez lire attentivement ce manuel et le conserver pour future référence.

UP-X899MD

CE

© 2025 Sony Corporation

Table des matières

Mise en route

Présentation 13
Emplacement et fonction des pièces et commandes 14
Panneau avant 14
Panneau arrière 15

Préparation

Raccordement à un ordinateur 16
Installation du pilote d'imprimante sur l'ordinateur 17
Connexion à l'UPA-WU10 17
Papier 18
Papier que vous pouvez utiliser 18
Chargement du papier 19

Fonctionnement

Lancement d'une tâche d'impression 21
Impression à partir de l'équipement vidéo 21
Impression depuis l'ordinateur 22
Découpe du papier imprimé 23
Annulation d'une tâche d'impression 23
Exécution de copies du dernier tirage 23
Alimentation en papier 23
Ajustement du contraste et de la luminosité 24
Ajustements et réglages à l'aide du menu 25
Structure du menu 25
Liste des menus 26
Opérations de base du menu 28
Impression de la liste des réglages 30
Stockage d'images sur une clé USB 30

Autres

Maintien des performances de l'appareil ... 32
Sécurité 32
À propos de l'installation 32
Remarques sur le transport de l'appareil ... 32
A propos de la condensation 32
Concernant les pièces consommables 32
Utilisation avec des couteaux électrochirurgicaux ou des périphériques similaires 33
Nettoyage du boîtier 33
Nettoyage de la tête thermique 33
Nettoyage du rouleau de la platine 34
Caractéristiques techniques 36
Dépannage 37
Messages d'erreur 38
Licence 39

Indications d'utilisation/Utilisation prévue

L'imprimante Sony UP-X899MD est une imprimante numérique noir et blanc compacte destinée au secteur médical. Elle est conçue pour être connectée à des systèmes d'imagerie médicale tels que l'arceau mobile, l'échographie, le laboratoire de cathétérisme cardiaque et d'autres systèmes d'imagerie compatibles. L'imprimante produit des impressions sur papier d'images fixes capturées par ces systèmes pour le dossier du patient ou pour les références.

Informations réglementaires pertinentes en vertu du règlement européen 2017/745 relatif aux dispositifs médicaux tel qu'amendé (RDM)

L'imprimante est destinée à produire des impressions sur papier d'images fixes capturées par des systèmes d'imagerie médicale à des fins d'examen et pour soutenir les décisions cliniques ultérieures.

Remarques

- Les images émises par cet équipement ne peuvent pas être utilisées à des fins diagnostiques.
- Cet équipement est destiné aux professionnels de la santé.
- Cet équipement est destiné à une utilisation dans des environnements médicaux, tels que des cliniques, des salles d'examen et des salles d'opération.

Contre-indications

Il n'existe aucune situation spécifique connue qui contre-indique l'utilisation de ce dispositif.

Population de patients

La population de patients n'est soumise à aucune restriction.

Avertissement

Afin de réduire les risques d'incendie ou d'électrocution, ne pas exposer cet appareil à la pluie ou à l'humidité.

Afin d'écarter tout risque d'électrocution, garder le coffret fermé. Ne confier l'entretien de l'appareil qu'à un personnel qualifié.

Aucune modification de cet équipement n'est autorisée.

Avertissement

Pour éviter tout risque de choc électrique, cet équipement ne doit être raccordé qu'à une alimentation pourvue d'une mise à la terre.

Avertissement

Pour couper l'alimentation principale, débrancher la fiche d'alimentation.
Lors de l'installation de l'appareil, incorporer un dispositif de coupure dans le câblage fixe ou brancher la fiche d'alimentation dans une prise murale facilement accessible proche de l'appareil.
Ne pas placer l'équipement électromédical dans un endroit où le débranchement de la fiche d'alimentation sera difficile.
En cas de problème lors du fonctionnement de l'appareil, enclencher le dispositif de coupure d'alimentation ou débrancher la fiche d'alimentation.

Symboles sur les produits



Reportez-vous aux instructions d'utilisation
Suivez les instructions d'utilisation pour les parties de l'appareil sur lesquelles ce symbole apparaît.



Ce symbole indique le fabricant et apparaît à côté du nom et de l'adresse du fabricant.



Ce symbole indique l'importateur, et apparaît à côté du nom de l'importateur et de l'adresse du siège social.



Ce symbole indique le représentant dans la Communauté européenne et apparaît à côté du nom et de l'adresse du représentant dans la Communauté européenne.



Ce symbole indique la personne responsable au Royaume-Uni, et apparaît à côté du nom et de l'adresse de la personne responsable au Royaume-Uni.



Ce symbole indique le représentant agréé en Suisse, et apparaît à côté du nom et de l'adresse du représentant agréé en Suisse.



Ce symbole indique un dispositif médical dans la Communauté européenne.



Ce symbole indique la date de fabrication.

SN	Ce symbole indique le numéro de série.
UDI	Ce symbole indique l'identifiant unique de dispositif (UDI) et apparaît à côté de la représentation du code-barres de l'identification unique de dispositif.
	Ce symbole indique la prise équipotentielle qui amène les différents composants d'un système au même potentiel.
	**Température de stockage et de transport** Ce symbole indique la plage de température acceptable pour les environnements de stockage et de transport.
	**Humidité de stockage et de transport** Ce symbole indique la plage d'humidité acceptable pour les environnements de stockage et de transport.
	**Pression de stockage et de transport** Ce symbole indique la plage de pression atmosphérique acceptable pour les environnements de stockage et de transport.
	Ce symbole indique la présence de bords tranchants.

Pour les accessoires

LOT	Ce symbole indique le code de lot.
	Ce symbole indique « Ne pas réutiliser ».

Pour les clients au Canada

Cet appareil a été homologué conformément à la norme CAN/CSA-C22.2 No. 60601-1.

Pour les clients en Europe

Tout incident grave lié au dispositif doit être signalé au fabricant et à l'autorité compétente de l'État membre dans lequel l'utilisateur et/ou le patient est établi.

Instructions et remarques de sécurité importantes en vue d'une utilisation dans un environnement médical

1. Tous les équipements raccordés à cet appareil doivent être agréés suivant les normes CEI 60601-1, CEI 60950-1, CEI 62368-1, CEI 60065 ou les autres normes CEI/ISO applicables à ces équipements.

2. De plus, toutes les configurations doivent observer la norme de système CEI 60601-1. Quiconque connecte un équipement périphérique supplémentaire à la partie d'entrée de signal ou à la partie de sortie de signal configure un système médical et est responsable du fait que le système observe les exigences de la norme de système CEI 60601-1. En cas de doute, consultez un personnel de service qualifié de Sony.

3. Dans le cas d'une connexion à d'autres équipements, le courant de fuite peut augmenter.

4. Pour tous les équipements périphériques raccordés à l'appareil fonctionnant sur le secteur et qui ne sont pas conformes à la norme CEI 60601-1, incorporez un transformateur d'isolation conforme à la norme CEI 60601-1 et raccordez l'alimentation secteur via le transformateur.

5. Cet appareil génère, utilise et peut émettre des radiofréquences. S'il n'est pas installé et utilisé conformément au mode d'emploi, il peut provoquer des interférences avec d'autres équipements. Si cet appareil génère des interférences (ce que l'on peut facilement contrôler en débranchant le cordon d'alimentation de l'appareil), appliquez l'une des mesures suivantes :
   – Installez cet appareil à un autre endroit en tenant compte des autres équipements.
   – Branchez cet appareil et les autres équipements sur des circuits d'alimentation différents.

   Pour plus d'informations, consultez un personnel de service qualifié de Sony.
   (Suivant les normes : CEI 60601-1-2)

Remarques importantes sur la compatibilité électromagnétique en vue d'une utilisation dans un environnement médical

- Le produit UP-X899MD nécessite des précautions spéciales concernant la compatibilité électromagnétique et doit être installé et mis en service selon les informations de compatibilité électromagnétique fournies dans les instructions d'utilisation.
- Le produit UP-X899MD est destiné à être utilisé dans un établissement de soins de santé professionnel.
- Les appareils de communication RF portables et mobiles tels que les téléphones cellulaires peuvent affecter le produit UP-X899MD.

Avertissement

- Les appareils de communication RF portables ne doivent pas être utilisés à moins de 30 cm (12 pouces) des éléments du produit UP-X899MD. Dans le cas contraire, il pourrait en résulter une dégradation des performances de l'appareil.
- Si le produit UP-X899MD doit être utilisé de façon adjacente ou superposée avec un autre équipement, il convient de vérifier s'il fonctionne normalement dans la configuration dans laquelle il sera utilisé.
- L'utilisation d'accessoires et de câbles autres que ceux spécifiés, à l'exception des pièces de rechange vendues par Sony Corporation, peut provoquer une augmentation des émissions ou une diminution de l'immunité du produit UP-X899MD.

<table>
<tr><th colspan="3">Directives et déclaration du fabricant – émissions électromagnétiques</th></tr>
<tr><td colspan="3">Le produit UP-X899MD est destiné à être utilisé dans l'environnement électromagnétique spécifié ci-dessous. Le client ou l'utilisateur du produit UP-X899MD doit s'assurer qu'il est utilisé dans un tel environnement.</td></tr>
<tr><td>Test d'émission</td><td>Conformité</td><td>Environnement électromagnétique – directives</td></tr>
<tr><td>Emissions RF

CISPR 11</td><td>Groupe 1</td><td>Le produit UP-X899MD utilise l'énergie RF pour son fonctionnement interne uniquement. Par conséquent, ses émissions RF sont très faibles et il est peu probable qu'il provoque des interférences avec un appareil électronique à proximité.</td></tr>
<tr><td>Emissions RF

CISPR 11
CISPR 32</td><td>Classe B</td><td rowspan="3">Le produit UP-X899MD est utilisable dans tous les établissements, y compris les constructions à usage privé et celles reliées directement au réseau électrique public basse tension qui alimente les bâtiments privatifs.</td></tr>
<tr><td>Emissions harmoniques

CEI 61000-3-2</td><td>Classe A</td></tr>
<tr><td>Fluctuations de tension/ émissions de scintillement

CEI 61000-3-3</td><td>Conforme</td></tr>
</table>

Directives et déclaration du fabricant – immunité électromagnétique			
Le produit UP-X899MD est destiné à être utilisé dans l'environnement électromagnétique spécifié ci-dessous. Le client ou l'utilisateur du produit UP-X899MD doit s'assurer qu'il est utilisé dans un tel environnement.			
Test d'immunité	Niveau de test CEI 60601	Niveau de conformité	Environnement électromagnétique – directives
Décharges électrostatiques (DES) CEI 61000-4-2	Contact ±8 kV Air ±15 kV	Contact ±8 kV Air ±15 kV	Le sol doit être en bois, en béton ou en dalles de céramique. Si le sol est recouvert de matériaux synthétiques, une humidité relative d'au moins 30% est recommandée.
Courants électriques rapides transitoires/ salves CEI 61000-4-4	±2 kV pour les lignes d'alimentation en courant électrique ±1 kV pour les lignes d'entrée/ sortie	±2 kV pour les lignes d'alimentation en courant électrique ±1 kV pour les lignes d'entrée/ sortie	L'alimentation électrique doit être de qualité équivalente à celle d'un environnement commercial ou hospitalier conventionnel.
Surtensions CEI 61000-4-5	±1 kV ligne(s) à ligne(s) ±2 kV ligne(s) à terre	Mode différentiel ±1 kV Mode standard ±2 kV	L'alimentation électrique doit être de qualité équivalente à celle d'un environnement commercial ou hospitalier conventionnel.
Baisses de tension, courtes interruptions et variations de tension sur les lignes d'entrée de l'alimentation électrique CEI 61000-4-11	U_T de 0% (baisse de 100% dans l'U_T) pendant 0,5/1 cycles [a] U_T de 40% (baisse de 60% dans l'U_T) pendant 5 cycles U_T de 70% (baisse de 30% dans l'U_T) pendant 25/30 cycles [a] (pendant 0,5 seconde) U_T de 0% (baisse de 100% dans l'U_T) pendant 250/300 cycles [a] (pendant 5 secondes)	U_T de 0% (baisse de 100% dans l'U_T) pendant 0,5/1 cycles [a] U_T de 40% (baisse de 60% dans l'U_T) pendant 5 cycles U_T de 70% (baisse de 30% dans l'U_T) pendant 25/30 cycles [a] (pendant 0,5 seconde) U_T de 0% (baisse de 100% dans l'U_T) pendant 250/300 cycles [a] (pendant 5 secondes)	L'alimentation électrique doit être de qualité équivalente à celle d'un environnement commercial ou hospitalier conventionnel. Si l'utilisateur du produit UP-X899MD requiert un fonctionnement continu pendant les coupures d'alimentation électrique, il est recommandé de relier le produit UP-X899MD à une source d'alimentation sans coupure ou une batterie.

Champ magnétique à la fréquence du réseau (50/60 Hz) CEI 61000-4-8	30 A/m	30 A/m	Les champs magnétiques à la fréquence du réseau doivent correspondre aux niveaux de ceux enregistrés dans un environnement commercial ou hospitalier conventionnel.
Champs magnétiques de proximité CEI 61000-4-39	65 A/m 134,2 kHz Modulation par impulsion 2,1 kHz 7,5 A/m 13,56 MHz Modulation par impulsion 50 kHz	65 A/m 134,2 kHz Modulation par impulsion 2,1 kHz 7,5 A/m 13,56 MHz Modulation par impulsion 50 kHz	Les champs magnétiques de proximité du UP-X899MD doivent correspondre aux niveaux de ceux enregistrés dans un environnement commercial ou hospitalier conventionnel.
REMARQUE : L'U_T correspond à la tension secteur avant l'application du niveau de test.			
a Par exemple, 10/12 correspond à 10 cycles à 50 Hz ou 12 cycles à 60 Hz.			

Directives et déclaration du fabricant – immunité électromagnétique			
Le produit UP-X899MD est destiné à être utilisé dans l'environnement électromagnétique spécifié ci-dessous. Le client ou l'utilisateur du produit UP-X899MD doit s'assurer qu'il est utilisé dans un tel environnement.			
Test d'immunité	Niveau de test CEI 60601	Niveau de conformité	Environnement électromagnétique – directives
RF de conduction CEI 61000-4-6	3 Vrms 150 kHz à 80 MHz en dehors des bandes ISM [c] 6 Vrms 150 kHz à 80 MHz à l'intérieur des bandes ISM [c]	3 Vrms 6 Vrms	Le matériel de communication RF mobile et portable ne doit pas être utilisé plus près des éléments du produit UP-X899MD, y compris les câbles, que la distance de séparation recommandée, calculée d'après l'équation applicable à la fréquence de l'émetteur. **Distance de séparation recommandée** $d = 1{,}2\sqrt{P}$

RF de rayonnement CEI 61000-4-3	3 V/m 80 MHz à 2,7 GHz	3 V/m	CEI 60601-1-2 : 2007 $d = 1{,}2\sqrt{P}$ 80 MHz à 800 MHz $d = 2{,}3\sqrt{P}$ 800 MHz à 2,5 GHz CEI 60601-1-2 : 2014 + A1 : 2020 $d = 2{,}0\sqrt{P}$ 80 MHz à 2,7 GHz Où P correspond à la puissance nominale maximale de sortie de l'émetteur en watts (W) d'après les spécifications de son fabricant et où d est la distance de séparation recommandée en mètres (m). L'intensité des champs émis par des émetteurs RF fixes, telle que déterminée par un relevé électromagnétique sur site, [a] doit être inférieure au niveau de conformité de chaque bande de fréquences. [b] Des interférences peuvent se produire dans le voisinage des équipements marqués du symbole suivant : 

REMARQUE 1 : A 80 MHz et 800 MHz, la bande de fréquences la plus élevée s'applique.

REMARQUE 2 : Il est possible que ces directives ne s'appliquent pas à toutes les situations. La propagation électromagnétique est affectée par l'absorption et la réflexion des structures, des objets et des personnes.

a L'intensité des champs émis par des émetteurs fixes, tels que les stations de radiotéléphonie (cellulaires et sans fil) et les radios mobiles terrestres, le matériel de radio-amateur, les émissions de télévision et de radio AM et FM, ne peut être théoriquement estimée avec précision. L'estimation de l'environnement électromagnétique dû aux émetteurs RF fixes doit être assurée par un relevé électromagnétique sur site. Si l'intensité de champ mesurée sur le site d'utilisation du produit UP-X899MD excède le niveau de conformité RF applicable indiqué ci-dessus, le fonctionnement normal du produit UP-X899MD doit être vérifié. Si des performances anormales sont constatées, des mesures supplémentaires doivent être prises, telles que la réorientation ou le déplacement du produit UP-X899MD.

b Au-delà de la bande de fréquences 150 kHz à 80 MHz, l'intensité des champs doit être inférieure à 3 V/m.

c Les bandes ISM (industriel, scientifique et médical) comprises entre 150 kHz et 80 MHz sont 6,765 MHz à 6,795 MHz ; 13,553 MHz à 13,567 MHz ; 26,957 MHz à 27,283 MHz ; et 40,66 MHz à 40,70 MHz.

Distances de séparation recommandées entre les appareils de communication RF portables et mobiles et le produit UP-X899MD

Le produit UP-X899MD est destiné à être utilisé dans un environnement électromagnétique où les perturbations RF émises sont contrôlées. Pour éviter toute interférence électromagnétique, le client ou l'utilisateur du produit UP-X899MD peut maintenir une distance minimale entre le matériel de communication RF portable et mobile (émetteurs) et le produit UP-X899MD, comme recommandé ci-dessous, en fonction de la puissance maximale de sortie des appareils de communication.

Puissance nominale maximale de sortie de l'émetteur W	Distance de séparation en fonction de la fréquence de l'émetteur m				
	CEI 60601-1-2 : 2007			CEI 60601-1-2 : 2014 + A1 : 2020	
	150 kHz à 80 MHz $d = 1,2 \sqrt{P}$	80 MHz à 800 MHz $d = 1,2 \sqrt{P}$	800 MHz à 2,5 GHz $d = 2,3 \sqrt{P}$	150 kHz à 80 MHz $d = 1,2 \sqrt{P}$	80 MHz à 2,7 GHz $d = 2,0 \sqrt{P}$
0,01	0,12	0,12	0,23	0,12	0,20
0,1	0,38	0,38	0,73	0,38	0,63
1	1,2	1,2	2,3	1,2	2,0
10	3,8	3,8	7,3	3,8	6,3
100	12	12	23	12	20

Pour les émetteurs dont la puissance nominale maximale de sortie n'est pas répertoriée ci-dessus, la distance de séparation recommandée *d* en mètres (m) peut être estimée à l'aide de l'équation applicable à la fréquence de l'émetteur, où *P* correspond à la puissance nominale maximale de sortie de l'émetteur en watts (W) d'après les spécifications de son fabricant.

REMARQUE 1 : A 80 MHz et 800 MHz, la distance de séparation pour la bande de fréquences la plus élevée s'applique.

REMARQUE 2 : Il est possible que ces directives ne s'appliquent pas à toutes les situations. La propagation électromagnétique est affectée par l'absorption et la réflexion des structures, des objets et des personnes.

Directives et déclaration du fabricant – immunité électromagnétique					
Le produit UP-X899MD est destiné à être utilisé dans un environnement électromagnétique où les perturbations RF émises sont contrôlées. Les appareils de communication RF portables ne doivent pas être utilisés à moins de 30 cm (12 pouces) des éléments du produit UP-X899MD. Dans le cas contraire, il pourrait en résulter une dégradation des performances de l'appareil.					
Test d'immunité	Bande [a]	Service [a]	Modulation	Niveau de test CEI 60601	Niveau de conformité
Champs de proximité depuis les appareils de communication RF sans fil CEI 61000-4-3	380 – 390 MHz	TETRA 400	Modulation par impulsion 18 Hz	27 V/m	27 V/m
	430 – 470 MHz	GMRS 460 FRS 460	FM Déviation ±5 kHz Sinus 1 kHz	28 V/m	28 V/m
	704 – 787 MHz	Bande LTE 13, 17	Modulation par impulsion 217 Hz	9 V/m	9 V/m
	800 – 960 MHz	GSM 800/900 TETRA 800 iDEN 820 CDMA 850 Bande LTE 5	Modulation par impulsion 18 Hz	28 V/m	28 V/m
	1 700 – 1 990 MHz	GSM 1800 CDMA 1900 GSM 1900 DECT Bande LTE 1, 3, 4, 25 UMTS	Modulation par impulsion 217 Hz	28 V/m	28 V/m
	2 400 – 2 570 MHz	Bluetooth WLAN 802.11 b/g/n RFID 2450 Bande LTE 7	Modulation par impulsion 217 Hz	28 V/m	28 V/m
	5 100 – 5 800 MHz	WLAN 802.11 a/n	Modulation par impulsion 217 Hz	9 V/m	9 V/m
REMARQUE : Il est possible que ces directives ne s'appliquent pas à toutes les situations. La propagation électromagnétique est affectée par l'absorption et la réflexion des structures, des objets et des personnes.					
a Pour certains services, seules les fréquences de liaisons montantes sont inclues.					

Attention

Lorsque vous éliminez l'appareil ou ses accessoires, vous devez vous conformer aux lois concernant la pollution de l'environnement dans votre zone géographique ou dans votre pays ainsi qu'aux règlements en la matière de l'hôpital en question.

Avertissement sur le connecteur d'alimentation

Utiliser un cordon d'alimentation approprié à votre tension d'alimentation secteur locale.

1. Utilisez un cordon d'alimentation (câble secteur à 3 fils)/fiche femelle/fiche mâle avec des contacts de mise à la terre conformes à la réglementation de sécurité locale applicable.

2. Utilisez un cordon d'alimentation (câble secteur à 3 fils)/fiche femelle/fiche mâle avec des caractéristiques nominales (tension, ampérage) appropriées.

Pour toute question sur l'utilisation du cordon d'alimentation/fiche femelle/fiche mâle ci-dessus, consultez un technicien du service après-vente qualifié.

Avertissement sur la connexion d'alimentation pour l'utilisation médicale

Veuillez utiliser le cordon d'alimentation suivant. Avec des connecteurs (prise ou femelle) et des cordons autres que ceux indiqués dans ce tableau, utilisez le cordon d'alimentation approuvé pour utilisation dans votre pays.

	Etats-Unis et Canada
Type de prise	QUALITE HOPITAL*
Type de cordon	Min.Type SJT Min.18 AWG
Valeur nominale max. pour la fiche et les coupleurs d'équipement	10 A/125 V
Approbation de sécurité	Listé UL et CSA

* Remarque : La fiabilité de la mise à la terre ne peut être assurée que si l'équipement est raccordé à une prise correspondante repérée « Hôpital uniquement » ou « Qualité hôpital ».

Important

La plaque signalétique se situe sous l'appareil.

Attention

N'utilisez pas l'appareil dans un environnement de RM (résonance magnétique).
Il peut être à l'origine d'un dysfonctionnement, d'un incendie et de mouvements indésirables.

Cet équipement ne convient pas pour une utilisation dans des endroits où se trouvent des enfants.

Pour les clients au Canada (y compris dans la province de Québec)

- Utilisez l'unité avec la tension secteur spécifiée. Si vous utilisez l'unité avec une tension d'alimentation différente de celle spécifiée, il y a un risque d'incendie ou de choc électrique.
- Un cordon d'alimentation endommagé risque de provoquer un incendie ou un choc électrique.
  - Lors de l'installation, ne coincez pas l'appareil entre un mur, un rack, une étagère, etc.
  - Ne modifiez pas et n'endommagez pas le cordon d'alimentation.
  - Ne placez pas d'objets lourds sur l'appareil et ne le tirez pas.
  - Ne placez pas l'appareil à proximité d'appareils de chauffage et ne l'exposez pas à la chaleur.
  - Lorsque vous débranchez le cordon d'alimentation, tenez toujours la fiche.
- Si l'appareil est mouillé, il risque de provoquer un choc électrique ou un incendie dû à une fuite électrique.
- Ne pas utiliser le cordon d'alimentation spécifié risque de provoquer un incendie ou un choc électrique.
- L'installation de l'appareil sur une surface instable ou inclinée risque de provoquer la chute de l'appareil, ce qui pourrait entraîner des blessures. Assurez-vous que le lieu d'installation/de montage est suffisamment solide.
- Si vous branchez/débranchez la fiche d'alimentation avec des mains mouillées, cela risque de provoquer un choc électrique.
- Ne marchez pas sur l'appareil et ne placez pas d'objets lourds sur l'appareil. L'appareil risque de basculer, de tomber ou de casser, ce qui entraînerait des blessures.
- Trébucher sur le cordon d'alimentation ou les câbles de connexion risque de faire tomber ou basculer l'appareil, ce qui pourrait entraîner des blessures. Faites attention lors du branchement et de l'installation de l'appareil.
- Ne pas insérer complètement la fiche/le connecteur du cordon d'alimentation risque de provoquer un incendie ou un choc électrique.
- Enlevez toujours le cordon d'alimentation et les câbles de connexion lors du déplacement de l'appareil. Si un câble de connexion s'accroche, l'appareil risque de basculer ou de tomber. Déplacer l'appareil avec les cordons encore connectés risque d'endommager les cordons, ce qui pourrait entraîner un incendie ou un choc électrique.

POUR LES CLIENTS AU CANADA (Y COMPRIS DANS LA PROVINCE DE QUÉBEC)

TOUTES LES INSTRUCTIONS ET DÉCLARATIONS NÉCESSAIRES POUR LES CLIENTS CANADIENS SONT FOURNIES EN ANGLAIS ET EN FRANÇAIS. LES AUTRES INSTRUCTIONS ET ÉNONCÉS NON FOURNIS EN ANGLAIS ET EN FRANÇAIS NE SONT PAS DESTINÉS AUX CLIENTS CANADIENS (Y COMPRIS AU QUÉBEC).

Pour les clients au Canada

GARANTIE LIMITÉE DE SONY - Rendez-vous sur www.sony.com/psa/warranty pour obtenir les informations importantes et l'ensemble des termes et conditions de la garantie limitée de Sony applicable à ce produit.

Présentation

Cet appareil est une imprimante qui imprime des images en chauffant une tête thermique selon des données d'image d'entrée, et en pressant la tête contre du papier d'impression thermique spécial afin d'imprimer l'image sur le papier. Elle dispose des caractéristiques suivantes.

Impression silencieuse, de haute qualité et rapide

- La tête thermique pour film fin est équipée d'un circuit intégré d'entraînement à grande vitesse et permet d'imprimer des images à haute résolution de 12,8 points/mm.
- L'impression d'images de haute qualité (960 × 1280 points) est disponible en environ 2 secondes par impression en cas d'impression à grande vitesse (lorsque [HI] est sélectionné dans [-SPEED] du menu [CONFIG.]).
- L'impression monochrome avec jusqu'à 256 niveaux de gradation est disponible.
- Les circuits de correction de la température intégrés empêchent les changements de température qui pourraient entraîner des impressions floues.

Remarque

L'impression passe en mode d'économie d'énergie (LOW) à des températures ambiantes de 15 °C (59 °F) ou moins.

Imprimable à partir de l'équipement vidéo ou de l'ordinateur

Vous pouvez imprimer à partir des entrées vidéo NTSC et PAL. De plus, cet appareil est doté d'un connecteur USB (type C) correspondant à l'USB Hi-Speed (compatible USB 2.0), ce qui vous permet d'imprimer une image numérique à partir de l'ordinateur.
Aucune opération n'est nécessaire pour passer à l'impression à partir d'un équipement vidéo ou d'un ordinateur.

Courbe gamma améliorée

Quatre nouvelles courbes gamma sont désormais disponibles. Vous pouvez également passer à la courbe gamma correspondant au modèle précédent en sélectionnant [898/897] dans [-DRIVER] du menu [DIGITAL].

Stockage d'images sur clé USB

Cet appareil est équipé d'un connecteur OPTION (USB type A) correspondant à l'USB Hi-Speed (compatible USB 2.0), ce qui vous permet de stocker une image imprimée sur une clé USB. Notez que les ajustements effectués à l'aide de la touche CONTR/BRIGHT ne sont pas appliqués aux images enregistrées sur une clé USB.

Chargement de papier facile

Un accès facile au panneau de la porte permet de déposer du papier dans l'appareil, ce qui facilite le chargement.

Emplacement et fonction des pièces et commandes

Pour plus de détails, consultez les numéros des pages de référence indiqués entre parenthèses ( ).

Panneau avant

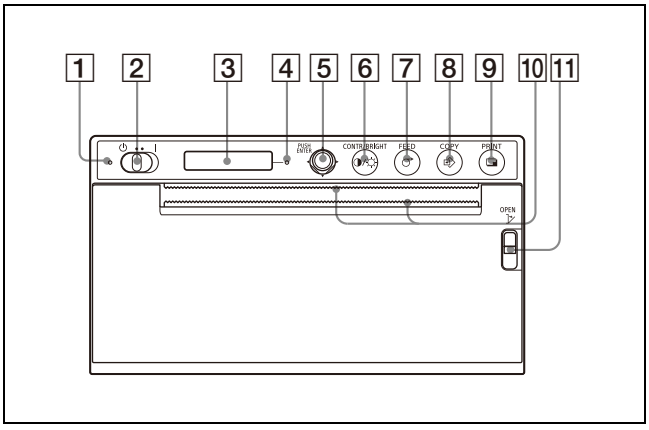

1 **LED de veille**
S'allume en orange en mode veille.
S'éteint lorsque l'interrupteur de veille/marche est réglé sur marche et que l'appareil est mis sous tension.

2 **⏻ (Veille) / I (Marche) (19, 21, 28, 33)**
Placez l'interrupteur sur le côté **I**, l'appareil est mis sous tension et le rétroéclairage de l'écran LCD s'allume en blanc. Placez l'interrupteur sur le côté ⏻ pour entrer en veille.

Remarque

Lorsque l'interrupteur de veille/marche est réglé sur veille ou lorsque l'alimentation principale est coupée puis rallumée, attendez environ cinq secondes et mettez l'appareil sous tension.

3 **Écran LCD (21, 25)**
Pendant les opérations de menu, les éléments de menu et les réglages s'affichent.

4 **LED d'alarme**
S'allume en orange lorsqu'une erreur se produit.
Le message d'erreur apparaît sur l'écran LCD.

5 **Levier de menu (28, 34)**
S'utilise pour effectuer les opérations de menu.

6 **Touche CONTR/BRIGHT ◑/☼ (contraste/luminosité) (24)**
Permet de régler le contraste et la luminosité des tirages.
Chaque pression sur la touche permet de basculer entre les menus [CONT] (contraste) et [BRIG] (luminosité).

7 **Touche FEED ⟳ (20, 23)**
Maintenez-la enfoncée pour alimenter en papier.
L'appareil continuera à alimenter en papier tant que vous maintenez la touche FEED enfoncée. Lorsqu'une tâche d'impression est en cours, appuyez sur cette touche pour annuler la tâche d'impression.

8 **Touche COPY ⇨ (23)**
Appuyez sur cette touche pour imprimer une autre copie du tirage précédent.
Vous ne pouvez effectuer qu'une seule copie à chaque fois que vous appuyez sur cette touche, quelle que soit la quantité d'impression définie dans le menu.

9 **Touche PRINT ⬓ (21, 31)**
Appuyez sur cette touche pour imprimer l'image actuellement affichée sur le moniteur vidéo lorsqu'un signal vidéo est entré.

10 **Massicots** ⟿
S'utilisent pour couper le papier après l'impression.
Les massicots se situent au-dessus et en-dessous de la fente de sortie.

11 **Levier OPEN ⬀ (19)**
Appuyez sur le levier pour ouvrir le panneau de la porte.
Le levier peut être actionné même si le cordon d'alimentation n'est pas branché et si l'appareil est en veille.

Panneau arrière

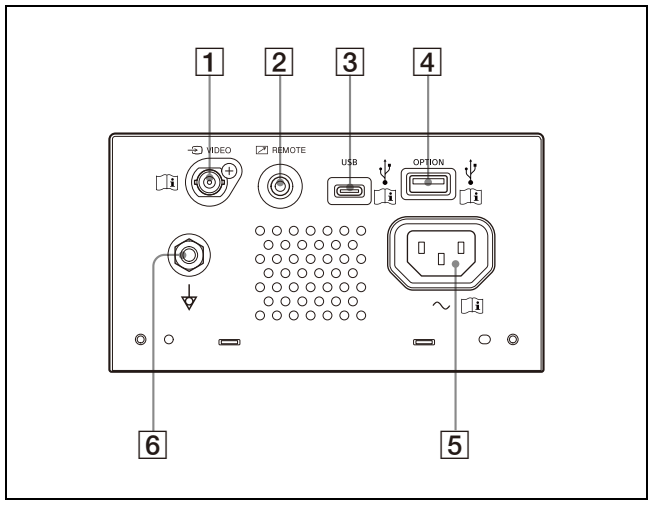

1 **Connecteur d'entrée VIDEO (type BNC)**
Se raccorde au connecteur de sortie vidéo de l'équipement vidéo.

Attention
N'entrez pas en contact en même temps avec cette borne et les patients.
Ceci pourrait générer une tension nocive pour les patients en cas de dysfonctionnement de l'appareil.
Débranchez toujours le cordon d'alimentation avant de connecter ou de déconnecter les connecteurs.

2 **Connecteur REMOTE (télécommande) (16)**
S'utilise pour la commande avec un interrupteur distant, etc.

3 **Connecteur USB (type C)**
Se raccorde à un ordinateur équipé d'une interface USB, à l'aide d'un câble USB compatible avec USB Hi-Speed (vendu séparément).

4 **Connecteur OPTION (USB type A) (31)**
Se raccorde à une clé USB.
Ce connecteur permet également de fournir une alimentation électrique aux accessoires optionnels.

Remarque

Utilisez une clé USB formatée en FAT32.

5 **Connecteur AC IN**
À utiliser avec le cordon d'alimentation spécifié.

6 **Broche équipotentielle**
Permet le raccordement à la prise équipotentielle pour amener les différentes pièces du système au même potentiel.

Remarque

Un connecteur USB et un connecteur OPTION sont tous deux utilisés pour se connecter au kit pour impression sans fil UPA-WU10 (vendu séparément).

Pour les instructions de connexion, consultez « Connexion à l'UPA-WU10 » (page 17).

Raccordement à un ordinateur

Avertissement

Utilisation de cet appareil à des fins médicales

Les connecteurs de cet équipement ne sont pas isolés.

Ne branchez aucun appareil qui ne soit pas conforme à la norme CEI 60601-1.

Lorsqu'un appareil de technologie informatique ou un appareil audiovisuel utilisant un courant alternatif est branché, la fuite de courant peut provoquer un choc électrique chez le patient ou l'opérateur.

Si l'utilisation de ce type d'appareil ne peut pas être évitée, isolez son alimentation en branchant un transformateur d'isolement ou en branchant un isolateur entre les câbles de connexion.

Après avoir mis en place ces mesures, vérifiez que le risque réduit est à présent conforme à la norme CEI 60601-1.

Remarques

- Branchez l'appareil après avoir débranché le cordon d'alimentation.
- Raccordez le cordon d'alimentation en dernier.
- Avant de raccorder l'appareil à l'ordinateur, mettez hors tension l'appareil, l'ordinateur, le moniteur et tous les périphériques connectés à l'ordinateur.
- Avant de raccorder l'appareil à l'ordinateur, débranchez le cordon d'alimentation de l'appareil. Ne branchez le cordon d'alimentation à l'appareil qu'après avoir raccordé l'appareil et l'ordinateur.
- Suivez les procédures de raccordement décrites dans le manuel de l'ordinateur.
- Assurez-vous que les câbles sont fermement branchés aux deux extrémités.
- Le logiciel pilote d'appareil fourni avec l'appareil ne convient pas pour une utilisation de l'appareil en réseau.
- Le fonctionnement de l'imprimante n'est pas garanti si l'ordinateur est raccordé avec un câble USB via un concentrateur.
- Deux appareils ou plus ne peuvent pas se raccorder à un seul ordinateur.

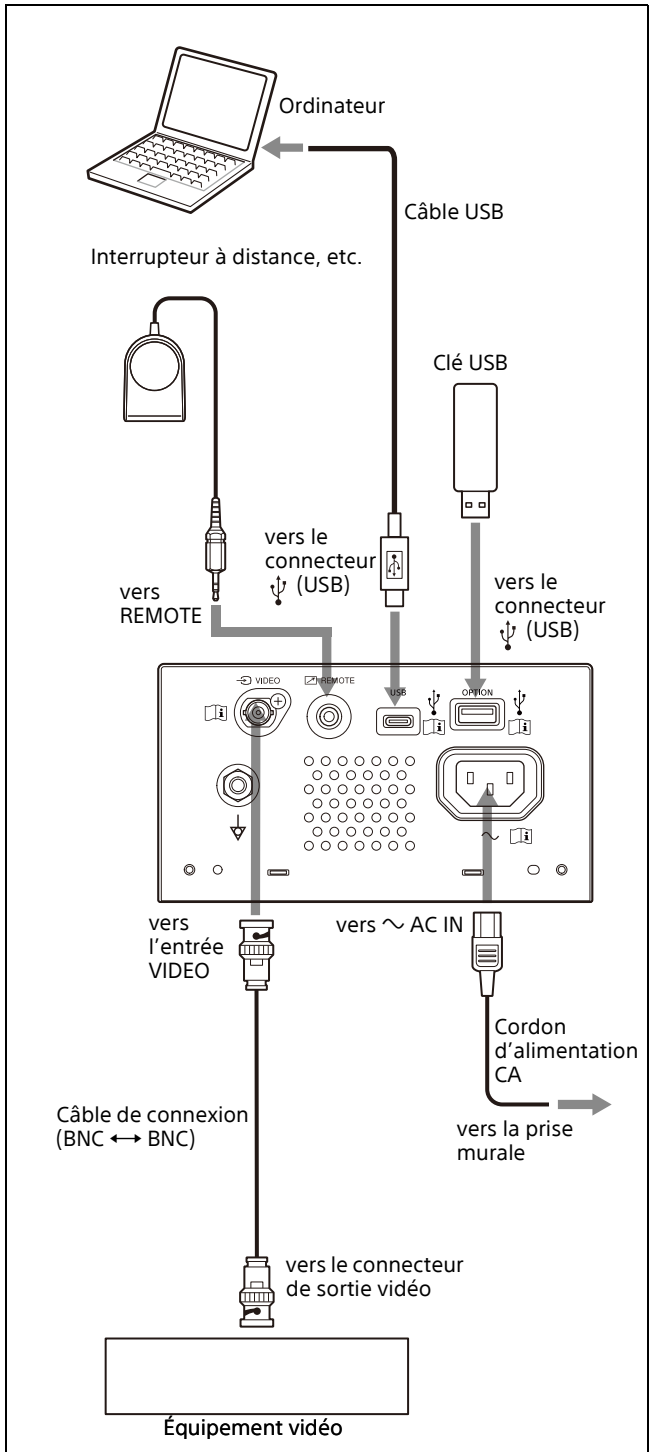

Pour plus de détails sur la connexion au kit pour impression sans fil UPA-WU10, consultez « Connexion à l'UPA-WU10 » (page 17).

Installation du pilote d’imprimante sur l’ordinateur

Si vous utilisez Windows 10/11, installez le pilote d’imprimante fourni sur l’ordinateur avant de raccorder cet appareil à l’ordinateur. Pour les instructions d’installation, consultez le « Guide de configuration et d’installation » sur le CD-ROM fourni et le fichier Readme.
Vous pouvez également imprimer à l’aide du pilote pour l’UP-X898MD, l’UP-D898MD ou l’UP-D897 en sélectionnant [DRV:898] ou [DRV:897] dans [-DRIVER] du menu [DIGITAL] (page 27).

Remarque

Lorsque cet appareil est sous tension, ne mettez pas l’ordinateur raccordé à cet appareil en mode veille (hibernation) ou en mode pause. Un dysfonctionnement pourrait se produire.

Connexion à l’UPA-WU10

Pour utiliser le kit pour impression sans fil UPA-WU10 (vendu séparément), deux câbles USB sont nécessaires pour connecter l’imprimante au récepteur d’impression sans fil UPA-WU10 (UPA-WU10R).

Remarque

Avant de connecter l’imprimante à l’UPA-WU10, assurez-vous d’installer le pilote d’imprimante sur votre ordinateur.

Câbles

- Câble USB type A vers type C compatible USB Hi-Speed (non fourni)
- Câble USB fourni avec l’UPA-WU10 (USB type A vers type B)

1 Utilisez les câbles USB ci-dessus pour connecter l’imprimante au récepteur d’impression sans fil.

① Utilisez le câble USB type A vers type C pour connecter le connecteur USB de l’imprimante (type C) au connecteur PRINTER (type A) de l’UPA-WU10.

② Utilisez le câble USB fourni avec l’UPA-WU10 pour connecter le connecteur OPTION (type A) de l’imprimante au connecteur ⎓ (DC IN) (type B) du récepteur d’impression sans fil.

Récepteur d’impression sans fil

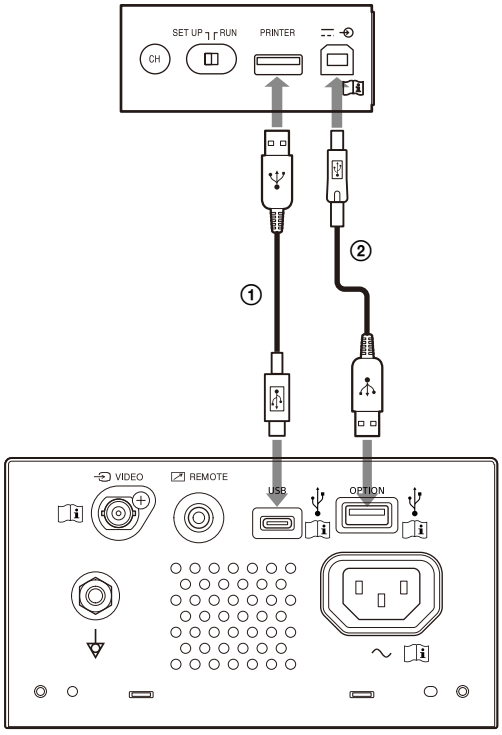

Imprimante

2 Configurez l’UPA-WU10 comme décrit dans les instructions d’utilisation de l’UPA-WU10.

Papier

Utilisez uniquement le papier Sony UPP-110S/110HD/110HG conçu pour être utilisé avec cet appareil. Une qualité d'impression élevée ne peut pas être garantie si vous utilisez un autre papier avec cet appareil, et un tel papier risque d'endommager l'appareil.
Vous ne pouvez pas utiliser l'UPP-110HA comme spécifié pour l'imprimante séries UP-880/890MD.

Papier que vous pouvez utiliser

Les caractéristiques du papier d'impression sont les suivantes.

Caractéristiques d'impression	Type de papier
TYPE I (Normal)	UPP-110S
TYPE II (Haute densité)	UPP-110HD
TYPE V (Haute brillance)	UPP-110HG

Notes sur le stockage et la manipulation du papier



Ne pas réutiliser
Cela risquerait de provoquer un dysfonctionnement et pourrait avoir un effet négatif sur les résultats d'impression.

Stockage du papier inutilisé
Stockez le papier dans les endroits suivants. Le stockage dans un autre endroit peut entraîner une décoloration du papier.
- Un endroit frais et sombre à moins de 30 °C (86 °F)
- Un endroit sombre et sec, à l'abri de la lumière du soleil et de l'éclairage intérieur
- Un endroit sans contact avec de l'alcool ou d'autres solvants organiques volatils, du ruban de cellophane, du chlorure de vinyle, etc.

Chargement du papier
- Manipulez le papier avec précaution lors du chargement pour éviter de toucher la surface d'impression avec vos doigts. Le gel d'inspection, les empreintes digitales ou la transpiration peuvent rendre les images floues.
- Après avoir retiré l'étiquette du bord d'attaque du papier, tirez le papier d'environ 15 cm à 20 cm (6 po à 8 po) avant de lancer l'impression. Les résidus de l'adhésif de l'étiquette sur le papier peuvent altérer une image.
- Si vous réutilisez du papier qui a été retiré une fois, tirez 15 cm à 20 cm (6 po à 8 po) avant de lancer l'impression. S'il y a de la poussière, etc., cela risque de gâcher une photo.

Stockage des tirages
- Stockez le papier dans les endroits suivants. Le stockage dans un autre endroit peut entraîner une décoloration du papier ou des tirages décolorés.
  – Un endroit frais et sombre à moins de 30 °C (86 °F) (Stockage entre du papier qui ne contient pas de plastique, ou dans un sac en polypropylène, etc.)
  – Un endroit sombre et sec, à l'abri de la lumière directe du soleil et de l'éclairage intérieur
  – Un endroit sans contact avec de l'alcool ou d'autres solvants organiques volatils, du ruban de cellophane, du chlorure de vinyle, etc.
- N'empilez pas le papier avec des copies humides diazoïques (bleu). Veillez également à ce que les faces imprimées ne soient pas face à face. Cela peut entraîner une décoloration du papier ou des tirages décolorés.
- Pour coller le papier, utilisez du ruban adhésif double face ou de la colle à base d'eau.

Mise au rebut du papier
Ne brûlez pas le papier.
La mise au rebut du papier doit être effectuée conformément à la législation locale ou nationale en vigueur et aux réglementations de l'hôpital correspondantes.

Chargement du papier

Lors du chargement du papier, veillez à respecter les indications des symboles figurant sur l'appareil.

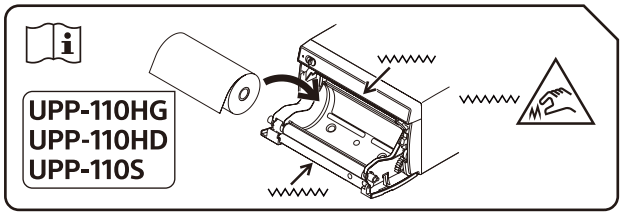

Attention
Des massicots sont intégrés à l'unité. Lors du chargement du papier, veillez à ne pas toucher les massicots. Les massicots peuvent causer des blessures.

Attention
Ne touchez pas l'intérieur de la porte et le patient en même temps.
En cas de défaillance, l'unité risque de générer une tension qui peut être dangereuse pour le patient.

Remarques

- Avant de charger le papier, consultez « Papier » (page 18).
- Veillez à ne pas toucher la surface d'impression avec vos doigts lorsque vous chargez le papier. Le gel d'inspection, les empreintes digitales, la transpiration et les plis peuvent réduire la qualité de l'impression, par exemple en rendant les images floues.
- N'utilisez pas de papier autre que le papier UPP-110S/110HD/110HG (page 18).
- Veillez à régler [-PP.TYPE] du menu [CONFIG.] sur le papier à utiliser. (page 27) Vous pouvez vérifier le support actuellement sélectionné sur l'écran LCD. Pour les détails, reportez-vous à « Papier actuellement sélectionné » (page 21).

Attention

Des massicots sont intégrés à l'unité. Lors du chargement du papier, veillez à ne pas toucher les massicots. Les massicots peuvent causer des blessures.

1 Réglez l'interrupteur de veille/marche sur ON pour mettre l'appareil sous tension.
Si vous n'avez pas encore chargé le papier, la LED d'alarme s'allumera en orange et le message « EMPTY » s'affichera sur l'écran LCD.

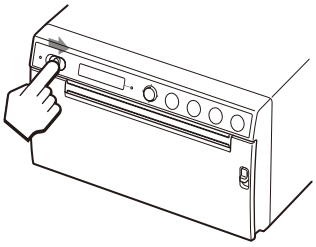

2 Appuyez vers le bas sur le levier OPEN pour ouvrir le panneau de la porte.

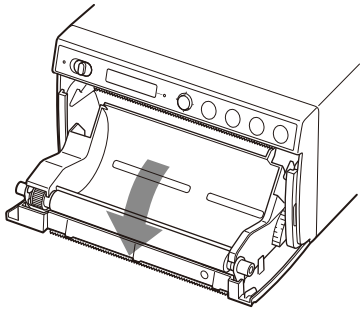

3 Retirez l'étiquette du bord d'attaque du papier, tirez environ 15 cm à 20 cm (6 po à 8 po) du papier, puis placez le rouleau de papier dans le plateau à papier.

Remarque

Lors de l'installation/du retrait du papier dans le plateau à papier, veillez à ne pas laisser tomber le papier ou à ne pas le poser sur un bureau, etc. avec la surface du papier orientée vers le bas. Dans le cas contraire, des salissures peuvent se former sur le papier, le rendant inutilisable.

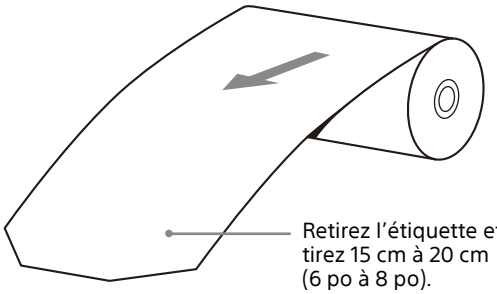

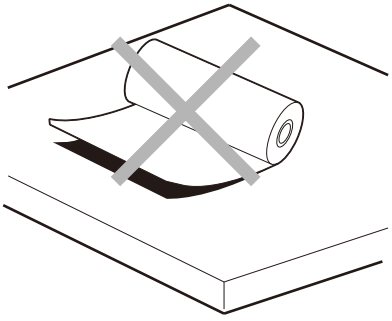

Chargez le papier suivant l’orientation indiquée sur le schéma.
L’impression n’est pas possible si le papier est inversé.

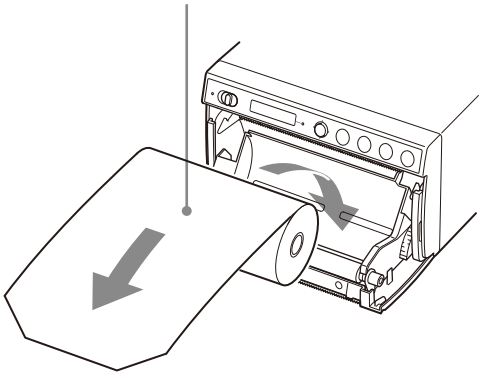

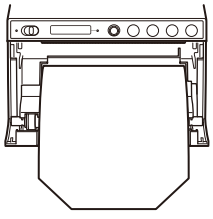

Assurez-vous que le papier est bien droit.

4 Fermez le panneau de la porte en le poussant.

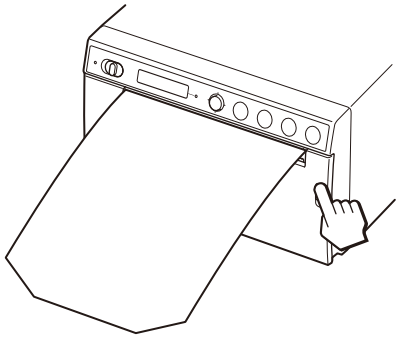

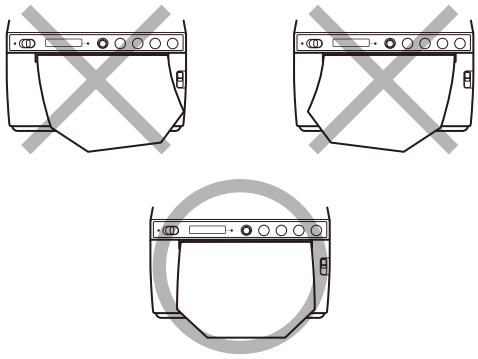

Remarques

- Charger du papier en oblique peut provoquer des bourrages.
- Si vous n’avez pas tiré suffisamment de papier à l’étape 3, appuyez sur la touche FEED pour sortir un peu plus de papier de l’appareil sans tirer le papier.

Lancement d’une tâche d’impression

Impression à partir de l’équipement vidéo

Avant de lancer une tâche d’impression, vérifiez toujours les points suivants :
- L’appareil est-il connecté correctement ? (page 16)
- Le papier est-il chargé correctement ? (page 19)
- Les réglages et ajustements de menu ont-ils été effectués correctement ? (page 25)
- La source vidéo est-elle en cours d’entrée ?

Lancement d’une tâche d’impression

Vous pouvez configurer le sens d’impression, la taille d’image et toutes sortes de réglages d’impression à l’aide du menu.
Cette section décrit les opérations après avoir terminé toutes sortes de réglages à l’aide du menu.

1 Réglez l’interrupteur de veille/marche sur ON pour mettre l’appareil sous tension.
Le rétroéclairage de l’écran LCD s’allume en blanc et « READY » s’affiche sur l’écran LCD. La LED de veille qui était allumée en orange est éteinte.

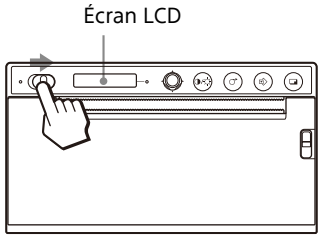

2 Appuyez sur la touche PRINT lorsque vous souhaitez imprimer.
L’écran affiché au moment où vous appuyez sur la touche est imprimé.
L’image affichée au moment où vous appuyez sur la touche PRINT est capturée dans la mémoire et immédiatement imprimée.

Lorsque le message s’affiche sur l’écran LCD
En cas de problème, la LED d’alarme s’allume en orange et les messages suivants apparaissent.

Message	Cause et solution
EMPTY:XX	Le papier n’est pas chargé. Chargez le papier.
DOOR:XX	Le panneau de la porte est ouvert. Fermez la porte.

XX indique le papier sélectionné.
« S » signifie UPP-110S, « HD » signifie UPP-110HD et « HG » signifie UPP-110HG.

Lorsque l’appareil cesse d’imprimer
Lors de l’impression en continu d’images presque noires, le circuit de protection de la tête thermique peut arrêter l’appareil pour éviter la surchauffe de la tête. Dans ce cas, le message « COOLING » s’affiche sur l’écran LCD. Attendez que la tête refroidisse et que ce message disparaisse.

Papier actuellement sélectionné
Vous pouvez vérifier le type de papier actuellement sélectionné sur l’écran LCD. Le type de papier actuellement sélectionné s’affiche sur le bord droit de l’écran LCD lorsque vous appuyez vers le bas sur le levier OPEN et que vous ouvrez le panneau de la porte.

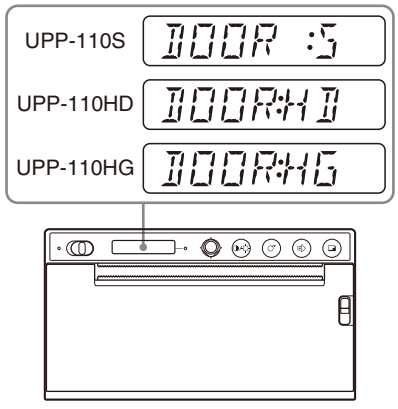

Si l’image imprimée est floue
Une image à mouvement rapide peut être floue à l’impression. Si cela se produit, sélectionnez [FIED:ON] dans
[-FIELD] du menu [VIDEO] et imprimer. Lorsque [FIED:ON] est sélectionné, la résolution est légèrement réduite.

Sélection du sens d'impression

Vous pouvez sélectionner le sens d'impression et la taille de l'image à l'aide des éléments suivants du menu [VIDEO].

- [-SIDE] : permet de sélectionner le sens dans lequel l'image doit être imprimée.

Pour sélectionner le sens d'impression

Vous pouvez sélectionner le sens d'impression et la taille de l'image à l'aide de [-SIDE] du menu [VIDEO].

Pour imprimer dans le même sens que celui affiché sur le moniteur vidéo : sélectionnez [SIDE:OFF].

Pour imprimer l'image pivotée de 90 degrés dans le sens antihoraire : sélectionnez [SIDE:ON].

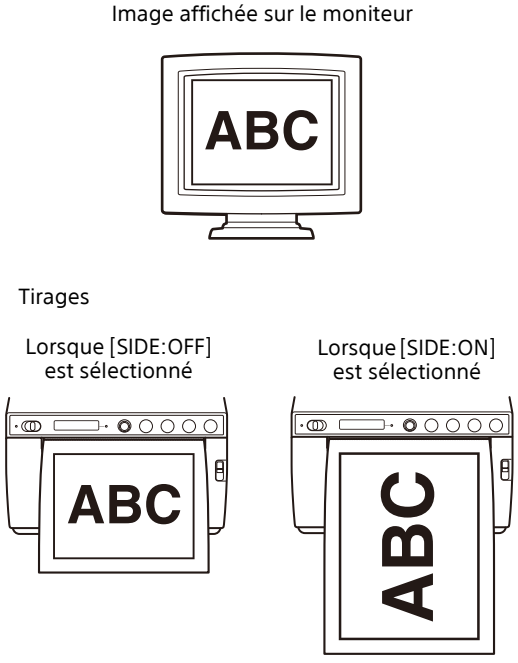

Impression depuis l'ordinateur

Avant de lancer une tâche d'impression, vérifiez toujours les points suivants :

- L'appareil est-il connecté correctement ? (page 16)
- Le pilote d'imprimante est-il installé ? (page 17)
- Le papier est-il chargé correctement ? (page 19)
- Les réglages et ajustements de menu ont-ils été effectués correctement ? (page 25)

Lancement d'une tâche d'impression

1 Réglez l'interrupteur de veille/marche sur ON pour mettre l'appareil sous tension.
Le rétroéclairage de l'écran LCD s'allume en blanc et « READY » s'affiche sur l'écran LCD.
La LED de veille qui était allumée en orange est éteinte.

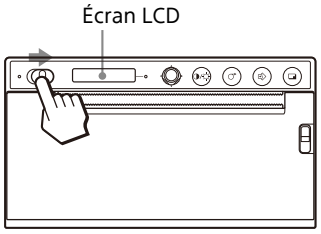

2 Pilotez l'ordinateur en utilisant le logiciel d'application.

Lorsque le message s'affiche sur l'écran LCD

En cas de problème, la LED d'alarme s'allume en orange et les messages suivants apparaissent.

Message	Cause et solution
EMPTY:XX	Le papier n'est pas chargé. Chargez le papier.
DOOR:XX	Le panneau de la porte est ouvert. Fermez la porte.

XX indique le papier sélectionné.
« S » signifie UPP-110S, « HD » signifie UPP-110HD et « HG » signifie UPP-110HG.

Lorsque l'appareil cesse d'imprimer

Lors de l'impression en continu d'images presque noires, le circuit de protection de la tête thermique peut arrêter l'appareil pour éviter la surchauffe de la tête. Dans ce cas, le message « COOLING » s'affiche sur l'écran LCD. Attendez que la tête refroidisse et que ce message disparaisse.

Papier actuellement sélectionné

Vous pouvez vérifier le type de papier actuellement sélectionné sur l'écran LCD. Le type de papier actuellement sélectionné s'affiche sur le bord droit de l'écran LCD lorsque vous appuyez vers le bas sur le levier OPEN et que vous ouvrez le panneau de la porte.

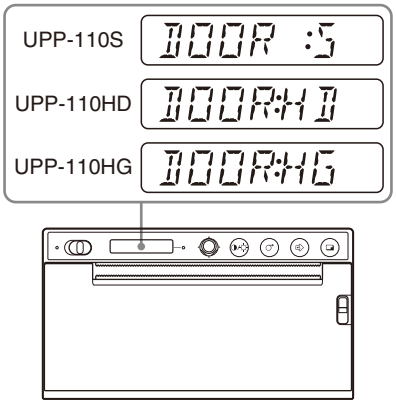

Découpe du papier imprimé

Découpe à l'aide du massicot supérieur

Tenez le bord du papier et coupez le papier en arc de cercle vers le haut.

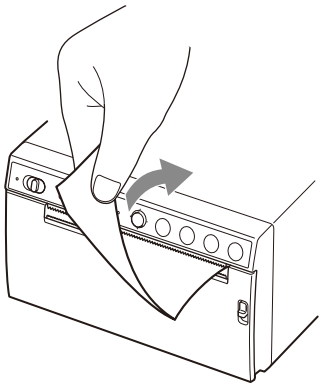

Découpe à l'aide du massicot inférieur

Tenez le coin du papier et tirez en oblique vers le bas pour couper le papier.

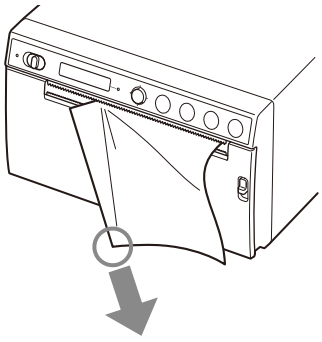

Remarques

- Si vous coupez le papier en le tirant horizontalement, le papier à l'intérieur de l'appareil sera de travers et risque de provoquer des erreurs d'impression.
  Si le papier est de travers, rechargez-le correctement. (page 19)
- Lors de la découpe à l'aide du massicot inférieur, le papier risque de ne pas être coupé proprement si vous tenez le centre du bord avant du papier.

Annulation d'une tâche d'impression

Appuyez sur la touche FEED pendant l'impression. L'impression s'arrête.

Exécution de copies du dernier tirage

Appuyez sur la touche COPY. L'appareil exécute une copie du dernier tirage. Vous ne pouvez exécuter qu'une seule copie, quelle que soit la quantité d'impression définie dans le menu.

Remarques

- Si vous appuyez sur la touche COPY immédiatement après la mise sous tension de l'appareil, la sonnerie d'alarme retentit puisqu'il n'y a rien en mémoire.
- La mise hors tension de l'appareil entraîne la perte de l'image stockée en mémoire.

Pour effectuer plusieurs copies du même tirage

Appuyez sur la touche COPY, puis appuyez à nouveau sur cette touche pendant l'impression de la première image. Chaque fois que vous appuyez sur la touche COPY, une sonnerie brève retentit. Jusqu'à 20 copies peuvent être effectuées, y compris la première impression.

Remarque

Le nombre de tirages réalisés en appuyant sur la touche PRINT est également inclus dans le nombre maximum. Par exemple, si vous appuyez sur la touche COPY après avoir appuyé cinq fois sur la touche PRINT et effectué cinq tirages, le nombre de copies multiples du même tirage sera 15.

Pour interrompre la copie

Appuyez sur la touche FEED pendant l'impression.

Pour effectuer des copies dans des sens différents

Vous pouvez copier la dernière image vidéo mémorisée dans un sens différent. Sélectionnez le sens dans « Sélection du sens d'impression » (page 22), puis appuyez sur la touche COPY.

Alimentation en papier

Pour alimenter en papier, appuyez sur la touche FEED. L'appareil continuera à alimenter en papier tant que vous maintenez la touche FEED enfoncée. Ne tentez pas de tirer manuellement le papier hors de l'appareil.

Ajustement du contraste et de la luminosité

Vous pouvez ajuster le contraste et la luminosité des tirages à l'aide de la touche CONTR/BRIGHT et du levier de menu.
Chaque pression sur la touche permet de basculer entre les menus [CONT] (contraste) et [BRIG] (luminosité).

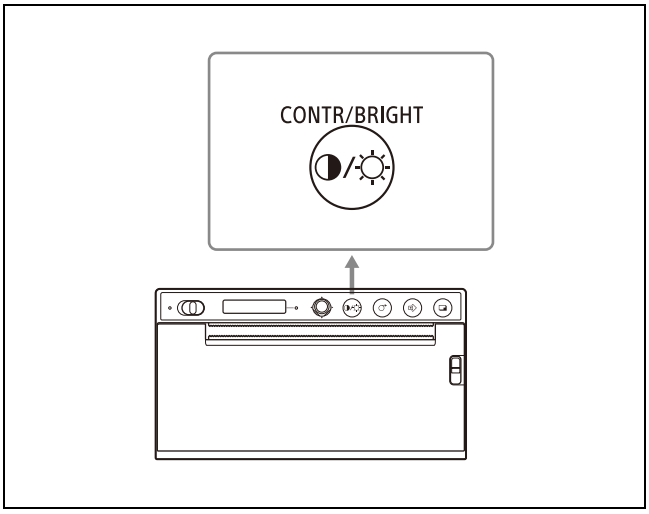

Pour ajuster le contraste

1 Appuyez sur la touche CONTR/BRIGHT pour ouvrir le menu [CONT].

2 Utilisez le levier de menu pour ajuster le contraste.
Pour augmenter le contraste : inclinez le levier de menu vers le haut. Le maximum est 16.
Pour diminuer le contraste : inclinez le levier de menu vers le bas. Le minimum est –16.

Remarque

La fonction d'ajustement du contraste est équivalente à la fonction [Light] de la commande de densité fournie avec le pilote d'imprimante. La valeur ajustée à l'aide de la commande de contraste est ajoutée à la valeur déjà définie comme [Light].

Pour ajuster la luminosité

1 Appuyez sur la touche CONTR/BRIGHT pour ouvrir le menu [BRIG].

2 Utilisez le levier de menu pour ajuster la luminosité.
Pour augmenter la luminosité : inclinez le levier de menu vers le haut. Le maximum est 16.
Pour diminuer la luminosité : inclinez le levier de menu vers le bas. Le minimum est –16.

Ajustements et réglages à l’aide du menu

Vous pouvez effectuer des ajustements et des réglages à votre convenance. Ces réglages et ajustements seront conservés en mémoire même si l’appareil est mis hors tension.

Structure du menu

Les contenus affichés sur l’écran LCD changent de manière séquentielle au fur et à mesure que vous actionnez le levier de menu, comme illustré sur le diagramme du flux du menu suivant, et vous pouvez effectuer les réglages pour chaque élément.

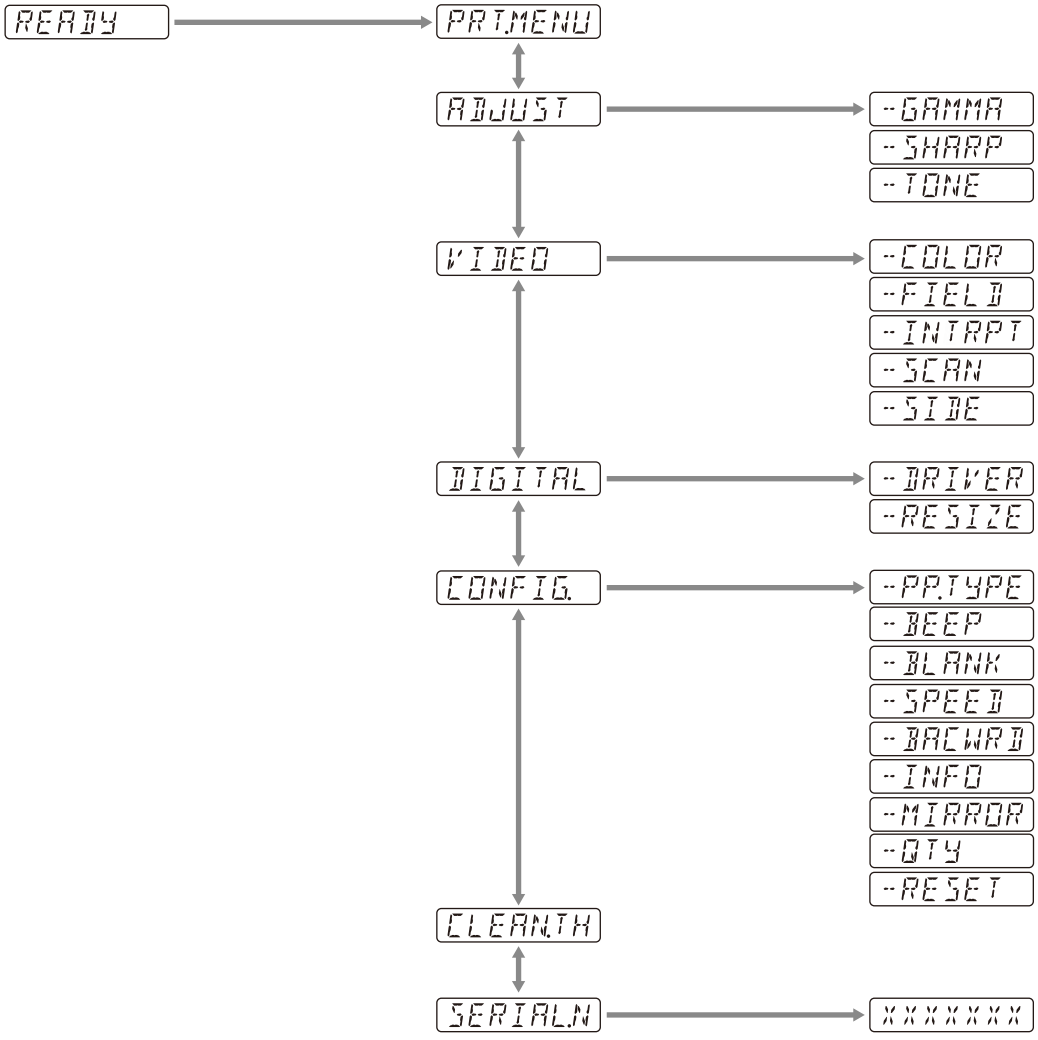

Les contenus affichés sur l’écran LCD changent de manière séquentielle au fur et à mesure que vous actionnez la touche CONTR/BRIGHT, comme illustré sur le diagramme du flux du menu suivant, et vous pouvez effectuer les réglages pour le contraste et la luminosité.

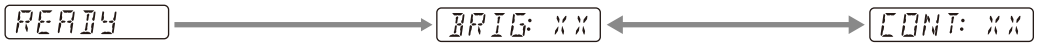

Liste des menus

Les réglages des éléments de menu sont indiqués dans le tableau suivant.
Les réglages indiqués dans ☐ sont les réglages par défaut.

Élément	Description	Réglage	
PRT.MENU	Imprime les réglages actuels par liste de menu.	-MENU:OK	Permet d'imprimer en poussant le levier de menu ou en l'inclinant vers la droite.
ADJUST	Affiche le menu pour ajuster la qualité de l'image.	-GAMMA	Permet de sélectionner le type de gamma. GAMA4 : gradation dure -2 GAMA3 : gradation dure [GAMA2] : standard GAMA1 : graduation douce Lorsque vous sélectionnez [898/897] dans [-DRIVER], la courbe gamma est commutée sur celle correspondant au modèle précédent.
		-SHARP	Accentue le contour du tirage. Ajuste la netteté du tirage sur l'un des 15 niveaux, de 0 à [7] à 14. Plus la valeur est élevée, plus le contour est accentué. Réglez sur « 0 » pour le désactiver. La valeur par défaut est « 7 ».
		-TONE	Ajuste la densité de la demi-teinte. Vous pouvez choisir entre –16 - [0] - +16.
VIDEO	Affiche le menu pour la vidéo.	-COLOR	Permet de sélectionner la couleur en fonction du signal d'entrée. COLR:ON : signal vidéo pour imprimer en couleur. [COLR:OFF] : signal vidéo pour imprimer en noir et blanc.
		-FIELD	Permet de sélectionner le mode de mémoire. FIED:ON : évite le flou de l'image lors d'une prise de vue en mouvement rapide (comme la capture d'une balle frappée par une batte). [FIED:OFF] : il s'agit du réglage standard.
		-INTRPT	Permet de sélectionner l'opération à effectuer lorsque l'impression est arrêtée. INTR:ON : si vous appuyez à nouveau sur la touche PRINT pour annuler une opération d'impression et que vous souhaitez imprimer une capture d'écran au moment où vous appuyez sur la touche PRINT, sélectionnez cette option. [INTR:OFF] : même si vous appuyez à nouveau sur la touche PRINT pendant une opération d'impression, l'impression se poursuit. Si vous souhaitez imprimer une capture d'écran au moment où vous appuyez sur le bouton PRINT après la fin de l'opération d'impression, sélectionnez cette option.
		-SCAN[1)]	Permet de sélectionner une image à imprimer. La zone d'impression se réduit dans l'ordre SC:WD2 [SC:WD1] SC:NOR
		-SIDE[2)]	Permet de sélectionner le sens dans lequel l'image doit être imprimée. SIDE:ON : imprime l'image pivotée de 90 degrés dans le sens antihoraire. [SIDE:OFF] : imprime l'image dans le même sens que celui affiché sur le moniteur.

Élément	Description	Réglage	
DIGITAL	Affiche le menu des réglages d'impression à partir de l'ordinateur.	-DRIVER	Permet de sélectionner le pilote d'imprimante à utiliser pour cet appareil. [DRV:899] : permet d'utiliser le pilote pour l'UP-X899MD, l'UP-D899MD. DRV:898 : permet d'utiliser le pilote pour l'UP-X898MD, l'UP-D898MD. DRV:897 : permet d'utiliser le pilote pour l'UP-D897. Si un format de papier pour 3840×1280 ou 4096×1280 est sélectionné à l'aide du pilote UP-X898MD/UP-D898MD ou du pilote UP-897, seul le format de papier maximum pouvant être imprimé sur cet appareil (2560×1280) sera imprimé. Le kit pour impression sans fil UPA-WU10 ne peut pas être utilisé avec [DRV:897].
		-RESIZE	Permet de sélectionner si l'image doit être agrandie ou pas. [RSIZ:OFF] : imprime l'image à sa taille d'origine. RSIZ:ON : imprime l'image à une taille plus grande, en fonction de la taille du papier défini par le pilote d'imprimante.
CONFIG.	Affiche les réglages pour l'opération.	-PP.TYPE	Permet de sélectionner le papier à utiliser. [P.TYPE:HG] : permet d'utiliser l'UPP-110HG. P.TYPE:HD : permet d'utiliser l'UPP-110HD. P.TYPE:S : permet d'utiliser l'UPP-110S.
		-BEEP	Permet de sélectionner si la tonalité d'opération doit retentir ou pas. Les tonalités d'erreur sont activées quel que soit le réglage. BEEP:OFF : la tonalité d'opération ne retentit pas. [BEEP:ON] : la tonalité d'opération retentit.
		-BLANK	Permet d'ajuster la longueur de l'espace vide supérieur (BACW:OFF) ou de l'espace vide inférieur (BACW:ON). BLANK:MIN : minimise l'espace vide. [BLANK:S] : raccourcit l'espace vide. BLANK:L : allonge l'espace vide.
		-SPEED	Permet de sélectionner la vitesse d'impression. Lorsque vous utilisez le papier UPP-110HD, vous ne pouvez pas sélectionner [HI] (impression à grande vitesse). LOW : imprime avec un réglage d'économie d'énergie (vitesse faible). [HI] : imprime à grande vitesse. Imprime en mode LOW à 15 °C (59 °F) ou moins.
		-BACWRD[3)]	Permet de sélectionner le sens d'impression. BACW:ON : commence à imprimer en sens inverse (à partir du haut de l'écran). [BACW:OFF] : commence à imprimer en sens normal (à partir du bas de l'écran).
		-INFO	Permet de sélectionner si les conditions d'impression doivent être imprimées ou pas sous l'image. INFO:ADJ : imprime la valeur d'ajustement de la qualité de l'image. INFO:STR : imprime le nom du chemin d'accès/du fichier de l'image stockée sur la clé USB. [INFO:OFF] : n'imprime pas d'informations.
		-MIRROR	Imprime l'image en inversant la droite et la gauche. MIRR:ON : inverse la droite et la gauche de l'image. [MIRR:OFF] : n'inverse pas l'image.
		-QTY	Définit la quantité d'impression. QTY:[1] - 10 : vous pouvez faire de 1 à 10 copies du même tirage.
		-RESET	Réinitialise les éléments de menu à leur réglage par défaut (initialisation). [RESET:OK] : réinitialise les réglages à leurs valeurs par défaut.

Élément	Description	Réglage	
CLEAN.TH	Lance le nettoyage de la tête.	-CLEAN:OK	Lance le nettoyage de la tête en poussant le levier de menu ou en l'inclinant vers la droite.
SERIAL.N	Affiche les numéros de série du produit.		

1) La plage de l'image à imprimer est la suivante.

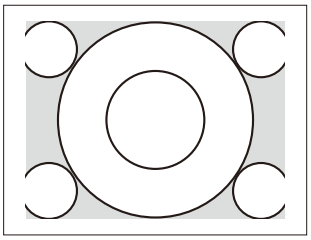

Lorsque « SC:NOR » est sélectionné

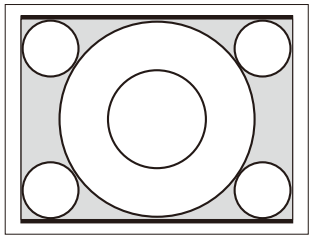

Lorsque « SC:WD1 » est sélectionné

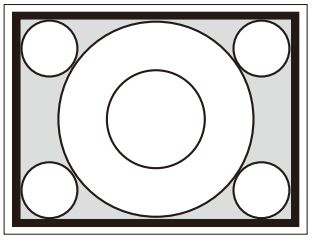

Lorsque « SC:WD2 » est sélectionné

2) Le sens d'impression des images imprimées est le suivant.

Image affichée sur le moniteur

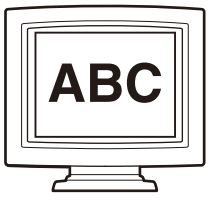

Tirages

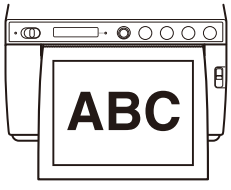

Lorsque [SIDE:OFF] est sélectionné

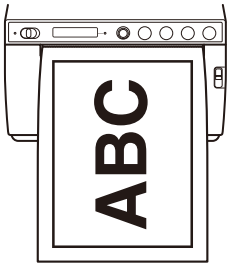

Lorsque [SIDE:ON] est sélectionné

3) Le sens d'impression est le suivant.

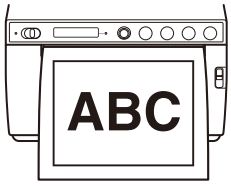

Lorsque [BACW:OFF] est sélectionné

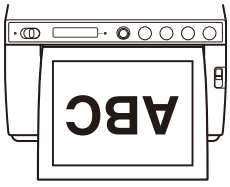

Lorsque [BACW:ON] est sélectionné

Opérations de base du menu

Cette section décrit les opérations de menu de base du qui sont communes à chaque menu, en prenant comme exemple les réglages pour le sens d'impression.
Lors de l'utilisation du levier de menu, « pousser » et « incliner vers la droite » sont la même action.

1 Réglez l'interrupteur de veille/marche sur ON pour mettre l'appareil sous tension.
Le rétroéclairage de l'écran LCD s'allume en blanc et la LED de veille qui était allumée en orange s'éteint.

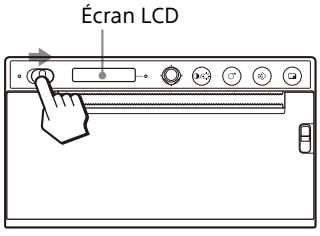

2 Confirmez que « READY » s'affiche sur l'écran LCD et poussez le levier de menu ou inclinez-le vers la droite.

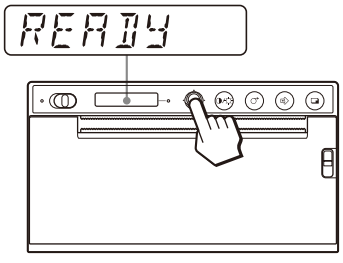

L'appareil passe en mode menu.
L'élément de menu s'affiche sur l'écran LCD.

3 Affichez [CONFIG.] en inclinant le levier de menu vers le haut ou vers le bas.

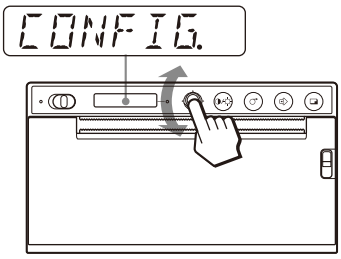

4 Poussez le levier de menu ou inclinez-le vers la droite.
L'appareil entre en mode menu dans lequel vous pouvez définir les conditions d'impression. Les menus ont « - » devant leur nom.

5 Affichez [-BACWRD] en inclinant le levier de menu vers le haut ou vers le bas.

6 Poussez le levier de menu ou inclinez-le vers la droite.

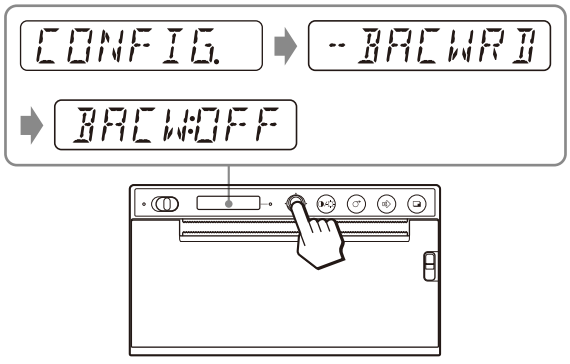

L'appareil entre dans le mode dans lequel vous pouvez sélectionner le sens d'impression.
Le réglage d'usine [BACW:OFF] s'affiche sur l'écran LCD. Le réglage actuel est [BACW:OFF]. Changez ce réglage sur [BACW:ON].

7 Affichez [BACW:ON] en inclinant le levier de menu vers le haut, puis poussez le levier de menu ou inclinez-le vers la droite.

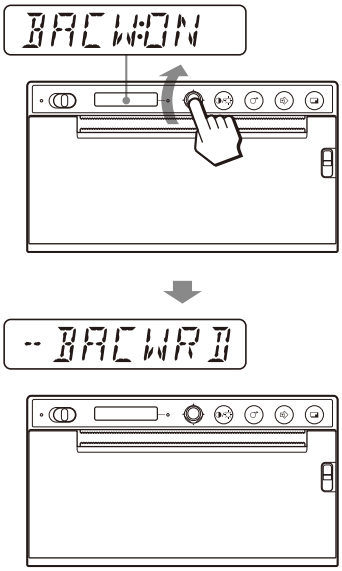

[BACW:ON] est enregistré comme sens d'impression.
[-BACWRD] s'affiche sur l'écran LCD.

Remarque

Si environ 20 secondes s'écoulent sans effectuer aucune opération de menu après l'affichage d'un élément de menu ou d'un réglage, l'affichage revient sur « READY » sur l'écran LCD et l'appareil quitte le mode menu. Dans ce cas, le réglage de [-BACWRD] n'est pas changé.

Pour annuler le réglage
Revenez à l'étape 5 ou 3 en inclinant le levier de menu vers la gauche à l'étape 7.

Pour poursuivre les opérations de menu
Effectuez des réglages en répétant les étapes 3 à 7.

Pour terminer les opérations de menu
Affichez « READY » en inclinant le levier de menu vers la gauche après l'étape 7.
L'appareil quitte le mode menu.

Fonction de verrouillage de menu
Si le message « LOCK » s'affiche et que vous entendez la sonnerie d'alarme lorsque vous poussez le levier de menu, le levier de menu est désactivé parce que la fonction d'opération du menu est verrouillée. Si vous souhaitez effectuer des opérations dans le menu, consultez l'élément « LOCK » dans « Messages d'erreur » (page 38).

Impression de la liste des réglages

Vous pouvez exécuter un tirage des réglages de menu actuels.

1. Poussez le levier de menu ou inclinez-le vers la droite.
   La liste des menus s'affiche et l'appareil entre en mode menu.
2. Affichez [PRT.MENU] en inclinant le levier de menu vers le haut ou vers le bas, puis poussez le levier de menu ou inclinez-le vers la droite.
3. Confirmez que [MENU:OK] s'affiche, puis poussez le levier de menu ou inclinez-le vers la droite.
   L'appareil commence l'impression des réglages de menu actuels.
   [PRT.MENU] s'affiche sur l'écran LCD.
4. Inclinez le levier de menu vers la gauche.
   « READY » s'affiche et l'appareil entre en mode d'impression normale.

Stockage d'images sur une clé USB



Avertissement

Utilisation de cet appareil à des fins médicales
Ce connecteur n'est pas isolé.
Ne connectez aucun autre appareil, à l'exception d'une clé USB ou d'un kit pour impression sans fil UPA-WU10 alimenté exclusivement par l'alimentation électrique de l'unité.
En cas de connexion d'un périphérique alimenté par du courant alternatif, une fuite de courant provenant du périphérique peut entraîner l'électrocution du patient ou de l'opérateur.

Lorsqu'une clé USB est insérée dans le connecteur OPTION (USB type A) situé sur le panneau arrière de cet appareil, l'image capturée par l'appareil est enregistrée sous forme de fichier image bitmap sur la clé USB lors de l'impression. Les fichiers images enregistrés sur la clé USB peuvent être visualisés en utilisant un ordinateur équipé d'un connecteur USB (type A).

Dossier où sont stockés les fichiers images
Les fichiers images seront stockés dans le dossier \\SONY\UP-X899MD\SN.[Numéro de série de cet appareil] sur la clé USB. Si le dossier n'existe pas, il sera créé automatiquement.

Nom de fichier de l'image
Chaque fois que vous appuyez sur la touche PRINT pour imprimer, les fichiers images sont numérotés de UP_000000.bmp à UP_999999.bmp dans l'ordre et enregistrés en tant que fichiers images bitmap sur la clé USB. Pour les écrans partagés, chaque écran est également enregistré en tant que fichier. Une nouvelle image n'est enregistrée qu'au moment de l'impression. Une fois imprimée, elle ne sera pas enregistrée.

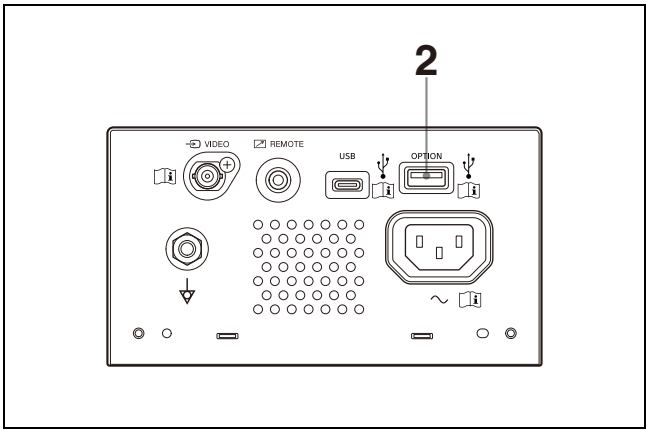

1 Mettez cet appareil sous tension.

2 Connectez la clé USB au connecteur OPTION (USB type A) de cet appareil.

3 Appuyez sur la touche PRINT pour imprimer le signal VIDEO.
Imprimez à partir d'un ordinateur si les images à imprimer sont stockées sur l'ordinateur.
L'appareil commence l'impression.
Une fois l'impression terminée, l'image est également stockée sur la clé USB. Lors de l'écriture, « STORING » s'affiche sur l'écran LCD. Une fois l'écriture terminée, « STORING » disparaît.

Pour retirer la clé USB
Lorsque « STORING » s'affiche sur l'écran LCD, l'appareil écrit les données sur la clé USB. Si vous retirez la clé USB, les données ne seront pas écrites correctement et les données de la clé USB risquent d'être corrompues.

Lorsque « NO SPACE » s'affiche sur l'écran LCD
La clé USB est pleine ou le nombre maximum d'images a déjà été enregistré, et il n'est plus possible d'enregistrer d'autres images. Dans ce cas, supprimez les fichiers inutiles de la clé USB en utilisant un ordinateur ou utilisez une nouvelle clé USB.

Remarques

- Ne connectez pas de dispositif USB doté de sa propre alimentation, tel qu'un disque dur, au connecteur OPTION (USB type A) de cet appareil. Sinon, cela peut entraîner des dysfonctionnements.
- Ne vous connectez pas au dispositif USB nécessitant plus de 500 mA, même temporairement, même si son alimentation électrique provient du connecteur OPTION (USB type A).
- Seul le format BMP est pris en charge comme format de fichier d'enregistrement.
- Les images stockées sur la clé USB ne peuvent pas être réimprimées.
- Les images peuvent être stockées sur la clé USB, mais les images enregistrées ne peuvent pas être lues ou supprimées. Utilisez l'ordinateur équipé d'un connecteur USB (type A) pour lire ou supprimer des images.
- Sauvegardez les fichiers de la clé USB sur votre ordinateur avant d'utiliser la clé USB avec cet appareil. Nous ne pouvons pas garantir que les fichiers stockés sur une clé USB ne seront pas corrompus ou supprimés lorsqu'ils sont utilisés sur cet appareil.

Remarques sur le connecteur OPTION (USB type A)

- Il est compatible avec la mémoire de masse USB. (Le fonctionnement de tous les types de clés USB n'est pas garanti.)
- La connexion du connecteur OPTION (USB type A) à la clé USB par l'intermédiaire d'un concentrateur n'est pas garantie.
- Il est compatible avec l'USB Hi-Speed.
- Le système de fichiers correspondant est FAT32.
- Si la clé USB dispose d'une fonction de verrouillage, veillez à la désactiver avant de l'utiliser.
- Il n'est pas possible d'utiliser une clé USB contenant plus d'un lecteur.
- Les clés USB dotées de caractéristiques spéciales (telles que le cryptage) ne sont pas prises en charge.
- Vous pouvez connecter des clés USB ou des accessoires optionnels en les insérant directement dans le connecteur. N'utilisez pas de câbles d'extension USB, etc.

Maintien des performances de l'appareil

Sécurité

- Vérifiez la tension de fonctionnement avant l'opération. N'utilisez l'appareil qu'avec une source d'alimentation spécifiée dans « Caractéristiques techniques » (page 36).
- Arrêtez immédiatement toute opération si un liquide ou un solide tombe à l'intérieur du boîtier. Débranchez l'appareil et faites-le vérifier par du personnel qualifié.
- Débranchez l'appareil de la prise murale si vous prévoyez de ne pas l'utiliser pendant une période prolongée. Débranchez le cordon d'alimentation en le tenant par la fiche. Ne tirez jamais le cordon lui-même.
- Ne démontez pas le boîtier. Ne confier l'entretien de l'appareil qu'à un personnel qualifié.

Attention

Des massicots sont intégrés à l'unité. Lors du chargement du papier, veillez à ne pas toucher les massicots. Les massicots peuvent causer des blessures.

À propos de l'installation

- Placez l'appareil à un endroit stable et sur une surface plane.
  Si vous utilisez l'appareil sur une surface irrégulière, un dysfonctionnement pourrait se produire.
- N'installez pas l'appareil à proximité d'une source de chaleur. Évitez les endroits à proximité des radiateurs ou des conduits d'air, ou les endroits exposés aux rayons solaires directs ou soumis à de la poussière excessive, de l'humidité, à un choc mécanique ou des vibrations.
- Prévoyez une circulation d'air adéquate pour éviter l'accumulation de chaleur. N'installez pas l'appareil sur des surfaces telles que des couvertures, des tapis, etc. ou à proximité de matériaux comme des rideaux ou des draperies.

Attention

Pour éviter l'accumulation de la chaleur interne, laissez assez d'espace autour de l'imprimante (10 cm (4 pouces) minimum). Ne bloquez pas les orifices de ventilation des côtés droit et gauche de l'imprimante, pas plus que ceux du panneau arrière.

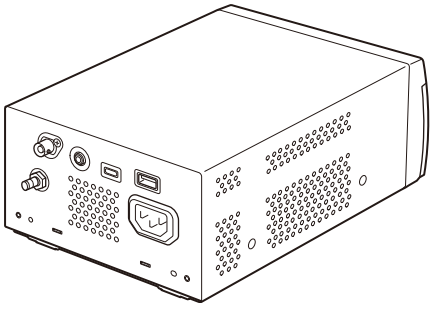

Remarques sur le transport de l'appareil

- Veillez à ne pas heurter ou faire tomber l'appareil.
- Ne portez pas et ne déplacez pas l'appareil lorsque le papier est chargé. Cela pourrait entraîner un dysfonctionnement.

A propos de la condensation

Si l'appareil est soudainement déplacé d'un endroit froid à un endroit chaud, ou si la température ambiante augmente brusquement, de l'humidité peut se former sur la surface externe de l'appareil et/ou à l'intérieur de l'appareil. Ce phénomène est connu sous le nom de condensation. Si de la condensation se produit, mettez l'appareil hors tension et patientez le temps que la condensation disparaisse avant d'utiliser l'appareil. L'utilisation de l'appareil avec de la condensation pourrait endommager l'appareil.

Concernant les pièces consommables

La durée de vie du condensateur électrolytique est de 5 ans environ, sous des températures de fonctionnement normales et pour un usage normal (8 heures par jour, 25 jours par mois). Si l'utilisation dépasse la fréquence d'utilisation normale, la durée de vie peut être réduite en conséquence.

Utilisation avec des couteaux électrochirurgicaux ou des périphériques similaires

Si cet appareil est utilisé conjointement avec un couteau électrochirurgical, par exemple, l'image risque d'être perturbée, déformée ou anormale en raison des tensions ou des ondes radio puissantes émises par l'équipement. Il ne s'agit pas d'un dysfonctionnement.
Lorsque vous utilisez cet appareil simultanément avec un autre qui émet des tensions ou des ondes radio puissantes, vérifiez l'effet de cet équipement avant toute utilisation et installez l'appareil de façon à réduire au minimum les interférences générées par les ondes radio.

Nettoyage du boîtier

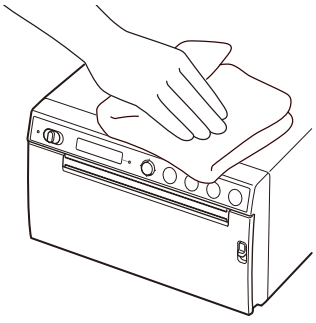

Remarque

Avant de nettoyer l'imprimante, veillez à mettre l'interrupteur de veille/marche en position de veille, puis **débranchez le cordon d'alimentation**.

Lorsque des solvants tels que du benzène ou du diluant, ou encore de l'acide, du détergent alcalin ou abrasif, ou des lingettes de nettoyage chimiques sont utilisés sur la surface l'imprimante, la finition de la surface risque d'être endommagée. Veillez à respecter les recommandations suivantes :

- Nettoyez la surface de l'imprimante avec une concentration de 50 à 70 v/v% d'alcool isopropylique ou une concentration de 76,9 à 81,4 v/v% d'éthanol.
- Les taches tenaces peuvent être enlevées avec un chiffon doux, tel qu'un chiffon nettoyant légèrement imprégné d'une solution détergente douce puis nettoyées à l'aide du produit chimique indiqué ci-dessus.
- N'exercez pas une force inutile lorsque vous frottez la surface de l'imprimante avec un chiffon taché. Vous risqueriez de griffer la surface de l'imprimante.
- Ne laissez pas la surface de l'imprimante en contact prolongé avec un produit en caoutchouc ou en vinyle. L'aspect de la surface risque de se détériorer ou le revêtement de peler.

Nettoyage de la tête thermique

Si un tirage est sale ou si des rayures blanches apparaissent sur les tirages, nettoyez la tête thermique à l'aide de la feuille de nettoyage fournie.
Effectuez le nettoyage de la tête en utilisant le menu.

Attention

Des massicots sont intégrés à l'unité. Lors du nettoyage de la tête thermique, faites attention de ne pas toucher le massicot. Les massicots peuvent causer des blessures.

1 Réglez l'interrupteur de veille/marche sur ON pour mettre l'appareil sous tension.

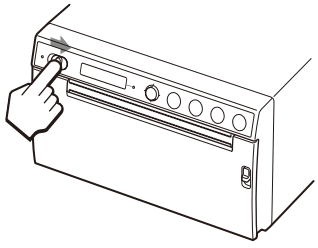

2 Appuyez vers le bas sur le levier OPEN pour ouvrir le panneau de la porte.

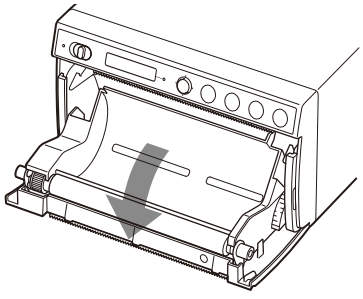

Si du papier est chargé dans le plateau à papier, retirez-le.

Remarque

Faites attention à ce que la surface du papier ne touche pas d'autres objets. Sinon, les impressions risquent d'être défectueuses en raison de la présence de salissures sur le papier.

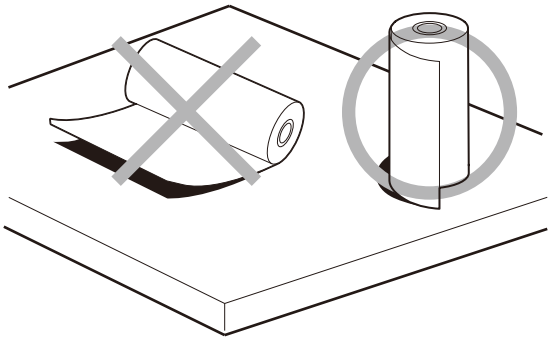

3 Insérez la feuille de nettoyage fournie dans la rainure du plateau à papier.
Insérez la feuille de nettoyage de manière à ce qu'elle s'insère dans la rainure.

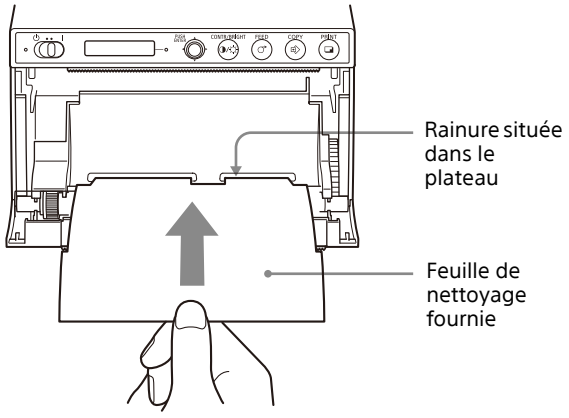

4 Fermez le panneau de la porte en le poussant.

5 Poussez le levier de menu.
L'élément de menu s'affiche.

6 Affichez [CLEAN.TH] en inclinant le levier de menu vers le haut ou vers le bas, puis poussez le levier de menu.

7 Confirmez que [CLEAN:OK] s'affiche, puis appuyez sur le levier de menu.
L'appareil commence le nettoyage de la tête thermique.
[CLEAN:TH] s'affiche sur l'écran LCD.
Le nettoyage est terminé lorsque la feuille de nettoyage s'arrête.

8 Appuyez vers le bas sur le levier OPEN pour ouvrir la porte et retirez la feuille de nettoyage.

9 Fermez le panneau de la porte en le poussant.

Remarque

Ne nettoyez la tête thermique que si nécessaire. Si vous nettoyez la tête thermique trop souvent, cela peut provoquer un dysfonctionnement.

Nettoyage du rouleau de la platine

Lorsque la surface du rouleau de la platine est sale, le papier n'est pas entraîné en douceur, ce qui entraîne des bourrages papier et une qualité d'impression irrégulière. Placez l'interrupteur de veille/marche sur ON pour mettre l'appareil sous tension, puis appuyez sur la touche FEED pendant environ une seconde pour faire sortir davantage de papier de l'appareil. Il est probable que le rouleau soit encrassé si le papier peut facilement être tiré à la main.

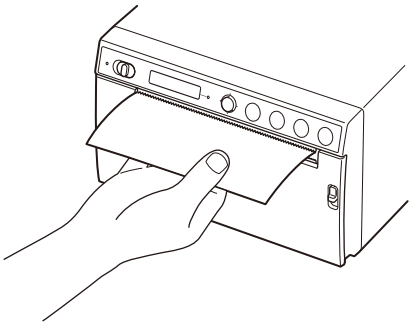

Nettoyez le rouleau de la platine à l'aide d'un chiffon doux imbibé d'une concentration d'éthanol de 76,9 à 81,4 v/v% lorsqu'il est sale.

Attention

Des massicots sont intégrés à l'unité. Veillez à ne pas toucher les massicots. Les massicots peuvent causer des blessures.

1 Réglez l'interrupteur de veille/marche sur ON pour mettre l'appareil sous tension.

2 Appuyez vers le bas sur le levier OPEN pour ouvrir le panneau de la porte.
Si du papier est chargé dans le plateau à papier, retirez-le.

Remarque

Faites attention à ce que la surface du papier ne touche pas d'autres objets. Sinon, les impressions risquent d'être défectueuses en

raison de la présence de salissures sur le papier.

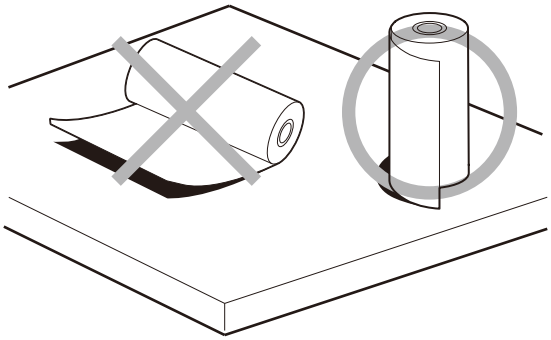

3 Nettoyez délicatement le rouleau de la platine à l'aide d'un chiffon doux imbibé d'éthanol.

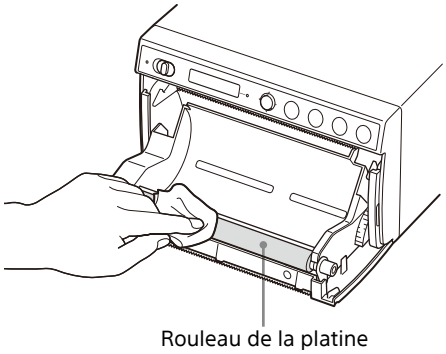

Remarques

- Une fois que la surface du rouleau de la platine essuyée est complètement sèche, tournez le rouleau de la platine pour nettoyer une autre portion.
- Ne faites pas tourner le rouleau de la platine avec les mains. Utilisez la touche FEED pour le tourner. Appuyez sur la touche FEED pour faire tourner automatiquement le rouleau de la platine.

4 Appuyez sur la touche FEED.
Le rouleau de la platine tourne d'environ 120 degrés.

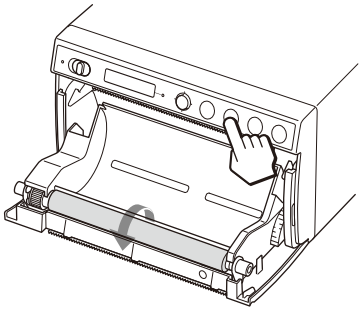

Remarques

- Veillez à ne pas vous coincer les doigts dans le rouleau de la platine tournant.
- Veillez à ne commencer le nettoyage qu'après l'arrêt complet du rouleau de la platine.

5 Répétez les étapes 3 et 4 jusqu'à ce que le rouleau de la platine soit propre.

6 Après le séchage complet du rouleau de la platine, fermez la porte en la poussant.

Caractéristiques techniques

Puissance électrique requise
100 V à 240 V ∼, 50/60 Hz
Courant d'entrée
0,75 A à 0,5 A
Température de fonctionnement
10 °C à 40 °C (50 °F à 104 °F)
Humidité de fonctionnement
20% à 80% (pas de condensation permise)
Pression de fonctionnement
700 hPa à 1 060 hPa
Température de stockage et de transport
–20 °C à +60 °C (–4 °F à +140 °F)
Humidité de stockage et de transport
20% à 90% (pas de condensation permise)
Pression de stockage et de transport
700 hPa à 1 060 hPa
Dimensions 154 × 88 × 208 mm (6 $^{1}/_{8}$ × 3 $^{1}/_{2}$ × 8 $^{1}/_{4}$ po) (l/h/p)
Mass 2,0 kg (4 lb 6,5 oz) (imprimante seule)
Tête thermique
Tête thermique pour film fin, 1280 points
Taille d'image (Taille d'impression standard)
100 × 75 mm
Vitesse d'impression
Environ 2 sec./image (960 × 1280 points)
(lorsque [HI] est sélectionné dans [-SPEED] du menu [CONFIG.])
Environ 3,8 sec./image (960 × 1280 points)
(lorsque [LOW] est sélectionné dans [-SPEED] du menu [CONFIG.])
Connecteurs d'entrée
VIDEO IN (type BNC)
Signaux vidéo composites NTSC ou PAL : 1,0 Vp-p, 75 ohms (NTSC/PAL automatiquement détectés)
Interfaces Connecteur OPTION (USB type A)
Connecteur USB : type C (pour la réception des données)

Connecteur REMOTE (mini jack stéréo)

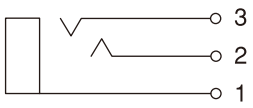

1 GND
2 PRINT SIGNAL (TTL)
Entrée d'impulsion LOW à 100 msec. lance l'impression.
3 PRINT BUSY (TTL)
Passe à HIGH pendant l'impression.

Accessoires fournis
Feuille de nettoyage de la tête thermique (1)
CD-ROM (y compris les instructions d'utilisation, le fichier Readme et le pilote d'imprimante multilingues) (1)
Avant d'utiliser l'imprimante (1)
Liste de coordonnées pour la maintenance (1)
Consommable pour imprimante thermique
UPP-110HG/SET (Haute brillance) (1)
Information for Customers in Europe (Informations pour les clients en Europe) (1)
Accessoires en option
Consommable pour imprimante thermique
UPP-110HG (Haute brillance)
UPP-110HD (Haute densité)
UPP-110S (Haute qualité)
Kit pour impression sans fil
UPA-WU10[1)]

1) Pour connaître la disponibilité du produit, contactez votre revendeur Sony.

La conception et ces caractéristiques techniques sont susceptibles d'être modifiées sans préavis.

Spécifications médicales
Protection contre les décharges électriques :
Classe I
Protection contre la pénétration néfaste d'eau :
Ordinaire
Degré de sécurité en présence d'un mélange d'anesthésiants inflammables avec de l'air, de l'oxygène ou de l'oxyde nitreux :
Ne convient pas à une utilisation

en présence d'un mélange d'anesthésiants inflammables avec de l'air, de l'oxygène ou de l'oxyde nitreux

Mode de fonctionnement :
Continu

Remarques

- Vérifiez toujours que l'appareil fonctionne correctement avant utilisation. SONY NE PEUT ÊTRE TENUE RESPONSABLE DE TOUT DOMMAGE, DE QUELQUE NATURE QUE CE SOIT, Y COMPRIS MAIS SANS LIMITATION, LA COMPENSATION OU LE REMBOURSEMENT S'IL S'AVÈRE IMPOSSIBLE D'IMPRIMER DES DONNÉES OU SI DES DONNÉES SONT PERDUES SUITE À UN DYSFONCTIONNEMENT DE CET APPAREIL OU DU MATÉRIEL D'IMPRESSION, DU LOGICIEL ASSOCIÉ, DU SUPPORT DE STOCKAGE EXTERNE OU DE TOUT AUTRE PÉRIPHÉRIQUE EXTERNE.
- SONY NE PEUT ÊTRE TENUE RESPONSABLE DE TOUT DOMMAGE, DE QUELQUE NATURE QUE CE SOIT, Y COMPRIS MAIS SANS LIMITATION, LA COMPENSATION OU LE REMBOURSEMENT SUITE À LA PERTE DES BÉNÉFICES PRÉSENTS ET À VENIR RÉSULTANT D'UN DYSFONCTIONNEMENT DE CET APPAREIL NI PENDANT LA PÉRIODE DE GARANTIE OU UNE FOIS LE DÉLAI DE GARANTIE EXPIRÉ OU POUR TOUTE AUTRE RAISON QUE CE SOIT.
- SONY N'ASSUMERA PAS DE RESPONSABILITÉ POUR LES RÉCLAMATIONS, QUELLE QU'ELLES SOIENT, EFFECTUÉES PAR LES UTILISATEURS DE CET APPAREIL OU PAR DES TIERCES PARTIES.
- SONY N'ASSUMERA PAS DE RESPONSABILITÉ POUR LA CESSATION OU L'INTERRUPTION DE TOUT SERVICE LIÉ À CET APPAREIL, RÉSULTANT DE QUELQUE CIRCONSTANCE QUE CE SOIT.

Le consommable pour imprimante thermique (Haute brillance) fourni (UPP-110HG/SET) est utilisé pour le test de l'appareil. Notez qu'une décoloration peut se produire en fonction de l'environnement de transport et de stockage. Pour obtenir des performances d'impression conformes aux spécifications, achetez le papier d'impression (vendu séparément) (page 18).

Dépannage

Avant d'appeler le réparateur, veuillez consulter les problèmes et solutions décrits ci-dessous. Si vous n'arrivez pas à résoudre le problème, contactez votre revendeur agréé le plus proche.

Symptôme	Causes/Solutions
Les premiers tirages sont constellés de petits points.	Un nouveau rouleau de papier a-t-il été installé ? →Appuyez sur la touche FEED et maintenez-la enfoncée pour alimenter environ 15 cm à 20 cm (6 po à 8 po), puis relâchez-la.
La tâche d'impression ne démarre pas si vous appuyez sur la touche PRINT. Ou la tâche d'impression ne démarre pas même si l'ordinateur est actionné.	• Le papier n'avance pas. →L'imprimante est-elle sous tension ? →L'appareil est-il connecté correctement ? →Le rouleau de papier est-il desserré ? →Lors de l'impression de l'image vidéo, le signal vidéo de l'image est-il entré ? • L'alarme retentit. →La tête thermique est-elle en surchauffe ? La tête thermique peut surchauffer lors de l'impression en continu d'images sombres. Patientez le temps que la tête refroidisse. →Le papier est-il chargé correctement ? • L'alimentation du papier se produit mais l'impression ne démarre pas. →Le papier est-il alimenté avec la mauvaise face vers le dessus ? (page 19)
Des bordures noires ou des portions manquantes apparaissent autour du tirage.	Changez le réglage de l'élément de menu [-SCAN].
Bourrage papier.	• Appuyez vers le bas sur le levier OPEN pour ouvrir la porte, retirez le tirage ou le rouleau de papier, puis tirez doucement le bourrage papier hors de l'appareil. • Existe-il de la condensation dans l'appareil ? →Si l'appareil a été déplacé dans une pièce chaude depuis un endroit froid, de la condensation peut se former à l'intérieur de l'appareil. Mettez l'appareil hors tension et laissez-le pendant 1 à 2 heures (jusqu'à ce qu'il soit à la température de ambiante), puis essayez à nouveau d'imprimer.

Symptôme	Causes/Solutions
Les tirages sont sales.	• La tête thermique est-elle sale ? →Utilisez la feuille de nettoyage fournie pour nettoyer la tête thermique. (page 33) • Le rouleau de la platine est-il sale ? →Nettoyez le rouleau de la platine à l'aide d'un chiffon doux imbibé d'alcool éthylique. (page 34)
L'appareil arrête d'imprimer lors de l'impression d'images presque noires et le message [COOLING] s'affiche sur l'écran LCD.	Lors de l'impression en continu d'images presque noires, le circuit de protection de la tête thermique peut arrêter l'appareil pour éviter la surchauffe de la tête. Le circuit de protection empêchant la surchauffe de la tête thermique a été activé. →Attendez que la tête refroidisse et que ce message disparaisse.
Les lignes blanches ou les petites lettres à l'écran ne sont pas imprimées clairement.	Lors de l'impression de l'image vidéo, [COLR:ON] est-il sélectionné dans [-COLOR] du menu [VIDEO] pour les signaux d'entrée en noir et blanc ? →Sélectionnez [COLR:OFF].
Des petits carrés apparaissent sur tout l'écran.	Lors de l'impression de l'image vidéo, [COLR:OFF] est-il sélectionné dans [-COLOR] du menu [VIDEO] pour les signaux d'entrée couleur ? →Sélectionnez [COLR:ON].
Le tirage est trop clair ou trop sombre.	• [-PP.TYPE] du menu [CONFIG.] est-il correctement réglé ? • [-GAMMA] du menu [ADJUST] est-il correctement réglé ?
Le papier n'avance pas en douceur.	Le rouleau de la platine est-il sale ? →Nettoyez le rouleau de la platine. (page 34)
L'impression est interrompue. Lors de l'impression, l'appareil décharge plusieurs centimètres de papier blanc et s'arrête. Impossible d'imprimer. L'opération FEED ne peut pas être effectuée. Lorsque le papier est correctement placé, « EMPTY » s'affiche.	La lumière du soleil ou la lumière incandescente qui comprend une forte lumière infrarouge irradie-t-elle la sortie du papier ? →L'appareil est équipé d'un capteur de lumière infrarouge qui détecte le papier d'impression. Par conséquent, lorsque la lumière irradie directement la sortie du papier, la détection du papier peut ne pas fonctionner correctement. N'exposez pas directement la sortie du papier à la lumière.

Messages d'erreur

Les messages apparaissent sur l'écran LCD dans les conditions suivantes. Suivez les instructions correspondantes au message pour résoudre le problème.

Messages	Description et solution
DOOR	Le panneau de la porte est ouvert. →Fermez le panneau de la porte jusqu'à ce qu'il soit verrouillé en toute sécurité.
EMPTY	• Aucun rouleau de papier n'est chargé. • Le papier est terminé. →Chargez du papier.
COOLING	Le circuit de protection empêchant la surchauffe de la tête thermique a été activé. →Attendez que le message disparaisse. L'impression reprend automatiquement.
LOCK	Si le levier de menu ou la touche CONTR/BRIGHT est verrouillé(e) →Si vous souhaitez effectuer des opérations de menu, mettez l'appareil hors tension, puis appuyez sur le levier de menu et maintenez-le enfoncé avant de remettre l'appareil sous tension. Si le message « UNLOCK » apparaît, le verrou est relâché.
ERROR	Cet appareil a rencontré un problème technique. →Redémarrez l'appareil. Si l'affichage ne disparaît pas, contactez le revendeur agréé le plus proche.
NO.INPUT	La touche PRINT est enfoncée lorsque le signal vidéo n'est pas entré. →Raccordez le connecteur d'entrée VIDEO à l'équipement vidéo à l'aide du câble BNC, puis appuyez sur le bouton PRINT une fois que le signal vidéo est entré.

Messages	Description et solution
STOR.ERR	La clé USB connectée au connecteur USB n'a pas réussi à enregistrer l'image. • La clé USB n'est pas un modèle avec moins de 64 Go d'espace. →Utilisez une clé USB de moins de 64 Go. • La clé USB n'est pas formatée en FAT32. →Utilisez une clé USB formatée en FAT32. • La fonction de protection contre l'écriture de la clé USB est activée. →Désactivez la protection contre l'écriture. • La clé USB comporte plus d'une partition et l'appareil la reconnaît donc comme plusieurs lecteurs. → Utilisez une clé USB ne comportant qu'une seule partition. • La clé USB dispose de fonctions de sécurité telles que l'authentification par empreinte digitale. →L'appareil ne reconnaît pas toutes les caractéristiques de chaque clé USB. • La clé USB fonctionne mal. →Utilisez une nouvelle clé USB.
NO.SPACE	La clé USB n'a pas assez d'espace libre. →Remplacez la clé USB par une autre ayant de l'espace libre.

Licence

Cet appareil comprend les logiciels « FreeRTOS », « FreeRTOS-Plus-FAT », « zlib », « FreeType » et « newlib ». Nous mettons ces applications logicielles à disposition grâce au contrat de licence que nous avons passé avec les propriétaires de leurs copyrights. Conformément aux demandes des propriétaires des droits d'auteur de ces logiciels, nous sommes dans l'obligation de vous informer de ce qui suit.

FreeRTOS

FreeRTOS Kernel V11.1.0
Copyright (C) 2021 Amazon.com, Inc. or its affiliates. All Rights Reserved.

SPDX-License-Identifier:MIT

Permission is hereby granted, free of charge, to any person obtaining a copy of this software and associated documentation files (the "Software"), to deal in the Software without restriction, including without limitation the rights to use, copy, modify, merge, publish, distribute, sublicense, and/or sell copies of the Software, and to permit persons to whom the Software is furnished to do so, subject to the following conditions:

The above copyright notice and this permission notice shall be included in all copies or substantial portions of the Software.

THE SOFTWARE IS PROVIDED "AS IS", WITHOUT WARRANTY OF ANY KIND, EXPRESS OR
IMPLIED, INCLUDING BUT NOT LIMITED TO THE WARRANTIES OF MERCHANTABILITY, FITNESS
FOR A PARTICULAR PURPOSE AND NONINFRINGEMENT. IN NO EVENT SHALL THE AUTHORS OR
COPYRIGHT HOLDERS BE LIABLE FOR ANY CLAIM, DAMAGES OR OTHER LIABILITY, WHETHER
IN AN ACTION OF CONTRACT, TORT OR OTHERWISE, ARISING FROM, OUT OF OR IN
CONNECTION WITH THE SOFTWARE OR THE USE OR OTHER DEALINGS IN THE SOFTWARE.

https://www.FreeRTOS.org
https://github.com/FreeRTOS

FreeRTOS-Plus-FAT

FreeRTOS+FAT V2.3.3
Copyright (C) 2021 Amazon.com, Inc. or its affiliates. All Rights Reserved.

Permission is hereby granted, free of charge, to any person obtaining a copy of this software and associated documentation files (the "Software"), to deal in the Software without restriction, including without limitation the rights to use, copy, modify, merge, publish, distribute, sublicense, and/or sell copies of the Software, and to permit persons to whom the Software is furnished to do so, subject to the following conditions:

The above copyright notice and this permission notice shall be included in all copies or substantial portions of the Software.

THE SOFTWARE IS PROVIDED "AS IS", WITHOUT WARRANTY OF ANY KIND, EXPRESS OR
IMPLIED, INCLUDING BUT NOT LIMITED TO THE WARRANTIES OF MERCHANTABILITY, FITNESS
FOR A PARTICULAR PURPOSE AND NONINFRINGEMENT. IN NO EVENT SHALL THE AUTHORS OR
COPYRIGHT HOLDERS BE LIABLE FOR ANY CLAIM, DAMAGES OR OTHER LIABILITY, WHETHER
IN AN ACTION OF CONTRACT, TORT OR OTHERWISE, ARISING FROM, OUT OF OR IN
CONNECTION WITH THE SOFTWARE OR THE USE OR OTHER DEALINGS IN THE SOFTWARE.

https://www.FreeRTOS.org
https://github.com/FreeRTOS

zlib

(C) 1995-2022 Jean-loup Gailly and Mark Adler

This software is provided 'as-is', without any express or implied warranty. In no event will the authors be held liable for any damages arising from the use of this software.

Permission is granted to anyone to use this software for any purpose, including commercial applications, and to alter it and redistribute it freely, subject to the following restrictions:

1. The origin of this software must not be misrepresented; you must not
   claim that you wrote the original software. If you use this software
   in a product, an acknowledgment in the product documentation would be
   appreciated but is not required.
2. Altered source versions must be plainly marked as such, and must not be
   misrepresented as being the original software.
3. This notice may not be removed or altered from any source distribution.

Jean-loup Gailly Mark Adler
jloup@gzip.org madler@alumni.caltech.edu

If you use the zlib library in a product, we would appreciate *not* receiving lengthy legal documents to sign. The sources are provided for free but without warranty of any kind. The library has been entirely written by Jean-loup Gailly and Mark Adler; it does not include third-party code.

If you redistribute modified sources, we would appreciate that you include in the file ChangeLog history information documenting your changes.

FreeType

FREETYPE LICENSES

The FreeType 2 font engine is copyrighted work and cannot be used legally without a software license. In order to make this project usable to a vast majority of developers, we distribute it under two mutually exclusive open-source licenses.

This means that *you* must choose *one* of the two licenses described below, then obey all its terms and conditions when using FreeType 2 in any of your projects or products.

- The FreeType License, found in the file `docs/FTL.TXT`, which is similar to the original BSD license *with* an advertising clause that forces you to explicitly cite the FreeType project in your product's documentation. All details are in the license file. This license is suited to products which don't use the GNU General Public License.

  Note that this license is compatible to the GNU General Public License version 3, but not version 2.

- The GNU General Public License version 2, found in `docs/GPLv2.TXT` (any later version can be used also), for programs which already use the GPL. Note that the FTL is incompatible with GPLv2 due to its advertisement clause.

The contributed BDF and PCF drivers come with a license similar to that of the X Window System. It is compatible to the above two licenses (see files `src/bdf/README` and `src/pcf/README`). The same holds for the source code files `src/base/fthash.c` and `include/freetype/internal/fthash.h`; they wer part of the BDF driver in earlier FreeType versions.

The gzip module uses the zlib license (see `src/gzip/zlib.h`) which too is compatible to the above two licenses.

The MD5 checksum support (only used for debugging in development builds) is in the public domain.

--- end of LICENSE.TXT ---

newlib

• Red Hat Incorporated
Copyright (c) 1994-2009 Red Hat, Inc. All rights reserved.

This copyrighted material is made available to anyone wishing to use, modify, copy, or redistribute it subject to the terms and conditions of the BSD License. This program is distributed in the hope that it will be useful, but WITHOUT ANY WARRANTY expressed or implied, including the implied warranties of MERCHANTABILITY or FITNESS FOR A PARTICULAR PURPOSE. A copy of this license is available at http://www.opensource.org/licenses. Any Red Hat trademarks that are incorporated in the source code or documentation are not subject to the BSD License and may only be used or replicated with the express permission of Red Hat, Inc.

• University of California, Berkeley
Copyright (c) 1981-2000 The Regents of the University of California.
All rights reserved.

Redistribution and use in source and binary forms, with or without modification, are permitted provided that the following conditions are met:

* Redistributions of source code must retain the above copyright notice, this list of conditions and the following disclaimer.
* Redistributions in binary form must reproduce the above copyright notice, this list of conditions and the following disclaimer in the documentation and/or other materials provided with the distribution.
* Neither the name of the University nor the names of its contributors may be used to endorse or promote products derived from this software without specific prior written permission.

THIS SOFTWARE IS PROVIDED BY THE COPYRIGHT HOLDERS AND CONTRIBUTORS "AS IS" AND ANY EXPRESS OR IMPLIED WARRANTIES, INCLUDING, BUT NOT LIMITED TO, THE IMPLIED WARRANTIES OF MERCHANTABILITY AND FITNESS FOR A PARTICULAR PURPOSE ARE DISCLAIMED.
IN NO EVENT SHALL THE COPYRIGHT OWNER OR CONTRIBUTORS BE LIABLE FOR ANY DIRECT, INDIRECT, INCIDENTAL, SPECIAL, EXEMPLARY, OR CONSEQUENTIAL DAMAGES (INCLUDING, BUT NOT LIMITED TO, PROCUREMENT OF SUBSTITUTE GOODS OR SERVICES; LOSS OF USE, DATA, OR PROFITS; OR BUSINESS INTERRUPTION) HOWEVER CAUSED AND ON ANY THEORY OF LIABILITY, WHETHER IN CONTRACT, STRICT LIABILITY, OR TORT (INCLUDING NEGLIGENCE OR OTHERWISE) ARISING IN ANY WAY OUT OF THE USE OF THIS SOFTWARE, EVEN IF ADVISED OF THE POSSIBILITY OF SUCH DAMAGE.

• David M. Gay (AT&T 1991, Lucent 1998)

The author of this software is David M. Gay.

Copyright (c) 1991 by AT&T.

Permission to use, copy, modify, and distribute this software for any purpose without fee is hereby granted, provided that this entire notice is included in all copies of any software which is or includes a copy or modification of this software and in all copies of the supporting documentation for such software.

THIS SOFTWARE IS BEING PROVIDED "AS IS", WITHOUT ANY EXPRESS OR IMPLIED WARRANTY. IN PARTICULAR, NEITHER THE AUTHOR NOR AT&T MAKES ANY REPRESENTATION OR WARRANTY OF ANY KIND CONCERNING THE MERCHANTABILITY
OF THIS SOFTWARE OR ITS FITNESS FOR ANY PARTICULAR PURPOSE.

The author of this software is David M. Gay.

Copyright (C) 1998-2001 by Lucent Technologies
All Rights Reserved

Permission to use, copy, modify, and distribute this software and its documentation for any purpose and without fee is hereby granted, provided that the above copyright notice appear in all copies and that both that the copyright notice and this permission notice and warranty disclaimer appear in supporting documentation, and that the name of Lucent or any of its entities not be used in advertising or publicity pertaining to distribution of the software without specific, written prior permission.

LUCENT DISCLAIMS ALL WARRANTIES WITH REGARD TO THIS SOFTWARE, INCLUDING ALL IMPLIED WARRANTIES OF MERCHANTABILITY AND FITNESS. IN NO EVENT SHALL LUCENT OR ANY OF ITS ENTITIES BE LIABLE FOR ANY SPECIAL, INDIRECT OR CONSEQUENTIAL DAMAGES OR ANY DAMAGES WHATSOEVER RESULTING FROM LOSS OF USE, DATA OR PROFITS, WHETHER IN AN ACTION OF CONTRACT, NEGLIGENCE OR OTHER TORTIOUS ACTION, ARISING OUT OF OR IN CONNECTION WITH THE USE OR PERFORMANCE OF THIS SOFTWARE.

• Advanced Micro Devices

Copyright 1989, 1990 Advanced Micro Devices, Inc.

This software is the property of Advanced Micro Devices, Inc (AMD) which specifically grants the user the right to modify, use and distribute this software provided this notice is not removed or altered. All other rights are reserved by AMD.

AMD MAKES NO WARRANTY OF ANY KIND, EXPRESS OR IMPLIED, WITH REGARD TO THIS
SOFTWARE. IN NO EVENT SHALL AMD BE LIABLE FOR INCIDENTAL OR CONSEQUENTIAL
DAMAGES IN CONNECTION WITH OR ARISING FROM THE FURNISHING, PERFORMANCE, OR
USE OF THIS SOFTWARE.

So that all may benefit from your experience, please report any problems or suggestions about this software to the 29K Technical Support Center at 800-29-29-AMD (800-292-9263) in the USA, or 0800-89-1131 in the UK, or 0031-11-1129 in Japan, toll free. The direct dial number is 512-462-4118.

Advanced Micro Devices, Inc.
29K Support Products
Mail Stop 573
5900 E. Ben White Blvd.
Austin, TX 78741
800-292-9263

• Sun Microsystems

Copyright (C) 1993 by Sun Microsystems, Inc. All rights reserved.

Developed at SunPro, a Sun Microsystems, Inc. business.
Permission to use, copy, modify, and distribute this
software is freely granted, provided that this notice is preserved.

• Hewlett Packard

(c) Copyright 1986 HEWLETT-PACKARD COMPANY

To anyone who acknowledges that this file is provided "AS IS"
without any express or implied warranty:
permission to use, copy, modify, and distribute this file
for any purpose is hereby granted without fee, provided that
the above copyright notice and this notice appears in all
copies, and that the name of Hewlett-Packard Company not be
used in advertising or publicity pertaining to distribution
of the software without specific, written prior permission.
Hewlett-Packard Company makes no representations about the
suitability of this software for any purpose.

• Hans-Peter Nilsson

Copyright (C) 2001 Hans-Peter Nilsson

Permission to use, copy, modify, and distribute this software is
freely granted, provided that the above copyright notice, this notice
and the following disclaimer are preserved with no changes.

THIS SOFTWARE IS PROVIDED ``AS IS'' AND WITHOUT ANY EXPRESS OR
IMPLIED WARRANTIES, INCLUDING, WITHOUT LIMITATION, THE IMPLIED
WARRANTIES OF MERCHANTABILITY AND FITNESS FOR A PARTICULAR
PURPOSE.

• Christopher G. Demetriou

Copyright (c) 2001 Christopher G. Demetriou
All rights reserved.

Redistribution and use in source and binary forms, with or without
modification, are permitted provided that the following conditions
are met:
1. Redistributions of source code must retain the above copyright
   notice, this list of conditions and the following disclaimer.
2. Redistributions in binary form must reproduce the above copyright
   notice, this list of conditions and the following disclaimer in the
   documentation and/or other materials provided with the distribution.
3. The name of the author may not be used to endorse or promote products
   derived from this software without specific prior written permission.

THIS SOFTWARE IS PROVIDED BY THE AUTHOR ``AS IS'' AND ANY EXPRESS OR
IMPLIED WARRANTIES, INCLUDING, BUT NOT LIMITED TO, THE IMPLIED
WARRANTIES
OF MERCHANTABILITY AND FITNESS FOR A PARTICULAR PURPOSE ARE
DISCLAIMED.
IN NO EVENT SHALL THE AUTHOR BE LIABLE FOR ANY DIRECT, INDIRECT,
INCIDENTAL, SPECIAL, EXEMPLARY, OR CONSEQUENTIAL DAMAGES (INCLUDING,
BUT
NOT LIMITED TO, PROCUREMENT OF SUBSTITUTE GOODS OR SERVICES; LOSS OF
USE,
DATA, OR PROFITS; OR BUSINESS INTERRUPTION) HOWEVER CAUSED AND ON
ANY
THEORY OF LIABILITY, WHETHER IN CONTRACT, STRICT LIABILITY, OR TORT
(INCLUDING NEGLIGENCE OR OTHERWISE) ARISING IN ANY WAY OUT OF THE USE
OF
THIS SOFTWARE, EVEN IF ADVISED OF THE POSSIBILITY OF SUCH DAMAGE.

• SuperH, Inc.

Copyright 2002 SuperH, Inc. All rights reserved

This software is the property of SuperH, Inc (SuperH) which specifically
grants the user the right to modify, use and distribute this software
provided this notice is not removed or altered. All other rights are
reserved by SuperH.

SUPERH MAKES NO WARRANTY OF ANY KIND, EXPRESS OR IMPLIED, WITH
REGARD TO
THIS SOFTWARE. IN NO EVENT SHALL SUPERH BE LIABLE FOR INDIRECT, SPECIAL,
INCIDENTAL OR CONSEQUENTIAL DAMAGES IN CONNECTION WITH OR ARISING
FROM
THE FURNISHING, PERFORMANCE, OR USE OF THIS SOFTWARE.

So that all may benefit from your experience, please report any problems
or suggestions about this software to the SuperH Support Center via
e-mail at softwaresupport@superh.com .

SuperH, Inc.
405 River Oaks Parkway
San Jose
CA 95134
USA

• Royal Institute of Technology

Copyright (c) 1999 Kungliga Tekniska Hogskolan
(Royal Institute of Technology, Stockholm, Sweden).
All rights reserved.

Redistribution and use in source and binary forms, with or without
modification, are permitted provided that the following conditions
are met:

1. Redistributions of source code must retain the above copyright
   notice, this list of conditions and the following disclaimer.

2. Redistributions in binary form must reproduce the above copyright
   notice, this list of conditions and the following disclaimer in the
   documentation and/or other materials provided with the distribution.

3. Neither the name of KTH nor the names of its contributors may be
   used to endorse or promote products derived from this software without
   specific prior written permission.

THIS SOFTWARE IS PROVIDED BY KTH AND ITS CONTRIBUTORS ``AS IS'' AND ANY
EXPRESS OR IMPLIED WARRANTIES, INCLUDING, BUT NOT LIMITED TO, THE
IMPLIED WARRANTIES OF MERCHANTABILITY AND FITNESS FOR A PARTICULAR
PURPOSE ARE DISCLAIMED. IN NO EVENT SHALL KTH OR ITS CONTRIBUTORS BE
LIABLE FOR ANY DIRECT, INDIRECT, INCIDENTAL, SPECIAL, EXEMPLARY, OR
CONSEQUENTIAL DAMAGES (INCLUDING, BUT NOT LIMITED TO, PROCUREMENT
OF
SUBSTITUTE GOODS OR SERVICES; LOSS OF USE, DATA, OR PROFITS; OR
BUSINESS INTERRUPTION) HOWEVER CAUSED AND ON ANY THEORY OF
LIABILITY,
WHETHER IN CONTRACT, STRICT LIABILITY, OR TORT (INCLUDING NEGLIGENCE
OR
OTHERWISE) ARISING IN ANY WAY OUT OF THE USE OF THIS SOFTWARE, EVEN IF
ADVISED OF THE POSSIBILITY OF SUCH DAMAGE.

• Alexey Zelkin

Copyright (c) 2000, 2001 Alexey Zelkin <phantom@FreeBSD.org>
All rights reserved.

Redistribution and use in source and binary forms, with or without
modification, are permitted provided that the following conditions
are met:
1. Redistributions of source code must retain the above copyright
   notice, this list of conditions and the following disclaimer.
2. Redistributions in binary form must reproduce the above copyright
   notice, this list of conditions and the following disclaimer in the
   documentation and/or other materials provided with the distribution.

THIS SOFTWARE IS PROVIDED BY THE AUTHOR AND CONTRIBUTORS ``AS IS''
AND
ANY EXPRESS OR IMPLIED WARRANTIES, INCLUDING, BUT NOT LIMITED TO, THE
IMPLIED WARRANTIES OF MERCHANTABILITY AND FITNESS FOR A PARTICULAR
PURPOSE
ARE DISCLAIMED. IN NO EVENT SHALL THE AUTHOR OR CONTRIBUTORS BE
LIABLE
FOR ANY DIRECT, INDIRECT, INCIDENTAL, SPECIAL, EXEMPLARY, OR
CONSEQUENTIAL
DAMAGES (INCLUDING, BUT NOT LIMITED TO, PROCUREMENT OF SUBSTITUTE
GOODS
OR SERVICES; LOSS OF USE, DATA, OR PROFITS; OR BUSINESS INTERRUPTION)
HOWEVER CAUSED AND ON ANY THEORY OF LIABILITY, WHETHER IN CONTRACT,
STRICT
LIABILITY, OR TORT (INCLUDING NEGLIGENCE OR OTHERWISE) ARISING IN ANY
WAY
OUT OF THE USE OF THIS SOFTWARE, EVEN IF ADVISED OF THE POSSIBILITY OF
SUCH DAMAGE.

• Andrey A. Chernov

Copyright (C) 1997 by Andrey A. Chernov, Moscow, Russia.
All rights reserved.

Redistribution and use in source and binary forms, with or without
modification, are permitted provided that the following conditions
are met:
1. Redistributions of source code must retain the above copyright
   notice, this list of conditions and the following disclaimer.
2. Redistributions in binary form must reproduce the above copyright
   notice, this list of conditions and the following disclaimer in the
   documentation and/or other materials provided with the distribution.

THIS SOFTWARE IS PROVIDED BY THE AUTHOR ``AS IS'' AND
ANY EXPRESS OR IMPLIED WARRANTIES, INCLUDING, BUT NOT LIMITED TO, THE
IMPLIED WARRANTIES OF MERCHANTABILITY AND FITNESS FOR A PARTICULAR
PURPOSE
ARE DISCLAIMED. IN NO EVENT SHALL THE REGENTS OR CONTRIBUTORS BE
LIABLE
FOR ANY DIRECT, INDIRECT, INCIDENTAL, SPECIAL, EXEMPLARY, OR
CONSEQUENTIAL
DAMAGES (INCLUDING, BUT NOT LIMITED TO, PROCUREMENT OF SUBSTITUTE
GOODS
OR SERVICES; LOSS OF USE, DATA, OR PROFITS; OR BUSINESS INTERRUPTION)
HOWEVER CAUSED AND ON ANY THEORY OF LIABILITY, WHETHER IN CONTRACT,
STRICT
LIABILITY, OR TORT (INCLUDING NEGLIGENCE OR OTHERWISE) ARISING IN ANY
WAY
OUT OF THE USE OF THIS SOFTWARE, EVEN IF ADVISED OF THE POSSIBILITY OF
SUCH DAMAGE.

• FreeBSD

Copyright (c) 1997-2002 FreeBSD Project.
All rights reserved.

Redistribution and use in source and binary forms, with or without
modification, are permitted provided that the following conditions
are met:
1. Redistributions of source code must retain the above copyright
   notice, this list of conditions and the following disclaimer.
2. Redistributions in binary form must reproduce the above copyright
   notice, this list of conditions and the following disclaimer in the
   documentation and/or other materials provided with the distribution.

THIS SOFTWARE IS PROVIDED BY THE AUTHOR AND CONTRIBUTORS ``AS IS''
AND
ANY EXPRESS OR IMPLIED WARRANTIES, INCLUDING, BUT NOT LIMITED TO, THE
IMPLIED WARRANTIES OF MERCHANTABILITY AND FITNESS FOR A PARTICULAR
PURPOSE
ARE DISCLAIMED. IN NO EVENT SHALL THE AUTHOR OR CONTRIBUTORS BE
LIABLE
FOR ANY DIRECT, INDIRECT, INCIDENTAL, SPECIAL, EXEMPLARY, OR
CONSEQUENTIAL
DAMAGES (INCLUDING, BUT NOT LIMITED TO, PROCUREMENT OF SUBSTITUTE
GOODS
OR SERVICES; LOSS OF USE, DATA, OR PROFITS; OR BUSINESS INTERRUPTION)
HOWEVER CAUSED AND ON ANY THEORY OF LIABILITY, WHETHER IN CONTRACT,
STRICT
LIABILITY, OR TORT (INCLUDING NEGLIGENCE OR OTHERWISE) ARISING IN ANY
WAY
OUT OF THE USE OF THIS SOFTWARE, EVEN IF ADVISED OF THE POSSIBILITY OF
SUCH DAMAGE.

• S. L. Moshier

Author: S. L. Moshier.

Copyright (c) 1984,2000 S.L. Moshier

Permission to use, copy, modify, and distribute this software for any
purpose without fee is hereby granted, provided that this entire notice
is included in all copies of any software which is or includes a copy
or modification of this software and in all copies of the supporting
documentation for such software.

THIS SOFTWARE IS BEING PROVIDED "AS IS", WITHOUT ANY EXPRESS OR IMPLIED
WARRANTY. IN PARTICULAR, THE AUTHOR MAKES NO REPRESENTATION
OR WARRANTY OF ANY KIND CONCERNING THE MERCHANTABILITY OF THIS
SOFTWARE OR ITS FITNESS FOR ANY PARTICULAR PURPOSE.

• Citrus Project

Copyright (c)1999 Citrus Project,
All rights reserved.

Redistribution and use in source and binary forms, with or without
modification, are permitted provided that the following conditions
are met:
1. Redistributions of source code must retain the above copyright
   notice, this list of conditions and the following disclaimer.
2. Redistributions in binary form must reproduce the above copyright
   notice, this list of conditions and the following disclaimer in the
   documentation and/or other materials provided with the distribution.

THIS SOFTWARE IS PROVIDED BY THE AUTHOR AND CONTRIBUTORS ``AS IS'' AND
ANY EXPRESS OR IMPLIED WARRANTIES, INCLUDING, BUT NOT LIMITED TO, THE
IMPLIED WARRANTIES OF MERCHANTABILITY AND FITNESS FOR A PARTICULAR PURPOSE
ARE DISCLAIMED. IN NO EVENT SHALL THE AUTHOR OR CONTRIBUTORS BE LIABLE
FOR ANY DIRECT, INDIRECT, INCIDENTAL, SPECIAL, EXEMPLARY, OR CONSEQUENTIAL
DAMAGES (INCLUDING, BUT NOT LIMITED TO, PROCUREMENT OF SUBSTITUTE GOODS
OR SERVICES; LOSS OF USE, DATA, OR PROFITS; OR BUSINESS INTERRUPTION)
HOWEVER CAUSED AND ON ANY THEORY OF LIABILITY, WHETHER IN CONTRACT, STRICT
LIABILITY, OR TORT (INCLUDING NEGLIGENCE OR OTHERWISE) ARISING IN ANY WAY
OUT OF THE USE OF THIS SOFTWARE, EVEN IF ADVISED OF THE POSSIBILITY OF
SUCH DAMAGE.

• Todd C. Miller

Copyright (c) 1998 Todd C. Miller <Todd.Miller@courtesan.com>
All rights reserved.

Redistribution and use in source and binary forms, with or without
modification, are permitted provided that the following conditions
are met:
1. Redistributions of source code must retain the above copyright
   notice, this list of conditions and the following disclaimer.
2. Redistributions in binary form must reproduce the above copyright
   notice, this list of conditions and the following disclaimer in the
   documentation and/or other materials provided with the distribution.
3. The name of the author may not be used to endorse or promote products
   derived from this software without specific prior written permission.

THIS SOFTWARE IS PROVIDED ``AS IS'' AND ANY EXPRESS OR IMPLIED WARRANTIES,
INCLUDING, BUT NOT LIMITED TO, THE IMPLIED WARRANTIES OF MERCHANTABILITY
AND FITNESS FOR A PARTICULAR PURPOSE ARE DISCLAIMED. IN NO EVENT SHALL
THE AUTHOR BE LIABLE FOR ANY DIRECT, INDIRECT, INCIDENTAL, SPECIAL,
EXEMPLARY, OR CONSEQUENTIAL DAMAGES (INCLUDING, BUT NOT LIMITED TO,
PROCUREMENT OF SUBSTITUTE GOODS OR SERVICES; LOSS OF USE, DATA, OR PROFITS;
OR BUSINESS INTERRUPTION) HOWEVER CAUSED AND ON ANY THEORY OF LIABILITY,
WHETHER IN CONTRACT, STRICT LIABILITY, OR TORT (INCLUDING NEGLIGENCE OR
OTHERWISE) ARISING IN ANY WAY OUT OF THE USE OF THIS SOFTWARE, EVEN IF
ADVISED OF THE POSSIBILITY OF SUCH DAMAGE.

• DJ Delorie (i386 / arm)
Copyright (C) 1991 DJ Delorie
All rights reserved.

Redistribution, modification, and use in source and binary forms is permitted
provided that the above copyright notice and following paragraph are
duplicated in all such forms.

This file is distributed WITHOUT ANY WARRANTY; without even the implied
warranty of MERCHANTABILITY or FITNESS FOR A PARTICULAR PURPOSE.

• Mike Barcroft

Copyright (c) 2001 Mike Barcroft <mike@FreeBSD.org>
All rights reserved.

Redistribution and use in source and binary forms, with or without
modification, are permitted provided that the following conditions
are met:
1. Redistributions of source code must retain the above copyright
   notice, this list of conditions and the following disclaimer.
2. Redistributions in binary form must reproduce the above copyright
   notice, this list of conditions and the following disclaimer in the
   documentation and/or other materials provided with the distribution.

THIS SOFTWARE IS PROVIDED BY THE AUTHOR AND CONTRIBUTORS ``AS IS'' AND
ANY EXPRESS OR IMPLIED WARRANTIES, INCLUDING, BUT NOT LIMITED TO, THE
IMPLIED WARRANTIES OF MERCHANTABILITY AND FITNESS FOR A PARTICULAR PURPOSE
ARE DISCLAIMED. IN NO EVENT SHALL THE AUTHOR OR CONTRIBUTORS BE LIABLE
FOR ANY DIRECT, INDIRECT, INCIDENTAL, SPECIAL, EXEMPLARY, OR CONSEQUENTIAL
DAMAGES (INCLUDING, BUT NOT LIMITED TO, PROCUREMENT OF SUBSTITUTE GOODS
OR SERVICES; LOSS OF USE, DATA, OR PROFITS; OR BUSINESS INTERRUPTION)
HOWEVER CAUSED AND ON ANY THEORY OF LIABILITY, WHETHER IN CONTRACT, STRICT
LIABILITY, OR TORT (INCLUDING NEGLIGENCE OR OTHERWISE) ARISING IN ANY WAY
OUT OF THE USE OF THIS SOFTWARE, EVEN IF ADVISED OF THE POSSIBILITY OF
SUCH DAMAGE.

• Arm Ltd

Copyright (c) 2009-2018 Arm Ltd
All rights reserved.

Redistribution and use in source and binary forms, with or without
modification, are permitted provided that the following conditions
are met:
1. Redistributions of source code must retain the above copyright
   notice, this list of conditions and the following disclaimer.
2. Redistributions in binary form must reproduce the above copyright
   notice, this list of conditions and the following disclaimer in the
   documentation and/or other materials provided with the distribution.
3. The name of the company may not be used to endorse or promote
   products derived from this software without specific prior written
   permission.

• Ed Schouten - Free BSD

Copyright (c) 2008 Ed Schouten <ed@FreeBSD.org>
All rights reserved.

Redistribution and use in source and binary forms, with or without
modification, are permitted provided that the following conditions
are met:
1. Redistributions of source code must retain the above copyright
   notice, this list of conditions and the following disclaimer.
2. Redistributions in binary form must reproduce the above copyright
   notice, this list of conditions and the following disclaimer in the
   documentation and/or other materials provided with the distribution.

THIS SOFTWARE IS PROVIDED BY THE AUTHOR AND CONTRIBUTORS ``AS IS'' AND
ANY EXPRESS OR IMPLIED WARRANTIES, INCLUDING, BUT NOT LIMITED TO, THE
IMPLIED WARRANTIES OF MERCHANTABILITY AND FITNESS FOR A PARTICULAR PURPOSE
ARE DISCLAIMED. IN NO EVENT SHALL THE AUTHOR OR CONTRIBUTORS BE LIABLE
FOR ANY DIRECT, INDIRECT, INCIDENTAL, SPECIAL, EXEMPLARY, OR CONSEQUENTIAL
DAMAGES (INCLUDING, BUT NOT LIMITED TO, PROCUREMENT OF SUBSTITUTE GOODS
OR SERVICES; LOSS OF USE, DATA, OR PROFITS; OR BUSINESS INTERRUPTION)
HOWEVER CAUSED AND ON ANY THEORY OF LIABILITY, WHETHER IN CONTRACT, STRICT
LIABILITY, OR TORT (INCLUDING NEGLIGENCE OR OTHERWISE) ARISING IN ANY WAY
OUT OF THE USE OF THIS SOFTWARE, EVEN IF ADVISED OF THE POSSIBILITY OF
SUCH DAMAGE.

• Andrew Turner (arm-* targets)

Copyright (c) 2013 Andrew Turner <andrew@FreeBSD.ORG>
All rights reserved.

Redistribution and use in source and binary forms, with or without
modification, are permitted provided that the following conditions
are met:
1. Redistributions of source code must retain the above copyright
   notice, this list of conditions and the following disclaimer.
2. Redistributions in binary form must reproduce the above copyright
   notice, this list of conditions and the following disclaimer in the
   documentation and/or other materials provided with the distribution.

THIS SOFTWARE IS PROVIDED BY THE AUTHOR AND CONTRIBUTORS ``AS IS'' AND
ANY EXPRESS OR IMPLIED WARRANTIES, INCLUDING, BUT NOT LIMITED TO, THE
IMPLIED WARRANTIES OF MERCHANTABILITY AND FITNESS FOR A PARTICULAR PURPOSE
ARE DISCLAIMED. IN NO EVENT SHALL THE AUTHOR OR CONTRIBUTORS BE LIABLE
FOR ANY DIRECT, INDIRECT, INCIDENTAL, SPECIAL, EXEMPLARY, OR CONSEQUENTIAL
DAMAGES (INCLUDING, BUT NOT LIMITED TO, PROCUREMENT OF SUBSTITUTE GOODS
OR SERVICES; LOSS OF USE, DATA, OR PROFITS; OR BUSINESS INTERRUPTION)
HOWEVER CAUSED AND ON ANY THEORY OF LIABILITY, WHETHER IN CONTRACT, STRICT
LIABILITY, OR TORT (INCLUDING NEGLIGENCE OR OTHERWISE) ARISING IN ANY WAY
OUT OF THE USE OF THIS SOFTWARE, EVEN IF ADVISED OF THE POSSIBILITY OF
SUCH DAMAGE.

• BSD-2-Clause-FreeBSD David Schultz (arm-* targets)

SPDX-License-Identifier: BSD-2-Clause-FreeBSD

Copyright (c) 2004-2011 David Schultz <das@FreeBSD.ORG>
All rights reserved.

Redistribution and use in source and binary forms, with or without
modification, are permitted provided that the following conditions
are met:
1. Redistributions of source code must retain the above copyright
   notice, this list of conditions and the following disclaimer.
2. Redistributions in binary form must reproduce the above copyright
   notice, this list of conditions and the following disclaimer in the
   documentation and/or other materials provided with the distribution.

THIS SOFTWARE IS PROVIDED BY THE AUTHOR AND CONTRIBUTORS ``AS IS'' AND
ANY EXPRESS OR IMPLIED WARRANTIES, INCLUDING, BUT NOT LIMITED TO, THE
IMPLIED WARRANTIES OF MERCHANTABILITY AND FITNESS FOR A PARTICULAR PURPOSE
ARE DISCLAIMED. IN NO EVENT SHALL THE AUTHOR OR CONTRIBUTORS BE LIABLE
FOR ANY DIRECT, INDIRECT, INCIDENTAL, SPECIAL, EXEMPLARY, OR CONSEQUENTIAL
DAMAGES (INCLUDING, BUT NOT LIMITED TO, PROCUREMENT OF SUBSTITUTE GOODS
OR SERVICES; LOSS OF USE, DATA, OR PROFITS; OR BUSINESS INTERRUPTION)
HOWEVER CAUSED AND ON ANY THEORY OF LIABILITY, WHETHER IN CONTRACT, STRICT
LIABILITY, OR TORT (INCLUDING NEGLIGENCE OR OTHERWISE) ARISING IN ANY WAY
OUT OF THE USE OF THIS SOFTWARE, EVEN IF ADVISED OF THE POSSIBILITY OF
SUCH DAMAGE.

• ARM Ltd (1)
Copyright (c) 2008-2015 ARM Ltd
 All rights reserved.

 Redistribution and use in source and binary forms, with or without
 modification, are permitted provided that the following conditions
 are met:
 1. Redistributions of source code must retain the above copyright
    notice, this list of conditions and the following disclaimer.
 2. Redistributions in binary form must reproduce the above copyright
    notice, this list of conditions and the following disclaimer in the
    documentation and/or other materials provided with the distribution.
 3. The name of the company may not be used to endorse or promote
    products derived from this software without specific prior written
    permission.

 THIS SOFTWARE IS PROVIDED BY ARM LTD ``AS IS'' AND ANY EXPRESS OR IMPLIED
 WARRANTIES, INCLUDING, BUT NOT LIMITED TO, THE IMPLIED WARRANTIES OF
 MERCHANTABILITY AND FITNESS FOR A PARTICULAR PURPOSE ARE DISCLAIMED.
 IN NO EVENT SHALL ARM LTD BE LIABLE FOR ANY DIRECT, INDIRECT, INCIDENTAL,
 SPECIAL, EXEMPLARY, OR CONSEQUENTIAL DAMAGES (INCLUDING, BUT NOT LIMITED
 TO, PROCUREMENT OF SUBSTITUTE GOODS OR SERVICES; LOSS OF USE, DATA, OR
 PROFITS; OR BUSINESS INTERRUPTION) HOWEVER CAUSED AND ON ANY THEORY OF
 LIABILITY, WHETHER IN CONTRACT, STRICT LIABILITY, OR TORT (INCLUDING
 NEGLIGENCE OR OTHERWISE) ARISING IN ANY WAY OUT OF THE USE OF THIS
 SOFTWARE, EVEN IF ADVISED OF THE POSSIBILITY OF SUCH DAMAGE.

• ARM Ltd (2)
Copyright (c) 2012-2014 ARM Ltd
 All rights reserved.

 Redistribution and use in source and binary forms, with or without
 modification, are permitted provided that the following conditions
 are met:
 1. Redistributions of source code must retain the above copyright
    notice, this list of conditions and the following disclaimer.
 2. Redistributions in binary form must reproduce the above copyright
    notice, this list of conditions and the following disclaimer in the
    documentation and/or other materials provided with the distribution.
 3. The name of the company may not be used to endorse or promote
    products derived from this software without specific prior written
    permission.

 THIS SOFTWARE IS PROVIDED BY ARM LTD ``AS IS'' AND ANY EXPRESS OR IMPLIED
 WARRANTIES, INCLUDING, BUT NOT LIMITED TO, THE IMPLIED WARRANTIES OF
 MERCHANTABILITY AND FITNESS FOR A PARTICULAR PURPOSE ARE DISCLAIMED.
 IN NO EVENT SHALL ARM LTD BE LIABLE FOR ANY DIRECT, INDIRECT, INCIDENTAL,
 SPECIAL, EXEMPLARY, OR CONSEQUENTIAL DAMAGES (INCLUDING, BUT NOT LIMITED
 TO, PROCUREMENT OF SUBSTITUTE GOODS OR SERVICES; LOSS OF USE, DATA, OR
 PROFITS; OR BUSINESS INTERRUPTION) HOWEVER CAUSED AND ON ANY THEORY OF
 LIABILITY, WHETHER IN CONTRACT, STRICT LIABILITY, OR TORT (INCLUDING
 NEGLIGENCE OR OTHERWISE) ARISING IN ANY WAY OUT OF THE USE OF THIS
 SOFTWARE, EVEN IF ADVISED OF THE POSSIBILITY OF SUCH DAMAGE.

• ARM Ltd (3)
Optimized strstr function.
  Copyright (c) 2018 Arm Ltd. All rights reserved.
  SPDX-License-Identifier: BSD-3-Clause
  Redistribution and use in source and binary forms, with or without
  modification, are permitted provided that the following conditions
  are met:
  1. Redistributions of source code must retain the above copyright
     notice, this list of conditions and the following disclaimer.
  2. Redistributions in binary form must reproduce the above copyright
     notice, this list of conditions and the following disclaimer in the
     documentation and/or other materials provided with the distribution.
  3. The name of the company may not be used to endorse or promote
     products derived from this software without specific prior written
     permission.
  THIS SOFTWARE IS PROVIDED BY ARM LTD ``AS IS'' AND ANY EXPRESS OR IMPLIED
  WARRANTIES, INCLUDING, BUT NOT LIMITED TO, THE IMPLIED WARRANTIES OF
  MERCHANTABILITY AND FITNESS FOR A PARTICULAR PURPOSE ARE DISCLAIMED.
  IN NO EVENT SHALL ARM LTD BE LIABLE FOR ANY DIRECT, INDIRECT, INCIDENTAL,
  SPECIAL, EXEMPLARY, OR CONSEQUENTIAL DAMAGES (INCLUDING, BUT NOT LIMITED
  TO, PROCUREMENT OF SUBSTITUTE GOODS OR SERVICES; LOSS OF USE, DATA, OR
  PROFITS; OR BUSINESS INTERRUPTION) HOWEVER CAUSED AND ON ANY THEORY OF
  LIABILITY, WHETHER IN CONTRACT, STRICT LIABILITY, OR TORT (INCLUDING
  NEGLIGENCE OR OTHERWISE) ARISING IN ANY WAY OUT OF THE USE OF THIS
  SOFTWARE, EVEN IF ADVISED OF THE POSSIBILITY OF SUCH DAMAGE.

• ARM Ltd (4)
Copyright (c) 2015 ARM Ltd.
  All rights reserved.
  Redistribution and use in source and binary forms, with or without
  modification, are permitted provided that the following conditions are met:
      * Redistributions of source code must retain the above copyright
  notice, this list of conditions and the following disclaimer.
      * Redistributions in binary form must reproduce the above copyright
  notice, this list of conditions and the following disclaimer in the
  documentation and/or other materials provided with the distribution.
      * Neither the name of the Linaro nor the
  names of its contributors may be used to endorse or promote products
  derived from this software without specific prior written permission.
  THIS SOFTWARE IS PROVIDED BY THE COPYRIGHT HOLDERS AND CONTRIBUTORS
  "AS IS" AND ANY EXPRESS OR IMPLIED WARRANTIES, INCLUDING, BUT NOT
  LIMITED TO, THE IMPLIED WARRANTIES OF MERCHANTABILITY AND FITNESS FOR
  A PARTICULAR PURPOSE ARE DISCLAIMED. IN NO EVENT SHALL THE COPYRIGHT
  HOLDER OR CONTRIBUTORS BE LIABLE FOR ANY DIRECT, INDIRECT, INCIDENTAL,
  SPECIAL, EXEMPLARY, OR CONSEQUENTIAL DAMAGES (INCLUDING, BUT NOT
  LIMITED TO, PROCUREMENT OF SUBSTITUTE GOODS OR SERVICES; LOSS OF USE,
  DATA, OR PROFITS; OR BUSINESS INTERRUPTION) HOWEVER CAUSED AND ON ANY
  THEORY OF LIABILITY, WHETHER IN CONTRACT, STRICT LIABILITY, OR TORT
  (INCLUDING NEGLIGENCE OR OTHERWISE) ARISING IN ANY WAY OUT OF THE USE
  OF THIS SOFTWARE, EVEN IF ADVISED OF THE POSSIBILITY OF SUCH DAMAGE.

• The Regents of the University of California (1)
 Copyright (c) 1990 The Regents of the University of California.
 All rights reserved.

 Redistribution and use in source and binary forms are permitted
 provided that the above copyright notice and this paragraph are
 duplicated in all such forms and that any documentation,
 and/or other materials related to such
 distribution and use acknowledge that the software was developed
 by the University of California, Berkeley. The name of the
 University may not be used to endorse or promote products derived
 from this software without specific prior written permission.
 THIS SOFTWARE IS PROVIDED ``AS IS'' AND WITHOUT ANY EXPRESS OR
 IMPLIED WARRANTIES, INCLUDING, WITHOUT LIMITATION, THE IMPLIED
 WARRANTIES OF MERCHANTABILITY AND FITNESS FOR A PARTICULAR PURPOSE.

• The Regents of the University of California (2)
 Copyright (c) 1990, 2007 The Regents of the University of California.
 All rights reserved.

 Redistribution and use in source and binary forms are permitted
 provided that the above copyright notice and this paragraph are
 duplicated in all such forms and that any documentation,
 and/or other materials related to such
 distribution and use acknowledge that the software was developed
 by the University of California, Berkeley. The name of the
 University may not be used to endorse or promote products derived
 from this software without specific prior written permission.
 THIS SOFTWARE IS PROVIDED ``AS IS'' AND WITHOUT ANY EXPRESS OR
 IMPLIED WARRANTIES, INCLUDING, WITHOUT LIMITATION, THE IMPLIED
 WARRANTIES OF MERCHANTABILITY AND FITNESS FOR A PARTICULAR PURPOSE.

• The Regents of the University of California (3)
Copyright (c) 1990 The Regents of the University of California.
 All rights reserved.

 Redistribution and use in source and binary forms, with or without
 modification, are permitted provided that the following conditions
 are met:
 1. Redistributions of source code must retain the above copyright
    notice, this list of conditions and the following disclaimer.
 2. Redistributions in binary form must reproduce the above copyright
    notice, this list of conditions and the following disclaimer in the
    documentation and/or other materials provided with the distribution.
 3. Neither the name of the University nor the names of its contributors
    may be used to endorse or promote products derived from this software
    without specific prior written permission.

THIS SOFTWARE IS PROVIDED BY THE REGENTS AND CONTRIBUTORS ``AS IS'' AND
ANY EXPRESS OR IMPLIED WARRANTIES, INCLUDING, BUT NOT LIMITED TO, THE
IMPLIED WARRANTIES OF MERCHANTABILITY AND FITNESS FOR A PARTICULAR PURPOSE
ARE DISCLAIMED. IN NO EVENT SHALL THE REGENTS OR CONTRIBUTORS BE LIABLE
FOR ANY DIRECT, INDIRECT, INCIDENTAL, SPECIAL, EXEMPLARY, OR CONSEQUENTIAL
DAMAGES (INCLUDING, BUT NOT LIMITED TO, PROCUREMENT OF SUBSTITUTE GOODS
OR SERVICES; LOSS OF USE, DATA, OR PROFITS; OR BUSINESS INTERRUPTION)
HOWEVER CAUSED AND ON ANY THEORY OF LIABILITY, WHETHER IN CONTRACT, STRICT
LIABILITY, OR TORT (INCLUDING NEGLIGENCE OR OTHERWISE) ARISING IN ANY WAY
OUT OF THE USE OF THIS SOFTWARE, EVEN IF ADVISED OF THE POSSIBILITY OF
SUCH DAMAGE.

- The Regents of the University of California (4)

Copyright (c) 1987, 2000 Regents of the University of California.
All rights reserved.

Redistribution and use in source and binary forms are permitted
provided that: (1) source distributions retain this entire copyright
notice and comment, and (2) distributions including binaries display
the following acknowledgement: ``This product includes software
developed by the University of California, Berkeley and its contributors''
in the documentation or other materials provided with the distribution.
Neither the name of the University nor the names of its
contributors may be used to endorse or promote products derived
from this software without specific prior written permission.
THIS SOFTWARE IS PROVIDED ``AS IS'' AND WITHOUT ANY EXPRESS OR
IMPLIED WARRANTIES, INCLUDING, WITHOUT LIMITATION, THE IMPLIED
WARRANTIES OF MERCHANTABILITY AND FITNESS FOR A PARTICULAR PURPOSE.

- The Regents of the University of California (5)

Copyright (c) 1992, 1993
The Regents of the University of California. All rights reserved.

Redistribution and use in source and binary forms, with or without
modification, are permitted provided that the following conditions
are met:
1. Redistributions of source code must retain the above copyright
notice, this list of conditions and the following disclaimer.
2. Redistributions in binary form must reproduce the above copyright
notice, this list of conditions and the following disclaimer in the
documentation and/or other materials provided with the distribution.
3. Neither the name of the University nor the names of its contributors
may be used to endorse or promote products derived from this software
without specific prior written permission.

THIS SOFTWARE IS PROVIDED BY THE REGENTS AND CONTRIBUTORS ``AS IS'' AND
ANY EXPRESS OR IMPLIED WARRANTIES, INCLUDING, BUT NOT LIMITED TO, THE
IMPLIED WARRANTIES OF MERCHANTABILITY AND FITNESS FOR A PARTICULAR PURPOSE
ARE DISCLAIMED. IN NO EVENT SHALL THE REGENTS OR CONTRIBUTORS BE LIABLE
FOR ANY DIRECT, INDIRECT, INCIDENTAL, SPECIAL, EXEMPLARY, OR CONSEQUENTIAL
DAMAGES (INCLUDING, BUT NOT LIMITED TO, PROCUREMENT OF SUBSTITUTE GOODS
OR SERVICES; LOSS OF USE, DATA, OR PROFITS; OR BUSINESS INTERRUPTION)
HOWEVER CAUSED AND ON ANY THEORY OF LIABILITY, WHETHER IN CONTRACT, STRICT
LIABILITY, OR TORT (INCLUDING NEGLIGENCE OR OTHERWISE) ARISING IN ANY WAY
OUT OF THE USE OF THIS SOFTWARE, EVEN IF ADVISED OF THE POSSIBILITY OF
SUCH DAMAGE.

EU: Sony Europe B.V.
Da Vincilaan 7-D1, 1930 Zaventem, Belgium
UK: Sony Europe B.V.
The Heights, Brooklands, Weybridge,
Surrey KT13 0XW, United Kingdom
CH: Sony Europe B.V., Hoofddorp,
Schlieren/Switzerland Branch
Wiesenstrasse 5, 8952 Schlieren, Switzerland

EC REP

Sony Belgium, bijkantoor van
Sony Europe B.V.
Da Vincilaan 7-D1, 1930 Zaventem,
Belgium

CH REP

Sony Europe B.V., Hoofddorp,
Schlieren/Switzerland Branch
Wiesenstrasse 5, 8952 Schlieren,
Switzerland

Sony Corporation
1-7-1 Konan Minato-ku Tokyo,
108-0075 Japan

SONY

5-056-874-**11** (1)
2025-07

Hybrid Graphic Printer

Instructions for Use

Before operating the unit, please read this manual thoroughly and retain it for future reference.

UP-X899MD

CE UK CA

© 2025 Sony Corporation

Table of Contents

Getting Started

Overview 13
Location and Function of Parts and Controls 14
Front Panel 14
Rear Panel 14

Preparation

Connecting to a Computer 16
Installing the Printer Driver to the Computer 17
Connecting to the UPA-WU10 17
Paper 18
Paper You Can Use 18
Loading Paper 19

Operation

Starting a Print Job 21
Printing from the Video Equipment 21
Printing from the Computer 22
Cutting the Printed Paper 23
Canceling a Print Job 23
Making Copies of the Last Printout 23
Feeding Paper 23
Adjusting the Contrast and Brightness 24
Adjustments and Settings Using the Menu 25
Menu Structure 25
Menu List 26
Basic Menu Operations 28
Printing the Settings List 30
Storing Images on a USB Flash Drive 30

Others

Maintaining Unit Performance 32
On Safety 32
On Installation 32
Notes on Carrying the Unit 32
On Condensation 32
On Consumable Parts 32
Use with Electrosurgical Knives and Similar Devices 32
Cleaning the Cabinet 33
Cleaning the Thermal Head 33
Cleaning the Platen Roller 34
Specifications 35
Troubleshooting 37
Error Messages 38
License 39

Indications for Use/Intended Use

The Sony UP-X899MD printer is a compact, medical grade black and white digital printer. It is designed to be connected to medical imaging systems such as mobile c-arm, ultrasound, cardiac catheterization laboratory and other compatible imaging systems. The printer produces hard copy prints of still images captured by these systems for the patient record or for referrals.

Regulatory Information relevant under the European Medical Device Regulation 2017/745 as amended (MDR)

The printer is intended to produce hard copy prints of still images captured by medical imaging systems for review and to support further clinical decisions.

Notes

- Output images from this equipment cannot be used for diagnostic use.
- This equipment is for medical professionals.
- This equipment is intended for use in medical environments, such as clinics, examination rooms, and operating rooms.

Contraindications

There are no known specific situations that contraindicate the use of this device.

Patient population

Patient population is not subject to any restrictions.

Warning

To reduce the risk of fire or electric shock, do not expose this equipment to rain or moisture.

To avoid electrical shock, do not open the cabinet. Refer servicing to qualified personnel only.

No modification of this equipment is allowed.

Warning

To avoid the risk of electric shock, this equipment must only be connected to a supply mains with protective earth.

Warning

To disconnect the main power, unplug the power plug.
When installing the unit, incorporate a readily accessible disconnect device in the fixed wiring, or connect the power plug to an easily accessible socket-outlet near the unit.
Do not position the ME equipment where it is difficult to unplug the power plug.
If a fault should occur during operation of the unit, operate the disconnect device to switch the power supply off, or disconnect the power plug.

Symbols on the product



Consult the instructions for use
Follow the directions in the instructions for use for parts of the unit on which this symbol appears.



This symbol indicates the manufacturer, and appears next to the manufacturer's name and address.



This symbol indicates the Importer, and appears next to the Importer's name and registered office address.



This symbol indicates the European Community representative, and appears next to the European Community representative's name and address.



This symbol indicates the UK Responsible Person, and appears next to the UK Responsible Person's name and address.



This symbol indicates the Swiss authorized representative, and appears next to the Swiss authorized representative's name and address.



This symbol indicates the medical device in the European Community.



This symbol indicates the date of manufacture.



This symbol indicates the serial number.



This symbol indicates the Unique Device Identifier (UDI), and appears next to the bar code representation of the Unique Device Identification.



This symbol indicates the equipotential terminal which brings the various parts of a system to the same potential.



Storage and transport temperature
This symbol indicates the acceptable temperature range for storage and transport environments.



Storage and transport humidity
This symbol indicates the acceptable humidity range for storage and transport environments.



Storage and transport pressure
This symbol indicates the acceptable atmospheric pressure range for storage and transport environments.



This symbol indicates sharp edges.

For accessories



This symbol indicates the batch code.



This symbol indicates “Do not reuse”.

For customers in the U.S.A.

This equipment has been tested and found to comply with the limits for a Class A digital device, pursuant to part 15 of the FCC Rules. These limits are designed to provide reasonable protection against harmful interference when the equipment is operated in a commercial environment. This equipment generates, uses and can radiate radio frequency energy and, if not installed and used in accordance with the instruction manual, may cause harmful interference to radio communications. Operation of this equipment in a residential area is likely to cause harmful interference in which case the user will be required to correct the interference at his own expense.
You are cautioned that any changes or modifications not expressly approved in this manual could void your authority to operate this equipment.
All interface cables used to connect peripherals must be shielded in order to comply with the limits for a digital device pursuant to Subpart B of part 15 of FCC Rules.

If you have any questions about this product, you may call;
Sony Customer Information Service Center 1-800-222-7669 or http://www.sony.com/

Supplier’s Declaration of Conformity

Trade Name	: SONY
Model	: UP-X899MD
Responsible party	: Sony Electronics Inc.
Address	: 16535 Via Esprillo, San Diego, CA 92127 U.S.A.
Telephone Number	: 858-942-2230

For customers in the U.S.A.

Caution

Federal law (United States of America) restricts this device to sale by or on the order of a licensed healthcare practitioner.

℞
ONLY

For customers in the U.S.A.

For the glossary of symbols, visit:
https://rd1.sony.net/help/med/symbols/en/

For customers in Canada

This unit has been certified according to Standard CAN/CSA-C22.2 No. 60601-1.

For customers in Europe

Any serious incident that has occurred in relation to the device should be reported to the manufacturer and the competent authority of the Member State in which the user and/or patient is established.

Important safeguards and notices for use in the medical environments

1. All devices connected to the unit must be certified or compliant according to IEC 60601-1, IEC 60950-1, IEC 62368-1 and IEC 60065 standards and other IEC/ISO standards applicable to the devices.

2. Furthermore, the system as a whole must comply with IEC 60601-1 standards. All peripheral devices connected to the signal input/output sections of the unit constitute the medical-use system, and therefore, the user is responsible for ensuring that the system as a whole complies with IEC 60601-1 standards. If in doubt, consult qualified Sony service personnel.

3. Connecting the unit to other devices may increase the leakage current.

4. For all peripheral devices connected to the unit that operate on commercial power supplies and do not comply with IEC 60601-1 standards, incorporate an isolation transformer that complies with IEC 60601-1 standards and connect to the commercial power supply via the transformer.

5. The unit generates, uses, and may radiate radio frequency energy. If it is not installed and used in accordance with the instruction manual, it may cause interference on other devices. If the unit causes interference (which can be determined by disconnecting the power cord from the unit), try the following.
   – Relocate the unit with respect to the affected devices.
   – Connect the unit and the affected devices to different branch circuits.

   For more information, consult qualified Sony service personnel.
   (Applicable standard: IEC 60601-1-2)

Important EMC notices for use in medical environments

- The UP-X899MD needs special precautions regarding EMC and needs to be installed and put into service according to the EMC information provided in the instructions for use.
- The UP-X899MD is intended for use in a professional healthcare facility environment.
- Portable and mobile RF communications equipment, such as cellular phones, can affect the UP-X899MD.

Warning

- Portable RF communications equipment should be used no closer than 30 cm (12 inches) to any part of the UP-X899MD. Otherwise, degradation of the performance of this equipment could result.
- If the UP-X899MD will be used adjacent to or stacked with other equipment, normal operation of the UP-X899MD under such configurations should be verified via observation.
- The use of accessories and cables other than those specified, with the exception of replacement parts sold by Sony Corporation, may result in increased emissions or decreased immunity of the UP-X899MD.

<table>
<tr><th colspan="3">Guidance and manufacturer's declaration – electromagnetic emissions</th></tr>
<tr><td colspan="3">The UP-X899MD is intended for use in the electromagnetic environment specified below. The customer or the user of the UP-X899MD should assure that it is used in such an environment.</td></tr>
<tr><td>Emission test</td><td>Compliance</td><td>Electromagnetic environment – guidance</td></tr>
<tr><td>RF emissions

CISPR 11</td><td>Group 1</td><td>The UP-X899MD uses RF energy only for its internal function. Therefore, its RF emissions are very low and are not likely to cause any interference in nearby electronic equipment.</td></tr>
<tr><td>RF emissions

CISPR 11
CISPR 32</td><td>Class B</td><td rowspan="3">The UP-X899MD is suitable for use in all establishments, including domestic establishments and those directly connected to the public low-voltage power supply network that supplies buildings used for domestic purposes.</td></tr>
<tr><td>Harmonic emissions

IEC 61000-3-2</td><td>Class A</td></tr>
<tr><td>Voltage fluctuations/ flicker emissions

IEC 61000-3-3</td><td>Complies</td></tr>
</table>

Guidance and manufacturer's declaration – electromagnetic immunity			
The UP-X899MD is intended for use in the electromagnetic environment specified below. The customer or the user of the UP-X899MD should assure that it is used in such an environment.			
Immunity test	IEC 60601 test level	Compliance level	Electromagnetic environment – guidance
Electrostatic discharge (ESD) IEC 61000-4-2	±8 kV contact ±15 kV air	±8 kV contact ±15 kV air	Floors should be wood, concrete or ceramic tile. If floors are covered with synthetic material, a relative humidity of at least 30% is recommended.
Electrical fast transient/burst IEC 61000-4-4	±2 kV for power supply lines ±1 kV for input/ output lines	±2 kV for power supply lines ±1 kV for input/ output lines	Mains power quality should be that of a typical commercial or hospital environment.
Surge IEC 61000-4-5	±1 kV line(s) to line(s) ±2 kV line(s) to earth	±1 kV differential mode ±2 kV common mode	Mains power quality should be that of a typical commercial or hospital environment.
Voltage dips, short interruptions and voltage variations on power supply input lines IEC 61000-4-11	0% U_T (100% dip in U_T) for 0.5/1 cycles [a] 40% U_T (60% dip in U_T) for 5 cycles 70% U_T (30% dip in U_T) for 25/30 cycles [a] (for 0.5 sec) 0% U_T (100% dip in U_T) for 250/300 cycles [a] (for 5 sec)	0% U_T (100% dip in U_T) for 0.5/1 cycles [a] 40% U_T (60% dip in U_T) for 5 cycles 70% U_T (30% dip in U_T) for 25/30 cycles [a] (for 0.5 sec) 0% U_T (100% dip in U_T) for 250/300 cycles [a] (for 5 sec)	Mains power quality should be that of a typical commercial or hospital environment. If the user of the UP-X899MD requires continued operation during power mains interruptions, it is recommended that the UP-X899MD be powered from an uninterruptible power supply or a battery.
Power frequency (50/60 Hz) magnetic field IEC 61000-4-8	30 A/m	30 A/m	Power frequency magnetic fields should be at levels characteristic of a typical location in a typical commercial or hospital environment.
Proximity magnetic fields IEC 61000-4-39	65 A/m 134.2 kHz Pulse modulation 2.1 kHz 7.5 A/m 13.56 MHz Pulse modulation 50 kHz	65 A/m 134.2 kHz Pulse modulation 2.1 kHz 7.5 A/m 13.56 MHz Pulse modulation 50 kHz	Proximity magnetic fields of the UP-X899MD should be at levels characteristic of a typical location in a typical commercial or hospital environment.
NOTE: U_T is the a.c. mains voltage prior to application of the test level.			
a For example, 10/12 means 10 cycles at 50 Hz or 12 cycles at 60 Hz.			

Guidance and manufacturer's declaration – electromagnetic immunity			
The UP-X899MD is intended for use in the electromagnetic environment specified below. The customer or the user of the UP-X899MD should assure that it is used in such an environment.			
Immunity test	IEC 60601 test level	Compliance level	Electromagnetic environment – guidance
			Portable and mobile RF communications equipment should be used no closer to any part of the UP-X899MD, including cables, than the recommended separation distance calculated from the equation appliance to the frequency of the transmitter. **Recommended separation distance**
Conducted RF IEC 61000-4-6	3 Vrms 150 kHz to 80 MHz outside ISM bands [c]	3 Vrms	$d = 1.2\sqrt{P}$
	6 Vrms 150 kHz to 80 MHz in ISM bands [c]	6 Vrms	
Radiated RF IEC 61000-4-3	3 V/m 80 MHz to 2.7 GHz	3 V/m	IEC 60601-1-2: 2007 $d = 1.2\sqrt{P}$ 80 MHz to 800 MHz $d = 2.3\sqrt{P}$ 800 MHz to 2.5 GHz IEC 60601-1-2: 2014 + A1: 2020 $d = 2.0\sqrt{P}$ 80 MHz to 2.7 GHz Where P is the maximum output power rating of the transmitter in watts (W) according to the transmitter manufacturer and d is the recommended separation distance in meters (m). Field strengths from fixed RF transmitters, as determined by an electromagnetic site survey, [a] should be less than the compliance level in each frequency range. [b] Interference may occur in the vicinity of equipment marked with following symbol: 
NOTE 1: At 80 MHz and 800 MHz, the higher frequency range applies. NOTE 2: These guidelines may not apply in all situations. Electromagnetic propagation is affected by absorption and reflection from structures, objects and people.			

a Field strengths from fixed transmitters, such as base stations for radio (cellular/cordless) telephones and land mobile radios, amateur radio, AM and FM radio broadcast and TV broadcast cannot be predicted theoretically with accuracy. To assess the electromagnetic environment due to fixed RF transmitters, an electromagnetic site survey should be considered. If the measured field strength in the location in which the UP-X899MD is used exceeds the applicable RF compliance level above, the UP-X899MD should be observed to verify normal operation. If abnormal performance is observed, additional measures may be necessary, such as reorienting or relocating the UP-X899MD.

b Over the frequency range 150 kHz to 80 MHz, field strengths should be less than 3 V/m.

c The ISM (industrial, scientific and medical) bands between 150 kHz and 80 MHz are 6.765 MHz to 6.795 MHz; 13.553 MHz to 13.567 MHz; 26.957 MHz to 27.283 MHz; and 40.66 MHz to 40.70 MHz.

Recommended separation distances between portable and mobile RF communications equipment and the UP-X899MD

The UP-X899MD is intended for use in an electromagnetic environment in which radiated RF disturbances are controlled. The customer or the user of the UP-X899MD can help prevent electromagnetic interference by maintaining a minimum distance between portable and mobile RF communications equipment (transmitters) and the UP-X899MD as recommended below, according to the maximum output power of the communications equipment.

Rated maximum output power of transmitter W	Separation distance according to frequency of transmitter m				
	IEC 60601-1-2 : 2007			IEC 60601-1-2 : 2014 + A1: 2020	
	150 kHz to 80 MHz $d = 1.2\sqrt{P}$	80 MHz to 800 MHz $d = 1.2\sqrt{P}$	800 MHz to 2.5 GHz $d = 2.3\sqrt{P}$	150 kHz to 80 MHz $d = 1.2\sqrt{P}$	80 MHz to 2.7 GHz $d = 2.0\sqrt{P}$
0.01	0.12	0.12	0.23	0.12	0.20
0.1	0.38	0.38	0.73	0.38	0.63
1	1.2	1.2	2.3	1.2	2.0
10	3.8	3.8	7.3	3.8	6.3
100	12	12	23	12	20

For transmitters rated a maximum output power not listed above, the recommended separation distance d in meters (m) can be estimated using the equation applicable to the frequency of the transmitter, where P is the maximum output power rating of the transmitter in watts (W) according to the transmitter manufacturer.

NOTE 1: At 80 MHz and 800 MHz, the separation distance for the higher frequency range applies.

NOTE 2: These guidelines may not apply in all situations. Electromagnetic propagation is affected by absorption and reflection from structures, objects and people.

Guidance and manufacturer's declaration – electromagnetic immunity					
The UP-X899MD is intended for use in an electromagnetic environment in which radiated RF disturbances are controlled. Portable RF communications equipment should be used no closer than 30 cm (12 inches) to any part of the UP-X899MD. Otherwise, degradation of the performance of this equipment could result.					
Immunity test	Band [a]	Service [a]	Modulation	IEC 60601 test level	Compliance level
Proximity fields from RF wireless communications equipment IEC 61000-4-3	380 – 390 MHz	TETRA 400	Pulse modulation 18 Hz	27 V/m	27 V/m
	430 – 470 MHz	GMRS 460 FRS 460	FM ±5 kHz deviation 1 kHz sine	28 V/m	28 V/m
	704 – 787 MHz	LTE Band 13, 17	Pulse modulation 217 Hz	9 V/m	9 V/m
	800 – 960 MHz	GSM 800/900 TETRA 800 iDEN 820 CDMA 850 LTE Band 5	Pulse modulation 18 Hz	28 V/m	28 V/m
	1,700 – 1,990 MHz	GSM 1800 CDMA 1900 GSM 1900 DECT LTE Band 1, 3, 4, 25 UMTS	Pulse modulation 217 Hz	28 V/m	28 V/m
	2,400 – 2,570 MHz	Bluetooth WLAN 802.11 b/g/n RFID 2450 LTE Band 7	Pulse modulation 217 Hz	28 V/m	28 V/m
	5,100 – 5,800 MHz	WLAN 802.11 a/n	Pulse modulation 217 Hz	9 V/m	9 V/m
NOTE: These guidelines may not apply in all situations. Electromagnetic propagation is affected by absorption and reflection from structures, objects and people.					
a For some services, only the uplink frequencies are included.					

Caution

When you dispose of the unit or accessories, you must obey the laws in the relative area or country and the regulations in the relative hospital regarding environmental pollution.

Warning on power connections

Use a proper power cord for your local power supply.

1. Use the approved Power Cord (3-core mains lead) / Appliance Connector / Plug with earthing-contacts that conforms to the safety regulations of each country if applicable.
2. Use the Power Cord (3-core mains lead) / Appliance Connector / Plug conforming to the proper ratings (Voltage, Ampere).

If you have questions on the use of the above Power Cord / Appliance Connector / Plug, please consult a qualified service personnel.

Warning on power connections for medical use

Customers in the U.S.A. and Canada should use the following type of power cord.
Customers in other countries or regions should use the power cord prescribed by their country or region.

	U.S.A. and Canada
Plug type	HOSPITAL GRADE*
Cord type	Min. Type SJT
	Min. 18 AWG
Minimum rating for plug and appliance couplers	10 A / 125 V
Safety approval	UL Listed and CSA

* Note: Grounding reliability can only be achieved when the equipment is connected to an equivalent receptacle marked “Hospital Only” or “Hospital Grade”.

Important

The nameplate is located on the bottom.

Caution

Do not use the device in a MR (Magnetic Resonance) environment.
It may cause a malfunction, fire, and unwanted movement.

This equipment is not suitable for use in locations where children are likely to be present.

For customers in Canada (including in the province of Quebec)

- Use the unit with the specified mains voltage. If you use the unit with a different mains voltage from the unit specification, there is a risk of fire or electric shock.
- Damage to the power cord may cause a fire or electric shock.
  - When installing, do not wedge the unit between a wall, rack, shelf, etc.
  - Do not modify or damage the power cord.
  - Do not place heavy objects on the unit or pull the unit.
  - Do not place the unit close to heating appliances or otherwise expose it to heat.
  - When unplugging the power cord, always hold the plug.
- If the unit becomes wet, it may cause an electric shock or fire due to electrical leakage.
- Not using the specified power cord may cause a fire or electric shock.
- Installing the unit on an unstable or inclined surface may cause the unit to fall and result in injury. Make sure that the installation/mounting location is sufficiently strong.
- If you connect/disconnect the power plug with wet hands, it may cause an electric shock.
- Do not step on the unit or place heavy objects on the unit. The unit may tip over, fall, or break, resulting in injury.
- Tripping over the power cord or connection cables may cause the unit to fall or tip over and result in injury. Exercise caution when connecting and installing the unit.
- Failing to insert the power cord plug/connector all the way in straight may cause a fire or electric shock.
- Always remove the power cord and connection cables when moving the unit. If any connection cable becomes snagged, it may cause the unit to tip over or fall. Moving the unit with cord still connected may damage the cords and result in a fire or electric shock.

FOR CUSTOMERS IN CANADA (INCLUDING IN THE PROVINCE OF QUEBEC)

ALL INSTRUCTIONS AND STATEMENTS WHICH ARE NECESSARY FOR CANADIAN CUSTOMERS ARE PROVIDED IN ENGLISH AND FRENCH. OTHER INSTRUCTIONS AND STATEMENTS NOT PROVIDED IN ENGLISH AND FRENCH ARE NOT FOR CANADIAN CUSTOMERS (INCLUDING IN THE PROVINCE OF QUEBEC).

For the customers in the U.S.A.

SONY LIMITED WARRANTY - Please visit www.sony.com/psa/warranty for important information and complete terms and conditions of Sony's limited warranty applicable to this product.

For the customers in Canada

SONY LIMITED WARRANTY - Please visit www.sony.com/psa/warranty for important information and complete terms and conditions of Sony's limited warranty applicable to this product.

For the customers in Europe

Sony Europe B.V. - Standard Warranty and Exceptions on Standard Warranty. Please visit https://pro.sony/support-services/primesupport/support-professional-solutions-europe-standard-product-warranty for important information and complete terms and conditions.

For the customers in Korea

SONY LIMITED WARRANTY - Please visit https://pro.sony/ko_KR/support-services for important information and complete terms and conditions of Sony's limited warranty applicable to this product.

Overview

This unit is a printer that prints images by heating a thermal head, according to the input image data, and pressing the head against special thermal printing paper to print the image on the paper. It features the following characteristics.

Quiet, high quality, fast printing

- A thin-film thermal head with a built-in high speed drive IC is equipped, and printing high resolution images of 12.8 dots/mm is available.
- High quality image (960 × 1280 dots) printing is available in approx. 2 seconds per print when printing at high speed (when [HI] is selected in [-SPEED] of the [CONFIG.] menu).
- Monochrome printing with up to 256 shades of gradation is available.
- Built-in temperature correction circuits prevent temperature changes which could cause blurred prints.

Note

Printing drops to power saving mode (LOW) at ambient temperatures of 15 °C (59 °F) or less.

Printable from the video equipment or computer

You can print from the video inputs of both NTSC and PAL. Also, this unit has a USB connector (type C) corresponding to the Hi-Speed USB (USB 2.0 compliant), so you can print a digital image from the computer.
There is no operation you need to perform to switch to printing from video equipment or computers.

Enhanced gamma curve

Four new gamma curves are now available. You can also switch to the gamma curve corresponding to the previous model by selecting [898/897] in [-DRIVER] of the [DIGITAL] menu.

Image storage to USB flash drive

This unit has the OPTION connector (USB type A) corresponding to the Hi-Speed USB (USB 2.0 compliant), so you can store a printed image to a USB flash drive.
Note that adjustments using the CONTR/BRIGHT button are not applied to images saved on a USB flash drive.

Easy paper loading

Free access to the door panel allows you to drop paper into the unit for easy loading.

Location and Function of Parts and Controls

For more details, see the referenced page numbers enclosed in parentheses ( ).

Front Panel

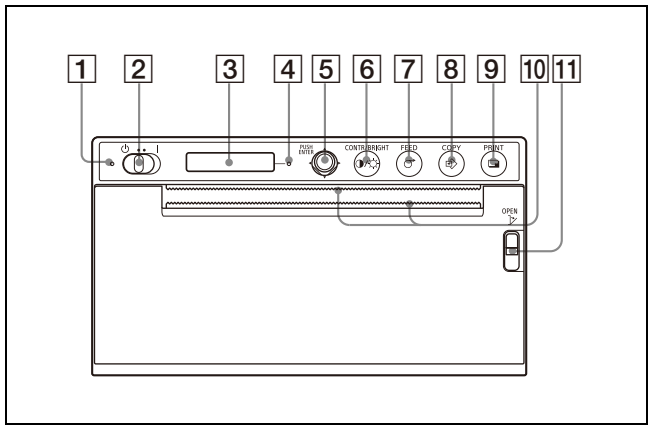

1 **Standby LED**
Lights in orange while in standby.
Turns off when the standby/ON switch is set to on and the power is turned on.

2 **⏻ (Standby) / I (ON) switch (19, 21, 28, 33)**
Set the switch to the **I** side, the power is turned on and the backlight on the LCD lights in white. Set the switch to the ⏻ side to enter standby.

Note

When the standby/ON switch is set to standby or when turning the main power off then on again, wait about five seconds and turn on the unit.

3 **LCD (21, 25)**
During menu operations, menu items and settings are displayed.

4 **Alarm LED**
Lights in orange when an error occurs.
The error message appears on the LCD.

5 **Menu lever (28, 34)**
Use to make menu operations.

6 **◑/☼ CONTR/BRIGHT (contrast/brightness) button (24)**
Adjust the contrast and brightness of the printouts.
Each press of the button switches between the [CONT] (contrast) and [BRIG] (brightness) menus.

7 **FEED button (20, 23)**
Hold down to feed paper.
The unit will continue to feed paper as long as you hold down the FEED button. While a print job is in progress, press to cancel the print job.

8 **COPY button (23)**
Press to print another copy of the previous printout.
You can make only one copy each time you press this button regardless of the print quantity set using the menu.

9 **PRINT button (21, 31)**
Press to print the image currently displayed on the video monitor when a video signal is input.

10 **Paper cutters**
Use to cut the paper after printing.
There are cutters positioned above and below the output slot.

11 **OPEN lever (19)**
Press the lever down to open the door panel.
The lever can be operated even when the power cord is not connected and when the unit is in standby.

Rear Panel

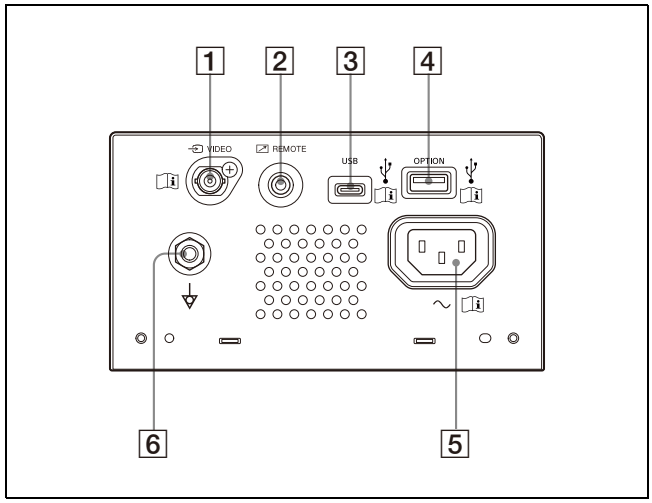

1 **VIDEO input connector (BNC type)**
Connect to the video output connector of the video equipment.

Caution
Do not come into contact with this terminal and patients at the same time.
Doing so may result in a generation of voltage that can be harmful to patients if the unit is malfunctioning.
Always disconnect the power cord before connecting and disconnecting connectors.

2 **REMOTE (remote control) connector (16)**
Use to control with a remote switch, etc.

3 **USB connector (type C)**
Connects to a computer equipped with the USB interface, using a USB cable compatible with Hi-Speed USB (sold separately).

4 **OPTION connector (USB type A) (31)**
Connect a USB flash drive.
This connector also supplies power to optional accessories.

Note

Use a USB flash drive formatted with FAT32.

5 **AC IN connector**
Use a specified power cord.

6 **Equipotential terminal**
Used to connect to the equipotential plug to bring the various parts of a system to the same potential.

Note

A USB connector and OPTION connector are both used to connect to the Wireless Print System UPA-WU10 (sold separately).

For connection instructions, see "Connecting to the UPA-WU10" (page 17).

Connecting to a Computer

Warning

Using this unit for medical purposes

The connectors on this unit are not isolated.
Do not connect any device other than one which conforms to IEC 60601-1 standards.
When an information technology device or AV device that uses an alternating current is connected, current leakage may result in an electric shock to the patient or operator.
If use of such a device is unavoidable, isolate its power supply by connecting an isolation transformer, or by connecting an isolator between the connecting cables.
After implementing these measures, confirm that the reduced risk now conforms to IEC 60601-1 standards.

Notes

- Connect the unit after disconnecting the power cord.
- Connect the power cord last.
- Before connecting the unit to the computer, turn off the unit, computer, monitor, and all peripheral devices connected to the computer.
- Before connecting the unit to the computer, disconnect the power cord from the unit. Connect the power cord to the unit only after connecting the unit and the computer.
- Follow the connection procedures described in the computer manual.
- Make sure that the cables are connected securely at both ends.
- The unit drive software provided with the unit is not suitable for using the unit connected to a network.
- Printer operation is not guaranteed when connecting to the computer using the USB cable via a hub.
- Two or more units cannot be connected to a single computer.

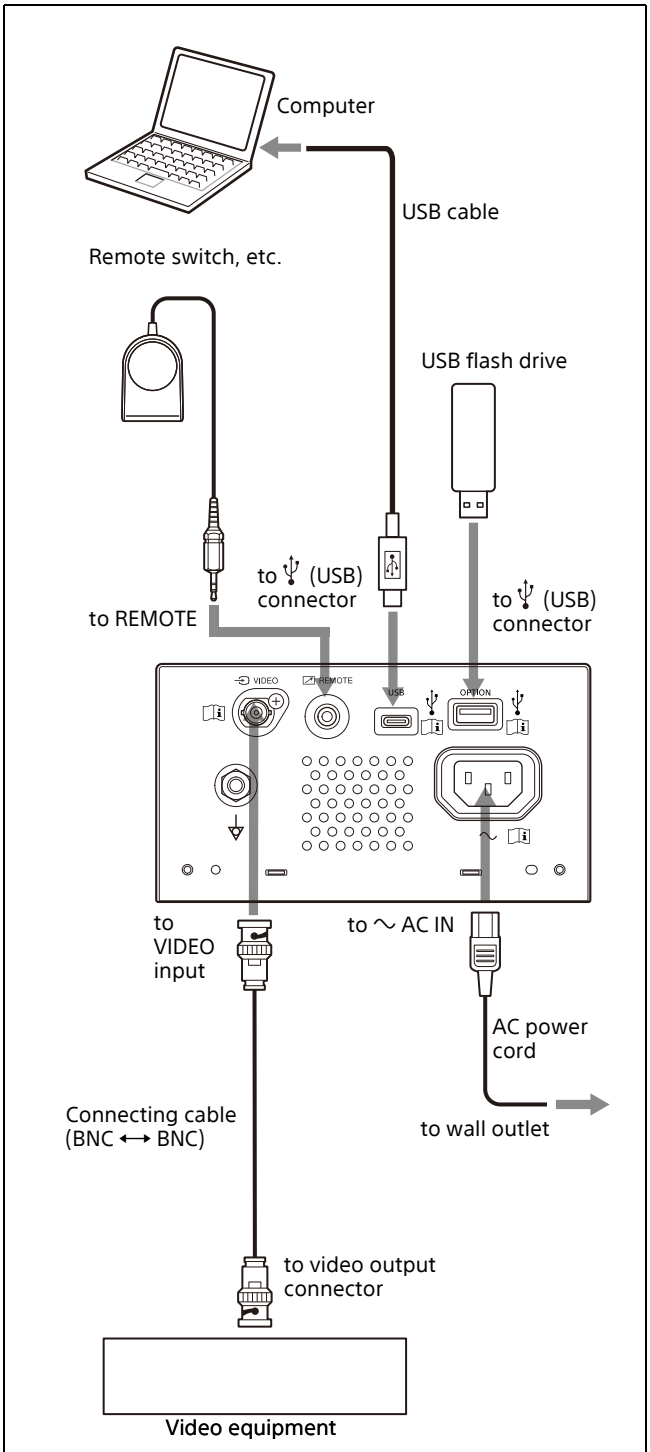

For details on connecting to the Wireless Print System UPA-WU10, see "Connecting to the UPA-WU10" (page 17).

Installing the Printer Driver to the Computer

When you use Windows 10/11, install the supplied printer driver on the computer before connecting this unit to the computer. For installation instructions, see the “Installation & Setup Guide” on the supplied CD-ROM and the Readme file. You can also print using the driver for UP-X898MD, UP-D898MD, or UP-D897 by selecting [DRV:898] or [DRV:897] in [-DRIVER] of the [DIGITAL] menu (page 26).

Note

When this unit is turned on, do not make the computer which is connected to this unit standby (suspended) or pause mode. It may occur the malfunction.

Connecting to the UPA-WU10

To use the Wireless Print System UPA-WU10 (sold separately), two USB cables are required to connect the printer to the UPA-WU10 Wireless Print Receiver (UPA-WU10R).

Note

Before connecting the printer to the UPA-WU10, make sure to install the printer driver on your computer.

Cables

- Hi-Speed USB compatible USB Type-A to Type-C cable (not included)
- USB cable included with the UPA-WU10 (USB Type-A to Type-B)

1 Use the above USB cables to connect the printer to the Wireless Print Receiver.

① Use the USB Type-A to Type-C cable to connect the printer’s USB connector (Type-C) to the UPA-WU10 PRINTER connector (Type-A).

② Use the USB cable included with the UPA-WU10 to connect the printer’s OPTION connector (Type-A) to the Wireless Print Receiver’s ⎓ (DC IN) connector (Type-B).

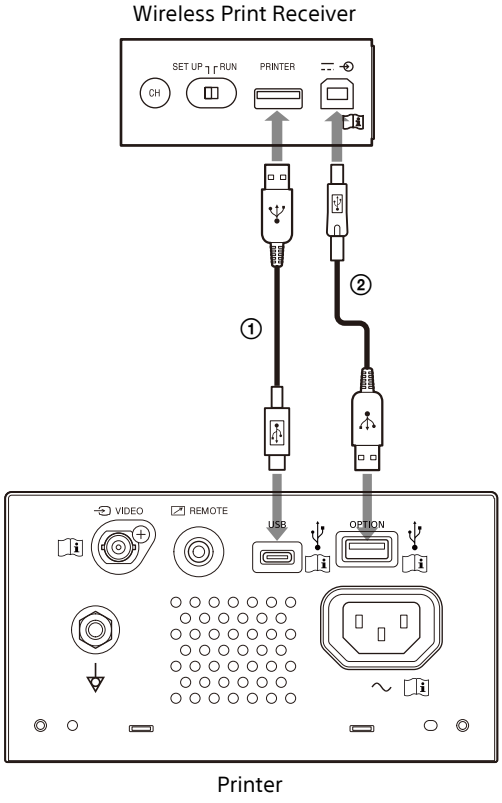

2 Set up the UPA-WU10 as described in the Instruction for Use for the UPA-WU10.

Paper

Use only Sony UPP-110S/110HD/110HG paper designed for use with this unit. High print quality cannot be guaranteed if any other paper is used with this unit, and such paper could damage the unit.
You cannot use the UPP-110HA as specified for the UP-880/890MD series printer.

Paper You Can Use

Print paper characteristics are as follows.

Print Characteristics	Paper Type
TYPE I (Normal)	UPP-110S
TYPE II (High Density)	UPP-110HD
TYPE V (High Glossy)	UPP-110HG

Notes on storing and handling paper



Do not re-use
Doing so may result in malfunction and negatively affect printing results.

Storing unused paper
Store paper in the following locations. Storing it anywhere else can result in paper discoloration.
- A cool, dark location under 30 °C (86 °F)
- A dark, dry location away from sunlight and indoor lighting
- A location out of contact with alcohol or other volatile organic solvents, cellophane tape, vinyl chloride, etc.

Loading paper
- Handle the paper carefully when loading not to touch the printing surface with your fingers. Inspection gel, fingerprints or perspiration could cause pictures to blur.
- After removing the label from the leading edge of the paper, pull the paper out 15 cm – 20 cm (6 in – 8 in) before printing. Label adhesive remaining on the paper could spoil a picture.
- If you reuse paper that has been removed once, pull out 15 cm – 20 cm (6 in – 8 in) before printing. If the dust, etc. exists, it could spoil a picture.

Storing printouts
- Store paper in the following locations. Storing it anywhere else can result in paper discoloration or faded prints.
  – A cool, dark location under 30 °C (86 °F) (Store between paper that does not contain plastics, or in a polypropylene bag, etc.)
  – A dark, dry location away from direct sunlight and indoor lighting
  – A location out of contact with alcohol or other volatile organic solvents, cellophane tape, vinyl chloride, etc.
- Do not stack paper with diazo wet copies (blueprint). Also, make sure that the printed sides do not face one another. Doing so can result in paper discoloration or faded prints.
- When gluing paper, use double sided tape or water-based glue.

Disposing of paper
Do not burn the paper.
Disposal of paper must be carried out in accordance with the relevant local or national legislation and the related hospital regulations.

Loading Paper

When loading paper, make sure to follow the notes of the symbols on the unit.

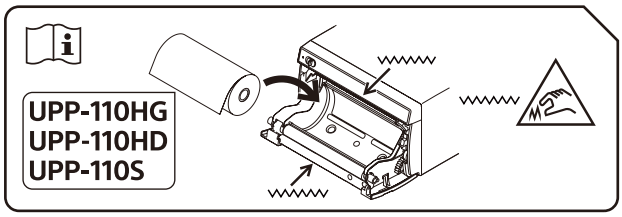

Caution
Paper cutters are mounted in the unit. When loading paper, be careful not to touch the paper cutters. Touching the paper cutters may cause injury.

Caution
Do not touch the inside of the door and the patient at the same time.
If the unit malfunctions, it may generate voltage that could be harmful to the patient.

Notes

- Before loading paper, see “Paper” (page 18).
- Take care not to touch the printing surface with your fingers when loading paper. Inspection gel, fingerprints, perspiration, and folds could reduce print quality, such as blurred pictures.
- Do not use any paper other than UPP-110S/110HD/110HG paper (page 18).
- Be sure to set [-PP.TYPE] of the [CONFIG.] menu to the paper to be used. (page 27) You can confirm the media currently selected on the LCD. For details, see “Paper currently selected” (page 21).

Caution
Paper cutters are mounted in the unit. When loading paper, be careful not to touch the paper cutters. Touching the paper cutters may cause injury.

1 Set the standby/ON switch to ON to turn on the power.
If you have not yet loaded the paper, the alarm LED lights in orange and the message “EMPTY” is displayed on the LCD.

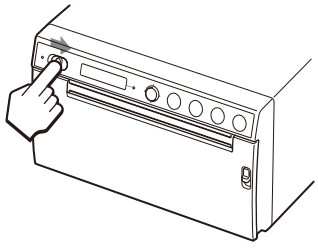

2 Press the OPEN lever down to open the door.

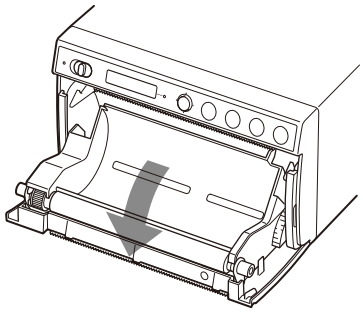

3 Remove the label from the leading edge of the paper, pull out about 15 cm – 20 cm (6 in – 8 in) of the paper, and then set the paper roll in the paper tray.

Note
When installing/removing the paper to/from the paper tray, be careful not to drop the paper or put the paper on desk, etc., with the surface of the paper facing downward. Otherwise, dirt may form on the paper, making it unusable.

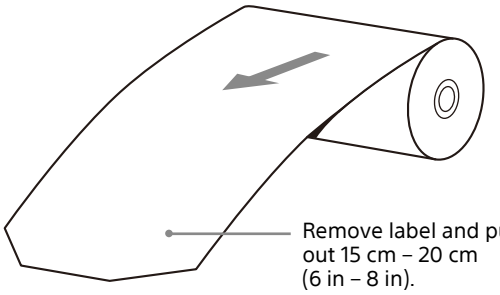

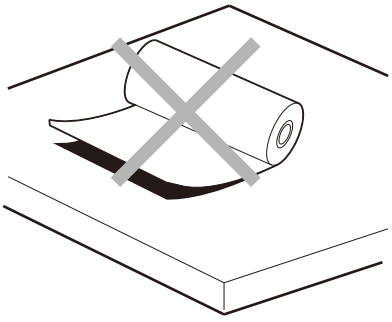

Load the paper in the orientation shown in the diagram.
Printing is not possible if the paper is reversed.

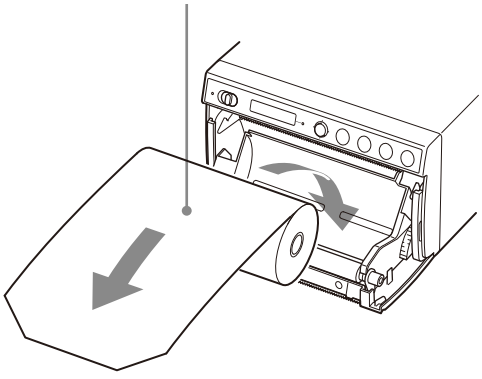

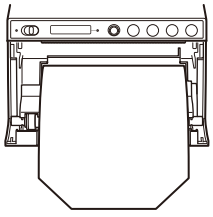

Make sure that the paper is
set straight.

4 Close the door panel by pushing it.

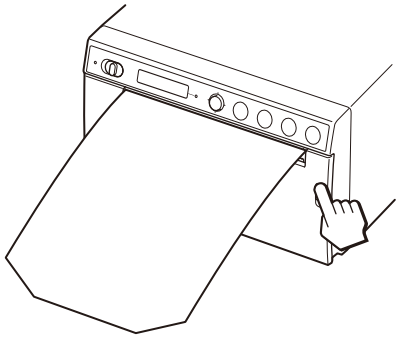

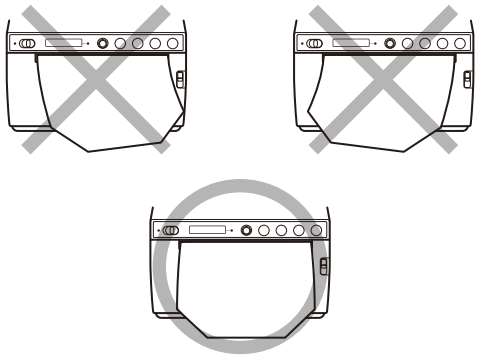

Notes

- Loading the paper at an angle may cause paper jams.
- If you did not pull out enough paper in step 3, press the FEED button to feed some more paper out of the unit without pulling out the paper.

Starting a Print Job

Printing from the Video Equipment

Before starting a print job, always check the following points:

- Unit connected correctly? (page 16)
- Paper loaded correctly? (page 19)
- Menu settings and adjustments done correctly? (page 25)
- Video source being input?

Starting a print job

You can set up the printing direction, image size, and all sorts of settings for printing, using the menu.
This section describes operations after completing all sorts of settings using the menu.

1 Set the standby/ON switch to ON to turn on the power.
The back light on the LCD lights in white, and "READY" is displayed on the LCD.
The standby LED that was lit in orange is turned off.

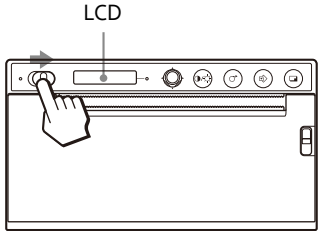

2 Press the PRINT button when you want to print.
The screen displayed at the moment the button is pressed is printed.
The image displayed at the instant you press the PRINT button is captured into memory and is printed out immediately.

When the message is displayed on the LCD
If a problem occurs, the alarm LED lights in orange and the following messages appear.

Message	Cause and remedy
EMPTY:XX	Paper is not loaded. Load paper.
DOOR:XX	The door panel is open. Close the door.

XX indicates the selected paper.
"S" means UPP-110S, "HD" means UPP-110HD, and "HG" means UPP-110HG.

When the unit stops printing
When printing almost black images continuously, the thermal head protection circuit may shut down the unit to prevent the thermal head from overheating. In such a case, the message "COOLING" is displayed on the LCD. Leave the unit until the head cools down and this message disappears.

Paper currently selected
You can check the paper type currently selected on the LCD. The paper type currently selected is displayed on the right edge of the LCD when you press the OPEN lever down and open the door panel.

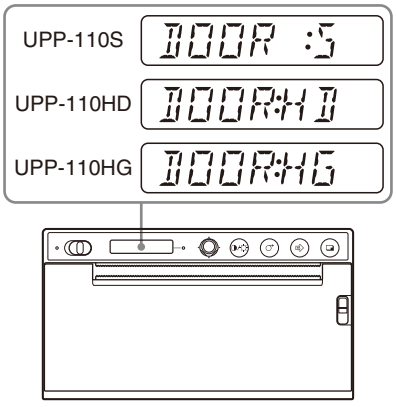

If the printout image is blurred
A rapidly moving image may be blurred when printed. Should this occur, select [FIED:ON] in [-FIELD] of the [VIDEO] menu and print out. When [FIED:ON] is selected, the resolution is slightly reduced.

Selecting the printing direction

You can select the printing direction and image size using the following items of the [VIDEO] menu.

- [-SIDE]: Selects the direction in which the image is to be printed.

To select the printing direction

You can select the printing direction using [-SIDE] of the [VIDEO] menu.

To print in the same direction as the one displayed on the video monitor: Select [SIDE:OFF].

To print the image rotated by 90 degree counterclockwise: Select [SIDE:ON].

Image displayed on the monitor

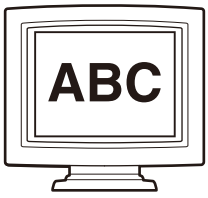

Printouts

When [SIDE:OFF] is selected

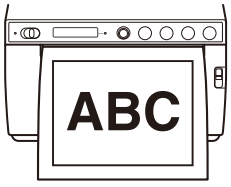

When [SIDE:ON] is selected

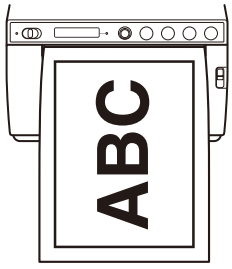

Printing from the Computer

Before starting a print job, always check the following points:

- Unit connected correctly? (page 16)
- Printer driver installed? (page 17)
- Paper loaded correctly? (page 19)
- Menu settings and adjustments done correctly? (page 25)

Starting a print job

1 Set the standby/ON switch to ON to turn on the power.
The back light on the LCD lights in white, and "READY" is displayed on the LCD.
The standby LED that was lit in orange is turned off.

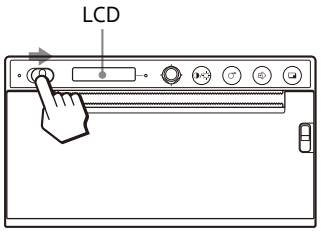

2 Operate the computer by using the application software.

When the message is displayed on the LCD

If a problem occurs, the alarm LED lights in orange and the following messages appear.

Message	Cause and remedy
EMPTY:XX	Paper is not loaded. Load paper.
DOOR:XX	The door panel is open. Close the door.

XX indicates the selected paper.
"S" means UPP-110S, "HD" means UPP-110HD, and "HG" means UPP-110HG.

When the unit stops printing

When printing almost black images continuously, the thermal head protection circuit may shut down the unit to prevent the thermal head from overheating. In such a case, the message "COOLING" is displayed on the LCD. Leave the unit until the head cools down and this message disappears.

Paper currently selected

You can check the paper type currently selected on the LCD. The paper type currently selected is displayed on the right edge of the LCD when you press the OPEN lever down and open the door panel.

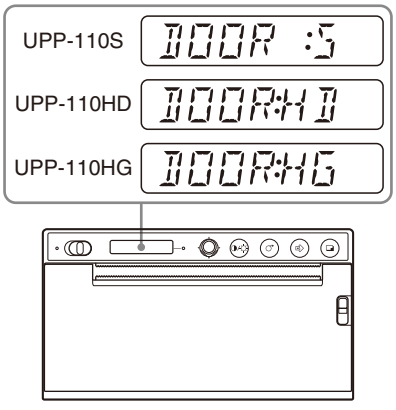

Cutting the Printed Paper

Cutting using the upper paper cutter

Hold the edge of the paper and cut the paper upward in an arc.

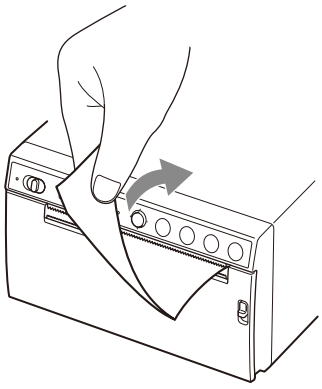

Cutting using the lower paper cutter

Hold the corner of the paper and pull downward at an angle to cut the paper.

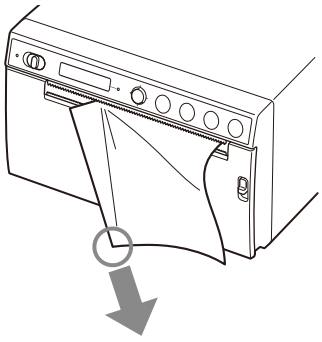

Notes

- If you cut the paper by pulling it horizontally, the paper inside the unit will skew and may cause misprinting.
  If the paper is skewed, reload the paper correctly. (page 19)
- When cutting using the lower paper cutter, the paper may not be cut cleanly if holding the center of the front edge of the paper.

Canceling a Print Job

Press the FEED button while printing. Printing stops.

Making Copies of the Last Printout

Press the COPY button. The unit makes a copy of the last printout. You can make only one copy regardless of the print quantity set using the menu.

Notes

- If you press the COPY button immediately after turning the power on, the alarm buzzer will sound as nothing is stored in memory.
- Turning off the power will cause the image stored in memory to be lost.

To make multiple copies of the same printout

Press the COPY button and then press it again while the first image is printing. Each time you press the COPY button, a short buzzer sounds. Up to 20 copies ca be made including the first print.

Note

The number of printouts printed by pressing the PRINT button is also included in the maximum number. For example, if you press the COPY button after you pressed the PRINT button five times and made five printouts, the number of multiple copies of the same printout becomes 15.

To interrupt copying

Press the FEED button while printing.

To make copies in different directions

You can copy the video image stored last in a different direction. Select the direction in “Selecting the printing direction” (page 22), then press the COPY button.

Feeding Paper

To feed paper, press the FEED button. The unit will continue to feed paper as long as you hold down the FEED button. Do not attempt to pull paper out of the unit with your hand.

Adjusting the Contrast and Brightness

You can adjust the contrast and brightness of the printouts using the CONTR/BRIGHT button and menu lever.
Each press of the button switches between the [CONT] (contrast) and [BRIG] (brightness) menus.

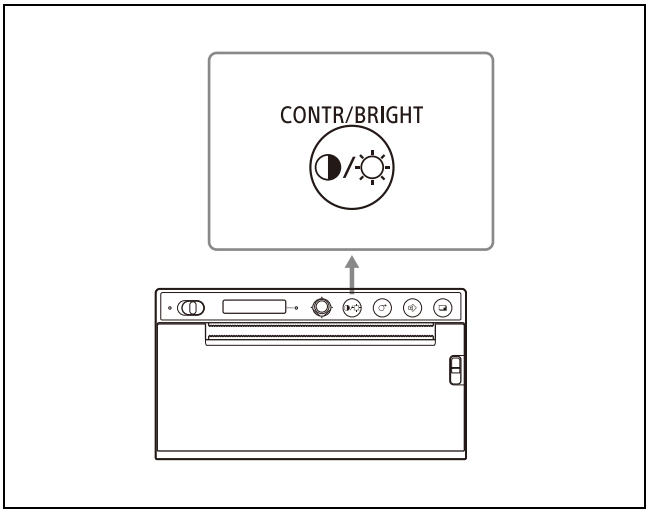

To adjust the contrast

1 Press the CONTR/BRIGHT button to open the [CONT] menu.

2 Use the menu lever to adjust the contrast.
To increase the contrast: Tilt the menu lever up. Maximum is 16.
To decrease the contrast: Tilt the menu lever down. Minimum is –16.

Note

The contrast adjusting function is equivalent to [Light] of the density control provided with the printer driver. The value adjusted by using the Contrast control is added to the value already set as [Light].

To adjust the brightness

1 Press the CONTR/BRIGHT button to open the [BRIG] menu.

2 Use the menu lever to adjust the brightness.
To increase the brightness: Tilt the menu lever up. Maximum is 16.
To decrease the brightness: Tilt the menu lever down. Minimum is –16.

Adjustments and Settings Using the Menu

You can carry out adjustments and settings to meet your requirements. Those settings and adjustments are retained even if the unit is turned off.

Menu Structure

The contents displayed on the LCD change in sequence as you operate the menu lever, as shown in the following menu flow chart, and you can make the settings for each item.

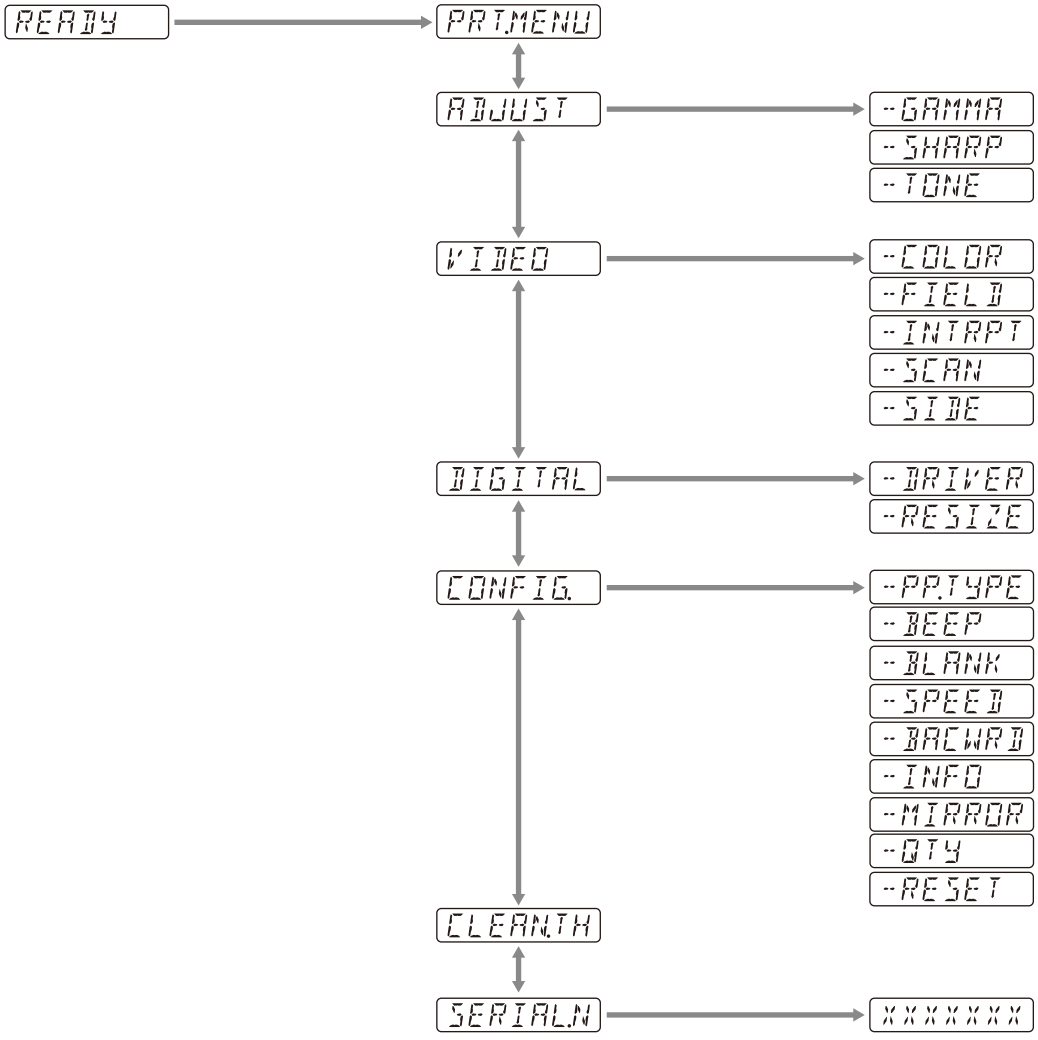

The contents displayed on the LCD change in sequence as you operate the CONTR/BRIGHT button, as shown in the following menu flow chart, and you can make the settings for contrast and brightness.

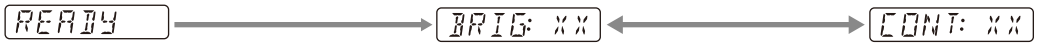

Menu List

The menu item settings are shown in the following table.
Settings enclosed in [ ] are the default settings.

Item	Description	Setting	
PRT.MENU	Prints current settings by menu list.	-MENU:OK	Prints by pushing the menu lever or tilting it to the right.
ADJUST	Displays menu for adjusting image quality.	-GAMMA	Select the type of gamma. GAMA4: Hard gradation-2 GAMA3: Hard gradation [GAMA2]: Standard GAMA1: Soft gradation When you select [898/897] in [-DRIVER], the gamma curve is switched to the one corresponding to the previous model.
		-SHARP	Emphasizes the outline of the printout. Adjusts the sharpness of the printout to any of 15 levels, from 0 to [7] to 14. The higher the value, the more the outline is emphasized. Set to "0" to turn it off. The default value is "7."
		-TONE	Adjusts the density of halftone. You can set between –16 - [0] - +16.
VIDEO	Displays menu for video.	-COLOR	Select color, in accordance with the input signal. COLR:ON: Video signal to print in color. [COLR:OFF]: Video signal to print in black and white.
		-FIELD	Select memory mode. FIED:ON: Avoids blurring the image when shooting in fast motion (such as capturing a ball being hit by a bat). [FIED:OFF]: This is the standard setting.
		-INTRPT	Select operation for when printing is stopped. INTR:ON: If you press the PRINT button again to cancel a print operation and want to print a screenshot at the moment the PRINT button is pressed, select this. [INTR:OFF]: Even when you press the PRINT button again during a print operation, printing continues. If you want to print a screenshot at the moment the PRINT button is pressed after the print operation finishes, select this.
		-SCAN[1)]	Select an image to print. The print area gets smaller in the order of SC:WD2 [SC:WD1] SC:NOR
		-SIDE[2)]	Select the direction in which the image is to be printed. SIDE:ON: Prints the image rotated by 90 degrees counterclockwise. [SIDE:OFF]: Prints the image in the same direction as that displayed on the monitor.
DIGITAL	Displays menu of settings to print from computer.	-DRIVER	Select the printer driver to use for this unit. [DRV:899]: Use the driver for UP-X899MD, UP-D899MD. DRV:898: Use the driver for UP-X898MD, UP-D898MD. DRV:897: Use the driver for UP-D897. If a paper size for 3840×1280 or 4096×1280 is selected using the UP-X898MD/UP-D898MD driver or UP-897 driver, only the maximum paper size that can be printed on this unit (2560×1280) will be printed. Wireless Print System UPA-WU10 cannot be used with [DRV:897].
		-RESIZE	Select whether or not the image is enlarged. [RSIZ:OFF]: Prints the image at its original size. RSIZ:ON: Prints the image at a larger size, according to the paper size set by the printer driver.

Item	Description	Setting	
CONFIG.	Displays settings for operation.	-PP.TYPE	Select paper to use. [P.TYPE:HG]: Use UPP-110HG. P.TYPE:HD: Use UPP-110HD. P.TYPE:S: Use UPP-110S.
		-BEEP	Select whether the operation tone sounds. Error tones sound regardless of the setting. BEEP:OFF: The operation tone does not sound. [BEEP:ON]: The operation tone sounds.
		-BLANK	Adjust the length of the top blank space (BACW:OFF) or the bottom blank space (BACW:ON). BLANK:MIN: Minimizes the blank space. [BLANK:S]: Shortens the blank space. BLANK:L: Lengthens the blank space.
		-SPEED	Select the printing speed. When you use the UPP-110HD paper, you cannot select [HI] (high speed printing). LOW: Prints at power saving setting (low speed). [HI]: Prints at high speed. Prints in LOW mode at 15 °C (59 °F) or lower.
		-BACWRD[3)]	Select the printing direction. BACW:ON: Starts to print in the reverse direction (from the top of the screen). [BACW:OFF]: Starts to print in the normal direction (from the bottom of the screen).
		-INFO	Select whether the print conditions are to be printed under image. INFO:ADJ: Prints image quality adjustment value. INFO:STR: Prints the pathname/file name of the image stored on the USB flash drive. [INFO:OFF]: Does not print information.
		-MIRROR	Prints image inverting right and left. MIRR:ON: Inverts right and left of image. [MIRR:OFF]: Does not invert image.
		-QTY	Set the print quantity. QTY:[1] - 10: You can make 1 - 10 copies of the same printout.
		-RESET	Resets the menu items to the default setting (initialization). [RESET:OK]: Resets the settings to the default.
CLEAN.TH	Starts head cleaning.	-CLEAN:OK	Starts the head cleaning by pushing the menu lever or tilting it to the right.
SERIAL.N	Displays serial numbers of the product.		

1) The range of the image to be printed is as follows.

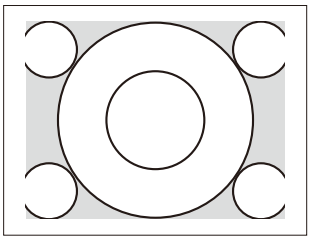

When “SC:NOR” is selected

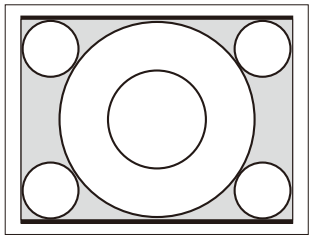

When “SC:WD1” is selected

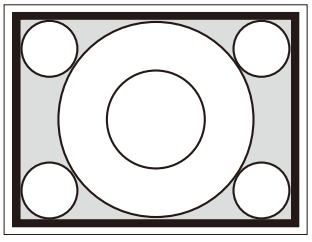

When “SC:WD2” is selected

2) The print direction of the images printed is as follows.

Image displayed on the monitor

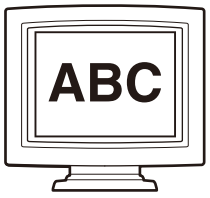

Printouts

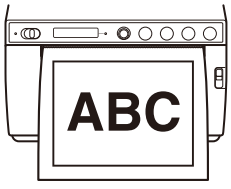

When [SIDE:OFF] is selected

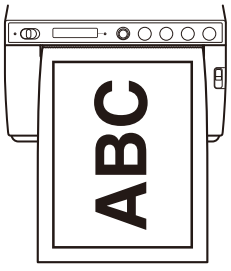

When [SIDE:ON] is selected

3) The printing direction is as follows.

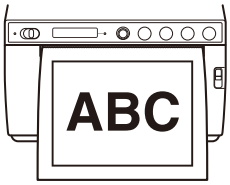

When [BACW:OFF] is selected

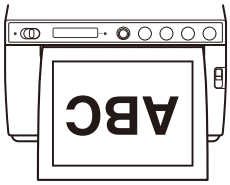

When [BACW:ON] is selected

Basic Menu Operations

This section describes the basic menu operations which are common to each menu, taking settings for printing direction as an example.
When operating the menu lever, “pushing” and “tilting to the right” are the same action.

1 Set the standby/ON switch to ON to turn on the power.
The back light on the LCD lights in white, and the standby LED that was lit orange is turned off.

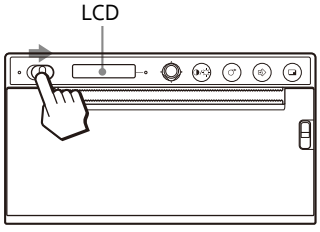

2 Confirm that “READY” is displayed on the LCD, and push the menu lever or tilt it to the right.

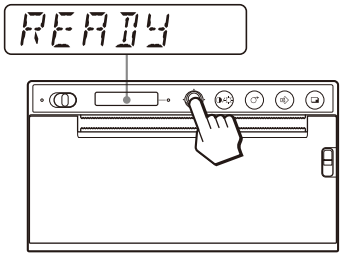

The unit enters the menu mode.
Menu item is displayed on the LCD.

3 Display [CONFIG.] by tilting the menu lever up or down.

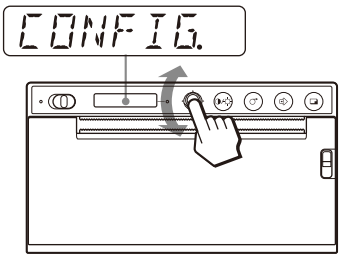

4 Push the menu lever or tilt it to the right.
The unit enters the menu mode in which you can set printing condition. The menus have "-" in front of their name.

5 Display [-BACWRD] by tilting the menu lever up or down.

6 Push the menu lever or tilt it to the right.

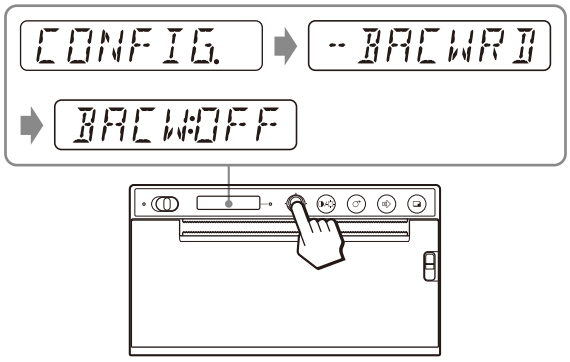

The unit enters the mode in which you can select the printing direction.
The factory setting [BACW:OFF] is displayed on the LCD. [BACW:OFF] is the current setting. Change this setting to [BACW:ON].

7 Display [BACW:ON] by tilting the menu lever up, and then push the menu lever or tilt it to the right.

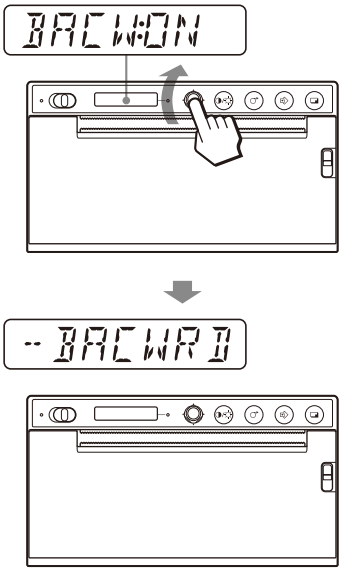

[BACW:ON] is registered as the printing direction.
[-BACWRD] is displayed on the LCD.

Note

If about 20 seconds elapse without making any menu operation after you have displayed the menu item or setting, the display returns to "READY" on the LCD and the unit exits the menu mode.
In such a case, the setting of [-BACWRD] is not changed.

To cancel the setting
Go back to step 5 or 3 by tilting the menu lever to the left in step 7.

To continue menu operations
Make settings by repeating steps 3 to 7.

To end the menu operations
Display "READY" by tilting the menu lever to the left after step 7.
The unit exits the menu mode.

Menu lock function
If the message "LOCK" is displayed and you hear the alarm sound when you push the menu lever, the menu lever is disabled because the menu operation function is locked. If you want to perform a menu operations, see the "LOCK" item in "Error Messages" (page 38).

Printing the Settings List

You can make a printout of the current menu settings.

1 Push the menu lever or tilt it to the right.
The menu list is displayed and the unit enters menu mode.

2 Display [PRT.MENU] by tilting the menu lever up or down, and then push the menu lever or tilt it to the right.

3 Confirm [MENU:OK] is displayed, and then push the menu lever or tilt it to the right.
The unit starts printing the current menu settings.
[PRT.MENU] is displayed on the LCD.

4 Tilt the menu lever to the left.
“READY” is displayed and the unit enters the normal printing mode.

Storing Images on a USB Flash Drive

Warning

Using this unit for medical purposes
This connector is not isolated.
Do not connect any device other than a USB Flash Drive or a UPA-WU10 Wireless Print System powered exclusively by the electric supply from the unit.
When a device that uses an alternating current is connected, current leakage may result in an electric shock to the patient or operator.

When a USB flash drive is inserted into the OPTION connector (USB type A) on the rear panel of this unit, the image captured by the unit is saved as a bitmap image file on the USB flash drive when printing. The image files saved in the USB flash drive can be viewed using a computer equipped with a USB connector (type A).

Folder where the image files are stored
The image files will be stored to the \\SONY\UP-X899MD\SN.[Serial Number of this device] folder on the USB flash drive. If the folder does not exist, it will be created.

File name of the image
Each time you press the PRINT button to print, the image files are numbered from UP_000000.bmp to UP_999999.bmp in sequence and saved as bitmap image files to the USB flash drive. For split screens, each screen is also saved as a file. A new image is only saved when it is printed. Once printed, it will not be saved.

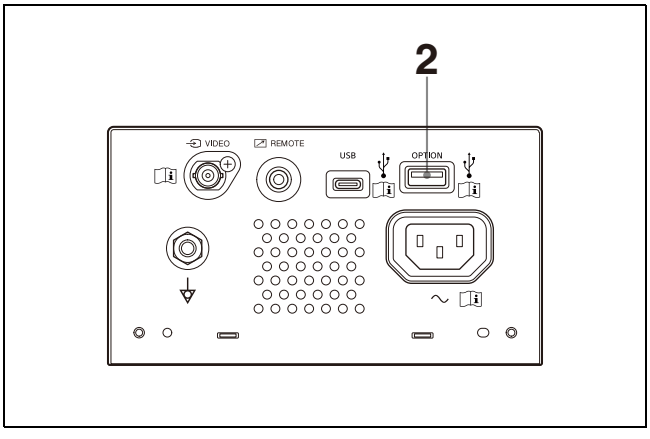

1 Turn on the power of this unit.

2 Connect the USB flash drive to the OPTION connector (USB type A) of this unit.

3 Press the PRINT button to print the VIDEO signal.
Print from a computer if printing images stored on the computer.
The unit starts printing.
When printing is finished, the image is also stored in the USB flash drive. While writing, “STORING” is displayed on the LCD. When writing is completed, “STORING” disappears.

To remove the USB flash drive

While “STORING” is displayed on the LCD, the unit is writing data to the USB flash drive. If you remove the USB flash drive, the data will not be written correctly, and the data on the USB flash drive may be corrupted.

When “NO SPACE” is displayed on the LCD

The USB flash drive is full or the maximum number of images has already been stored, and no further images can be stored. In this case, delete unnecessary files from the USB flash drive using a computer or use a new USB flash drive.

Notes

- Do not connect a USB device with its own power supply, such as a hard disk, to the OPTION connector (USB type A) of this unit. Otherwise it may cause malfunction.
- Do not connect to the USB device requiring over 500 mA even temporarily, even if its power supply is from the OPTION connector (USB type A).
- Only BMP is supported as the save file format.
- Images stored on the USB flash drive cannot be printed again.
- Images can be stored on the USB flash drive, but saved images cannot be read or deleted. Use the computer equipped with a USB connector (type A) to read or delete images.
- Backup files of the USB flash drive to your computer before using the USB flash drive with this device. We cannot guarantee that files stored on a USB flash drive will not be corrupted or deleted when used on this unit.

Notes on the OPTION connector (USB type A)

- It is compatible with the USB mass storage. (Operations for all types of USB flash drive are not guaranteed.)
- Connection of the OPTION connector (USB type A) to the USB flash drive through a hub is not guaranteed.
- It is compatible with USB Hi-Speed.
- Corresponding file system is FAT32.
- If the USB flash drive has a lock function, make sure to disable it before using it.
- USB flash drive with more than one drive cannot be used.
- USB flash drives with special features (such as encryption) are not supported.
- You can connect USB flash drives or optional accessories by inserting them directly into the connector. Do not use USB extension cables, etc.

Maintaining Unit Performance

On Safety

- Check the operating voltage before operation. Operate the unit only with a power source specified in “Specifications” (page 35).
- Stop operation immediately if any liquid or solid object falls into the cabinet. Unplug the unit and have it checked by qualified personnel.
- Unplug the unit from the wall outlet if you will not be using it for a long time. Disconnect the power cord by grasping the plug. Never pull the cord itself.
- Do not disassemble the cabinet. Refer servicing to qualified personnel only.

Caution

Paper cutters are mounted in the unit. When loading paper, be careful not to touch the paper cutters. Touching the paper cutters may cause injury.

On Installation

- Place the unit on a level and stable surface. If you use the unit with placed on an uneven surface, malfunction of the unit is likely to occur.
- Do not install the unit near heat sources. Avoid locations near radiators or air ducts, or places subject to direct sunlight or excessive dust, humidity, mechanical shock or vibration.
- Provide adequate air circulation to prevent heat buildup. Do not place the unit on surfaces such as rugs, blankets, etc., or near materials such as curtains and draperies.

Caution

To prevent internal heat built-up, maintain sufficient space around the printer (at least 10 cm (4 in.)). Do not obstruct the ventilation holes on the right and left sides of the printer and on the rear panel.

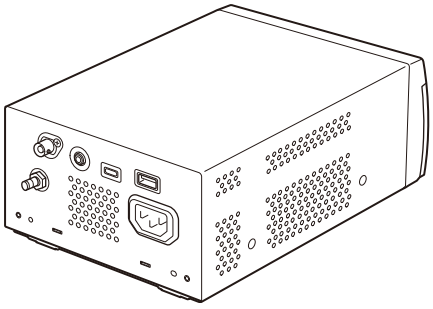

Notes on Carrying the Unit

- Take care not to bump or drop the unit.
- Do not carry or move the unit when the paper is loaded. Doing so may cause a malfunction.

On Condensation

If the unit is suddenly taken from a cold to a warm location, or if ambient temperature suddenly rises, moisture may form on the outer surface of the unit and/or inside of the unit. This is known as condensation. If condensation occurs, turn off the unit and wait until the condensation clears before operating the unit. Operating the unit while condensation is present may damage the unit.

On Consumable Parts

The life expectancy of the electrolytic capacitor is about 5 years under normal operating temperatures and normal usage (8 hours per day; 25 days per month).
If usage exceeds the above normal usage frequency, the life expectancy may be reduced correspondingly.

Use with Electrosurgical Knives and Similar Devices

If this unit is used together with an electrosurgical knife, etc., the picture may be disturbed, warped or otherwise abnormal as a result of strong radio waves or voltages from the device. This is not a malfunction.
When you use this unit simultaneously with a device from which strong radio waves or voltages

are emitted, confirm the effect of this before using such devices, and install this unit in a way that minimizes the effect of radio wave interference.

Cleaning the Cabinet

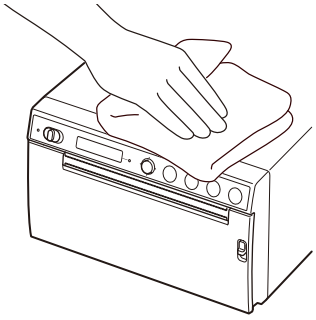

Note

Before cleaning the printer, be sure to set the standby/ON switch to standby and then **disconnect the power cord**.

When solvents such as benzene or thinner, or acid, alkaline or abrasive detergent, or chemical cleaning cloths are used on the printer surface, the surface finish may be damaged. Take care with respect to the following:

- Clean the printer surface with a 50 to 70 v/v% concentration of isopropyl alcohol or a 76.9 to 81.4 v/v% concentration of ethanol.
- Stubborn stains may be removed with a soft cloth such as a cleaning cloth lightly dampened with mild detergent solution and then cleaned using the above chemical.
- Do not use unnecessary force to rub the printer surface with a stained cloth. The printer surface may be scratched.
- Do not keep the printer surface in contact with a rubber or vinyl resin product for a long period of time. The surface finish may deteriorate or the coating may come off.

Cleaning the Thermal Head

If the printout is dirty or white stripes appear on the printouts, clean the thermal head using the cleaning sheet supplied.
Carry out the head cleaning operation using the menu.

Caution

Paper cutters are mounted in the unit. When cleaning the thermal head, be careful not to touch the paper cutters. Touching the paper cutters may cause injury.

1 Set the standby/ON switch to ON to turn on the power.

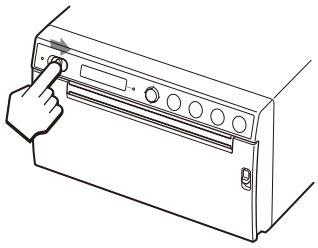

2 Press the OPEN lever down to open the door.

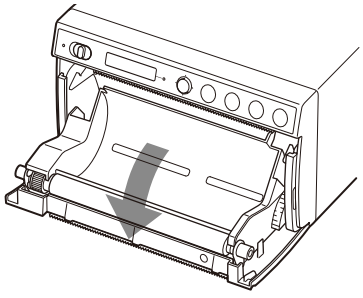

If the paper is loaded in the paper tray, remove it.

Note

Be careful not to let the surface of the paper touch the other objects. Failure to do so may cause defective printings because of the dirt on the paper.

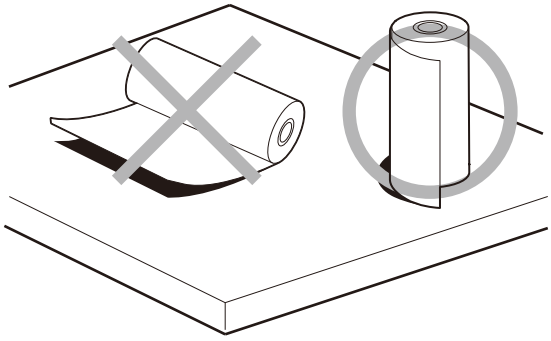

3 Insert the supplied cleaning sheet into the groove of the paper tray.
Insert the cleaning sheet so that it fits into the groove.

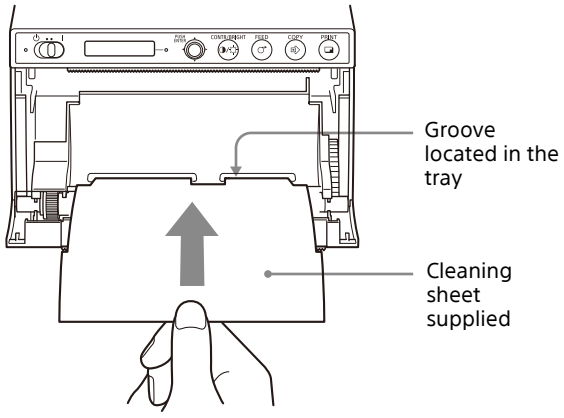

4 Close the door panel by pushing it.

5 Push the menu lever.
Menu item is displayed.

6 Display [CLEAN.TH] by tilting the menu lever up or down, and then push the menu lever.

7 Confirm that [CLEAN:OK] is displayed, and then push the menu lever.
The unit starts cleaning the thermal head.
[CLEAN:TH] is displayed on the LCD.
Cleaning is finished when the cleaning sheet stops.

8 Press the OPEN lever down to open the door and remove the cleaning sheet.

9 Close the door panel by pushing it.

Note

Clean the thermal head only when necessary. If you clean the thermal head too frequently, it may cause a malfunction.

Cleaning the Platen Roller

When the surface of the platen roller gets dirty, the paper will not be fed smoothly, resulting in paper jams and inconsistent print quality. Set the standby/ON switch to ON to turn on the power, and then press the FEED button for about one second to feed some more paper out of the unit. It is likely that the roller is getting dirty if the paper is easily pulled out by the hand.

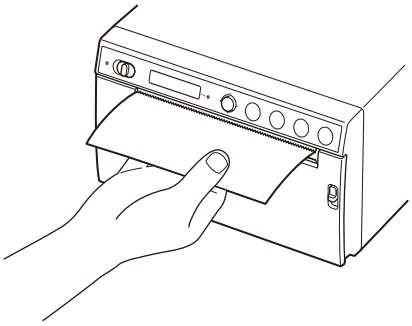

Clean the platen roller using a soft cloth moistened with a 76.9 to 81.4 v/v% concentration of ethanol when it becomes dirty.

Caution

Paper cutters are mounted in the unit. Be careful not to touch the paper cutters. Touching the paper cutters may cause injury.

1 Set the standby/ON switch to ON to turn on the power.

2 Press the OPEN lever down to open the door. If the paper is loaded in the paper tray, remove it.

Note

Be careful not to let the surface of the paper touch the other objects. Failure to do so may cause defective printings because of the dirt on the paper.

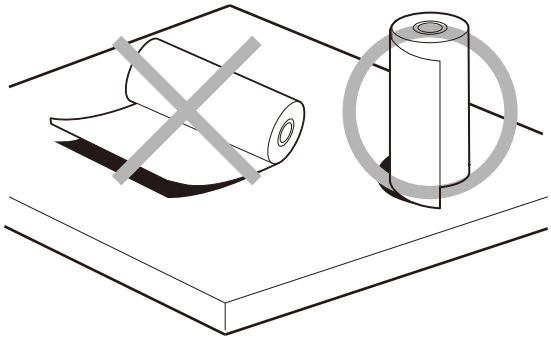

3 Clean the platen roller gently using a soft cloth moistened with ethanol.

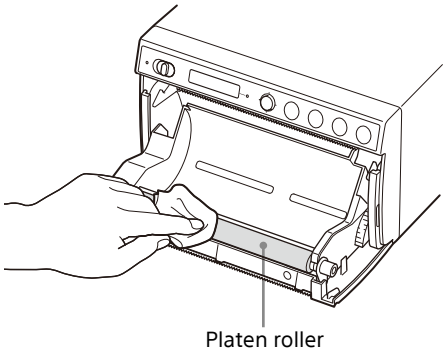

Notes

- After the surface of the platen roller wiped has been dried completely, turn the platen roller to clean another portion.
- Do not turn the platen roller with hands. Use the FEED button to turn it. Press the FEED button to automatically turn the platen roller.

4 Press the FEED button.
The platen roller turns about 120 degrees.

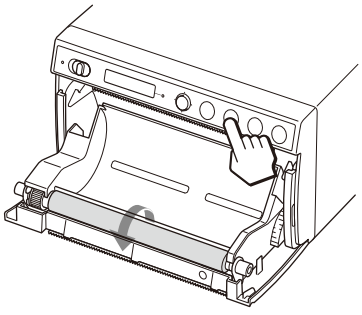

Notes

- Be careful not to get your fingers caught in the turning platen roller.
- Be sure to start cleaning only after the platen roller has stopped completely.

5 Repeat steps 3 and 4 until the platen roller becomes clean.

6 After the platen roller has been dried completely, close the door by pushing it.

Specifications

Power Requirements
100 V to 240 V ∿, 50/60 Hz
Input Current 0.75 A to 0.5 A
Operating Temperature
10 °C to 40 °C (50 °F to 104 °F)
Operating Humidity
20% to 80% (no condensation allowed)
Operating Pressure
700 hPa to 1,060 hPa
Storage and Transport Temperature
–20 °C to +60 °C (–4 °F to +140 °F)
Storage and Transport Humidity
20% to 90% (no condensation allowed)
Storage and Transport Pressure
700 hPa to 1,060 hPa
Dimensions 154 × 88 × 208 mm (6 $^{1}/_{8}$ × 3 $^{1}/_{2}$ × 8 $^{1}/_{4}$ inches) (W/H/D)
Mass 2.0 kg (4 lb 6.5 oz) (printer only)
Thermal head
Thin-film thermal head, 1280 dots
Picture size (Standard print size)
100 × 75 mm
Printing speed
About 2 sec./image (960 × 1280 dots)
(When [HI] is selected from [-SPEED] of the [CONFIG.] menu)
About 3.8 sec./image (960 × 1280 dots)
(When [LOW] is selected from [-SPEED] of the [CONFIG.] menu)
Input connectors
VIDEO IN (BNC type)
NTSC or PAL composite video signals: 1.0 Vp-p, 75 ohms
(NTSC/PAL automatically discriminated)
Interfaces OPTION connector (USB type A)
USB connector: type C (for data receiving)
REMOTE connector (stereo mini jack)

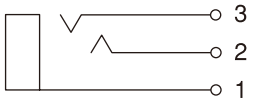

1 GND
2 PRINT SIGNAL (TTL)
Input of LOW pulse over 100 msec. initiates print.
3 PRINT BUSY (TTL)
Goes HIGH during printing.

Supplied accessories

- Thermal head cleaning sheet (1)
- CD-ROM (including multi-lingual Instructions for Use, Readme and printer driver) (1)
- Before Using this Printer (1)
- Service Contact List (1)
- Thermal Print Media
  - UPP-110HG/SET (High Glossy) (1)
- Information for Customers in Europe (1)

Optional accessories

- Thermal Print Media
  - UPP-110HG (High Glossy)
  - UPP-110HD (High Density)
  - UPP-110S (High Quality)
- Wireless Print System
  - UPA-WU10[1)]

1) For about the availability of product, contact your Sony dealer.

The design and these specifications are subject to change without prior notification.

Medical Specifications

- Protection against electric shock: Class I
- Protection against harmful ingress of water: Ordinary
- Degree of safety in the presence of a flammable anesthetic mixture with air or with oxygen or nitrous oxide: Not suitable for use in the presence of a flammable anesthetic mixture with air or with oxygen or nitrous oxide
- Mode of operation: Continuous

Notes

- Always verify that the unit is operating properly before use. SONY WILL NOT BE LIABLE FOR DAMAGES OF ANY KIND INCLUDING, BUT NOT LIMITED TO, COMPENSATION OR REIMBURSEMENT ON ACCOUNT OF FAILURE TO PRINT CONTENT OF ANY TYPE OR LOSS OF DATA DUE TO FAILURE OF THIS UNIT OR ITS PRINTING MEDIA, ASSOCIATED SOFTWARE, EXTERNAL STORAGE, OR OTHER EXTERNAL DEVICE.
- SONY WILL NOT BE LIABLE FOR DAMAGES OF ANY KIND INCLUDING, BUT NOT LIMITED TO, COMPENSATION OR REIMBURSEMENT ON ACCOUNT OF THE LOSS OF PRESENT OR PROSPECTIVE PROFITS DUE TO FAILURE OF THIS UNIT, EITHER DURING THE WARRANTY PERIOD OR AFTER EXPIRATION OF THE WARRANTY, OR FOR ANY OTHER REASON WHATSOEVER.
- SONY WILL NOT BE LIABLE FOR CLAIMS OF ANY KIND MADE BY USERS OF THIS UNIT OR MADE BY THIRD PARTIES.
- SONY WILL NOT BE LIABLE FOR THE TERMINATION OR DISCONTINUATION OF ANY SERVICES RELATED TO THIS UNIT THAT MAY RESULT DUE TO CIRCUMSTANCES OF ANY KIND.

The supplied Thermal Print Media (High Glossy) (UPP-110HG/SET) is used for test operation of the unit. Note that discoloration may occur depending on the transportation and storage environment. To achieve printing performance in accordance with the specifications, purchase the printer paper (sold separately) (page 18).

Troubleshooting

Before you call for service, please check the problems and solutions described below. If you cannot solve the problem, contact the nearest authorized dealer.

Symptom	Causes/remedies
First few prints spotted with small dots.	New paper roll just installed? →Press the FEED button and hold it down to feed about 15 cm – 20 cm (6 in – 8 in) and then release.
Print job does not start when the PRINT button is pressed. Or print job does not start even operated on the computer.	• Paper does not feed. →Power switched on? →Unit connected correctly? →Paper roll loose? →When printing the video image, is the video signal of the image input? • Alarm sounds. →Has the thermal head overheated? The thermal head may overheat when the unit prints dark image continuously. Wait until the head cools down. →Paper loaded correctly? • Paper feeds but printing does not start. →Paper loaded with the wrong side up? (page 19)
Black borders or missing portions around the printout.	Change the setting of the [-SCAN] menu item.
Paper jams.	• Press the OPEN lever down to open the door, remove the printout or the paper roll, and then gently pull the jammed paper out of the unit. • Condensation collected in unit? →If the unit has just been brought into a warm room from a cold location, condensation may have formed inside the unit. Switch the unit off and let it set for 1 - 2 hours (until it warms to room temperature), then try printing again.
Printouts dirty.	• Thermal head dirty? →Use the supplied cleaning sheet to clean the thermal head. (page 33) • Platen roller dirty? →Clean the platen roller using a soft cloth moistened with ethyl alcohol. (page 34)
The unit stops printing while printing almost black images and the message [COOLING] is displayed on the LCD.	When printing almost black images continuously, the thermal head protection circuit may shut down the unit to prevent the thermal head from overheating. The protection circuit that prevents the thermal head from overheating has been activated. →Leave the unit until the head cools down and this message disappears.
White lines or small letters on the screen are not printed clearly.	When printing the video image, is [COLR:ON] selected in the [-COLOR] of the [VIDEO] menu for black and white input signals? →Select [COLR:OFF].
Small squares appear over the whole screen.	When printing the video image, is [COLR:OFF] selected in the [-COLOR] of the [VIDEO] menu for color input signals? →Select [COLR:ON].
The printout is too bright or too dark.	• Is [-PP.TYPE] in the [CONFIG.] menu set correctly? • Is [-GAMMA] in the [ADJUST] menu set correctly?
Paper does not feed smoothly.	Platen roller dirty? →Clean the platen roller. (page 34)
Printing is interrupted. When printing, the unit discharges several centimeters of the white paper and stops. Cannot print. The FEED operation cannot be performed. When the paper is set correctly, “EMPTY” is displayed.	Does the sunlight or incandescent light that includes strong infrared light irradiate the paper exit? →The unit has an infrared light sensor that detects the printing paper. Therefore, when the light directly irradiates the paper exit, paper detection may not operate correctly. Do not expose the paper exit to light directly.

Error Messages

Messages appear on the LCD under the following conditions. Take the remedial actions shown next to the messages to correct the problem.

Messages	Description and remedy
DOOR	The door panel is open. →Close the door panel until it is locked securely.
EMPTY	• There is no paper loaded. • Paper has been used up. →Load some paper.
COOLING	The protection circuit that prevents the thermal head from overheating has been activated. →Wait for the message to disappear. Printing will then resume automatically.
LOCK	If the menu lever or CONTR/BRIGHT button is locked →If you want to perform menu operations, turn the power off, then press and hold the menu lever and turn the power back on. If “UNLOCK” appears, the lock is released.
ERROR	This unit has encountered a technical problem. →Restart the unit. If the display does not disappear, contact the nearest authorized dealer.
NO.INPUT	The PRINT button is pressed when the video signal is not input. →Connect the VIDEO input connector to the video equipment through the BNC cable, and then press the PRINT button after the video signal is input.
STOR.ERR	The USB flash drive connected to the USB connector failed to save the image. • The USB flash drive is not a model with less than 64 GB of space. →Use a USB flash drive with less than 64 GB of space. • The USB flash drive is not formatted with FAT32. →Use a USB flash drive formatted with FAT32. • The write-protect function of the USB flash drive is set. →Disable write protection. • The USB flash drive has more than one partition, and so the unit recognizes it as multiple drives. → Use a USB flash drive having only one partition. • The USB flash drive has security functions such as fingerprint authentication. →The unit does not recognize all features of every USB flash drive. • The USB flash drive is malfunctioning. →Use a new USB flash drive.
NO.SPACE	The USB flash drive does not have enough space. →Replace the USB flash drive with one that has free space.

License

This unit includes “FreeRTOS”, “FreeRTOS-Plus-FAT”, “zlib”, “FreeType”, and “newlib” software. We provide these software applications based on license agreements with their owners of copyright. Based on requests by the owners of copyright of these software applications, we have an obligation to inform you of the following.

FreeRTOS

FreeRTOS Kernel V11.1.0
Copyright (C) 2021 Amazon.com, Inc. or its affiliates. All Rights Reserved.

SPDX-License-Identifier:MIT

Permission is hereby granted, free of charge, to any person obtaining a copy of this software and associated documentation files (the "Software"), to deal in the Software without restriction, including without limitation the rights to use, copy, modify, merge, publish, distribute, sublicense, and/or sell copies of the Software, and to permit persons to whom the Software is furnished to do so, subject to the following conditions:

The above copyright notice and this permission notice shall be included in all copies or substantial portions of the Software.

THE SOFTWARE IS PROVIDED "AS IS", WITHOUT WARRANTY OF ANY KIND, EXPRESS OR
IMPLIED, INCLUDING BUT NOT LIMITED TO THE WARRANTIES OF MERCHANTABILITY, FITNESS
FOR A PARTICULAR PURPOSE AND NONINFRINGEMENT. IN NO EVENT SHALL THE AUTHORS OR
COPYRIGHT HOLDERS BE LIABLE FOR ANY CLAIM, DAMAGES OR OTHER LIABILITY, WHETHER
IN AN ACTION OF CONTRACT, TORT OR OTHERWISE, ARISING FROM, OUT OF OR IN
CONNECTION WITH THE SOFTWARE OR THE USE OR OTHER DEALINGS IN THE SOFTWARE.

https://www.FreeRTOS.org
https://github.com/FreeRTOS

FreeRTOS-Plus-FAT

FreeRTOS+FAT V2.3.3
Copyright (C) 2021 Amazon.com, Inc. or its affiliates. All Rights Reserved.

Permission is hereby granted, free of charge, to any person obtaining a copy of this software and associated documentation files (the "Software"), to deal in the Software without restriction, including without limitation the rights to use, copy, modify, merge, publish, distribute, sublicense, and/or sell copies of the Software, and to permit persons to whom the Software is furnished to do so, subject to the following conditions:

The above copyright notice and this permission notice shall be included in all copies or substantial portions of the Software.

THE SOFTWARE IS PROVIDED "AS IS", WITHOUT WARRANTY OF ANY KIND, EXPRESS OR
IMPLIED, INCLUDING BUT NOT LIMITED TO THE WARRANTIES OF MERCHANTABILITY, FITNESS
FOR A PARTICULAR PURPOSE AND NONINFRINGEMENT. IN NO EVENT SHALL THE AUTHORS OR
COPYRIGHT HOLDERS BE LIABLE FOR ANY CLAIM, DAMAGES OR OTHER LIABILITY, WHETHER
IN AN ACTION OF CONTRACT, TORT OR OTHERWISE, ARISING FROM, OUT OF OR IN
CONNECTION WITH THE SOFTWARE OR THE USE OR OTHER DEALINGS IN THE SOFTWARE.

https://www.FreeRTOS.org
https://github.com/FreeRTOS

zlib

(C) 1995-2022 Jean-loup Gailly and Mark Adler

This software is provided 'as-is', without any express or implied warranty. In no event will the authors be held liable for any damages arising from the use of this software.

Permission is granted to anyone to use this software for any purpose, including commercial applications, and to alter it and redistribute it freely, subject to the following restrictions:

1. The origin of this software must not be misrepresented; you must not claim that you wrote the original software. If you use this software in a product, an acknowledgment in the product documentation would be appreciated but is not required.
2. Altered source versions must be plainly marked as such, and must not be misrepresented as being the original software.
3. This notice may not be removed or altered from any source distribution.

Jean-loup Gailly Mark Adler
jloup@gzip.org madler@alumni.caltech.edu

If you use the zlib library in a product, we would appreciate *not* receiving lengthy legal documents to sign. The sources are provided for free but without warranty of any kind. The library has been entirely written by Jean-loup Gailly and Mark Adler; it does not include third-party code.

If you redistribute modified sources, we would appreciate that you include in the file ChangeLog history information documenting your changes.

FreeType

FREETYPE LICENSES

The FreeType 2 font engine is copyrighted work and cannot be used legally without a software license. In order to make this project usable to a vast majority of developers, we distribute it under two mutually exclusive open-source licenses.

This means that *you* must choose *one* of the two licenses described below, then obey all its terms and conditions when using FreeType 2 in any of your projects or products.

- The FreeType License, found in the file `docs/FTL.TXT`, which is similar to the original BSD license *with* an advertising clause that forces you to explicitly cite the FreeType project in your product's documentation. All details are in the license file. This license is suited to products which don't use the GNU General Public License.

  Note that this license is compatible to the GNU General Public License version 3, but not version 2.

- The GNU General Public License version 2, found in `docs/GPLv2.TXT` (any later version can be used also), for programs which already use the GPL. Note that the FTL is incompatible with GPLv2 due to its advertisement clause.

The contributed BDF and PCF drivers come with a license similar to that of the X Window System. It is compatible to the above two licenses (see files `src/bdf/README` and `src/pcf/README`). The same holds for the source code files `src/base/fthash.c` and `include/freetype/internal/fthash.h`; they wer part of the BDF driver in earlier FreeType versions.

The gzip module uses the zlib license (see `src/gzip/zlib.h`) which too is compatible to the above two licenses.

The MD5 checksum support (only used for debugging in development builds) is in the public domain.

--- end of LICENSE.TXT ---

newlib

• Red Hat Incorporated
Copyright (c) 1994-2009 Red Hat, Inc. All rights reserved.

This copyrighted material is made available to anyone wishing to use, modify, copy, or redistribute it subject to the terms and conditions of the BSD License. This program is distributed in the hope that it will be useful, but WITHOUT ANY WARRANTY expressed or implied, including the implied warranties of MERCHANTABILITY or FITNESS FOR A PARTICULAR PURPOSE. A copy of this license is available at http://www.opensource.org/licenses. Any Red Hat trademarks that are incorporated in the source code or documentation are not subject to the BSD License and may only be used or replicated with the express permission of Red Hat, Inc.

• University of California, Berkeley
Copyright (c) 1981-2000 The Regents of the University of California.
All rights reserved.

Redistribution and use in source and binary forms, with or without modification, are permitted provided that the following conditions are met:

* Redistributions of source code must retain the above copyright notice, this list of conditions and the following disclaimer.
* Redistributions in binary form must reproduce the above copyright notice, this list of conditions and the following disclaimer in the documentation and/or other materials provided with the distribution.
* Neither the name of the University nor the names of its contributors may be used to endorse or promote products derived from this software without specific prior written permission.

THIS SOFTWARE IS PROVIDED BY THE COPYRIGHT HOLDERS AND CONTRIBUTORS "AS IS" AND ANY EXPRESS OR IMPLIED WARRANTIES, INCLUDING, BUT NOT LIMITED TO, THE IMPLIED WARRANTIES OF MERCHANTABILITY AND FITNESS FOR A PARTICULAR PURPOSE ARE DISCLAIMED.
IN NO EVENT SHALL THE COPYRIGHT OWNER OR CONTRIBUTORS BE LIABLE FOR ANY DIRECT, INDIRECT, INCIDENTAL, SPECIAL, EXEMPLARY, OR CONSEQUENTIAL DAMAGES (INCLUDING, BUT NOT LIMITED TO, PROCUREMENT OF SUBSTITUTE GOODS OR SERVICES; LOSS OF USE, DATA, OR

PROFITS; OR BUSINESS INTERRUPTION) HOWEVER CAUSED AND ON ANY THEORY OF LIABILITY, WHETHER IN CONTRACT, STRICT LIABILITY, OR TORT (INCLUDING NEGLIGENCE OR OTHERWISE) ARISING IN ANY WAY OUT OF THE USE OF THIS SOFTWARE, EVEN IF ADVISED OF THE POSSIBILITY OF SUCH DAMAGE.

• David M. Gay (AT&T 1991, Lucent 1998)

The author of this software is David M. Gay.

Copyright (c) 1991 by AT&T.

Permission to use, copy, modify, and distribute this software for any purpose without fee is hereby granted, provided that this entire notice is included in all copies of any software which is or includes a copy or modification of this software and in all copies of the supporting documentation for such software.

THIS SOFTWARE IS BEING PROVIDED "AS IS", WITHOUT ANY EXPRESS OR IMPLIED WARRANTY. IN PARTICULAR, NEITHER THE AUTHOR NOR AT&T MAKES ANY REPRESENTATION OR WARRANTY OF ANY KIND CONCERNING THE MERCHANTABILITY
OF THIS SOFTWARE OR ITS FITNESS FOR ANY PARTICULAR PURPOSE.

The author of this software is David M. Gay.

Copyright (C) 1998-2001 by Lucent Technologies
All Rights Reserved

Permission to use, copy, modify, and distribute this software and its documentation for any purpose and without fee is hereby granted, provided that the above copyright notice appear in all copies and that both that the copyright notice and this permission notice and warranty disclaimer appear in supporting documentation, and that the name of Lucent or any of its entities not be used in advertising or publicity pertaining to distribution of the software without specific, written prior permission.

LUCENT DISCLAIMS ALL WARRANTIES WITH REGARD TO THIS SOFTWARE, INCLUDING ALL IMPLIED WARRANTIES OF MERCHANTABILITY AND FITNESS. IN NO EVENT SHALL LUCENT OR ANY OF ITS ENTITIES BE LIABLE FOR ANY SPECIAL, INDIRECT OR CONSEQUENTIAL DAMAGES OR ANY DAMAGES WHATSOEVER RESULTING FROM LOSS OF USE, DATA OR PROFITS, WHETHER IN AN ACTION OF CONTRACT, NEGLIGENCE OR OTHER TORTIOUS ACTION, ARISING OUT OF OR IN CONNECTION WITH THE USE OR PERFORMANCE OF THIS SOFTWARE.

• Advanced Micro Devices

Copyright 1989, 1990 Advanced Micro Devices, Inc.

This software is the property of Advanced Micro Devices, Inc (AMD) which specifically grants the user the right to modify, use and distribute this software provided this notice is not removed or altered. All other rights are reserved by AMD.

AMD MAKES NO WARRANTY OF ANY KIND, EXPRESS OR IMPLIED, WITH REGARD TO THIS
SOFTWARE. IN NO EVENT SHALL AMD BE LIABLE FOR INCIDENTAL OR CONSEQUENTIAL
DAMAGES IN CONNECTION WITH OR ARISING FROM THE FURNISHING, PERFORMANCE, OR
USE OF THIS SOFTWARE.

So that all may benefit from your experience, please report any problems or suggestions about this software to the 29K Technical Support Center at 800-29-29-AMD (800-292-9263) in the USA, or 0800-89-1131 in the UK, or 0031-11-1129 in Japan, toll free. The direct dial number is 512-462-4118.

Advanced Micro Devices, Inc.
29K Support Products
Mail Stop 573
5900 E. Ben White Blvd.
Austin, TX 78741
800-292-9263

• Sun Microsystems

Copyright (C) 1993 by Sun Microsystems, Inc. All rights reserved.

Developed at SunPro, a Sun Microsystems, Inc. business.
Permission to use, copy, modify, and distribute this software is freely granted, provided that this notice is preserved.

• Hewlett Packard

(c) Copyright 1986 HEWLETT-PACKARD COMPANY

To anyone who acknowledges that this file is provided "AS IS" without any express or implied warranty:
permission to use, copy, modify, and distribute this file for any purpose is hereby granted without fee, provided that the above copyright notice and this notice appears in all copies, and that the name of Hewlett-Packard Company not be used in advertising or publicity pertaining to distribution of the software without specific, written prior permission. Hewlett-Packard Company makes no representations about the suitability of this software for any purpose.

• Hans-Peter Nilsson

Copyright (C) 2001 Hans-Peter Nilsson

Permission to use, copy, modify, and distribute this software is freely granted, provided that the above copyright notice, this notice and the following disclaimer are preserved with no changes.

THIS SOFTWARE IS PROVIDED ``AS IS'' AND WITHOUT ANY EXPRESS OR IMPLIED WARRANTIES, INCLUDING, WITHOUT LIMITATION, THE IMPLIED WARRANTIES OF MERCHANTABILITY AND FITNESS FOR A PARTICULAR PURPOSE.

• Christopher G. Demetriou

Copyright (c) 2001 Christopher G. Demetriou
All rights reserved.

Redistribution and use in source and binary forms, with or without modification, are permitted provided that the following conditions are met:
1. Redistributions of source code must retain the above copyright notice, this list of conditions and the following disclaimer.
2. Redistributions in binary form must reproduce the above copyright notice, this list of conditions and the following disclaimer in the documentation and/or other materials provided with the distribution.
3. The name of the author may not be used to endorse or promote products derived from this software without specific prior written permission.

THIS SOFTWARE IS PROVIDED BY THE AUTHOR ``AS IS'' AND ANY EXPRESS OR IMPLIED WARRANTIES, INCLUDING, BUT NOT LIMITED TO, THE IMPLIED WARRANTIES
OF MERCHANTABILITY AND FITNESS FOR A PARTICULAR PURPOSE ARE DISCLAIMED.
IN NO EVENT SHALL THE AUTHOR BE LIABLE FOR ANY DIRECT, INDIRECT, INCIDENTAL, SPECIAL, EXEMPLARY, OR CONSEQUENTIAL DAMAGES (INCLUDING, BUT
NOT LIMITED TO, PROCUREMENT OF SUBSTITUTE GOODS OR SERVICES; LOSS OF USE,
DATA, OR PROFITS; OR BUSINESS INTERRUPTION) HOWEVER CAUSED AND ON ANY
THEORY OF LIABILITY, WHETHER IN CONTRACT, STRICT LIABILITY, OR TORT (INCLUDING NEGLIGENCE OR OTHERWISE) ARISING IN ANY WAY OUT OF THE USE OF
THIS SOFTWARE, EVEN IF ADVISED OF THE POSSIBILITY OF SUCH DAMAGE.

• SuperH, Inc.

Copyright 2002 SuperH, Inc. All rights reserved

This software is the property of SuperH, Inc (SuperH) which specifically grants the user the right to modify, use and distribute this software provided this notice is not removed or altered. All other rights are reserved by SuperH.

SUPERH MAKES NO WARRANTY OF ANY KIND, EXPRESS OR IMPLIED, WITH REGARD TO
THIS SOFTWARE. IN NO EVENT SHALL SUPERH BE LIABLE FOR INDIRECT, SPECIAL, INCIDENTAL OR CONSEQUENTIAL DAMAGES IN CONNECTION WITH OR ARISING FROM
THE FURNISHING, PERFORMANCE, OR USE OF THIS SOFTWARE.

So that all may benefit from your experience, please report any problems or suggestions about this software to the SuperH Support Center via e-mail at softwaresupport@superh.com .

SuperH, Inc.
405 River Oaks Parkway
San Jose
CA 95134
USA

• Royal Institute of Technology

Copyright (c) 1999 Kungliga Tekniska Hogskolan
(Royal Institute of Technology, Stockholm, Sweden).
All rights reserved.

Redistribution and use in source and binary forms, with or without modification, are permitted provided that the following conditions are met:

1. Redistributions of source code must retain the above copyright notice, this list of conditions and the following disclaimer.

2. Redistributions in binary form must reproduce the above copyright notice, this list of conditions and the following disclaimer in the documentation and/or other materials provided with the distribution.

3. Neither the name of KTH nor the names of its contributors may be used to endorse or promote products derived from this software without specific prior written permission.

THIS SOFTWARE IS PROVIDED BY KTH AND ITS CONTRIBUTORS ``AS IS'' AND ANY EXPRESS OR IMPLIED WARRANTIES, INCLUDING, BUT NOT LIMITED TO, THE IMPLIED WARRANTIES OF MERCHANTABILITY AND FITNESS FOR A PARTICULAR PURPOSE ARE DISCLAIMED. IN NO EVENT SHALL KTH OR ITS CONTRIBUTORS BE LIABLE FOR ANY DIRECT, INDIRECT, INCIDENTAL, SPECIAL, EXEMPLARY, OR CONSEQUENTIAL DAMAGES (INCLUDING, BUT NOT LIMITED TO, PROCUREMENT OF
SUBSTITUTE GOODS OR SERVICES; LOSS OF USE, DATA, OR PROFITS; OR BUSINESS INTERRUPTION) HOWEVER CAUSED AND ON ANY THEORY OF LIABILITY,
WHETHER IN CONTRACT, STRICT LIABILITY, OR TORT (INCLUDING NEGLIGENCE OR
OTHERWISE) ARISING IN ANY WAY OUT OF THE USE OF THIS SOFTWARE, EVEN IF ADVISED OF THE POSSIBILITY OF SUCH DAMAGE.

• Alexey Zelkin

Copyright (c) 2000, 2001 Alexey Zelkin <phantom@FreeBSD.org>

All rights reserved.

Redistribution and use in source and binary forms, with or without
modification, are permitted provided that the following conditions
are met:
1. Redistributions of source code must retain the above copyright
   notice, this list of conditions and the following disclaimer.
2. Redistributions in binary form must reproduce the above copyright
   notice, this list of conditions and the following disclaimer in the
   documentation and/or other materials provided with the distribution.

THIS SOFTWARE IS PROVIDED BY THE AUTHOR AND CONTRIBUTORS ``AS IS'' AND
ANY EXPRESS OR IMPLIED WARRANTIES, INCLUDING, BUT NOT LIMITED TO, THE
IMPLIED WARRANTIES OF MERCHANTABILITY AND FITNESS FOR A PARTICULAR PURPOSE
ARE DISCLAIMED. IN NO EVENT SHALL THE AUTHOR OR CONTRIBUTORS BE LIABLE
FOR ANY DIRECT, INDIRECT, INCIDENTAL, SPECIAL, EXEMPLARY, OR CONSEQUENTIAL
DAMAGES (INCLUDING, BUT NOT LIMITED TO, PROCUREMENT OF SUBSTITUTE GOODS
OR SERVICES; LOSS OF USE, DATA, OR PROFITS; OR BUSINESS INTERRUPTION)
HOWEVER CAUSED AND ON ANY THEORY OF LIABILITY, WHETHER IN CONTRACT, STRICT
LIABILITY, OR TORT (INCLUDING NEGLIGENCE OR OTHERWISE) ARISING IN ANY WAY
OUT OF THE USE OF THIS SOFTWARE, EVEN IF ADVISED OF THE POSSIBILITY OF
SUCH DAMAGE.

• Andrey A. Chernov

Copyright (C) 1997 by Andrey A. Chernov, Moscow, Russia.
All rights reserved.

Redistribution and use in source and binary forms, with or without
modification, are permitted provided that the following conditions
are met:
1. Redistributions of source code must retain the above copyright
   notice, this list of conditions and the following disclaimer.
2. Redistributions in binary form must reproduce the above copyright
   notice, this list of conditions and the following disclaimer in the
   documentation and/or other materials provided with the distribution.

THIS SOFTWARE IS PROVIDED BY THE AUTHOR ``AS IS'' AND
ANY EXPRESS OR IMPLIED WARRANTIES, INCLUDING, BUT NOT LIMITED TO, THE
IMPLIED WARRANTIES OF MERCHANTABILITY AND FITNESS FOR A PARTICULAR PURPOSE
ARE DISCLAIMED. IN NO EVENT SHALL THE REGENTS OR CONTRIBUTORS BE LIABLE
FOR ANY DIRECT, INDIRECT, INCIDENTAL, SPECIAL, EXEMPLARY, OR CONSEQUENTIAL
DAMAGES (INCLUDING, BUT NOT LIMITED TO, PROCUREMENT OF SUBSTITUTE GOODS
OR SERVICES; LOSS OF USE, DATA, OR PROFITS; OR BUSINESS INTERRUPTION)
HOWEVER CAUSED AND ON ANY THEORY OF LIABILITY, WHETHER IN CONTRACT, STRICT
LIABILITY, OR TORT (INCLUDING NEGLIGENCE OR OTHERWISE) ARISING IN ANY WAY
OUT OF THE USE OF THIS SOFTWARE, EVEN IF ADVISED OF THE POSSIBILITY OF
SUCH DAMAGE.

• FreeBSD

Copyright (c) 1997-2002 FreeBSD Project.
All rights reserved.

Redistribution and use in source and binary forms, with or without
modification, are permitted provided that the following conditions
are met:
1. Redistributions of source code must retain the above copyright
   notice, this list of conditions and the following disclaimer.
2. Redistributions in binary form must reproduce the above copyright
   notice, this list of conditions and the following disclaimer in the
   documentation and/or other materials provided with the distribution.

THIS SOFTWARE IS PROVIDED BY THE AUTHOR AND CONTRIBUTORS ``AS IS'' AND
ANY EXPRESS OR IMPLIED WARRANTIES, INCLUDING, BUT NOT LIMITED TO, THE
IMPLIED WARRANTIES OF MERCHANTABILITY AND FITNESS FOR A PARTICULAR PURPOSE
ARE DISCLAIMED. IN NO EVENT SHALL THE AUTHOR OR CONTRIBUTORS BE LIABLE
FOR ANY DIRECT, INDIRECT, INCIDENTAL, SPECIAL, EXEMPLARY, OR CONSEQUENTIAL
DAMAGES (INCLUDING, BUT NOT LIMITED TO, PROCUREMENT OF SUBSTITUTE GOODS
OR SERVICES; LOSS OF USE, DATA, OR PROFITS; OR BUSINESS INTERRUPTION)
HOWEVER CAUSED AND ON ANY THEORY OF LIABILITY, WHETHER IN CONTRACT, STRICT
LIABILITY, OR TORT (INCLUDING NEGLIGENCE OR OTHERWISE) ARISING IN ANY WAY
OUT OF THE USE OF THIS SOFTWARE, EVEN IF ADVISED OF THE POSSIBILITY OF
SUCH DAMAGE.

• S. L. Moshier

Author: S. L. Moshier.

Copyright (c) 1984,2000 S.L. Moshier

Permission to use, copy, modify, and distribute this software for any
purpose without fee is hereby granted, provided that this entire notice
is included in all copies of any software which is or includes a copy
or modification of this software and in all copies of the supporting
documentation for such software.

THIS SOFTWARE IS BEING PROVIDED "AS IS", WITHOUT ANY EXPRESS OR IMPLIED
WARRANTY. IN PARTICULAR, THE AUTHOR MAKES NO REPRESENTATION
OR WARRANTY OF ANY KIND CONCERNING THE MERCHANTABILITY OF THIS
SOFTWARE OR ITS FITNESS FOR ANY PARTICULAR PURPOSE.

• Citrus Project

Copyright (c)1999 Citrus Project,
All rights reserved.

Redistribution and use in source and binary forms, with or without
modification, are permitted provided that the following conditions
are met:
1. Redistributions of source code must retain the above copyright
   notice, this list of conditions and the following disclaimer.
2. Redistributions in binary form must reproduce the above copyright
   notice, this list of conditions and the following disclaimer in the
   documentation and/or other materials provided with the distribution.

THIS SOFTWARE IS PROVIDED BY THE AUTHOR AND CONTRIBUTORS ``AS IS'' AND
ANY EXPRESS OR IMPLIED WARRANTIES, INCLUDING, BUT NOT LIMITED TO, THE
IMPLIED WARRANTIES OF MERCHANTABILITY AND FITNESS FOR A PARTICULAR PURPOSE
ARE DISCLAIMED. IN NO EVENT SHALL THE AUTHOR OR CONTRIBUTORS BE LIABLE
FOR ANY DIRECT, INDIRECT, INCIDENTAL, SPECIAL, EXEMPLARY, OR CONSEQUENTIAL
DAMAGES (INCLUDING, BUT NOT LIMITED TO, PROCUREMENT OF SUBSTITUTE GOODS
OR SERVICES; LOSS OF USE, DATA, OR PROFITS; OR BUSINESS INTERRUPTION)
HOWEVER CAUSED AND ON ANY THEORY OF LIABILITY, WHETHER IN CONTRACT, STRICT
LIABILITY, OR TORT (INCLUDING NEGLIGENCE OR OTHERWISE) ARISING IN ANY WAY
OUT OF THE USE OF THIS SOFTWARE, EVEN IF ADVISED OF THE POSSIBILITY OF
SUCH DAMAGE.

• Todd C. Miller

Copyright (c) 1998 Todd C. Miller <Todd.Miller@courtesan.com>
All rights reserved.

Redistribution and use in source and binary forms, with or without
modification, are permitted provided that the following conditions
are met:
1. Redistributions of source code must retain the above copyright
   notice, this list of conditions and the following disclaimer.
2. Redistributions in binary form must reproduce the above copyright
   notice, this list of conditions and the following disclaimer in the
   documentation and/or other materials provided with the distribution.
3. The name of the author may not be used to endorse or promote products
   derived from this software without specific prior written permission.

THIS SOFTWARE IS PROVIDED ``AS IS'' AND ANY EXPRESS OR IMPLIED WARRANTIES,
INCLUDING, BUT NOT LIMITED TO, THE IMPLIED WARRANTIES OF MERCHANTABILITY
AND FITNESS FOR A PARTICULAR PURPOSE ARE DISCLAIMED. IN NO EVENT SHALL
THE AUTHOR BE LIABLE FOR ANY DIRECT, INDIRECT, INCIDENTAL, SPECIAL,
EXEMPLARY, OR CONSEQUENTIAL DAMAGES (INCLUDING, BUT NOT LIMITED TO,
PROCUREMENT OF SUBSTITUTE GOODS OR SERVICES; LOSS OF USE, DATA, OR PROFITS;
OR BUSINESS INTERRUPTION) HOWEVER CAUSED AND ON ANY THEORY OF LIABILITY,
WHETHER IN CONTRACT, STRICT LIABILITY, OR TORT (INCLUDING NEGLIGENCE OR
OTHERWISE) ARISING IN ANY WAY OUT OF THE USE OF THIS SOFTWARE, EVEN IF
ADVISED OF THE POSSIBILITY OF SUCH DAMAGE.

• DJ Delorie (i386 / arm)
Copyright (C) 1991 DJ Delorie
All rights reserved.

Redistribution, modification, and use in source and binary forms is permitted
provided that the above copyright notice and following paragraph are
duplicated in all such forms.

This file is distributed WITHOUT ANY WARRANTY; without even the implied
warranty of MERCHANTABILITY or FITNESS FOR A PARTICULAR PURPOSE.

• Mike Barcroft

Copyright (c) 2001 Mike Barcroft <mike@FreeBSD.org>
All rights reserved.

Redistribution and use in source and binary forms, with or without
modification, are permitted provided that the following conditions
are met:
1. Redistributions of source code must retain the above copyright
   notice, this list of conditions and the following disclaimer.
2. Redistributions in binary form must reproduce the above copyright
   notice, this list of conditions and the following disclaimer in the
   documentation and/or other materials provided with the distribution.

THIS SOFTWARE IS PROVIDED BY THE AUTHOR AND CONTRIBUTORS ``AS IS'' AND
ANY EXPRESS OR IMPLIED WARRANTIES, INCLUDING, BUT NOT LIMITED TO, THE
IMPLIED WARRANTIES OF MERCHANTABILITY AND FITNESS FOR A PARTICULAR PURPOSE
ARE DISCLAIMED. IN NO EVENT SHALL THE AUTHOR OR CONTRIBUTORS BE LIABLE

FOR ANY DIRECT, INDIRECT, INCIDENTAL, SPECIAL, EXEMPLARY, OR CONSEQUENTIAL
DAMAGES (INCLUDING, BUT NOT LIMITED TO, PROCUREMENT OF SUBSTITUTE GOODS
OR SERVICES; LOSS OF USE, DATA, OR PROFITS; OR BUSINESS INTERRUPTION) HOWEVER CAUSED AND ON ANY THEORY OF LIABILITY, WHETHER IN CONTRACT, STRICT
LIABILITY, OR TORT (INCLUDING NEGLIGENCE OR OTHERWISE) ARISING IN ANY WAY
OUT OF THE USE OF THIS SOFTWARE, EVEN IF ADVISED OF THE POSSIBILITY OF SUCH DAMAGE.

• Arm Ltd

Copyright (c) 2009-2018 Arm Ltd
All rights reserved.

Redistribution and use in source and binary forms, with or without modification, are permitted provided that the following conditions are met:
1. Redistributions of source code must retain the above copyright notice, this list of conditions and the following disclaimer.
2. Redistributions in binary form must reproduce the above copyright notice, this list of conditions and the following disclaimer in the documentation and/or other materials provided with the distribution.
3. The name of the company may not be used to endorse or promote products derived from this software without specific prior written permission.

• Ed Schouten - Free BSD

Copyright (c) 2008 Ed Schouten <ed@FreeBSD.org>
All rights reserved.

Redistribution and use in source and binary forms, with or without modification, are permitted provided that the following conditions are met:
1. Redistributions of source code must retain the above copyright notice, this list of conditions and the following disclaimer.
2. Redistributions in binary form must reproduce the above copyright notice, this list of conditions and the following disclaimer in the documentation and/or other materials provided with the distribution.

THIS SOFTWARE IS PROVIDED BY THE AUTHOR AND CONTRIBUTORS ``AS IS'' AND
ANY EXPRESS OR IMPLIED WARRANTIES, INCLUDING, BUT NOT LIMITED TO, THE IMPLIED WARRANTIES OF MERCHANTABILITY AND FITNESS FOR A PARTICULAR PURPOSE
ARE DISCLAIMED. IN NO EVENT SHALL THE AUTHOR OR CONTRIBUTORS BE LIABLE
FOR ANY DIRECT, INDIRECT, INCIDENTAL, SPECIAL, EXEMPLARY, OR CONSEQUENTIAL
DAMAGES (INCLUDING, BUT NOT LIMITED TO, PROCUREMENT OF SUBSTITUTE GOODS
OR SERVICES; LOSS OF USE, DATA, OR PROFITS; OR BUSINESS INTERRUPTION) HOWEVER CAUSED AND ON ANY THEORY OF LIABILITY, WHETHER IN CONTRACT, STRICT
LIABILITY, OR TORT (INCLUDING NEGLIGENCE OR OTHERWISE) ARISING IN ANY WAY
OUT OF THE USE OF THIS SOFTWARE, EVEN IF ADVISED OF THE POSSIBILITY OF SUCH DAMAGE.

• Andrew Turner (arm-* targets)

Copyright (c) 2013 Andrew Turner <andrew@FreeBSD.ORG>
All rights reserved.

Redistribution and use in source and binary forms, with or without modification, are permitted provided that the following conditions are met:
1. Redistributions of source code must retain the above copyright notice, this list of conditions and the following disclaimer.
2. Redistributions in binary form must reproduce the above copyright notice, this list of conditions and the following disclaimer in the documentation and/or other materials provided with the distribution.

THIS SOFTWARE IS PROVIDED BY THE AUTHOR AND CONTRIBUTORS ``AS IS'' AND
ANY EXPRESS OR IMPLIED WARRANTIES, INCLUDING, BUT NOT LIMITED TO, THE IMPLIED WARRANTIES OF MERCHANTABILITY AND FITNESS FOR A PARTICULAR PURPOSE
ARE DISCLAIMED. IN NO EVENT SHALL THE AUTHOR OR CONTRIBUTORS BE LIABLE
FOR ANY DIRECT, INDIRECT, INCIDENTAL, SPECIAL, EXEMPLARY, OR CONSEQUENTIAL
DAMAGES (INCLUDING, BUT NOT LIMITED TO, PROCUREMENT OF SUBSTITUTE GOODS
OR SERVICES; LOSS OF USE, DATA, OR PROFITS; OR BUSINESS INTERRUPTION) HOWEVER CAUSED AND ON ANY THEORY OF LIABILITY, WHETHER IN CONTRACT, STRICT
LIABILITY, OR TORT (INCLUDING NEGLIGENCE OR OTHERWISE) ARISING IN ANY WAY
OUT OF THE USE OF THIS SOFTWARE, EVEN IF ADVISED OF THE POSSIBILITY OF SUCH DAMAGE.

• BSD-2-Clause-FreeBSD David Schultz (arm-* targets)

SPDX-License-Identifier: BSD-2-Clause-FreeBSD

Copyright (c) 2004-2011 David Schultz <das@FreeBSD.ORG>
All rights reserved.

Redistribution and use in source and binary forms, with or without modification, are permitted provided that the following conditions are met:
1. Redistributions of source code must retain the above copyright notice, this list of conditions and the following disclaimer.
2. Redistributions in binary form must reproduce the above copyright notice, this list of conditions and the following disclaimer in the documentation and/or other materials provided with the distribution.

THIS SOFTWARE IS PROVIDED BY THE AUTHOR AND CONTRIBUTORS ``AS IS'' AND
ANY EXPRESS OR IMPLIED WARRANTIES, INCLUDING, BUT NOT LIMITED TO, THE IMPLIED WARRANTIES OF MERCHANTABILITY AND FITNESS FOR A PARTICULAR PURPOSE
ARE DISCLAIMED. IN NO EVENT SHALL THE AUTHOR OR CONTRIBUTORS BE LIABLE
FOR ANY DIRECT, INDIRECT, INCIDENTAL, SPECIAL, EXEMPLARY, OR CONSEQUENTIAL
DAMAGES (INCLUDING, BUT NOT LIMITED TO, PROCUREMENT OF SUBSTITUTE GOODS
OR SERVICES; LOSS OF USE, DATA, OR PROFITS; OR BUSINESS INTERRUPTION) HOWEVER CAUSED AND ON ANY THEORY OF LIABILITY, WHETHER IN CONTRACT, STRICT
LIABILITY, OR TORT (INCLUDING NEGLIGENCE OR OTHERWISE) ARISING IN ANY WAY
OUT OF THE USE OF THIS SOFTWARE, EVEN IF ADVISED OF THE POSSIBILITY OF SUCH DAMAGE.

• ARM Ltd (1)
Copyright (c) 2008-2015 ARM Ltd
All rights reserved.

Redistribution and use in source and binary forms, with or without modification, are permitted provided that the following conditions are met:
1. Redistributions of source code must retain the above copyright notice, this list of conditions and the following disclaimer.
2. Redistributions in binary form must reproduce the above copyright notice, this list of conditions and the following disclaimer in the documentation and/or other materials provided with the distribution.
3. The name of the company may not be used to endorse or promote products derived from this software without specific prior written permission.

THIS SOFTWARE IS PROVIDED BY ARM LTD ``AS IS'' AND ANY EXPRESS OR IMPLIED
WARRANTIES, INCLUDING, BUT NOT LIMITED TO, THE IMPLIED WARRANTIES OF MERCHANTABILITY AND FITNESS FOR A PARTICULAR PURPOSE ARE DISCLAIMED.
IN NO EVENT SHALL ARM LTD BE LIABLE FOR ANY DIRECT, INDIRECT, INCIDENTAL,
SPECIAL, EXEMPLARY, OR CONSEQUENTIAL DAMAGES (INCLUDING, BUT NOT LIMITED
TO, PROCUREMENT OF SUBSTITUTE GOODS OR SERVICES; LOSS OF USE, DATA, OR
PROFITS; OR BUSINESS INTERRUPTION) HOWEVER CAUSED AND ON ANY THEORY OF
LIABILITY, WHETHER IN CONTRACT, STRICT LIABILITY, OR TORT (INCLUDING NEGLIGENCE OR OTHERWISE) ARISING IN ANY WAY OUT OF THE USE OF THIS SOFTWARE, EVEN IF ADVISED OF THE POSSIBILITY OF SUCH DAMAGE.

• ARM Ltd (2)
Copyright (c) 2012-2014 ARM Ltd
All rights reserved.

Redistribution and use in source and binary forms, with or without modification, are permitted provided that the following conditions are met:
1. Redistributions of source code must retain the above copyright notice, this list of conditions and the following disclaimer.
2. Redistributions in binary form must reproduce the above copyright notice, this list of conditions and the following disclaimer in the documentation and/or other materials provided with the distribution.
3. The name of the company may not be used to endorse or promote products derived from this software without specific prior written permission.

THIS SOFTWARE IS PROVIDED BY ARM LTD ``AS IS'' AND ANY EXPRESS OR IMPLIED
WARRANTIES, INCLUDING, BUT NOT LIMITED TO, THE IMPLIED WARRANTIES OF MERCHANTABILITY AND FITNESS FOR A PARTICULAR PURPOSE ARE DISCLAIMED.
IN NO EVENT SHALL ARM LTD BE LIABLE FOR ANY DIRECT, INDIRECT, INCIDENTAL,
SPECIAL, EXEMPLARY, OR CONSEQUENTIAL DAMAGES (INCLUDING, BUT NOT LIMITED
TO, PROCUREMENT OF SUBSTITUTE GOODS OR SERVICES; LOSS OF USE, DATA, OR
PROFITS; OR BUSINESS INTERRUPTION) HOWEVER CAUSED AND ON ANY THEORY OF
LIABILITY, WHETHER IN CONTRACT, STRICT LIABILITY, OR TORT (INCLUDING NEGLIGENCE OR OTHERWISE) ARISING IN ANY WAY OUT OF THE USE OF THIS SOFTWARE, EVEN IF ADVISED OF THE POSSIBILITY OF SUCH DAMAGE.

• ARM Ltd (3)
Optimized strstr function.
Copyright (c) 2018 Arm Ltd. All rights reserved.
SPDX-License-Identifier: BSD-3-Clause
Redistribution and use in source and binary forms, with or without modification, are permitted provided that the following conditions are met:
1. Redistributions of source code must retain the above copyright notice, this list of conditions and the following disclaimer.
2. Redistributions in binary form must reproduce the above copyright notice, this list of conditions and the following disclaimer in the documentation and/or other materials provided with the distribution.
3. The name of the company may not be used to endorse or promote products derived from this software without specific prior written

permission.
THIS SOFTWARE IS PROVIDED BY ARM LTD ``AS IS'' AND ANY EXPRESS OR IMPLIED
WARRANTIES, INCLUDING, BUT NOT LIMITED TO, THE IMPLIED WARRANTIES OF
MERCHANTABILITY AND FITNESS FOR A PARTICULAR PURPOSE ARE DISCLAIMED.
IN NO EVENT SHALL ARM LTD BE LIABLE FOR ANY DIRECT, INDIRECT, INCIDENTAL,
SPECIAL, EXEMPLARY, OR CONSEQUENTIAL DAMAGES (INCLUDING, BUT NOT LIMITED
TO, PROCUREMENT OF SUBSTITUTE GOODS OR SERVICES; LOSS OF USE, DATA, OR
PROFITS; OR BUSINESS INTERRUPTION) HOWEVER CAUSED AND ON ANY THEORY OF
LIABILITY, WHETHER IN CONTRACT, STRICT LIABILITY, OR TORT (INCLUDING
NEGLIGENCE OR OTHERWISE) ARISING IN ANY WAY OUT OF THE USE OF THIS
SOFTWARE, EVEN IF ADVISED OF THE POSSIBILITY OF SUCH DAMAGE.

- ARM Ltd (4)

Copyright (c) 2015 ARM Ltd.
All rights reserved.
Redistribution and use in source and binary forms, with or without
modification, are permitted provided that the following conditions are met:
* Redistributions of source code must retain the above copyright
notice, this list of conditions and the following disclaimer.
* Redistributions in binary form must reproduce the above copyright
notice, this list of conditions and the following disclaimer in the
documentation and/or other materials provided with the distribution.
* Neither the name of the Linaro nor the
names of its contributors may be used to endorse or promote products
derived from this software without specific prior written permission.
THIS SOFTWARE IS PROVIDED BY THE COPYRIGHT HOLDERS AND CONTRIBUTORS
"AS IS" AND ANY EXPRESS OR IMPLIED WARRANTIES, INCLUDING, BUT NOT
LIMITED TO, THE IMPLIED WARRANTIES OF MERCHANTABILITY AND FITNESS FOR
A PARTICULAR PURPOSE ARE DISCLAIMED. IN NO EVENT SHALL THE COPYRIGHT
HOLDER OR CONTRIBUTORS BE LIABLE FOR ANY DIRECT, INDIRECT, INCIDENTAL,
SPECIAL, EXEMPLARY, OR CONSEQUENTIAL DAMAGES (INCLUDING, BUT NOT
LIMITED TO, PROCUREMENT OF SUBSTITUTE GOODS OR SERVICES; LOSS OF USE,
DATA, OR PROFITS; OR BUSINESS INTERRUPTION) HOWEVER CAUSED AND ON ANY
THEORY OF LIABILITY, WHETHER IN CONTRACT, STRICT LIABILITY, OR TORT
(INCLUDING NEGLIGENCE OR OTHERWISE) ARISING IN ANY WAY OUT OF THE USE
OF THIS SOFTWARE, EVEN IF ADVISED OF THE POSSIBILITY OF SUCH DAMAGE.

- The Regents of the University of California (1)

Copyright (c) 1990 The Regents of the University of California.
All rights reserved.

Redistribution and use in source and binary forms are permitted
provided that the above copyright notice and this paragraph are
duplicated in all such forms and that any documentation,
and/or other materials related to such
distribution and use acknowledge that the software was developed
by the University of California, Berkeley. The name of the
University may not be used to endorse or promote products derived
from this software without specific prior written permission.
THIS SOFTWARE IS PROVIDED ``AS IS'' AND WITHOUT ANY EXPRESS OR
IMPLIED WARRANTIES, INCLUDING, WITHOUT LIMITATION, THE IMPLIED
WARRANTIES OF MERCHANTABILITY AND FITNESS FOR A PARTICULAR PURPOSE.

- The Regents of the University of California (2)

Copyright (c) 1990, 2007 The Regents of the University of California.
All rights reserved.

Redistribution and use in source and binary forms are permitted
provided that the above copyright notice and this paragraph are
duplicated in all such forms and that any documentation,
and/or other materials related to such
distribution and use acknowledge that the software was developed
by the University of California, Berkeley. The name of the
University may not be used to endorse or promote products derived
from this software without specific prior written permission.
THIS SOFTWARE IS PROVIDED ``AS IS'' AND WITHOUT ANY EXPRESS OR
IMPLIED WARRANTIES, INCLUDING, WITHOUT LIMITATION, THE IMPLIED
WARRANTIES OF MERCHANTABILITY AND FITNESS FOR A PARTICULAR PURPOSE.

- The Regents of the University of California (3)

Copyright (c) 1990 The Regents of the University of California.
All rights reserved.

Redistribution and use in source and binary forms, with or without
modification, are permitted provided that the following conditions
are met:
1. Redistributions of source code must retain the above copyright
notice, this list of conditions and the following disclaimer.
2. Redistributions in binary form must reproduce the above copyright
notice, this list of conditions and the following disclaimer in the
documentation and/or other materials provided with the distribution.
3. Neither the name of the University nor the names of its contributors
may be used to endorse or promote products derived from this software
without specific prior written permission.

THIS SOFTWARE IS PROVIDED BY THE REGENTS AND CONTRIBUTORS ``AS IS'' AND
ANY EXPRESS OR IMPLIED WARRANTIES, INCLUDING, BUT NOT LIMITED TO, THE
IMPLIED WARRANTIES OF MERCHANTABILITY AND FITNESS FOR A PARTICULAR PURPOSE
ARE DISCLAIMED. IN NO EVENT SHALL THE REGENTS OR CONTRIBUTORS BE LIABLE
FOR ANY DIRECT, INDIRECT, INCIDENTAL, SPECIAL, EXEMPLARY, OR CONSEQUENTIAL
DAMAGES (INCLUDING, BUT NOT LIMITED TO, PROCUREMENT OF SUBSTITUTE GOODS
OR SERVICES; LOSS OF USE, DATA, OR PROFITS; OR BUSINESS INTERRUPTION)
HOWEVER CAUSED AND ON ANY THEORY OF LIABILITY, WHETHER IN CONTRACT, STRICT
LIABILITY, OR TORT (INCLUDING NEGLIGENCE OR OTHERWISE) ARISING IN ANY WAY
OUT OF THE USE OF THIS SOFTWARE, EVEN IF ADVISED OF THE POSSIBILITY OF
SUCH DAMAGE.

- The Regents of the University of California (4)

Copyright (c) 1987, 2000 Regents of the University of California.
All rights reserved.

Redistribution and use in source and binary forms are permitted
provided that: (1) source distributions retain this entire copyright
notice and comment, and (2) distributions including binaries display
the following acknowledgement: ``This product includes software
developed by the University of California, Berkeley and its contributors''
in the documentation or other materials provided with the distribution.
Neither the name of the University nor the names of its
contributors may be used to endorse or promote products derived
from this software without specific prior written permission.
THIS SOFTWARE IS PROVIDED ``AS IS'' AND WITHOUT ANY EXPRESS OR
IMPLIED WARRANTIES, INCLUDING, WITHOUT LIMITATION, THE IMPLIED
WARRANTIES OF MERCHANTABILITY AND FITNESS FOR A PARTICULAR PURPOSE.

- The Regents of the University of California (5)

Copyright (c) 1992, 1993
The Regents of the University of California. All rights reserved.

Redistribution and use in source and binary forms, with or without
modification, are permitted provided that the following conditions
are met:
1. Redistributions of source code must retain the above copyright
notice, this list of conditions and the following disclaimer.
2. Redistributions in binary form must reproduce the above copyright
notice, this list of conditions and the following disclaimer in the
documentation and/or other materials provided with the distribution.
3. Neither the name of the University nor the names of its contributors
may be used to endorse or promote products derived from this software
without specific prior written permission.

THIS SOFTWARE IS PROVIDED BY THE REGENTS AND CONTRIBUTORS ``AS IS'' AND
ANY EXPRESS OR IMPLIED WARRANTIES, INCLUDING, BUT NOT LIMITED TO, THE
IMPLIED WARRANTIES OF MERCHANTABILITY AND FITNESS FOR A PARTICULAR PURPOSE
ARE DISCLAIMED. IN NO EVENT SHALL THE REGENTS OR CONTRIBUTORS BE LIABLE
FOR ANY DIRECT, INDIRECT, INCIDENTAL, SPECIAL, EXEMPLARY, OR CONSEQUENTIAL
DAMAGES (INCLUDING, BUT NOT LIMITED TO, PROCUREMENT OF SUBSTITUTE GOODS
OR SERVICES; LOSS OF USE, DATA, OR PROFITS; OR BUSINESS INTERRUPTION)
HOWEVER CAUSED AND ON ANY THEORY OF LIABILITY, WHETHER IN CONTRACT, STRICT
LIABILITY, OR TORT (INCLUDING NEGLIGENCE OR OTHERWISE) ARISING IN ANY WAY
OUT OF THE USE OF THIS SOFTWARE, EVEN IF ADVISED OF THE POSSIBILITY OF
SUCH DAMAGE.

EU: Sony Europe B.V.
Da Vincilaan 7-D1, 1930 Zaventem, Belgium
UK: Sony Europe B.V.
The Heights, Brooklands, Weybridge,
Surrey KT13 0XW, United Kingdom
CH: Sony Europe B.V., Hoofddorp,
Schlieren/Switzerland Branch
Wiesenstrasse 5, 8952 Schlieren, Switzerland

EC REP

Sony Belgium, bijkantoor van
Sony Europe B.V.
Da Vincilaan 7-D1, 1930 Zaventem,
Belgium

UK RP

Sony Europe B.V.
The Heights, Brooklands, Weybridge,
Surrey KT13 0XW, United Kingdom

Sony Corporation
1-7-1 Konan Minato-ku Tokyo,
108-0075 Japan