SONY

5-056-874-**21** (1)
2025-07

Imprimante graphique hybride

Instructions d’utilisation

Avant d’utiliser l’appareil, veuillez lire attentivement ce manuel et le conserver pour future référence.

UP-X899MD

CE

© 2025 Sony Corporation

Table des matières

Mise en route

Présentation 13
Emplacement et fonction des pièces et commandes 14
Panneau avant 14
Panneau arrière 15

Préparation

Raccordement à un ordinateur 16
Installation du pilote d'imprimante sur l'ordinateur 17
Connexion à l'UPA-WU10 17
Papier 18
Papier que vous pouvez utiliser 18
Chargement du papier 19

Fonctionnement

Lancement d'une tâche d'impression 21
Impression à partir de l'équipement vidéo 21
Impression depuis l'ordinateur 22
Découpe du papier imprimé 23
Annulation d'une tâche d'impression 23
Exécution de copies du dernier tirage 23
Alimentation en papier 23
Ajustement du contraste et de la luminosité 24
Ajustements et réglages à l'aide du menu 25
Structure du menu 25
Liste des menus 26
Opérations de base du menu 28
Impression de la liste des réglages 30
Stockage d'images sur une clé USB 30

Autres

Maintien des performances de l'appareil ... 32
Sécurité 32
À propos de l'installation 32
Remarques sur le transport de l'appareil ... 32
A propos de la condensation 32
Concernant les pièces consommables 32
Utilisation avec des couteaux électrochirurgicaux ou des périphériques similaires 33
Nettoyage du boîtier 33
Nettoyage de la tête thermique 33
Nettoyage du rouleau de la platine 34
Caractéristiques techniques 36
Dépannage 37
Messages d'erreur 38
Licence 39

Indications d'utilisation/Utilisation prévue

L'imprimante Sony UP-X899MD est une imprimante numérique noir et blanc compacte destinée au secteur médical. Elle est conçue pour être connectée à des systèmes d'imagerie médicale tels que l'arceau mobile, l'échographie, le laboratoire de cathétérisme cardiaque et d'autres systèmes d'imagerie compatibles. L'imprimante produit des impressions sur papier d'images fixes capturées par ces systèmes pour le dossier du patient ou pour les références.

Informations réglementaires pertinentes en vertu du règlement européen 2017/745 relatif aux dispositifs médicaux tel qu'amendé (RDM)

L'imprimante est destinée à produire des impressions sur papier d'images fixes capturées par des systèmes d'imagerie médicale à des fins d'examen et pour soutenir les décisions cliniques ultérieures.

Remarques

- Les images émises par cet équipement ne peuvent pas être utilisées à des fins diagnostiques.
- Cet équipement est destiné aux professionnels de la santé.
- Cet équipement est destiné à une utilisation dans des environnements médicaux, tels que des cliniques, des salles d'examen et des salles d'opération.

Contre-indications

Il n'existe aucune situation spécifique connue qui contre-indique l'utilisation de ce dispositif.

Population de patients

La population de patients n'est soumise à aucune restriction.

Avertissement

Afin de réduire les risques d'incendie ou d'électrocution, ne pas exposer cet appareil à la pluie ou à l'humidité.

Afin d'écarter tout risque d'électrocution, garder le coffret fermé. Ne confier l'entretien de l'appareil qu'à un personnel qualifié.

Aucune modification de cet équipement n'est autorisée.

Avertissement

Pour éviter tout risque de choc électrique, cet équipement ne doit être raccordé qu'à une alimentation pourvue d'une mise à la terre.

Avertissement

Pour couper l'alimentation principale, débrancher la fiche d'alimentation.
Lors de l'installation de l'appareil, incorporer un dispositif de coupure dans le câblage fixe ou brancher la fiche d'alimentation dans une prise murale facilement accessible proche de l'appareil.
Ne pas placer l'équipement électromédical dans un endroit où le débranchement de la fiche d'alimentation sera difficile.
En cas de problème lors du fonctionnement de l'appareil, enclencher le dispositif de coupure d'alimentation ou débrancher la fiche d'alimentation.

Symboles sur les produits



Reportez-vous aux instructions d'utilisation
Suivez les instructions d'utilisation pour les parties de l'appareil sur lesquelles ce symbole apparaît.



Ce symbole indique le fabricant et apparaît à côté du nom et de l'adresse du fabricant.



Ce symbole indique l'importateur, et apparaît à côté du nom de l'importateur et de l'adresse du siège social.



Ce symbole indique le représentant dans la Communauté européenne et apparaît à côté du nom et de l'adresse du représentant dans la Communauté européenne.



Ce symbole indique la personne responsable au Royaume-Uni, et apparaît à côté du nom et de l'adresse de la personne responsable au Royaume-Uni.



Ce symbole indique le représentant agréé en Suisse, et apparaît à côté du nom et de l'adresse du représentant agréé en Suisse.



Ce symbole indique un dispositif médical dans la Communauté européenne.



Ce symbole indique la date de fabrication.

SN	Ce symbole indique le numéro de série.
UDI	Ce symbole indique l'identifiant unique de dispositif (UDI) et apparaît à côté de la représentation du code-barres de l'identification unique de dispositif.
	Ce symbole indique la prise équipotentielle qui amène les différents composants d'un système au même potentiel.
	**Température de stockage et de transport** Ce symbole indique la plage de température acceptable pour les environnements de stockage et de transport.
	**Humidité de stockage et de transport** Ce symbole indique la plage d'humidité acceptable pour les environnements de stockage et de transport.
	**Pression de stockage et de transport** Ce symbole indique la plage de pression atmosphérique acceptable pour les environnements de stockage et de transport.
	Ce symbole indique la présence de bords tranchants.

Pour les accessoires

LOT	Ce symbole indique le code de lot.
	Ce symbole indique « Ne pas réutiliser ».

Pour les clients au Canada

Cet appareil a été homologué conformément à la norme CAN/CSA-C22.2 No. 60601-1.

Pour les clients en Europe

Tout incident grave lié au dispositif doit être signalé au fabricant et à l'autorité compétente de l'État membre dans lequel l'utilisateur et/ou le patient est établi.

Instructions et remarques de sécurité importantes en vue d'une utilisation dans un environnement médical

1. Tous les équipements raccordés à cet appareil doivent être agréés suivant les normes CEI 60601-1, CEI 60950-1, CEI 62368-1, CEI 60065 ou les autres normes CEI/ISO applicables à ces équipements.

2. De plus, toutes les configurations doivent observer la norme de système CEI 60601-1. Quiconque connecte un équipement périphérique supplémentaire à la partie d'entrée de signal ou à la partie de sortie de signal configure un système médical et est responsable du fait que le système observe les exigences de la norme de système CEI 60601-1. En cas de doute, consultez un personnel de service qualifié de Sony.

3. Dans le cas d'une connexion à d'autres équipements, le courant de fuite peut augmenter.

4. Pour tous les équipements périphériques raccordés à l'appareil fonctionnant sur le secteur et qui ne sont pas conformes à la norme CEI 60601-1, incorporez un transformateur d'isolation conforme à la norme CEI 60601-1 et raccordez l'alimentation secteur via le transformateur.

5. Cet appareil génère, utilise et peut émettre des radiofréquences. S'il n'est pas installé et utilisé conformément au mode d'emploi, il peut provoquer des interférences avec d'autres équipements. Si cet appareil génère des interférences (ce que l'on peut facilement contrôler en débranchant le cordon d'alimentation de l'appareil), appliquez l'une des mesures suivantes :
   – Installez cet appareil à un autre endroit en tenant compte des autres équipements.
   – Branchez cet appareil et les autres équipements sur des circuits d'alimentation différents.

   Pour plus d'informations, consultez un personnel de service qualifié de Sony.
   (Suivant les normes : CEI 60601-1-2)

Remarques importantes sur la compatibilité électromagnétique en vue d'une utilisation dans un environnement médical

- Le produit UP-X899MD nécessite des précautions spéciales concernant la compatibilité électromagnétique et doit être installé et mis en service selon les informations de compatibilité électromagnétique fournies dans les instructions d'utilisation.
- Le produit UP-X899MD est destiné à être utilisé dans un établissement de soins de santé professionnel.
- Les appareils de communication RF portables et mobiles tels que les téléphones cellulaires peuvent affecter le produit UP-X899MD.

Avertissement

- Les appareils de communication RF portables ne doivent pas être utilisés à moins de 30 cm (12 pouces) des éléments du produit UP-X899MD. Dans le cas contraire, il pourrait en résulter une dégradation des performances de l'appareil.
- Si le produit UP-X899MD doit être utilisé de façon adjacente ou superposée avec un autre équipement, il convient de vérifier s'il fonctionne normalement dans la configuration dans laquelle il sera utilisé.
- L'utilisation d'accessoires et de câbles autres que ceux spécifiés, à l'exception des pièces de rechange vendues par Sony Corporation, peut provoquer une augmentation des émissions ou une diminution de l'immunité du produit UP-X899MD.

<table>
<tr><th colspan="3">Directives et déclaration du fabricant – émissions électromagnétiques</th></tr>
<tr><td colspan="3">Le produit UP-X899MD est destiné à être utilisé dans l'environnement électromagnétique spécifié ci-dessous. Le client ou l'utilisateur du produit UP-X899MD doit s'assurer qu'il est utilisé dans un tel environnement.</td></tr>
<tr><td>Test d'émission</td><td>Conformité</td><td>Environnement électromagnétique – directives</td></tr>
<tr><td>Emissions RF

CISPR 11</td><td>Groupe 1</td><td>Le produit UP-X899MD utilise l'énergie RF pour son fonctionnement interne uniquement. Par conséquent, ses émissions RF sont très faibles et il est peu probable qu'il provoque des interférences avec un appareil électronique à proximité.</td></tr>
<tr><td>Emissions RF

CISPR 11
CISPR 32</td><td>Classe B</td><td rowspan="3">Le produit UP-X899MD est utilisable dans tous les établissements, y compris les constructions à usage privé et celles reliées directement au réseau électrique public basse tension qui alimente les bâtiments privatifs.</td></tr>
<tr><td>Emissions harmoniques

CEI 61000-3-2</td><td>Classe A</td></tr>
<tr><td>Fluctuations de tension/ émissions de scintillement

CEI 61000-3-3</td><td>Conforme</td></tr>
</table>

Directives et déclaration du fabricant – immunité électromagnétique			
Le produit UP-X899MD est destiné à être utilisé dans l'environnement électromagnétique spécifié ci-dessous. Le client ou l'utilisateur du produit UP-X899MD doit s'assurer qu'il est utilisé dans un tel environnement.			
Test d'immunité	Niveau de test CEI 60601	Niveau de conformité	Environnement électromagnétique – directives
Décharges électrostatiques (DES) CEI 61000-4-2	Contact ±8 kV Air ±15 kV	Contact ±8 kV Air ±15 kV	Le sol doit être en bois, en béton ou en dalles de céramique. Si le sol est recouvert de matériaux synthétiques, une humidité relative d'au moins 30% est recommandée.
Courants électriques rapides transitoires/ salves CEI 61000-4-4	±2 kV pour les lignes d'alimentation en courant électrique ±1 kV pour les lignes d'entrée/ sortie	±2 kV pour les lignes d'alimentation en courant électrique ±1 kV pour les lignes d'entrée/ sortie	L'alimentation électrique doit être de qualité équivalente à celle d'un environnement commercial ou hospitalier conventionnel.
Surtensions CEI 61000-4-5	±1 kV ligne(s) à ligne(s) ±2 kV ligne(s) à terre	Mode différentiel ±1 kV Mode standard ±2 kV	L'alimentation électrique doit être de qualité équivalente à celle d'un environnement commercial ou hospitalier conventionnel.
Baisses de tension, courtes interruptions et variations de tension sur les lignes d'entrée de l'alimentation électrique CEI 61000-4-11	U_T de 0% (baisse de 100% dans l'U_T) pendant 0,5/1 cycles [a] U_T de 40% (baisse de 60% dans l'U_T) pendant 5 cycles U_T de 70% (baisse de 30% dans l'U_T) pendant 25/30 cycles [a] (pendant 0,5 seconde) U_T de 0% (baisse de 100% dans l'U_T) pendant 250/300 cycles [a] (pendant 5 secondes)	U_T de 0% (baisse de 100% dans l'U_T) pendant 0,5/1 cycles [a] U_T de 40% (baisse de 60% dans l'U_T) pendant 5 cycles U_T de 70% (baisse de 30% dans l'U_T) pendant 25/30 cycles [a] (pendant 0,5 seconde) U_T de 0% (baisse de 100% dans l'U_T) pendant 250/300 cycles [a] (pendant 5 secondes)	L'alimentation électrique doit être de qualité équivalente à celle d'un environnement commercial ou hospitalier conventionnel. Si l'utilisateur du produit UP-X899MD requiert un fonctionnement continu pendant les coupures d'alimentation électrique, il est recommandé de relier le produit UP-X899MD à une source d'alimentation sans coupure ou une batterie.

Champ magnétique à la fréquence du réseau (50/60 Hz) CEI 61000-4-8	30 A/m	30 A/m	Les champs magnétiques à la fréquence du réseau doivent correspondre aux niveaux de ceux enregistrés dans un environnement commercial ou hospitalier conventionnel.
Champs magnétiques de proximité CEI 61000-4-39	65 A/m 134,2 kHz Modulation par impulsion 2,1 kHz 7,5 A/m 13,56 MHz Modulation par impulsion 50 kHz	65 A/m 134,2 kHz Modulation par impulsion 2,1 kHz 7,5 A/m 13,56 MHz Modulation par impulsion 50 kHz	Les champs magnétiques de proximité du UP-X899MD doivent correspondre aux niveaux de ceux enregistrés dans un environnement commercial ou hospitalier conventionnel.
REMARQUE : L'U_T correspond à la tension secteur avant l'application du niveau de test.			
a Par exemple, 10/12 correspond à 10 cycles à 50 Hz ou 12 cycles à 60 Hz.			

Directives et déclaration du fabricant – immunité électromagnétique			
Le produit UP-X899MD est destiné à être utilisé dans l'environnement électromagnétique spécifié ci-dessous. Le client ou l'utilisateur du produit UP-X899MD doit s'assurer qu'il est utilisé dans un tel environnement.			
Test d'immunité	Niveau de test CEI 60601	Niveau de conformité	Environnement électromagnétique – directives
RF de conduction CEI 61000-4-6	3 Vrms 150 kHz à 80 MHz en dehors des bandes ISM [c] 6 Vrms 150 kHz à 80 MHz à l'intérieur des bandes ISM [c]	3 Vrms 6 Vrms	Le matériel de communication RF mobile et portable ne doit pas être utilisé plus près des éléments du produit UP-X899MD, y compris les câbles, que la distance de séparation recommandée, calculée d'après l'équation applicable à la fréquence de l'émetteur. **Distance de séparation recommandée** $d = 1{,}2\sqrt{P}$

RF de rayonnement CEI 61000-4-3	3 V/m 80 MHz à 2,7 GHz	3 V/m	CEI 60601-1-2 : 2007 $d = 1{,}2\sqrt{P}$ 80 MHz à 800 MHz $d = 2{,}3\sqrt{P}$ 800 MHz à 2,5 GHz CEI 60601-1-2 : 2014 + A1 : 2020 $d = 2{,}0\sqrt{P}$ 80 MHz à 2,7 GHz Où P correspond à la puissance nominale maximale de sortie de l'émetteur en watts (W) d'après les spécifications de son fabricant et où d est la distance de séparation recommandée en mètres (m). L'intensité des champs émis par des émetteurs RF fixes, telle que déterminée par un relevé électromagnétique sur site, [a] doit être inférieure au niveau de conformité de chaque bande de fréquences. [b] Des interférences peuvent se produire dans le voisinage des équipements marqués du symbole suivant : 

REMARQUE 1 : A 80 MHz et 800 MHz, la bande de fréquences la plus élevée s'applique.

REMARQUE 2 : Il est possible que ces directives ne s'appliquent pas à toutes les situations. La propagation électromagnétique est affectée par l'absorption et la réflexion des structures, des objets et des personnes.

a L'intensité des champs émis par des émetteurs fixes, tels que les stations de radiotéléphonie (cellulaires et sans fil) et les radios mobiles terrestres, le matériel de radio-amateur, les émissions de télévision et de radio AM et FM, ne peut être théoriquement estimée avec précision. L'estimation de l'environnement électromagnétique dû aux émetteurs RF fixes doit être assurée par un relevé électromagnétique sur site. Si l'intensité de champ mesurée sur le site d'utilisation du produit UP-X899MD excède le niveau de conformité RF applicable indiqué ci-dessus, le fonctionnement normal du produit UP-X899MD doit être vérifié. Si des performances anormales sont constatées, des mesures supplémentaires doivent être prises, telles que la réorientation ou le déplacement du produit UP-X899MD.

b Au-delà de la bande de fréquences 150 kHz à 80 MHz, l'intensité des champs doit être inférieure à 3 V/m.

c Les bandes ISM (industriel, scientifique et médical) comprises entre 150 kHz et 80 MHz sont 6,765 MHz à 6,795 MHz ; 13,553 MHz à 13,567 MHz ; 26,957 MHz à 27,283 MHz ; et 40,66 MHz à 40,70 MHz.

Distances de séparation recommandées entre les appareils de communication RF portables et mobiles et le produit UP-X899MD

Le produit UP-X899MD est destiné à être utilisé dans un environnement électromagnétique où les perturbations RF émises sont contrôlées. Pour éviter toute interférence électromagnétique, le client ou l'utilisateur du produit UP-X899MD peut maintenir une distance minimale entre le matériel de communication RF portable et mobile (émetteurs) et le produit UP-X899MD, comme recommandé ci-dessous, en fonction de la puissance maximale de sortie des appareils de communication.

Puissance nominale maximale de sortie de l'émetteur W	Distance de séparation en fonction de la fréquence de l'émetteur m				
	CEI 60601-1-2 : 2007			CEI 60601-1-2 : 2014 + A1 : 2020	
	150 kHz à 80 MHz $d = 1,2 \sqrt{P}$	80 MHz à 800 MHz $d = 1,2 \sqrt{P}$	800 MHz à 2,5 GHz $d = 2,3 \sqrt{P}$	150 kHz à 80 MHz $d = 1,2 \sqrt{P}$	80 MHz à 2,7 GHz $d = 2,0 \sqrt{P}$
0,01	0,12	0,12	0,23	0,12	0,20
0,1	0,38	0,38	0,73	0,38	0,63
1	1,2	1,2	2,3	1,2	2,0
10	3,8	3,8	7,3	3,8	6,3
100	12	12	23	12	20

Pour les émetteurs dont la puissance nominale maximale de sortie n'est pas répertoriée ci-dessus, la distance de séparation recommandée *d* en mètres (m) peut être estimée à l'aide de l'équation applicable à la fréquence de l'émetteur, où *P* correspond à la puissance nominale maximale de sortie de l'émetteur en watts (W) d'après les spécifications de son fabricant.

REMARQUE 1 : A 80 MHz et 800 MHz, la distance de séparation pour la bande de fréquences la plus élevée s'applique.

REMARQUE 2 : Il est possible que ces directives ne s'appliquent pas à toutes les situations. La propagation électromagnétique est affectée par l'absorption et la réflexion des structures, des objets et des personnes.

Directives et déclaration du fabricant – immunité électromagnétique					
Le produit UP-X899MD est destiné à être utilisé dans un environnement électromagnétique où les perturbations RF émises sont contrôlées. Les appareils de communication RF portables ne doivent pas être utilisés à moins de 30 cm (12 pouces) des éléments du produit UP-X899MD. Dans le cas contraire, il pourrait en résulter une dégradation des performances de l'appareil.					
Test d'immunité	Bande [a]	Service [a]	Modulation	Niveau de test CEI 60601	Niveau de conformité
Champs de proximité depuis les appareils de communication RF sans fil CEI 61000-4-3	380 – 390 MHz	TETRA 400	Modulation par impulsion 18 Hz	27 V/m	27 V/m
	430 – 470 MHz	GMRS 460 FRS 460	FM Déviation ±5 kHz Sinus 1 kHz	28 V/m	28 V/m
	704 – 787 MHz	Bande LTE 13, 17	Modulation par impulsion 217 Hz	9 V/m	9 V/m
	800 – 960 MHz	GSM 800/900 TETRA 800 iDEN 820 CDMA 850 Bande LTE 5	Modulation par impulsion 18 Hz	28 V/m	28 V/m
	1 700 – 1 990 MHz	GSM 1800 CDMA 1900 GSM 1900 DECT Bande LTE 1, 3, 4, 25 UMTS	Modulation par impulsion 217 Hz	28 V/m	28 V/m
	2 400 – 2 570 MHz	Bluetooth WLAN 802.11 b/g/n RFID 2450 Bande LTE 7	Modulation par impulsion 217 Hz	28 V/m	28 V/m
	5 100 – 5 800 MHz	WLAN 802.11 a/n	Modulation par impulsion 217 Hz	9 V/m	9 V/m
REMARQUE : Il est possible que ces directives ne s'appliquent pas à toutes les situations. La propagation électromagnétique est affectée par l'absorption et la réflexion des structures, des objets et des personnes.					
a Pour certains services, seules les fréquences de liaisons montantes sont inclues.					

Attention

Lorsque vous éliminez l'appareil ou ses accessoires, vous devez vous conformer aux lois concernant la pollution de l'environnement dans votre zone géographique ou dans votre pays ainsi qu'aux règlements en la matière de l'hôpital en question.

Avertissement sur le connecteur d'alimentation

Utiliser un cordon d'alimentation approprié à votre tension d'alimentation secteur locale.

1. Utilisez un cordon d'alimentation (câble secteur à 3 fils)/fiche femelle/fiche mâle avec des contacts de mise à la terre conformes à la réglementation de sécurité locale applicable.

2. Utilisez un cordon d'alimentation (câble secteur à 3 fils)/fiche femelle/fiche mâle avec des caractéristiques nominales (tension, ampérage) appropriées.

Pour toute question sur l'utilisation du cordon d'alimentation/fiche femelle/fiche mâle ci-dessus, consultez un technicien du service après-vente qualifié.

Avertissement sur la connexion d'alimentation pour l'utilisation médicale

Veuillez utiliser le cordon d'alimentation suivant. Avec des connecteurs (prise ou femelle) et des cordons autres que ceux indiqués dans ce tableau, utilisez le cordon d'alimentation approuvé pour utilisation dans votre pays.

	Etats-Unis et Canada
Type de prise	QUALITE HOPITAL*
Type de cordon	Min.Type SJT Min.18 AWG
Valeur nominale max. pour la fiche et les coupleurs d'équipement	10 A/125 V
Approbation de sécurité	Listé UL et CSA

* Remarque : La fiabilité de la mise à la terre ne peut être assurée que si l'équipement est raccordé à une prise correspondante repérée « Hôpital uniquement » ou « Qualité hôpital ».

Important

La plaque signalétique se situe sous l'appareil.

Attention

N'utilisez pas l'appareil dans un environnement de RM (résonance magnétique).
Il peut être à l'origine d'un dysfonctionnement, d'un incendie et de mouvements indésirables.

Cet équipement ne convient pas pour une utilisation dans des endroits où se trouvent des enfants.

Pour les clients au Canada (y compris dans la province de Québec)

- Utilisez l'unité avec la tension secteur spécifiée. Si vous utilisez l'unité avec une tension d'alimentation différente de celle spécifiée, il y a un risque d'incendie ou de choc électrique.
- Un cordon d'alimentation endommagé risque de provoquer un incendie ou un choc électrique.
  - Lors de l'installation, ne coincez pas l'appareil entre un mur, un rack, une étagère, etc.
  - Ne modifiez pas et n'endommagez pas le cordon d'alimentation.
  - Ne placez pas d'objets lourds sur l'appareil et ne le tirez pas.
  - Ne placez pas l'appareil à proximité d'appareils de chauffage et ne l'exposez pas à la chaleur.
  - Lorsque vous débranchez le cordon d'alimentation, tenez toujours la fiche.
- Si l'appareil est mouillé, il risque de provoquer un choc électrique ou un incendie dû à une fuite électrique.
- Ne pas utiliser le cordon d'alimentation spécifié risque de provoquer un incendie ou un choc électrique.
- L'installation de l'appareil sur une surface instable ou inclinée risque de provoquer la chute de l'appareil, ce qui pourrait entraîner des blessures. Assurez-vous que le lieu d'installation/de montage est suffisamment solide.
- Si vous branchez/débranchez la fiche d'alimentation avec des mains mouillées, cela risque de provoquer un choc électrique.
- Ne marchez pas sur l'appareil et ne placez pas d'objets lourds sur l'appareil. L'appareil risque de basculer, de tomber ou de casser, ce qui entraînerait des blessures.
- Trébucher sur le cordon d'alimentation ou les câbles de connexion risque de faire tomber ou basculer l'appareil, ce qui pourrait entraîner des blessures. Faites attention lors du branchement et de l'installation de l'appareil.
- Ne pas insérer complètement la fiche/le connecteur du cordon d'alimentation risque de provoquer un incendie ou un choc électrique.
- Enlevez toujours le cordon d'alimentation et les câbles de connexion lors du déplacement de l'appareil. Si un câble de connexion s'accroche, l'appareil risque de basculer ou de tomber. Déplacer l'appareil avec les cordons encore connectés risque d'endommager les cordons, ce qui pourrait entraîner un incendie ou un choc électrique.

POUR LES CLIENTS AU CANADA (Y COMPRIS DANS LA PROVINCE DE QUÉBEC)

TOUTES LES INSTRUCTIONS ET DÉCLARATIONS NÉCESSAIRES POUR LES CLIENTS CANADIENS SONT FOURNIES EN ANGLAIS ET EN FRANÇAIS. LES AUTRES INSTRUCTIONS ET ÉNONCÉS NON FOURNIS EN ANGLAIS ET EN FRANÇAIS NE SONT PAS DESTINÉS AUX CLIENTS CANADIENS (Y COMPRIS AU QUÉBEC).

Pour les clients au Canada

GARANTIE LIMITÉE DE SONY - Rendez-vous sur www.sony.com/psa/warranty pour obtenir les informations importantes et l'ensemble des termes et conditions de la garantie limitée de Sony applicable à ce produit.

Présentation

Cet appareil est une imprimante qui imprime des images en chauffant une tête thermique selon des données d'image d'entrée, et en pressant la tête contre du papier d'impression thermique spécial afin d'imprimer l'image sur le papier. Elle dispose des caractéristiques suivantes.

Impression silencieuse, de haute qualité et rapide

- La tête thermique pour film fin est équipée d'un circuit intégré d'entraînement à grande vitesse et permet d'imprimer des images à haute résolution de 12,8 points/mm.
- L'impression d'images de haute qualité (960 × 1280 points) est disponible en environ 2 secondes par impression en cas d'impression à grande vitesse (lorsque [HI] est sélectionné dans [-SPEED] du menu [CONFIG.]).
- L'impression monochrome avec jusqu'à 256 niveaux de gradation est disponible.
- Les circuits de correction de la température intégrés empêchent les changements de température qui pourraient entraîner des impressions floues.

Remarque

L'impression passe en mode d'économie d'énergie (LOW) à des températures ambiantes de 15 °C (59 °F) ou moins.

Imprimable à partir de l'équipement vidéo ou de l'ordinateur

Vous pouvez imprimer à partir des entrées vidéo NTSC et PAL. De plus, cet appareil est doté d'un connecteur USB (type C) correspondant à l'USB Hi-Speed (compatible USB 2.0), ce qui vous permet d'imprimer une image numérique à partir de l'ordinateur.
Aucune opération n'est nécessaire pour passer à l'impression à partir d'un équipement vidéo ou d'un ordinateur.

Courbe gamma améliorée

Quatre nouvelles courbes gamma sont désormais disponibles. Vous pouvez également passer à la courbe gamma correspondant au modèle précédent en sélectionnant [898/897] dans [-DRIVER] du menu [DIGITAL].

Stockage d'images sur clé USB

Cet appareil est équipé d'un connecteur OPTION (USB type A) correspondant à l'USB Hi-Speed (compatible USB 2.0), ce qui vous permet de stocker une image imprimée sur une clé USB. Notez que les ajustements effectués à l'aide de la touche CONTR/BRIGHT ne sont pas appliqués aux images enregistrées sur une clé USB.

Chargement de papier facile

Un accès facile au panneau de la porte permet de déposer du papier dans l'appareil, ce qui facilite le chargement.

Emplacement et fonction des pièces et commandes

Pour plus de détails, consultez les numéros des pages de référence indiqués entre parenthèses ( ).

Panneau avant

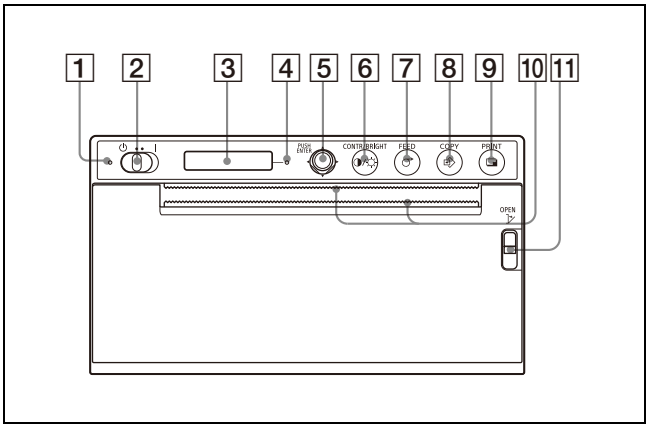

1 **LED de veille**
S'allume en orange en mode veille.
S'éteint lorsque l'interrupteur de veille/marche est réglé sur marche et que l'appareil est mis sous tension.

2 **⏻ (Veille) / I (Marche) (19, 21, 28, 33)**
Placez l'interrupteur sur le côté **I**, l'appareil est mis sous tension et le rétroéclairage de l'écran LCD s'allume en blanc. Placez l'interrupteur sur le côté ⏻ pour entrer en veille.

Remarque

Lorsque l'interrupteur de veille/marche est réglé sur veille ou lorsque l'alimentation principale est coupée puis rallumée, attendez environ cinq secondes et mettez l'appareil sous tension.

3 **Écran LCD (21, 25)**
Pendant les opérations de menu, les éléments de menu et les réglages s'affichent.

4 **LED d'alarme**
S'allume en orange lorsqu'une erreur se produit.
Le message d'erreur apparaît sur l'écran LCD.

5 **Levier de menu (28, 34)**
S'utilise pour effectuer les opérations de menu.

6 **Touche CONTR/BRIGHT ◑/☼ (contraste/luminosité) (24)**
Permet de régler le contraste et la luminosité des tirages.
Chaque pression sur la touche permet de basculer entre les menus [CONT] (contraste) et [BRIG] (luminosité).

7 **Touche FEED ⟳ (20, 23)**
Maintenez-la enfoncée pour alimenter en papier.
L'appareil continuera à alimenter en papier tant que vous maintenez la touche FEED enfoncée. Lorsqu'une tâche d'impression est en cours, appuyez sur cette touche pour annuler la tâche d'impression.

8 **Touche COPY ⇨ (23)**
Appuyez sur cette touche pour imprimer une autre copie du tirage précédent.
Vous ne pouvez effectuer qu'une seule copie à chaque fois que vous appuyez sur cette touche, quelle que soit la quantité d'impression définie dans le menu.

9 **Touche PRINT ⬓ (21, 31)**
Appuyez sur cette touche pour imprimer l'image actuellement affichée sur le moniteur vidéo lorsqu'un signal vidéo est entré.

10 **Massicots** ⟿
S'utilisent pour couper le papier après l'impression.
Les massicots se situent au-dessus et en-dessous de la fente de sortie.

11 **Levier OPEN ⬀ (19)**
Appuyez sur le levier pour ouvrir le panneau de la porte.
Le levier peut être actionné même si le cordon d'alimentation n'est pas branché et si l'appareil est en veille.

Panneau arrière

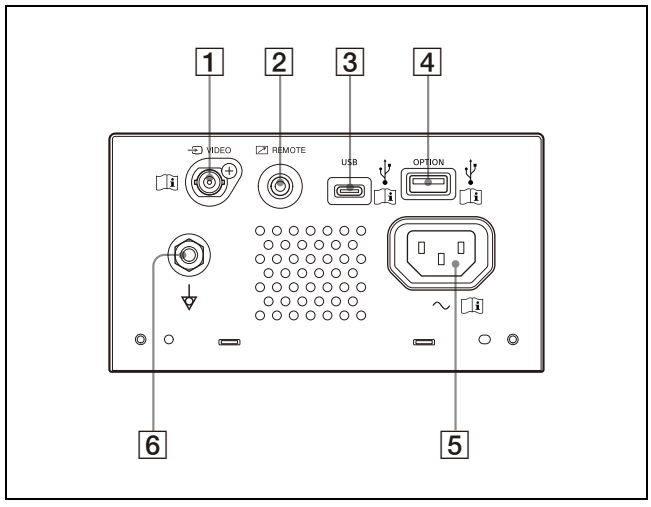

1 **Connecteur d'entrée VIDEO (type BNC)**
Se raccorde au connecteur de sortie vidéo de l'équipement vidéo.

Attention
N'entrez pas en contact en même temps avec cette borne et les patients.
Ceci pourrait générer une tension nocive pour les patients en cas de dysfonctionnement de l'appareil.
Débranchez toujours le cordon d'alimentation avant de connecter ou de déconnecter les connecteurs.

2 **Connecteur REMOTE (télécommande) (16)**
S'utilise pour la commande avec un interrupteur distant, etc.

3 **Connecteur USB (type C)**
Se raccorde à un ordinateur équipé d'une interface USB, à l'aide d'un câble USB compatible avec USB Hi-Speed (vendu séparément).

4 **Connecteur OPTION (USB type A) (31)**
Se raccorde à une clé USB.
Ce connecteur permet également de fournir une alimentation électrique aux accessoires optionnels.

Remarque

Utilisez une clé USB formatée en FAT32.

5 **Connecteur AC IN**
À utiliser avec le cordon d'alimentation spécifié.

6 **Broche équipotentielle**
Permet le raccordement à la prise équipotentielle pour amener les différentes pièces du système au même potentiel.

Remarque

Un connecteur USB et un connecteur OPTION sont tous deux utilisés pour se connecter au kit pour impression sans fil UPA-WU10 (vendu séparément).

Pour les instructions de connexion, consultez « Connexion à l'UPA-WU10 » (page 17).

Raccordement à un ordinateur

Avertissement

Utilisation de cet appareil à des fins médicales

Les connecteurs de cet équipement ne sont pas isolés.

Ne branchez aucun appareil qui ne soit pas conforme à la norme CEI 60601-1.

Lorsqu'un appareil de technologie informatique ou un appareil audiovisuel utilisant un courant alternatif est branché, la fuite de courant peut provoquer un choc électrique chez le patient ou l'opérateur.

Si l'utilisation de ce type d'appareil ne peut pas être évitée, isolez son alimentation en branchant un transformateur d'isolement ou en branchant un isolateur entre les câbles de connexion.

Après avoir mis en place ces mesures, vérifiez que le risque réduit est à présent conforme à la norme CEI 60601-1.

Remarques

- Branchez l'appareil après avoir débranché le cordon d'alimentation.
- Raccordez le cordon d'alimentation en dernier.
- Avant de raccorder l'appareil à l'ordinateur, mettez hors tension l'appareil, l'ordinateur, le moniteur et tous les périphériques connectés à l'ordinateur.
- Avant de raccorder l'appareil à l'ordinateur, débranchez le cordon d'alimentation de l'appareil. Ne branchez le cordon d'alimentation à l'appareil qu'après avoir raccordé l'appareil et l'ordinateur.
- Suivez les procédures de raccordement décrites dans le manuel de l'ordinateur.
- Assurez-vous que les câbles sont fermement branchés aux deux extrémités.
- Le logiciel pilote d'appareil fourni avec l'appareil ne convient pas pour une utilisation de l'appareil en réseau.
- Le fonctionnement de l'imprimante n'est pas garanti si l'ordinateur est raccordé avec un câble USB via un concentrateur.
- Deux appareils ou plus ne peuvent pas se raccorder à un seul ordinateur.

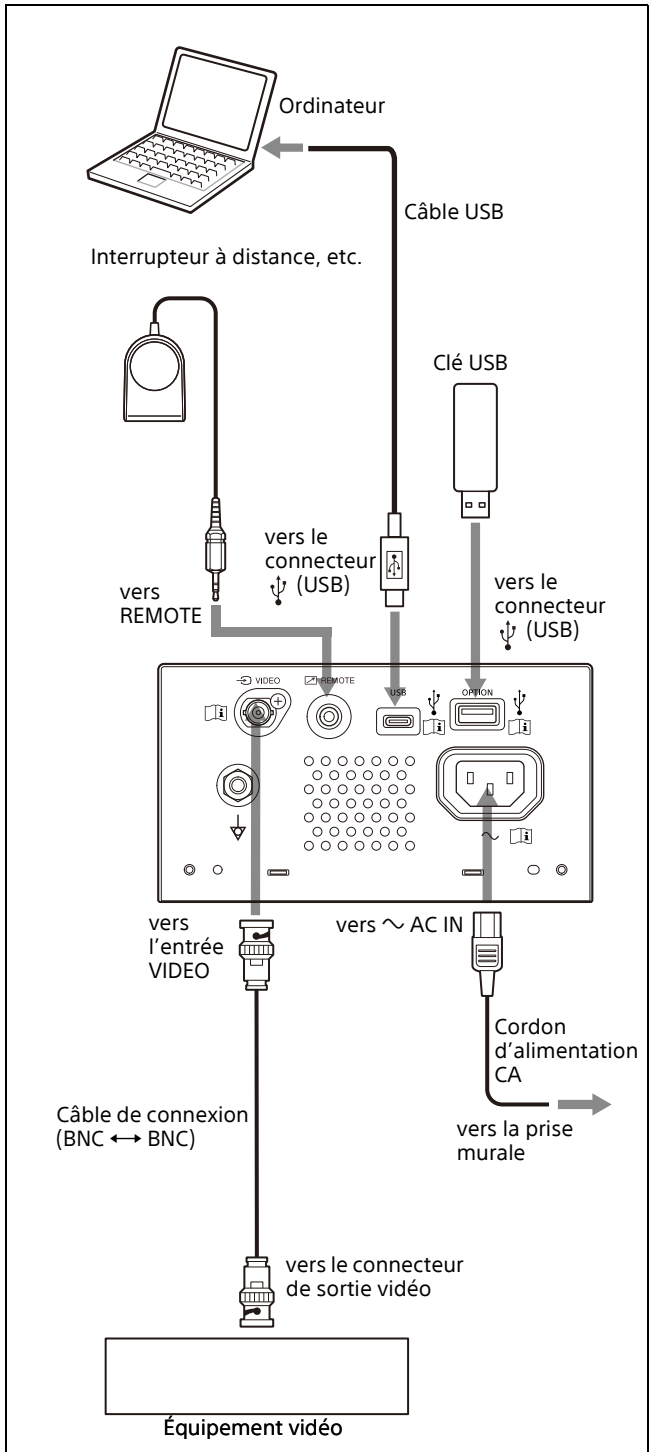

Pour plus de détails sur la connexion au kit pour impression sans fil UPA-WU10, consultez « Connexion à l'UPA-WU10 » (page 17).

Installation du pilote d’imprimante sur l’ordinateur

Si vous utilisez Windows 10/11, installez le pilote d’imprimante fourni sur l’ordinateur avant de raccorder cet appareil à l’ordinateur. Pour les instructions d’installation, consultez le « Guide de configuration et d’installation » sur le CD-ROM fourni et le fichier Readme.
Vous pouvez également imprimer à l’aide du pilote pour l’UP-X898MD, l’UP-D898MD ou l’UP-D897 en sélectionnant [DRV:898] ou [DRV:897] dans [-DRIVER] du menu [DIGITAL] (page 27).

Remarque

Lorsque cet appareil est sous tension, ne mettez pas l’ordinateur raccordé à cet appareil en mode veille (hibernation) ou en mode pause. Un dysfonctionnement pourrait se produire.

Connexion à l’UPA-WU10

Pour utiliser le kit pour impression sans fil UPA-WU10 (vendu séparément), deux câbles USB sont nécessaires pour connecter l’imprimante au récepteur d’impression sans fil UPA-WU10 (UPA-WU10R).

Remarque

Avant de connecter l’imprimante à l’UPA-WU10, assurez-vous d’installer le pilote d’imprimante sur votre ordinateur.

Câbles

- Câble USB type A vers type C compatible USB Hi-Speed (non fourni)
- Câble USB fourni avec l’UPA-WU10 (USB type A vers type B)

1 Utilisez les câbles USB ci-dessus pour connecter l’imprimante au récepteur d’impression sans fil.

① Utilisez le câble USB type A vers type C pour connecter le connecteur USB de l’imprimante (type C) au connecteur PRINTER (type A) de l’UPA-WU10.

② Utilisez le câble USB fourni avec l’UPA-WU10 pour connecter le connecteur OPTION (type A) de l’imprimante au connecteur ⎓ (DC IN) (type B) du récepteur d’impression sans fil.

Récepteur d’impression sans fil

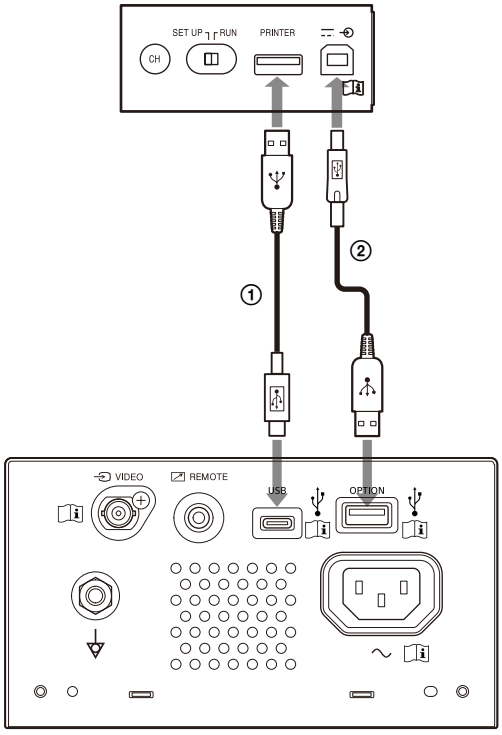

Imprimante

2 Configurez l’UPA-WU10 comme décrit dans les instructions d’utilisation de l’UPA-WU10.

Papier

Utilisez uniquement le papier Sony UPP-110S/110HD/110HG conçu pour être utilisé avec cet appareil. Une qualité d'impression élevée ne peut pas être garantie si vous utilisez un autre papier avec cet appareil, et un tel papier risque d'endommager l'appareil.
Vous ne pouvez pas utiliser l'UPP-110HA comme spécifié pour l'imprimante séries UP-880/890MD.

Papier que vous pouvez utiliser

Les caractéristiques du papier d'impression sont les suivantes.

Caractéristiques d'impression	Type de papier
TYPE I (Normal)	UPP-110S
TYPE II (Haute densité)	UPP-110HD
TYPE V (Haute brillance)	UPP-110HG

Notes sur le stockage et la manipulation du papier



Ne pas réutiliser
Cela risquerait de provoquer un dysfonctionnement et pourrait avoir un effet négatif sur les résultats d'impression.

Stockage du papier inutilisé
Stockez le papier dans les endroits suivants. Le stockage dans un autre endroit peut entraîner une décoloration du papier.
- Un endroit frais et sombre à moins de 30 °C (86 °F)
- Un endroit sombre et sec, à l'abri de la lumière du soleil et de l'éclairage intérieur
- Un endroit sans contact avec de l'alcool ou d'autres solvants organiques volatils, du ruban de cellophane, du chlorure de vinyle, etc.

Chargement du papier
- Manipulez le papier avec précaution lors du chargement pour éviter de toucher la surface d'impression avec vos doigts. Le gel d'inspection, les empreintes digitales ou la transpiration peuvent rendre les images floues.
- Après avoir retiré l'étiquette du bord d'attaque du papier, tirez le papier d'environ 15 cm à 20 cm (6 po à 8 po) avant de lancer l'impression. Les résidus de l'adhésif de l'étiquette sur le papier peuvent altérer une image.
- Si vous réutilisez du papier qui a été retiré une fois, tirez 15 cm à 20 cm (6 po à 8 po) avant de lancer l'impression. S'il y a de la poussière, etc., cela risque de gâcher une photo.

Stockage des tirages
- Stockez le papier dans les endroits suivants. Le stockage dans un autre endroit peut entraîner une décoloration du papier ou des tirages décolorés.
  – Un endroit frais et sombre à moins de 30 °C (86 °F) (Stockage entre du papier qui ne contient pas de plastique, ou dans un sac en polypropylène, etc.)
  – Un endroit sombre et sec, à l'abri de la lumière directe du soleil et de l'éclairage intérieur
  – Un endroit sans contact avec de l'alcool ou d'autres solvants organiques volatils, du ruban de cellophane, du chlorure de vinyle, etc.
- N'empilez pas le papier avec des copies humides diazoïques (bleu). Veillez également à ce que les faces imprimées ne soient pas face à face. Cela peut entraîner une décoloration du papier ou des tirages décolorés.
- Pour coller le papier, utilisez du ruban adhésif double face ou de la colle à base d'eau.

Mise au rebut du papier
Ne brûlez pas le papier.
La mise au rebut du papier doit être effectuée conformément à la législation locale ou nationale en vigueur et aux réglementations de l'hôpital correspondantes.

Chargement du papier

Lors du chargement du papier, veillez à respecter les indications des symboles figurant sur l'appareil.

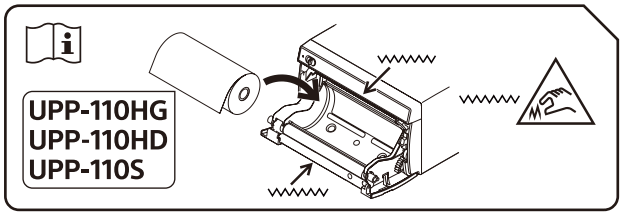

Attention
Des massicots sont intégrés à l'unité. Lors du chargement du papier, veillez à ne pas toucher les massicots. Les massicots peuvent causer des blessures.

Attention
Ne touchez pas l'intérieur de la porte et le patient en même temps.
En cas de défaillance, l'unité risque de générer une tension qui peut être dangereuse pour le patient.

Remarques

- Avant de charger le papier, consultez « Papier » (page 18).
- Veillez à ne pas toucher la surface d'impression avec vos doigts lorsque vous chargez le papier. Le gel d'inspection, les empreintes digitales, la transpiration et les plis peuvent réduire la qualité de l'impression, par exemple en rendant les images floues.
- N'utilisez pas de papier autre que le papier UPP-110S/110HD/110HG (page 18).
- Veillez à régler [-PP.TYPE] du menu [CONFIG.] sur le papier à utiliser. (page 27) Vous pouvez vérifier le support actuellement sélectionné sur l'écran LCD. Pour les détails, reportez-vous à « Papier actuellement sélectionné » (page 21).

Attention

Des massicots sont intégrés à l'unité. Lors du chargement du papier, veillez à ne pas toucher les massicots. Les massicots peuvent causer des blessures.

1 Réglez l'interrupteur de veille/marche sur ON pour mettre l'appareil sous tension.
Si vous n'avez pas encore chargé le papier, la LED d'alarme s'allumera en orange et le message « EMPTY » s'affichera sur l'écran LCD.

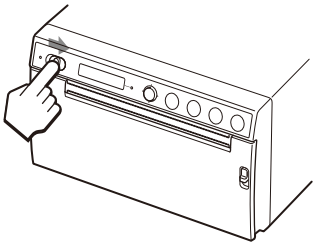

2 Appuyez vers le bas sur le levier OPEN pour ouvrir le panneau de la porte.

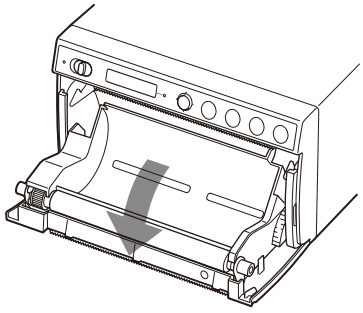

3 Retirez l'étiquette du bord d'attaque du papier, tirez environ 15 cm à 20 cm (6 po à 8 po) du papier, puis placez le rouleau de papier dans le plateau à papier.

Remarque

Lors de l'installation/du retrait du papier dans le plateau à papier, veillez à ne pas laisser tomber le papier ou à ne pas le poser sur un bureau, etc. avec la surface du papier orientée vers le bas. Dans le cas contraire, des salissures peuvent se former sur le papier, le rendant inutilisable.

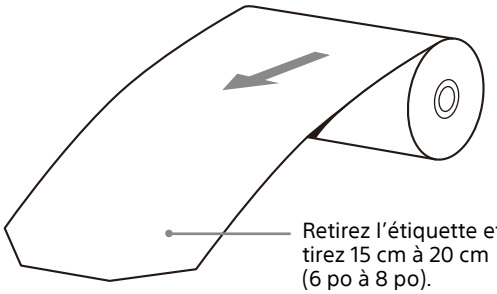

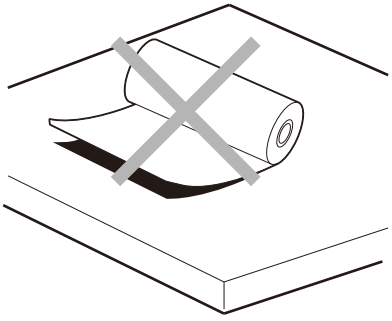

Chargez le papier suivant l’orientation indiquée sur le schéma.
L’impression n’est pas possible si le papier est inversé.

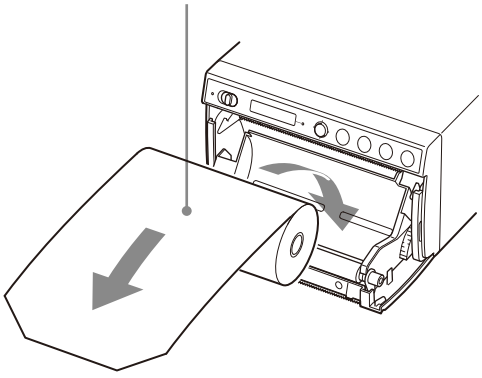

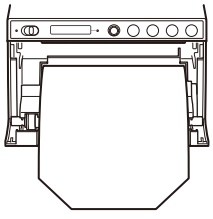

Assurez-vous que le papier est bien droit.

4 Fermez le panneau de la porte en le poussant.

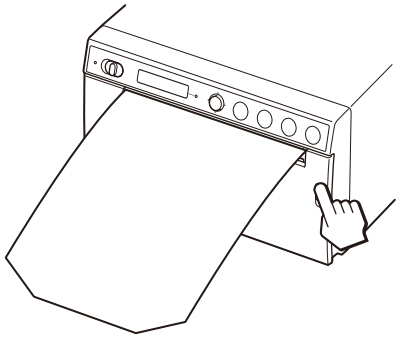

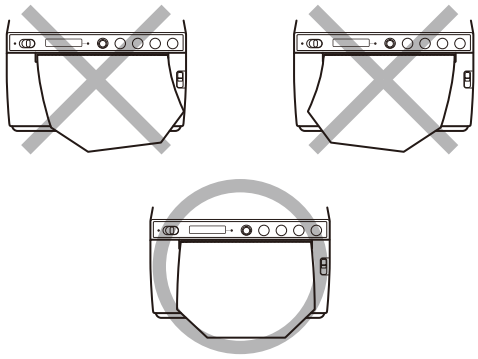

Remarques

- Charger du papier en oblique peut provoquer des bourrages.
- Si vous n’avez pas tiré suffisamment de papier à l’étape 3, appuyez sur la touche FEED pour sortir un peu plus de papier de l’appareil sans tirer le papier.

Lancement d’une tâche d’impression

Impression à partir de l’équipement vidéo

Avant de lancer une tâche d’impression, vérifiez toujours les points suivants :
- L’appareil est-il connecté correctement ? (page 16)
- Le papier est-il chargé correctement ? (page 19)
- Les réglages et ajustements de menu ont-ils été effectués correctement ? (page 25)
- La source vidéo est-elle en cours d’entrée ?

Lancement d’une tâche d’impression

Vous pouvez configurer le sens d’impression, la taille d’image et toutes sortes de réglages d’impression à l’aide du menu.
Cette section décrit les opérations après avoir terminé toutes sortes de réglages à l’aide du menu.

1 Réglez l’interrupteur de veille/marche sur ON pour mettre l’appareil sous tension.
Le rétroéclairage de l’écran LCD s’allume en blanc et « READY » s’affiche sur l’écran LCD. La LED de veille qui était allumée en orange est éteinte.

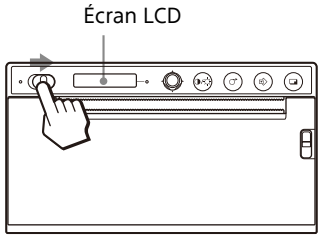

2 Appuyez sur la touche PRINT lorsque vous souhaitez imprimer.
L’écran affiché au moment où vous appuyez sur la touche est imprimé.
L’image affichée au moment où vous appuyez sur la touche PRINT est capturée dans la mémoire et immédiatement imprimée.

Lorsque le message s’affiche sur l’écran LCD
En cas de problème, la LED d’alarme s’allume en orange et les messages suivants apparaissent.

Message	Cause et solution
EMPTY:XX	Le papier n’est pas chargé. Chargez le papier.
DOOR:XX	Le panneau de la porte est ouvert. Fermez la porte.

XX indique le papier sélectionné.
« S » signifie UPP-110S, « HD » signifie UPP-110HD et « HG » signifie UPP-110HG.

Lorsque l’appareil cesse d’imprimer
Lors de l’impression en continu d’images presque noires, le circuit de protection de la tête thermique peut arrêter l’appareil pour éviter la surchauffe de la tête. Dans ce cas, le message « COOLING » s’affiche sur l’écran LCD. Attendez que la tête refroidisse et que ce message disparaisse.

Papier actuellement sélectionné
Vous pouvez vérifier le type de papier actuellement sélectionné sur l’écran LCD. Le type de papier actuellement sélectionné s’affiche sur le bord droit de l’écran LCD lorsque vous appuyez vers le bas sur le levier OPEN et que vous ouvrez le panneau de la porte.

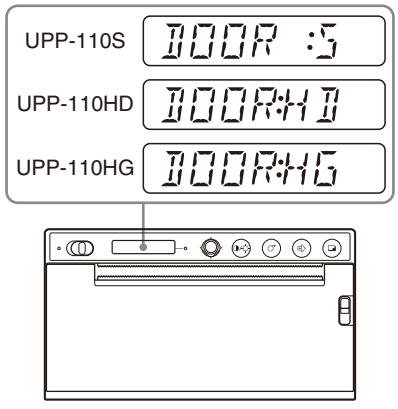

Si l’image imprimée est floue
Une image à mouvement rapide peut être floue à l’impression. Si cela se produit, sélectionnez [FIED:ON] dans
[-FIELD] du menu [VIDEO] et imprimer. Lorsque [FIED:ON] est sélectionné, la résolution est légèrement réduite.

Sélection du sens d'impression

Vous pouvez sélectionner le sens d'impression et la taille de l'image à l'aide des éléments suivants du menu [VIDEO].

- [-SIDE] : permet de sélectionner le sens dans lequel l'image doit être imprimée.

Pour sélectionner le sens d'impression

Vous pouvez sélectionner le sens d'impression et la taille de l'image à l'aide de [-SIDE] du menu [VIDEO].

Pour imprimer dans le même sens que celui affiché sur le moniteur vidéo : sélectionnez [SIDE:OFF].

Pour imprimer l'image pivotée de 90 degrés dans le sens antihoraire : sélectionnez [SIDE:ON].

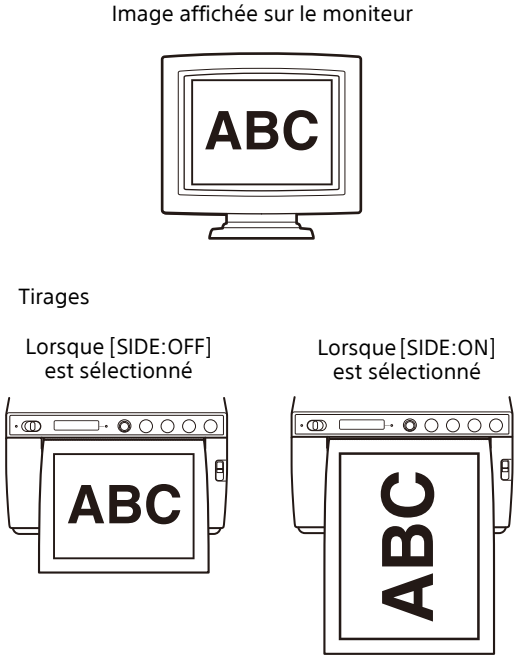

Impression depuis l'ordinateur

Avant de lancer une tâche d'impression, vérifiez toujours les points suivants :

- L'appareil est-il connecté correctement ? (page 16)
- Le pilote d'imprimante est-il installé ? (page 17)
- Le papier est-il chargé correctement ? (page 19)
- Les réglages et ajustements de menu ont-ils été effectués correctement ? (page 25)

Lancement d'une tâche d'impression

1 Réglez l'interrupteur de veille/marche sur ON pour mettre l'appareil sous tension.
Le rétroéclairage de l'écran LCD s'allume en blanc et « READY » s'affiche sur l'écran LCD.
La LED de veille qui était allumée en orange est éteinte.

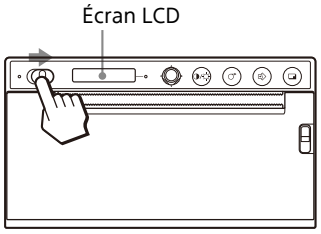

2 Pilotez l'ordinateur en utilisant le logiciel d'application.

Lorsque le message s'affiche sur l'écran LCD

En cas de problème, la LED d'alarme s'allume en orange et les messages suivants apparaissent.

Message	Cause et solution
EMPTY:XX	Le papier n'est pas chargé. Chargez le papier.
DOOR:XX	Le panneau de la porte est ouvert. Fermez la porte.

XX indique le papier sélectionné.
« S » signifie UPP-110S, « HD » signifie UPP-110HD et « HG » signifie UPP-110HG.

Lorsque l'appareil cesse d'imprimer

Lors de l'impression en continu d'images presque noires, le circuit de protection de la tête thermique peut arrêter l'appareil pour éviter la surchauffe de la tête. Dans ce cas, le message « COOLING » s'affiche sur l'écran LCD. Attendez que la tête refroidisse et que ce message disparaisse.

Papier actuellement sélectionné

Vous pouvez vérifier le type de papier actuellement sélectionné sur l'écran LCD. Le type de papier actuellement sélectionné s'affiche sur le bord droit de l'écran LCD lorsque vous appuyez vers le bas sur le levier OPEN et que vous ouvrez le panneau de la porte.

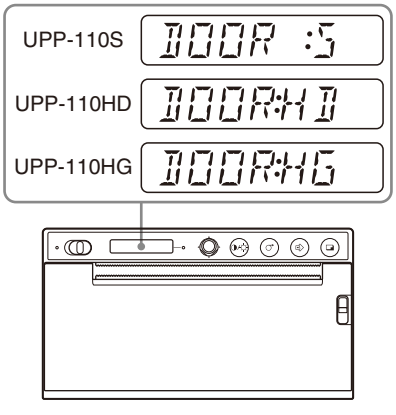

Découpe du papier imprimé

Découpe à l'aide du massicot supérieur

Tenez le bord du papier et coupez le papier en arc de cercle vers le haut.

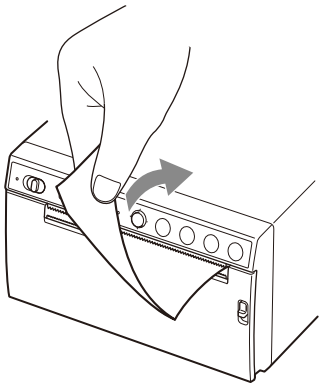

Découpe à l'aide du massicot inférieur

Tenez le coin du papier et tirez en oblique vers le bas pour couper le papier.

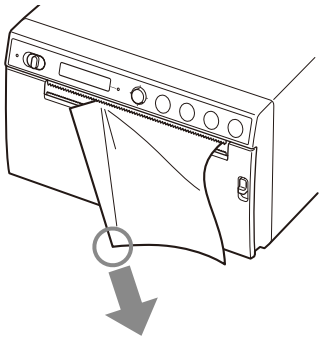

Remarques

- Si vous coupez le papier en le tirant horizontalement, le papier à l'intérieur de l'appareil sera de travers et risque de provoquer des erreurs d'impression.
  Si le papier est de travers, rechargez-le correctement. (page 19)
- Lors de la découpe à l'aide du massicot inférieur, le papier risque de ne pas être coupé proprement si vous tenez le centre du bord avant du papier.

Annulation d'une tâche d'impression

Appuyez sur la touche FEED pendant l'impression. L'impression s'arrête.

Exécution de copies du dernier tirage

Appuyez sur la touche COPY. L'appareil exécute une copie du dernier tirage. Vous ne pouvez exécuter qu'une seule copie, quelle que soit la quantité d'impression définie dans le menu.

Remarques

- Si vous appuyez sur la touche COPY immédiatement après la mise sous tension de l'appareil, la sonnerie d'alarme retentit puisqu'il n'y a rien en mémoire.
- La mise hors tension de l'appareil entraîne la perte de l'image stockée en mémoire.

Pour effectuer plusieurs copies du même tirage

Appuyez sur la touche COPY, puis appuyez à nouveau sur cette touche pendant l'impression de la première image. Chaque fois que vous appuyez sur la touche COPY, une sonnerie brève retentit. Jusqu'à 20 copies peuvent être effectuées, y compris la première impression.

Remarque

Le nombre de tirages réalisés en appuyant sur la touche PRINT est également inclus dans le nombre maximum. Par exemple, si vous appuyez sur la touche COPY après avoir appuyé cinq fois sur la touche PRINT et effectué cinq tirages, le nombre de copies multiples du même tirage sera 15.

Pour interrompre la copie

Appuyez sur la touche FEED pendant l'impression.

Pour effectuer des copies dans des sens différents

Vous pouvez copier la dernière image vidéo mémorisée dans un sens différent. Sélectionnez le sens dans « Sélection du sens d'impression » (page 22), puis appuyez sur la touche COPY.

Alimentation en papier

Pour alimenter en papier, appuyez sur la touche FEED. L'appareil continuera à alimenter en papier tant que vous maintenez la touche FEED enfoncée. Ne tentez pas de tirer manuellement le papier hors de l'appareil.

Ajustement du contraste et de la luminosité

Vous pouvez ajuster le contraste et la luminosité des tirages à l'aide de la touche CONTR/BRIGHT et du levier de menu.
Chaque pression sur la touche permet de basculer entre les menus [CONT] (contraste) et [BRIG] (luminosité).

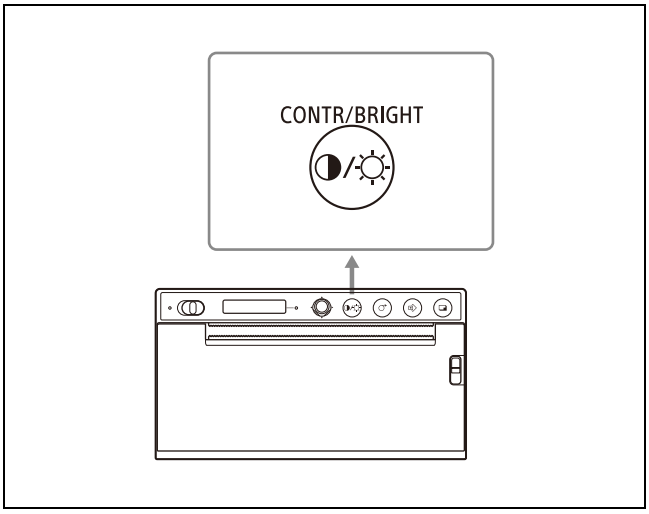

Pour ajuster le contraste

1 Appuyez sur la touche CONTR/BRIGHT pour ouvrir le menu [CONT].

2 Utilisez le levier de menu pour ajuster le contraste.
Pour augmenter le contraste : inclinez le levier de menu vers le haut. Le maximum est 16.
Pour diminuer le contraste : inclinez le levier de menu vers le bas. Le minimum est –16.

Remarque

La fonction d'ajustement du contraste est équivalente à la fonction [Light] de la commande de densité fournie avec le pilote d'imprimante. La valeur ajustée à l'aide de la commande de contraste est ajoutée à la valeur déjà définie comme [Light].

Pour ajuster la luminosité

1 Appuyez sur la touche CONTR/BRIGHT pour ouvrir le menu [BRIG].

2 Utilisez le levier de menu pour ajuster la luminosité.
Pour augmenter la luminosité : inclinez le levier de menu vers le haut. Le maximum est 16.
Pour diminuer la luminosité : inclinez le levier de menu vers le bas. Le minimum est –16.

Ajustements et réglages à l’aide du menu

Vous pouvez effectuer des ajustements et des réglages à votre convenance. Ces réglages et ajustements seront conservés en mémoire même si l’appareil est mis hors tension.

Structure du menu

Les contenus affichés sur l’écran LCD changent de manière séquentielle au fur et à mesure que vous actionnez le levier de menu, comme illustré sur le diagramme du flux du menu suivant, et vous pouvez effectuer les réglages pour chaque élément.

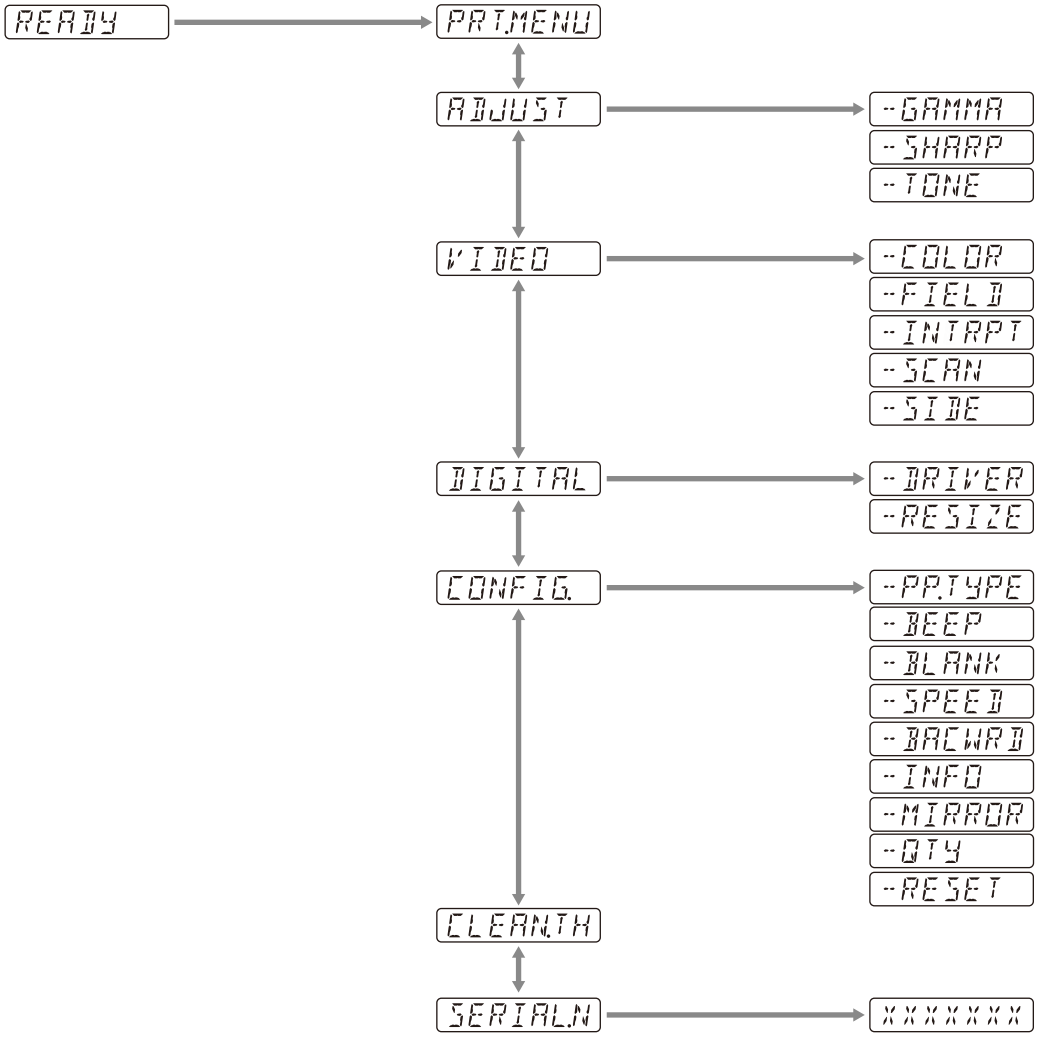

Les contenus affichés sur l’écran LCD changent de manière séquentielle au fur et à mesure que vous actionnez la touche CONTR/BRIGHT, comme illustré sur le diagramme du flux du menu suivant, et vous pouvez effectuer les réglages pour le contraste et la luminosité.

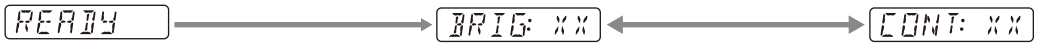

Liste des menus

Les réglages des éléments de menu sont indiqués dans le tableau suivant.
Les réglages indiqués dans ☐ sont les réglages par défaut.

Élément	Description	Réglage	
PRT.MENU	Imprime les réglages actuels par liste de menu.	-MENU:OK	Permet d'imprimer en poussant le levier de menu ou en l'inclinant vers la droite.
ADJUST	Affiche le menu pour ajuster la qualité de l'image.	-GAMMA	Permet de sélectionner le type de gamma. GAMA4 : gradation dure -2 GAMA3 : gradation dure [GAMA2] : standard GAMA1 : graduation douce Lorsque vous sélectionnez [898/897] dans [-DRIVER], la courbe gamma est commutée sur celle correspondant au modèle précédent.
		-SHARP	Accentue le contour du tirage. Ajuste la netteté du tirage sur l'un des 15 niveaux, de 0 à [7] à 14. Plus la valeur est élevée, plus le contour est accentué. Réglez sur « 0 » pour le désactiver. La valeur par défaut est « 7 ».
		-TONE	Ajuste la densité de la demi-teinte. Vous pouvez choisir entre –16 - [0] - +16.
VIDEO	Affiche le menu pour la vidéo.	-COLOR	Permet de sélectionner la couleur en fonction du signal d'entrée. COLR:ON : signal vidéo pour imprimer en couleur. [COLR:OFF] : signal vidéo pour imprimer en noir et blanc.
		-FIELD	Permet de sélectionner le mode de mémoire. FIED:ON : évite le flou de l'image lors d'une prise de vue en mouvement rapide (comme la capture d'une balle frappée par une batte). [FIED:OFF] : il s'agit du réglage standard.
		-INTRPT	Permet de sélectionner l'opération à effectuer lorsque l'impression est arrêtée. INTR:ON : si vous appuyez à nouveau sur la touche PRINT pour annuler une opération d'impression et que vous souhaitez imprimer une capture d'écran au moment où vous appuyez sur la touche PRINT, sélectionnez cette option. [INTR:OFF] : même si vous appuyez à nouveau sur la touche PRINT pendant une opération d'impression, l'impression se poursuit. Si vous souhaitez imprimer une capture d'écran au moment où vous appuyez sur le bouton PRINT après la fin de l'opération d'impression, sélectionnez cette option.
		-SCAN[1)]	Permet de sélectionner une image à imprimer. La zone d'impression se réduit dans l'ordre SC:WD2 [SC:WD1] SC:NOR
		-SIDE[2)]	Permet de sélectionner le sens dans lequel l'image doit être imprimée. SIDE:ON : imprime l'image pivotée de 90 degrés dans le sens antihoraire. [SIDE:OFF] : imprime l'image dans le même sens que celui affiché sur le moniteur.

Élément	Description	Réglage	
DIGITAL	Affiche le menu des réglages d'impression à partir de l'ordinateur.	-DRIVER	Permet de sélectionner le pilote d'imprimante à utiliser pour cet appareil. [DRV:899] : permet d'utiliser le pilote pour l'UP-X899MD, l'UP-D899MD. DRV:898 : permet d'utiliser le pilote pour l'UP-X898MD, l'UP-D898MD. DRV:897 : permet d'utiliser le pilote pour l'UP-D897. Si un format de papier pour 3840×1280 ou 4096×1280 est sélectionné à l'aide du pilote UP-X898MD/UP-D898MD ou du pilote UP-897, seul le format de papier maximum pouvant être imprimé sur cet appareil (2560×1280) sera imprimé. Le kit pour impression sans fil UPA-WU10 ne peut pas être utilisé avec [DRV:897].
		-RESIZE	Permet de sélectionner si l'image doit être agrandie ou pas. [RSIZ:OFF] : imprime l'image à sa taille d'origine. RSIZ:ON : imprime l'image à une taille plus grande, en fonction de la taille du papier défini par le pilote d'imprimante.
CONFIG.	Affiche les réglages pour l'opération.	-PP.TYPE	Permet de sélectionner le papier à utiliser. [P.TYPE:HG] : permet d'utiliser l'UPP-110HG. P.TYPE:HD : permet d'utiliser l'UPP-110HD. P.TYPE:S : permet d'utiliser l'UPP-110S.
		-BEEP	Permet de sélectionner si la tonalité d'opération doit retentir ou pas. Les tonalités d'erreur sont activées quel que soit le réglage. BEEP:OFF : la tonalité d'opération ne retentit pas. [BEEP:ON] : la tonalité d'opération retentit.
		-BLANK	Permet d'ajuster la longueur de l'espace vide supérieur (BACW:OFF) ou de l'espace vide inférieur (BACW:ON). BLANK:MIN : minimise l'espace vide. [BLANK:S] : raccourcit l'espace vide. BLANK:L : allonge l'espace vide.
		-SPEED	Permet de sélectionner la vitesse d'impression. Lorsque vous utilisez le papier UPP-110HD, vous ne pouvez pas sélectionner [HI] (impression à grande vitesse). LOW : imprime avec un réglage d'économie d'énergie (vitesse faible). [HI] : imprime à grande vitesse. Imprime en mode LOW à 15 °C (59 °F) ou moins.
		-BACWRD[3)]	Permet de sélectionner le sens d'impression. BACW:ON : commence à imprimer en sens inverse (à partir du haut de l'écran). [BACW:OFF] : commence à imprimer en sens normal (à partir du bas de l'écran).
		-INFO	Permet de sélectionner si les conditions d'impression doivent être imprimées ou pas sous l'image. INFO:ADJ : imprime la valeur d'ajustement de la qualité de l'image. INFO:STR : imprime le nom du chemin d'accès/du fichier de l'image stockée sur la clé USB. [INFO:OFF] : n'imprime pas d'informations.
		-MIRROR	Imprime l'image en inversant la droite et la gauche. MIRR:ON : inverse la droite et la gauche de l'image. [MIRR:OFF] : n'inverse pas l'image.
		-QTY	Définit la quantité d'impression. QTY:[1] - 10 : vous pouvez faire de 1 à 10 copies du même tirage.
		-RESET	Réinitialise les éléments de menu à leur réglage par défaut (initialisation). [RESET:OK] : réinitialise les réglages à leurs valeurs par défaut.

Élément	Description	Réglage	
CLEAN.TH	Lance le nettoyage de la tête.	-CLEAN:OK	Lance le nettoyage de la tête en poussant le levier de menu ou en l'inclinant vers la droite.
SERIAL.N	Affiche les numéros de série du produit.		

1) La plage de l'image à imprimer est la suivante.

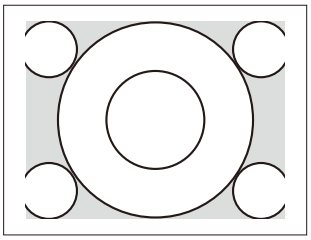

Lorsque « SC:NOR » est sélectionné

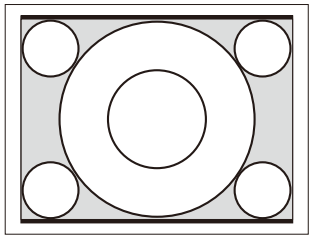

Lorsque « SC:WD1 » est sélectionné

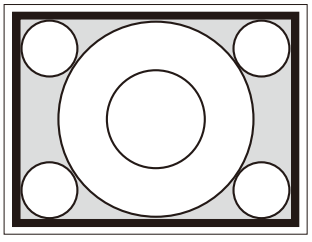

Lorsque « SC:WD2 » est sélectionné

2) Le sens d'impression des images imprimées est le suivant.

Image affichée sur le moniteur

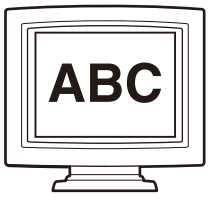

Tirages

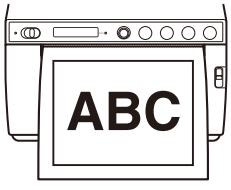

Lorsque [SIDE:OFF] est sélectionné

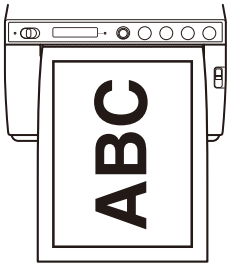

Lorsque [SIDE:ON] est sélectionné

3) Le sens d'impression est le suivant.

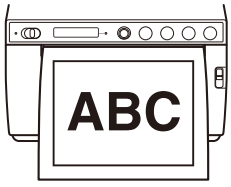

Lorsque [BACW:OFF] est sélectionné

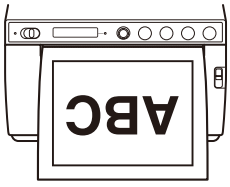

Lorsque [BACW:ON] est sélectionné

Opérations de base du menu

Cette section décrit les opérations de menu de base du qui sont communes à chaque menu, en prenant comme exemple les réglages pour le sens d'impression.
Lors de l'utilisation du levier de menu, « pousser » et « incliner vers la droite » sont la même action.

1 Réglez l'interrupteur de veille/marche sur ON pour mettre l'appareil sous tension.
Le rétroéclairage de l'écran LCD s'allume en blanc et la LED de veille qui était allumée en orange s'éteint.

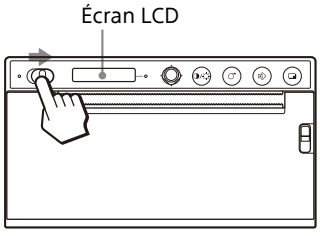

2 Confirmez que « READY » s'affiche sur l'écran LCD et poussez le levier de menu ou inclinez-le vers la droite.

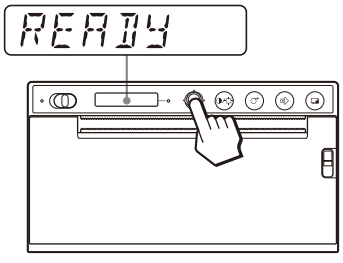

L'appareil passe en mode menu.
L'élément de menu s'affiche sur l'écran LCD.

3 Affichez [CONFIG.] en inclinant le levier de menu vers le haut ou vers le bas.

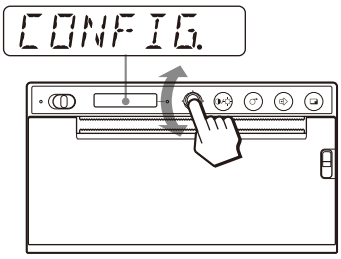

4 Poussez le levier de menu ou inclinez-le vers la droite.
L'appareil entre en mode menu dans lequel vous pouvez définir les conditions d'impression. Les menus ont « - » devant leur nom.

5 Affichez [-BACWRD] en inclinant le levier de menu vers le haut ou vers le bas.

6 Poussez le levier de menu ou inclinez-le vers la droite.

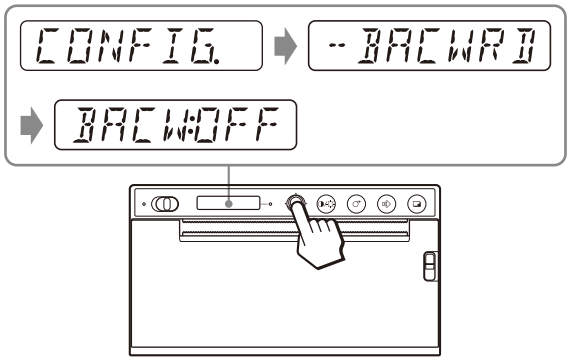

L'appareil entre dans le mode dans lequel vous pouvez sélectionner le sens d'impression.
Le réglage d'usine [BACW:OFF] s'affiche sur l'écran LCD. Le réglage actuel est [BACW:OFF]. Changez ce réglage sur [BACW:ON].

7 Affichez [BACW:ON] en inclinant le levier de menu vers le haut, puis poussez le levier de menu ou inclinez-le vers la droite.

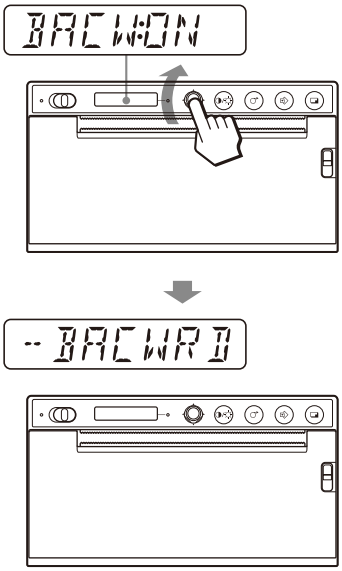

[BACW:ON] est enregistré comme sens d'impression.
[-BACWRD] s'affiche sur l'écran LCD.

Remarque

Si environ 20 secondes s'écoulent sans effectuer aucune opération de menu après l'affichage d'un élément de menu ou d'un réglage, l'affichage revient sur « READY » sur l'écran LCD et l'appareil quitte le mode menu. Dans ce cas, le réglage de [-BACWRD] n'est pas changé.

Pour annuler le réglage
Revenez à l'étape 5 ou 3 en inclinant le levier de menu vers la gauche à l'étape 7.

Pour poursuivre les opérations de menu
Effectuez des réglages en répétant les étapes 3 à 7.

Pour terminer les opérations de menu
Affichez « READY » en inclinant le levier de menu vers la gauche après l'étape 7.
L'appareil quitte le mode menu.

Fonction de verrouillage de menu
Si le message « LOCK » s'affiche et que vous entendez la sonnerie d'alarme lorsque vous poussez le levier de menu, le levier de menu est désactivé parce que la fonction d'opération du menu est verrouillée. Si vous souhaitez effectuer des opérations dans le menu, consultez l'élément « LOCK » dans « Messages d'erreur » (page 38).

Impression de la liste des réglages

Vous pouvez exécuter un tirage des réglages de menu actuels.

1. Poussez le levier de menu ou inclinez-le vers la droite.
   La liste des menus s'affiche et l'appareil entre en mode menu.
2. Affichez [PRT.MENU] en inclinant le levier de menu vers le haut ou vers le bas, puis poussez le levier de menu ou inclinez-le vers la droite.
3. Confirmez que [MENU:OK] s'affiche, puis poussez le levier de menu ou inclinez-le vers la droite.
   L'appareil commence l'impression des réglages de menu actuels.
   [PRT.MENU] s'affiche sur l'écran LCD.
4. Inclinez le levier de menu vers la gauche.
   « READY » s'affiche et l'appareil entre en mode d'impression normale.

Stockage d'images sur une clé USB



Avertissement

Utilisation de cet appareil à des fins médicales
Ce connecteur n'est pas isolé.
Ne connectez aucun autre appareil, à l'exception d'une clé USB ou d'un kit pour impression sans fil UPA-WU10 alimenté exclusivement par l'alimentation électrique de l'unité.
En cas de connexion d'un périphérique alimenté par du courant alternatif, une fuite de courant provenant du périphérique peut entraîner l'électrocution du patient ou de l'opérateur.

Lorsqu'une clé USB est insérée dans le connecteur OPTION (USB type A) situé sur le panneau arrière de cet appareil, l'image capturée par l'appareil est enregistrée sous forme de fichier image bitmap sur la clé USB lors de l'impression. Les fichiers images enregistrés sur la clé USB peuvent être visualisés en utilisant un ordinateur équipé d'un connecteur USB (type A).

Dossier où sont stockés les fichiers images
Les fichiers images seront stockés dans le dossier \\SONY\UP-X899MD\SN.[Numéro de série de cet appareil] sur la clé USB. Si le dossier n'existe pas, il sera créé automatiquement.

Nom de fichier de l'image
Chaque fois que vous appuyez sur la touche PRINT pour imprimer, les fichiers images sont numérotés de UP_000000.bmp à UP_999999.bmp dans l'ordre et enregistrés en tant que fichiers images bitmap sur la clé USB. Pour les écrans partagés, chaque écran est également enregistré en tant que fichier. Une nouvelle image n'est enregistrée qu'au moment de l'impression. Une fois imprimée, elle ne sera pas enregistrée.

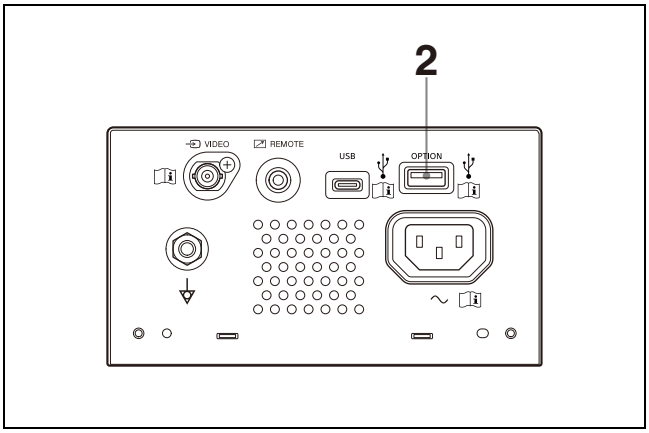

1 Mettez cet appareil sous tension.

2 Connectez la clé USB au connecteur OPTION (USB type A) de cet appareil.

3 Appuyez sur la touche PRINT pour imprimer le signal VIDEO.
Imprimez à partir d'un ordinateur si les images à imprimer sont stockées sur l'ordinateur.
L'appareil commence l'impression.
Une fois l'impression terminée, l'image est également stockée sur la clé USB. Lors de l'écriture, « STORING » s'affiche sur l'écran LCD. Une fois l'écriture terminée, « STORING » disparaît.

Pour retirer la clé USB
Lorsque « STORING » s'affiche sur l'écran LCD, l'appareil écrit les données sur la clé USB. Si vous retirez la clé USB, les données ne seront pas écrites correctement et les données de la clé USB risquent d'être corrompues.

Lorsque « NO SPACE » s'affiche sur l'écran LCD
La clé USB est pleine ou le nombre maximum d'images a déjà été enregistré, et il n'est plus possible d'enregistrer d'autres images. Dans ce cas, supprimez les fichiers inutiles de la clé USB en utilisant un ordinateur ou utilisez une nouvelle clé USB.

Remarques

- Ne connectez pas de dispositif USB doté de sa propre alimentation, tel qu'un disque dur, au connecteur OPTION (USB type A) de cet appareil. Sinon, cela peut entraîner des dysfonctionnements.
- Ne vous connectez pas au dispositif USB nécessitant plus de 500 mA, même temporairement, même si son alimentation électrique provient du connecteur OPTION (USB type A).
- Seul le format BMP est pris en charge comme format de fichier d'enregistrement.
- Les images stockées sur la clé USB ne peuvent pas être réimprimées.
- Les images peuvent être stockées sur la clé USB, mais les images enregistrées ne peuvent pas être lues ou supprimées. Utilisez l'ordinateur équipé d'un connecteur USB (type A) pour lire ou supprimer des images.
- Sauvegardez les fichiers de la clé USB sur votre ordinateur avant d'utiliser la clé USB avec cet appareil. Nous ne pouvons pas garantir que les fichiers stockés sur une clé USB ne seront pas corrompus ou supprimés lorsqu'ils sont utilisés sur cet appareil.

Remarques sur le connecteur OPTION (USB type A)

- Il est compatible avec la mémoire de masse USB. (Le fonctionnement de tous les types de clés USB n'est pas garanti.)
- La connexion du connecteur OPTION (USB type A) à la clé USB par l'intermédiaire d'un concentrateur n'est pas garantie.
- Il est compatible avec l'USB Hi-Speed.
- Le système de fichiers correspondant est FAT32.
- Si la clé USB dispose d'une fonction de verrouillage, veillez à la désactiver avant de l'utiliser.
- Il n'est pas possible d'utiliser une clé USB contenant plus d'un lecteur.
- Les clés USB dotées de caractéristiques spéciales (telles que le cryptage) ne sont pas prises en charge.
- Vous pouvez connecter des clés USB ou des accessoires optionnels en les insérant directement dans le connecteur. N'utilisez pas de câbles d'extension USB, etc.

Maintien des performances de l'appareil

Sécurité

- Vérifiez la tension de fonctionnement avant l'opération. N'utilisez l'appareil qu'avec une source d'alimentation spécifiée dans « Caractéristiques techniques » (page 36).
- Arrêtez immédiatement toute opération si un liquide ou un solide tombe à l'intérieur du boîtier. Débranchez l'appareil et faites-le vérifier par du personnel qualifié.
- Débranchez l'appareil de la prise murale si vous prévoyez de ne pas l'utiliser pendant une période prolongée. Débranchez le cordon d'alimentation en le tenant par la fiche. Ne tirez jamais le cordon lui-même.
- Ne démontez pas le boîtier. Ne confier l'entretien de l'appareil qu'à un personnel qualifié.

Attention

Des massicots sont intégrés à l'unité. Lors du chargement du papier, veillez à ne pas toucher les massicots. Les massicots peuvent causer des blessures.

À propos de l'installation

- Placez l'appareil à un endroit stable et sur une surface plane.
  Si vous utilisez l'appareil sur une surface irrégulière, un dysfonctionnement pourrait se produire.
- N'installez pas l'appareil à proximité d'une source de chaleur. Évitez les endroits à proximité des radiateurs ou des conduits d'air, ou les endroits exposés aux rayons solaires directs ou soumis à de la poussière excessive, de l'humidité, à un choc mécanique ou des vibrations.
- Prévoyez une circulation d'air adéquate pour éviter l'accumulation de chaleur. N'installez pas l'appareil sur des surfaces telles que des couvertures, des tapis, etc. ou à proximité de matériaux comme des rideaux ou des draperies.

Attention

Pour éviter l'accumulation de la chaleur interne, laissez assez d'espace autour de l'imprimante (10 cm (4 pouces) minimum). Ne bloquez pas les orifices de ventilation des côtés droit et gauche de l'imprimante, pas plus que ceux du panneau arrière.

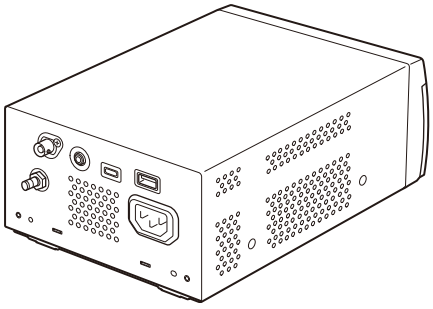

Remarques sur le transport de l'appareil

- Veillez à ne pas heurter ou faire tomber l'appareil.
- Ne portez pas et ne déplacez pas l'appareil lorsque le papier est chargé. Cela pourrait entraîner un dysfonctionnement.

A propos de la condensation

Si l'appareil est soudainement déplacé d'un endroit froid à un endroit chaud, ou si la température ambiante augmente brusquement, de l'humidité peut se former sur la surface externe de l'appareil et/ou à l'intérieur de l'appareil. Ce phénomène est connu sous le nom de condensation. Si de la condensation se produit, mettez l'appareil hors tension et patientez le temps que la condensation disparaisse avant d'utiliser l'appareil. L'utilisation de l'appareil avec de la condensation pourrait endommager l'appareil.

Concernant les pièces consommables

La durée de vie du condensateur électrolytique est de 5 ans environ, sous des températures de fonctionnement normales et pour un usage normal (8 heures par jour, 25 jours par mois). Si l'utilisation dépasse la fréquence d'utilisation normale, la durée de vie peut être réduite en conséquence.

Utilisation avec des couteaux électrochirurgicaux ou des périphériques similaires

Si cet appareil est utilisé conjointement avec un couteau électrochirurgical, par exemple, l'image risque d'être perturbée, déformée ou anormale en raison des tensions ou des ondes radio puissantes émises par l'équipement. Il ne s'agit pas d'un dysfonctionnement.
Lorsque vous utilisez cet appareil simultanément avec un autre qui émet des tensions ou des ondes radio puissantes, vérifiez l'effet de cet équipement avant toute utilisation et installez l'appareil de façon à réduire au minimum les interférences générées par les ondes radio.

Nettoyage du boîtier

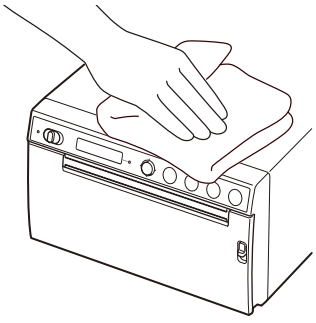

Remarque

Avant de nettoyer l'imprimante, veillez à mettre l'interrupteur de veille/marche en position de veille, puis **débranchez le cordon d'alimentation**.

Lorsque des solvants tels que du benzène ou du diluant, ou encore de l'acide, du détergent alcalin ou abrasif, ou des lingettes de nettoyage chimiques sont utilisés sur la surface l'imprimante, la finition de la surface risque d'être endommagée. Veillez à respecter les recommandations suivantes :

- Nettoyez la surface de l'imprimante avec une concentration de 50 à 70 v/v% d'alcool isopropylique ou une concentration de 76,9 à 81,4 v/v% d'éthanol.
- Les taches tenaces peuvent être enlevées avec un chiffon doux, tel qu'un chiffon nettoyant légèrement imprégné d'une solution détergente douce puis nettoyées à l'aide du produit chimique indiqué ci-dessus.
- N'exercez pas une force inutile lorsque vous frottez la surface de l'imprimante avec un chiffon taché. Vous risqueriez de griffer la surface de l'imprimante.
- Ne laissez pas la surface de l'imprimante en contact prolongé avec un produit en caoutchouc ou en vinyle. L'aspect de la surface risque de se détériorer ou le revêtement de peler.

Nettoyage de la tête thermique

Si un tirage est sale ou si des rayures blanches apparaissent sur les tirages, nettoyez la tête thermique à l'aide de la feuille de nettoyage fournie.
Effectuez le nettoyage de la tête en utilisant le menu.

Attention

Des massicots sont intégrés à l'unité. Lors du nettoyage de la tête thermique, faites attention de ne pas toucher le massicot. Les massicots peuvent causer des blessures.

1 Réglez l'interrupteur de veille/marche sur ON pour mettre l'appareil sous tension.

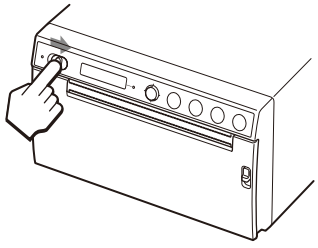

2 Appuyez vers le bas sur le levier OPEN pour ouvrir le panneau de la porte.

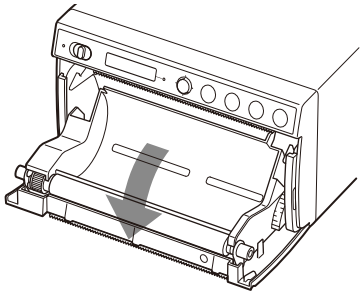

Si du papier est chargé dans le plateau à papier, retirez-le.

Remarque

Faites attention à ce que la surface du papier ne touche pas d'autres objets. Sinon, les impressions risquent d'être défectueuses en raison de la présence de salissures sur le papier.

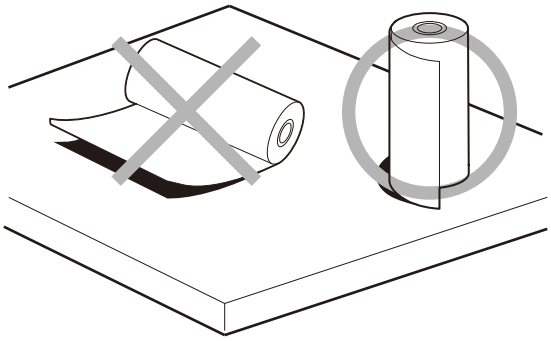

3 Insérez la feuille de nettoyage fournie dans la rainure du plateau à papier.
Insérez la feuille de nettoyage de manière à ce qu'elle s'insère dans la rainure.

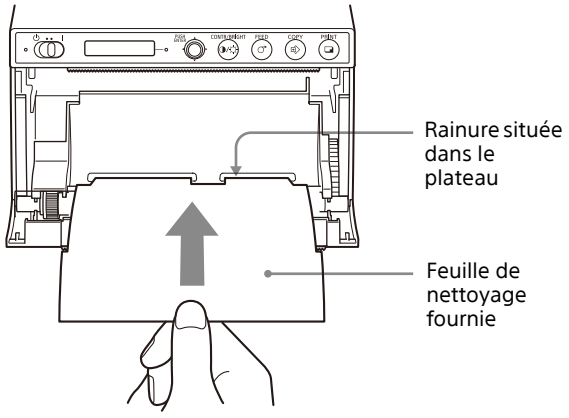

4 Fermez le panneau de la porte en le poussant.

5 Poussez le levier de menu.
L'élément de menu s'affiche.

6 Affichez [CLEAN.TH] en inclinant le levier de menu vers le haut ou vers le bas, puis poussez le levier de menu.

7 Confirmez que [CLEAN:OK] s'affiche, puis appuyez sur le levier de menu.
L'appareil commence le nettoyage de la tête thermique.
[CLEAN:TH] s'affiche sur l'écran LCD.
Le nettoyage est terminé lorsque la feuille de nettoyage s'arrête.

8 Appuyez vers le bas sur le levier OPEN pour ouvrir la porte et retirez la feuille de nettoyage.

9 Fermez le panneau de la porte en le poussant.

Remarque

Ne nettoyez la tête thermique que si nécessaire. Si vous nettoyez la tête thermique trop souvent, cela peut provoquer un dysfonctionnement.

Nettoyage du rouleau de la platine

Lorsque la surface du rouleau de la platine est sale, le papier n'est pas entraîné en douceur, ce qui entraîne des bourrages papier et une qualité d'impression irrégulière. Placez l'interrupteur de veille/marche sur ON pour mettre l'appareil sous tension, puis appuyez sur la touche FEED pendant environ une seconde pour faire sortir davantage de papier de l'appareil. Il est probable que le rouleau soit encrassé si le papier peut facilement être tiré à la main.

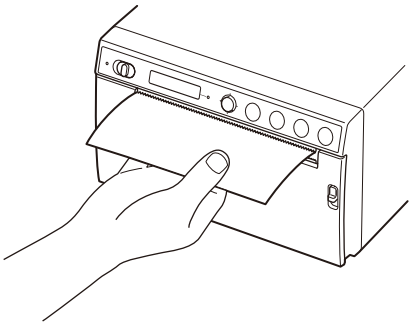

Nettoyez le rouleau de la platine à l'aide d'un chiffon doux imbibé d'une concentration d'éthanol de 76,9 à 81,4 v/v% lorsqu'il est sale.

Attention

Des massicots sont intégrés à l'unité. Veillez à ne pas toucher les massicots. Les massicots peuvent causer des blessures.

1 Réglez l'interrupteur de veille/marche sur ON pour mettre l'appareil sous tension.

2 Appuyez vers le bas sur le levier OPEN pour ouvrir le panneau de la porte.
Si du papier est chargé dans le plateau à papier, retirez-le.

Remarque

Faites attention à ce que la surface du papier ne touche pas d'autres objets. Sinon, les impressions risquent d'être défectueuses en

raison de la présence de salissures sur le papier.

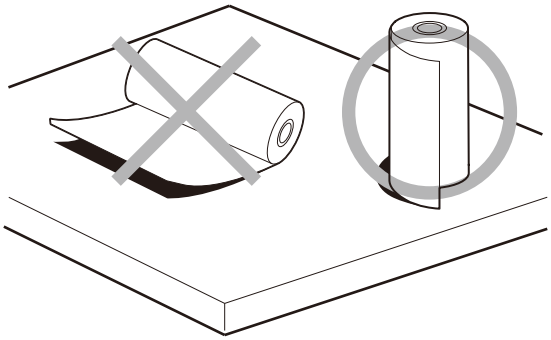

3 Nettoyez délicatement le rouleau de la platine à l'aide d'un chiffon doux imbibé d'éthanol.

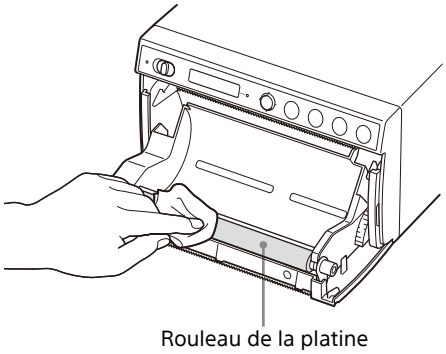

Remarques

- Une fois que la surface du rouleau de la platine essuyée est complètement sèche, tournez le rouleau de la platine pour nettoyer une autre portion.
- Ne faites pas tourner le rouleau de la platine avec les mains. Utilisez la touche FEED pour le tourner. Appuyez sur la touche FEED pour faire tourner automatiquement le rouleau de la platine.

4 Appuyez sur la touche FEED.
Le rouleau de la platine tourne d'environ 120 degrés.

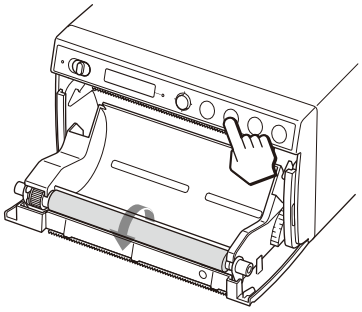

Remarques

- Veillez à ne pas vous coincer les doigts dans le rouleau de la platine tournant.
- Veillez à ne commencer le nettoyage qu'après l'arrêt complet du rouleau de la platine.

5 Répétez les étapes 3 et 4 jusqu'à ce que le rouleau de la platine soit propre.

6 Après le séchage complet du rouleau de la platine, fermez la porte en la poussant.

Caractéristiques techniques

Puissance électrique requise
100 V à 240 V ∼, 50/60 Hz
Courant d'entrée
0,75 A à 0,5 A
Température de fonctionnement
10 °C à 40 °C (50 °F à 104 °F)
Humidité de fonctionnement
20% à 80% (pas de condensation permise)
Pression de fonctionnement
700 hPa à 1 060 hPa
Température de stockage et de transport
–20 °C à +60 °C (–4 °F à +140 °F)
Humidité de stockage et de transport
20% à 90% (pas de condensation permise)
Pression de stockage et de transport
700 hPa à 1 060 hPa
Dimensions 154 × 88 × 208 mm (6 $^{1}/_{8}$ × 3 $^{1}/_{2}$ × 8 $^{1}/_{4}$ po) (l/h/p)
Mass 2,0 kg (4 lb 6,5 oz) (imprimante seule)
Tête thermique
Tête thermique pour film fin, 1280 points
Taille d'image (Taille d'impression standard)
100 × 75 mm
Vitesse d'impression
Environ 2 sec./image (960 × 1280 points)
(lorsque [HI] est sélectionné dans [-SPEED] du menu [CONFIG.])
Environ 3,8 sec./image (960 × 1280 points)
(lorsque [LOW] est sélectionné dans [-SPEED] du menu [CONFIG.])
Connecteurs d'entrée
VIDEO IN (type BNC)
Signaux vidéo composites NTSC ou PAL : 1,0 Vp-p, 75 ohms (NTSC/PAL automatiquement détectés)
Interfaces Connecteur OPTION (USB type A)
Connecteur USB : type C (pour la réception des données)

Connecteur REMOTE (mini jack stéréo)

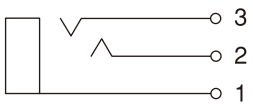

1 GND
2 PRINT SIGNAL (TTL)
Entrée d'impulsion LOW à 100 msec. lance l'impression.
3 PRINT BUSY (TTL)
Passe à HIGH pendant l'impression.

Accessoires fournis
Feuille de nettoyage de la tête thermique (1)
CD-ROM (y compris les instructions d'utilisation, le fichier Readme et le pilote d'imprimante multilingues) (1)
Avant d'utiliser l'imprimante (1)
Liste de coordonnées pour la maintenance (1)
Consommable pour imprimante thermique
UPP-110HG/SET (Haute brillance) (1)
Information for Customers in Europe (Informations pour les clients en Europe) (1)
Accessoires en option
Consommable pour imprimante thermique
UPP-110HG (Haute brillance)
UPP-110HD (Haute densité)
UPP-110S (Haute qualité)
Kit pour impression sans fil
UPA-WU10[1)]

1) Pour connaître la disponibilité du produit, contactez votre revendeur Sony.

La conception et ces caractéristiques techniques sont susceptibles d'être modifiées sans préavis.

Spécifications médicales
Protection contre les décharges électriques :
Classe I
Protection contre la pénétration néfaste d'eau :
Ordinaire
Degré de sécurité en présence d'un mélange d'anesthésiants inflammables avec de l'air, de l'oxygène ou de l'oxyde nitreux :
Ne convient pas à une utilisation

en présence d'un mélange d'anesthésiants inflammables avec de l'air, de l'oxygène ou de l'oxyde nitreux

Mode de fonctionnement :
Continu

Remarques

- Vérifiez toujours que l'appareil fonctionne correctement avant utilisation. SONY NE PEUT ÊTRE TENUE RESPONSABLE DE TOUT DOMMAGE, DE QUELQUE NATURE QUE CE SOIT, Y COMPRIS MAIS SANS LIMITATION, LA COMPENSATION OU LE REMBOURSEMENT S'IL S'AVÈRE IMPOSSIBLE D'IMPRIMER DES DONNÉES OU SI DES DONNÉES SONT PERDUES SUITE À UN DYSFONCTIONNEMENT DE CET APPAREIL OU DU MATÉRIEL D'IMPRESSION, DU LOGICIEL ASSOCIÉ, DU SUPPORT DE STOCKAGE EXTERNE OU DE TOUT AUTRE PÉRIPHÉRIQUE EXTERNE.
- SONY NE PEUT ÊTRE TENUE RESPONSABLE DE TOUT DOMMAGE, DE QUELQUE NATURE QUE CE SOIT, Y COMPRIS MAIS SANS LIMITATION, LA COMPENSATION OU LE REMBOURSEMENT SUITE À LA PERTE DES BÉNÉFICES PRÉSENTS ET À VENIR RÉSULTANT D'UN DYSFONCTIONNEMENT DE CET APPAREIL NI PENDANT LA PÉRIODE DE GARANTIE OU UNE FOIS LE DÉLAI DE GARANTIE EXPIRÉ OU POUR TOUTE AUTRE RAISON QUE CE SOIT.
- SONY N'ASSUMERA PAS DE RESPONSABILITÉ POUR LES RÉCLAMATIONS, QUELLE QU'ELLES SOIENT, EFFECTUÉES PAR LES UTILISATEURS DE CET APPAREIL OU PAR DES TIERCES PARTIES.
- SONY N'ASSUMERA PAS DE RESPONSABILITÉ POUR LA CESSATION OU L'INTERRUPTION DE TOUT SERVICE LIÉ À CET APPAREIL, RÉSULTANT DE QUELQUE CIRCONSTANCE QUE CE SOIT.

Le consommable pour imprimante thermique (Haute brillance) fourni (UPP-110HG/SET) est utilisé pour le test de l'appareil. Notez qu'une décoloration peut se produire en fonction de l'environnement de transport et de stockage. Pour obtenir des performances d'impression conformes aux spécifications, achetez le papier d'impression (vendu séparément) (page 18).

Dépannage

Avant d'appeler le réparateur, veuillez consulter les problèmes et solutions décrits ci-dessous. Si vous n'arrivez pas à résoudre le problème, contactez votre revendeur agréé le plus proche.

Symptôme	Causes/Solutions
Les premiers tirages sont constellés de petits points.	Un nouveau rouleau de papier a-t-il été installé ? →Appuyez sur la touche FEED et maintenez-la enfoncée pour alimenter environ 15 cm à 20 cm (6 po à 8 po), puis relâchez-la.
La tâche d'impression ne démarre pas si vous appuyez sur la touche PRINT. Ou la tâche d'impression ne démarre pas même si l'ordinateur est actionné.	• Le papier n'avance pas. →L'imprimante est-elle sous tension ? →L'appareil est-il connecté correctement ? →Le rouleau de papier est-il desserré ? →Lors de l'impression de l'image vidéo, le signal vidéo de l'image est-il entré ? • L'alarme retentit. →La tête thermique est-elle en surchauffe ? La tête thermique peut surchauffer lors de l'impression en continu d'images sombres. Patientez le temps que la tête refroidisse. →Le papier est-il chargé correctement ? • L'alimentation du papier se produit mais l'impression ne démarre pas. →Le papier est-il alimenté avec la mauvaise face vers le dessus ? (page 19)
Des bordures noires ou des portions manquantes apparaissent autour du tirage.	Changez le réglage de l'élément de menu [-SCAN].
Bourrage papier.	• Appuyez vers le bas sur le levier OPEN pour ouvrir la porte, retirez le tirage ou le rouleau de papier, puis tirez doucement le bourrage papier hors de l'appareil. • Existe-il de la condensation dans l'appareil ? →Si l'appareil a été déplacé dans une pièce chaude depuis un endroit froid, de la condensation peut se former à l'intérieur de l'appareil. Mettez l'appareil hors tension et laissez-le pendant 1 à 2 heures (jusqu'à ce qu'il soit à la température de ambiante), puis essayez à nouveau d'imprimer.

Symptôme	Causes/Solutions
Les tirages sont sales.	• La tête thermique est-elle sale ? →Utilisez la feuille de nettoyage fournie pour nettoyer la tête thermique. (page 33) • Le rouleau de la platine est-il sale ? →Nettoyez le rouleau de la platine à l'aide d'un chiffon doux imbibé d'alcool éthylique. (page 34)
L'appareil arrête d'imprimer lors de l'impression d'images presque noires et le message [COOLING] s'affiche sur l'écran LCD.	Lors de l'impression en continu d'images presque noires, le circuit de protection de la tête thermique peut arrêter l'appareil pour éviter la surchauffe de la tête. Le circuit de protection empêchant la surchauffe de la tête thermique a été activé. →Attendez que la tête refroidisse et que ce message disparaisse.
Les lignes blanches ou les petites lettres à l'écran ne sont pas imprimées clairement.	Lors de l'impression de l'image vidéo, [COLR:ON] est-il sélectionné dans [-COLOR] du menu [VIDEO] pour les signaux d'entrée en noir et blanc ? →Sélectionnez [COLR:OFF].
Des petits carrés apparaissent sur tout l'écran.	Lors de l'impression de l'image vidéo, [COLR:OFF] est-il sélectionné dans [-COLOR] du menu [VIDEO] pour les signaux d'entrée couleur ? →Sélectionnez [COLR:ON].
Le tirage est trop clair ou trop sombre.	• [-PP.TYPE] du menu [CONFIG.] est-il correctement réglé ? • [-GAMMA] du menu [ADJUST] est-il correctement réglé ?
Le papier n'avance pas en douceur.	Le rouleau de la platine est-il sale ? →Nettoyez le rouleau de la platine. (page 34)
L'impression est interrompue. Lors de l'impression, l'appareil décharge plusieurs centimètres de papier blanc et s'arrête. Impossible d'imprimer. L'opération FEED ne peut pas être effectuée. Lorsque le papier est correctement placé, « EMPTY » s'affiche.	La lumière du soleil ou la lumière incandescente qui comprend une forte lumière infrarouge irradie-t-elle la sortie du papier ? →L'appareil est équipé d'un capteur de lumière infrarouge qui détecte le papier d'impression. Par conséquent, lorsque la lumière irradie directement la sortie du papier, la détection du papier peut ne pas fonctionner correctement. N'exposez pas directement la sortie du papier à la lumière.

Messages d'erreur

Les messages apparaissent sur l'écran LCD dans les conditions suivantes. Suivez les instructions correspondantes au message pour résoudre le problème.

Messages	Description et solution
DOOR	Le panneau de la porte est ouvert. →Fermez le panneau de la porte jusqu'à ce qu'il soit verrouillé en toute sécurité.
EMPTY	• Aucun rouleau de papier n'est chargé. • Le papier est terminé. →Chargez du papier.
COOLING	Le circuit de protection empêchant la surchauffe de la tête thermique a été activé. →Attendez que le message disparaisse. L'impression reprend automatiquement.
LOCK	Si le levier de menu ou la touche CONTR/BRIGHT est verrouillé(e) →Si vous souhaitez effectuer des opérations de menu, mettez l'appareil hors tension, puis appuyez sur le levier de menu et maintenez-le enfoncé avant de remettre l'appareil sous tension. Si le message « UNLOCK » apparaît, le verrou est relâché.
ERROR	Cet appareil a rencontré un problème technique. →Redémarrez l'appareil. Si l'affichage ne disparaît pas, contactez le revendeur agréé le plus proche.
NO.INPUT	La touche PRINT est enfoncée lorsque le signal vidéo n'est pas entré. →Raccordez le connecteur d'entrée VIDEO à l'équipement vidéo à l'aide du câble BNC, puis appuyez sur le bouton PRINT une fois que le signal vidéo est entré.

Messages	Description et solution
STOR.ERR	La clé USB connectée au connecteur USB n'a pas réussi à enregistrer l'image. • La clé USB n'est pas un modèle avec moins de 64 Go d'espace. →Utilisez une clé USB de moins de 64 Go. • La clé USB n'est pas formatée en FAT32. →Utilisez une clé USB formatée en FAT32. • La fonction de protection contre l'écriture de la clé USB est activée. →Désactivez la protection contre l'écriture. • La clé USB comporte plus d'une partition et l'appareil la reconnaît donc comme plusieurs lecteurs. → Utilisez une clé USB ne comportant qu'une seule partition. • La clé USB dispose de fonctions de sécurité telles que l'authentification par empreinte digitale. →L'appareil ne reconnaît pas toutes les caractéristiques de chaque clé USB. • La clé USB fonctionne mal. →Utilisez une nouvelle clé USB.
NO.SPACE	La clé USB n'a pas assez d'espace libre. →Remplacez la clé USB par une autre ayant de l'espace libre.

Licence

Cet appareil comprend les logiciels « FreeRTOS », « FreeRTOS-Plus-FAT », « zlib », « FreeType » et « newlib ». Nous mettons ces applications logicielles à disposition grâce au contrat de licence que nous avons passé avec les propriétaires de leurs copyrights. Conformément aux demandes des propriétaires des droits d'auteur de ces logiciels, nous sommes dans l'obligation de vous informer de ce qui suit.

FreeRTOS

FreeRTOS Kernel V11.1.0
Copyright (C) 2021 Amazon.com, Inc. or its affiliates. All Rights Reserved.

SPDX-License-Identifier:MIT

Permission is hereby granted, free of charge, to any person obtaining a copy of this software and associated documentation files (the "Software"), to deal in the Software without restriction, including without limitation the rights to use, copy, modify, merge, publish, distribute, sublicense, and/or sell copies of the Software, and to permit persons to whom the Software is furnished to do so, subject to the following conditions:

The above copyright notice and this permission notice shall be included in all copies or substantial portions of the Software.

THE SOFTWARE IS PROVIDED "AS IS", WITHOUT WARRANTY OF ANY KIND, EXPRESS OR
IMPLIED, INCLUDING BUT NOT LIMITED TO THE WARRANTIES OF MERCHANTABILITY, FITNESS
FOR A PARTICULAR PURPOSE AND NONINFRINGEMENT. IN NO EVENT SHALL THE AUTHORS OR
COPYRIGHT HOLDERS BE LIABLE FOR ANY CLAIM, DAMAGES OR OTHER LIABILITY, WHETHER
IN AN ACTION OF CONTRACT, TORT OR OTHERWISE, ARISING FROM, OUT OF OR IN
CONNECTION WITH THE SOFTWARE OR THE USE OR OTHER DEALINGS IN THE SOFTWARE.

https://www.FreeRTOS.org
https://github.com/FreeRTOS

FreeRTOS-Plus-FAT

FreeRTOS+FAT V2.3.3
Copyright (C) 2021 Amazon.com, Inc. or its affiliates. All Rights Reserved.

Permission is hereby granted, free of charge, to any person obtaining a copy of this software and associated documentation files (the "Software"), to deal in the Software without restriction, including without limitation the rights to use, copy, modify, merge, publish, distribute, sublicense, and/or sell copies of the Software, and to permit persons to whom the Software is furnished to do so, subject to the following conditions:

The above copyright notice and this permission notice shall be included in all copies or substantial portions of the Software.

THE SOFTWARE IS PROVIDED "AS IS", WITHOUT WARRANTY OF ANY KIND, EXPRESS OR
IMPLIED, INCLUDING BUT NOT LIMITED TO THE WARRANTIES OF MERCHANTABILITY, FITNESS
FOR A PARTICULAR PURPOSE AND NONINFRINGEMENT. IN NO EVENT SHALL THE AUTHORS OR
COPYRIGHT HOLDERS BE LIABLE FOR ANY CLAIM, DAMAGES OR OTHER LIABILITY, WHETHER
IN AN ACTION OF CONTRACT, TORT OR OTHERWISE, ARISING FROM, OUT OF OR IN
CONNECTION WITH THE SOFTWARE OR THE USE OR OTHER DEALINGS IN THE SOFTWARE.

https://www.FreeRTOS.org
https://github.com/FreeRTOS

zlib

(C) 1995-2022 Jean-loup Gailly and Mark Adler

This software is provided 'as-is', without any express or implied warranty. In no event will the authors be held liable for any damages arising from the use of this software.

Permission is granted to anyone to use this software for any purpose, including commercial applications, and to alter it and redistribute it freely, subject to the following restrictions:

1. The origin of this software must not be misrepresented; you must not
   claim that you wrote the original software. If you use this software
   in a product, an acknowledgment in the product documentation would be
   appreciated but is not required.
2. Altered source versions must be plainly marked as such, and must not be
   misrepresented as being the original software.
3. This notice may not be removed or altered from any source distribution.

Jean-loup Gailly Mark Adler
jloup@gzip.org madler@alumni.caltech.edu

If you use the zlib library in a product, we would appreciate *not* receiving lengthy legal documents to sign. The sources are provided for free but without warranty of any kind. The library has been entirely written by Jean-loup Gailly and Mark Adler; it does not include third-party code.

If you redistribute modified sources, we would appreciate that you include in the file ChangeLog history information documenting your changes.

FreeType

FREETYPE LICENSES

The FreeType 2 font engine is copyrighted work and cannot be used legally without a software license. In order to make this project usable to a vast majority of developers, we distribute it under two mutually exclusive open-source licenses.

This means that *you* must choose *one* of the two licenses described below, then obey all its terms and conditions when using FreeType 2 in any of your projects or products.

- The FreeType License, found in the file `docs/FTL.TXT`, which is similar to the original BSD license *with* an advertising clause that forces you to explicitly cite the FreeType project in your product's documentation. All details are in the license file. This license is suited to products which don't use the GNU General Public License.

  Note that this license is compatible to the GNU General Public License version 3, but not version 2.

- The GNU General Public License version 2, found in `docs/GPLv2.TXT` (any later version can be used also), for programs which already use the GPL. Note that the FTL is incompatible with GPLv2 due to its advertisement clause.

The contributed BDF and PCF drivers come with a license similar to that of the X Window System. It is compatible to the above two licenses (see files `src/bdf/README` and `src/pcf/README`). The same holds for the source code files `src/base/fthash.c` and `include/freetype/internal/fthash.h`; they wer part of the BDF driver in earlier FreeType versions.

The gzip module uses the zlib license (see `src/gzip/zlib.h`) which too is compatible to the above two licenses.

The MD5 checksum support (only used for debugging in development builds) is in the public domain.

--- end of LICENSE.TXT ---

newlib

• Red Hat Incorporated
Copyright (c) 1994-2009 Red Hat, Inc. All rights reserved.

This copyrighted material is made available to anyone wishing to use, modify, copy, or redistribute it subject to the terms and conditions of the BSD License. This program is distributed in the hope that it will be useful, but WITHOUT ANY WARRANTY expressed or implied, including the implied warranties of MERCHANTABILITY or FITNESS FOR A PARTICULAR PURPOSE. A copy of this license is available at http://www.opensource.org/licenses. Any Red Hat trademarks that are incorporated in the source code or documentation are not subject to the BSD License and may only be used or replicated with the express permission of Red Hat, Inc.

• University of California, Berkeley
Copyright (c) 1981-2000 The Regents of the University of California.
All rights reserved.

Redistribution and use in source and binary forms, with or without modification, are permitted provided that the following conditions are met:

* Redistributions of source code must retain the above copyright notice, this list of conditions and the following disclaimer.
* Redistributions in binary form must reproduce the above copyright notice, this list of conditions and the following disclaimer in the documentation and/or other materials provided with the distribution.
* Neither the name of the University nor the names of its contributors may be used to endorse or promote products derived from this software without specific prior written permission.

THIS SOFTWARE IS PROVIDED BY THE COPYRIGHT HOLDERS AND CONTRIBUTORS "AS IS" AND ANY EXPRESS OR IMPLIED WARRANTIES, INCLUDING, BUT NOT LIMITED TO, THE IMPLIED WARRANTIES OF MERCHANTABILITY AND FITNESS FOR A PARTICULAR PURPOSE ARE DISCLAIMED.
IN NO EVENT SHALL THE COPYRIGHT OWNER OR CONTRIBUTORS BE LIABLE FOR ANY DIRECT, INDIRECT, INCIDENTAL, SPECIAL, EXEMPLARY, OR CONSEQUENTIAL DAMAGES (INCLUDING, BUT NOT LIMITED TO, PROCUREMENT OF SUBSTITUTE GOODS OR SERVICES; LOSS OF USE, DATA, OR PROFITS; OR BUSINESS INTERRUPTION) HOWEVER CAUSED AND ON ANY THEORY OF LIABILITY, WHETHER IN CONTRACT, STRICT LIABILITY, OR TORT (INCLUDING NEGLIGENCE OR OTHERWISE) ARISING IN ANY WAY OUT OF THE USE OF THIS SOFTWARE, EVEN IF ADVISED OF THE POSSIBILITY OF SUCH DAMAGE.

• David M. Gay (AT&T 1991, Lucent 1998)

The author of this software is David M. Gay.

Copyright (c) 1991 by AT&T.

Permission to use, copy, modify, and distribute this software for any purpose without fee is hereby granted, provided that this entire notice is included in all copies of any software which is or includes a copy or modification of this software and in all copies of the supporting documentation for such software.

THIS SOFTWARE IS BEING PROVIDED "AS IS", WITHOUT ANY EXPRESS OR IMPLIED WARRANTY. IN PARTICULAR, NEITHER THE AUTHOR NOR AT&T MAKES ANY REPRESENTATION OR WARRANTY OF ANY KIND CONCERNING THE MERCHANTABILITY
OF THIS SOFTWARE OR ITS FITNESS FOR ANY PARTICULAR PURPOSE.

The author of this software is David M. Gay.

Copyright (C) 1998-2001 by Lucent Technologies
All Rights Reserved

Permission to use, copy, modify, and distribute this software and its documentation for any purpose and without fee is hereby granted, provided that the above copyright notice appear in all copies and that both that the copyright notice and this permission notice and warranty disclaimer appear in supporting documentation, and that the name of Lucent or any of its entities not be used in advertising or publicity pertaining to distribution of the software without specific, written prior permission.

LUCENT DISCLAIMS ALL WARRANTIES WITH REGARD TO THIS SOFTWARE, INCLUDING ALL IMPLIED WARRANTIES OF MERCHANTABILITY AND FITNESS. IN NO EVENT SHALL LUCENT OR ANY OF ITS ENTITIES BE LIABLE FOR ANY SPECIAL, INDIRECT OR CONSEQUENTIAL DAMAGES OR ANY DAMAGES WHATSOEVER RESULTING FROM LOSS OF USE, DATA OR PROFITS, WHETHER IN AN ACTION OF CONTRACT, NEGLIGENCE OR OTHER TORTIOUS ACTION, ARISING OUT OF OR IN CONNECTION WITH THE USE OR PERFORMANCE OF THIS SOFTWARE.

• Advanced Micro Devices

Copyright 1989, 1990 Advanced Micro Devices, Inc.

This software is the property of Advanced Micro Devices, Inc (AMD) which specifically grants the user the right to modify, use and distribute this software provided this notice is not removed or altered. All other rights are reserved by AMD.

AMD MAKES NO WARRANTY OF ANY KIND, EXPRESS OR IMPLIED, WITH REGARD TO THIS
SOFTWARE. IN NO EVENT SHALL AMD BE LIABLE FOR INCIDENTAL OR CONSEQUENTIAL
DAMAGES IN CONNECTION WITH OR ARISING FROM THE FURNISHING, PERFORMANCE, OR
USE OF THIS SOFTWARE.

So that all may benefit from your experience, please report any problems or suggestions about this software to the 29K Technical Support Center at 800-29-29-AMD (800-292-9263) in the USA, or 0800-89-1131 in the UK, or 0031-11-1129 in Japan, toll free. The direct dial number is 512-462-4118.

Advanced Micro Devices, Inc.
29K Support Products
Mail Stop 573
5900 E. Ben White Blvd.
Austin, TX 78741
800-292-9263

• Sun Microsystems

Copyright (C) 1993 by Sun Microsystems, Inc. All rights reserved.

Developed at SunPro, a Sun Microsystems, Inc. business.
Permission to use, copy, modify, and distribute this
software is freely granted, provided that this notice is preserved.

• Hewlett Packard

(c) Copyright 1986 HEWLETT-PACKARD COMPANY

To anyone who acknowledges that this file is provided "AS IS"
without any express or implied warranty:
permission to use, copy, modify, and distribute this file
for any purpose is hereby granted without fee, provided that
the above copyright notice and this notice appears in all
copies, and that the name of Hewlett-Packard Company not be
used in advertising or publicity pertaining to distribution
of the software without specific, written prior permission.
Hewlett-Packard Company makes no representations about the
suitability of this software for any purpose.

• Hans-Peter Nilsson

Copyright (C) 2001 Hans-Peter Nilsson

Permission to use, copy, modify, and distribute this software is
freely granted, provided that the above copyright notice, this notice
and the following disclaimer are preserved with no changes.

THIS SOFTWARE IS PROVIDED ``AS IS'' AND WITHOUT ANY EXPRESS OR
IMPLIED WARRANTIES, INCLUDING, WITHOUT LIMITATION, THE IMPLIED
WARRANTIES OF MERCHANTABILITY AND FITNESS FOR A PARTICULAR
PURPOSE.

• Christopher G. Demetriou

Copyright (c) 2001 Christopher G. Demetriou
All rights reserved.

Redistribution and use in source and binary forms, with or without
modification, are permitted provided that the following conditions
are met:
1. Redistributions of source code must retain the above copyright
   notice, this list of conditions and the following disclaimer.
2. Redistributions in binary form must reproduce the above copyright
   notice, this list of conditions and the following disclaimer in the
   documentation and/or other materials provided with the distribution.
3. The name of the author may not be used to endorse or promote products
   derived from this software without specific prior written permission.

THIS SOFTWARE IS PROVIDED BY THE AUTHOR ``AS IS'' AND ANY EXPRESS OR
IMPLIED WARRANTIES, INCLUDING, BUT NOT LIMITED TO, THE IMPLIED
WARRANTIES
OF MERCHANTABILITY AND FITNESS FOR A PARTICULAR PURPOSE ARE
DISCLAIMED.
IN NO EVENT SHALL THE AUTHOR BE LIABLE FOR ANY DIRECT, INDIRECT,
INCIDENTAL, SPECIAL, EXEMPLARY, OR CONSEQUENTIAL DAMAGES (INCLUDING,
BUT
NOT LIMITED TO, PROCUREMENT OF SUBSTITUTE GOODS OR SERVICES; LOSS OF
USE,
DATA, OR PROFITS; OR BUSINESS INTERRUPTION) HOWEVER CAUSED AND ON
ANY
THEORY OF LIABILITY, WHETHER IN CONTRACT, STRICT LIABILITY, OR TORT
(INCLUDING NEGLIGENCE OR OTHERWISE) ARISING IN ANY WAY OUT OF THE USE
OF
THIS SOFTWARE, EVEN IF ADVISED OF THE POSSIBILITY OF SUCH DAMAGE.

• SuperH, Inc.

Copyright 2002 SuperH, Inc. All rights reserved

This software is the property of SuperH, Inc (SuperH) which specifically
grants the user the right to modify, use and distribute this software
provided this notice is not removed or altered. All other rights are
reserved by SuperH.

SUPERH MAKES NO WARRANTY OF ANY KIND, EXPRESS OR IMPLIED, WITH
REGARD TO
THIS SOFTWARE. IN NO EVENT SHALL SUPERH BE LIABLE FOR INDIRECT, SPECIAL,
INCIDENTAL OR CONSEQUENTIAL DAMAGES IN CONNECTION WITH OR ARISING
FROM
THE FURNISHING, PERFORMANCE, OR USE OF THIS SOFTWARE.

So that all may benefit from your experience, please report any problems
or suggestions about this software to the SuperH Support Center via
e-mail at softwaresupport@superh.com .

SuperH, Inc.
405 River Oaks Parkway
San Jose
CA 95134
USA

• Royal Institute of Technology

Copyright (c) 1999 Kungliga Tekniska Hogskolan
(Royal Institute of Technology, Stockholm, Sweden).
All rights reserved.

Redistribution and use in source and binary forms, with or without
modification, are permitted provided that the following conditions
are met:

1. Redistributions of source code must retain the above copyright
   notice, this list of conditions and the following disclaimer.

2. Redistributions in binary form must reproduce the above copyright
   notice, this list of conditions and the following disclaimer in the
   documentation and/or other materials provided with the distribution.

3. Neither the name of KTH nor the names of its contributors may be
   used to endorse or promote products derived from this software without
   specific prior written permission.

THIS SOFTWARE IS PROVIDED BY KTH AND ITS CONTRIBUTORS ``AS IS'' AND ANY
EXPRESS OR IMPLIED WARRANTIES, INCLUDING, BUT NOT LIMITED TO, THE
IMPLIED WARRANTIES OF MERCHANTABILITY AND FITNESS FOR A PARTICULAR
PURPOSE ARE DISCLAIMED. IN NO EVENT SHALL KTH OR ITS CONTRIBUTORS BE
LIABLE FOR ANY DIRECT, INDIRECT, INCIDENTAL, SPECIAL, EXEMPLARY, OR
CONSEQUENTIAL DAMAGES (INCLUDING, BUT NOT LIMITED TO, PROCUREMENT
OF
SUBSTITUTE GOODS OR SERVICES; LOSS OF USE, DATA, OR PROFITS; OR
BUSINESS INTERRUPTION) HOWEVER CAUSED AND ON ANY THEORY OF
LIABILITY,
WHETHER IN CONTRACT, STRICT LIABILITY, OR TORT (INCLUDING NEGLIGENCE
OR
OTHERWISE) ARISING IN ANY WAY OUT OF THE USE OF THIS SOFTWARE, EVEN IF
ADVISED OF THE POSSIBILITY OF SUCH DAMAGE.

• Alexey Zelkin

Copyright (c) 2000, 2001 Alexey Zelkin <phantom@FreeBSD.org>
All rights reserved.

Redistribution and use in source and binary forms, with or without
modification, are permitted provided that the following conditions
are met:
1. Redistributions of source code must retain the above copyright
   notice, this list of conditions and the following disclaimer.
2. Redistributions in binary form must reproduce the above copyright
   notice, this list of conditions and the following disclaimer in the
   documentation and/or other materials provided with the distribution.

THIS SOFTWARE IS PROVIDED BY THE AUTHOR AND CONTRIBUTORS ``AS IS''
AND
ANY EXPRESS OR IMPLIED WARRANTIES, INCLUDING, BUT NOT LIMITED TO, THE
IMPLIED WARRANTIES OF MERCHANTABILITY AND FITNESS FOR A PARTICULAR
PURPOSE
ARE DISCLAIMED. IN NO EVENT SHALL THE AUTHOR OR CONTRIBUTORS BE
LIABLE
FOR ANY DIRECT, INDIRECT, INCIDENTAL, SPECIAL, EXEMPLARY, OR
CONSEQUENTIAL
DAMAGES (INCLUDING, BUT NOT LIMITED TO, PROCUREMENT OF SUBSTITUTE
GOODS
OR SERVICES; LOSS OF USE, DATA, OR PROFITS; OR BUSINESS INTERRUPTION)
HOWEVER CAUSED AND ON ANY THEORY OF LIABILITY, WHETHER IN CONTRACT,
STRICT
LIABILITY, OR TORT (INCLUDING NEGLIGENCE OR OTHERWISE) ARISING IN ANY
WAY
OUT OF THE USE OF THIS SOFTWARE, EVEN IF ADVISED OF THE POSSIBILITY OF
SUCH DAMAGE.

• Andrey A. Chernov

Copyright (C) 1997 by Andrey A. Chernov, Moscow, Russia.
All rights reserved.

Redistribution and use in source and binary forms, with or without
modification, are permitted provided that the following conditions
are met:
1. Redistributions of source code must retain the above copyright
   notice, this list of conditions and the following disclaimer.
2. Redistributions in binary form must reproduce the above copyright
   notice, this list of conditions and the following disclaimer in the
   documentation and/or other materials provided with the distribution.

THIS SOFTWARE IS PROVIDED BY THE AUTHOR ``AS IS'' AND
ANY EXPRESS OR IMPLIED WARRANTIES, INCLUDING, BUT NOT LIMITED TO, THE
IMPLIED WARRANTIES OF MERCHANTABILITY AND FITNESS FOR A PARTICULAR
PURPOSE
ARE DISCLAIMED. IN NO EVENT SHALL THE REGENTS OR CONTRIBUTORS BE
LIABLE
FOR ANY DIRECT, INDIRECT, INCIDENTAL, SPECIAL, EXEMPLARY, OR
CONSEQUENTIAL
DAMAGES (INCLUDING, BUT NOT LIMITED TO, PROCUREMENT OF SUBSTITUTE
GOODS
OR SERVICES; LOSS OF USE, DATA, OR PROFITS; OR BUSINESS INTERRUPTION)
HOWEVER CAUSED AND ON ANY THEORY OF LIABILITY, WHETHER IN CONTRACT,
STRICT
LIABILITY, OR TORT (INCLUDING NEGLIGENCE OR OTHERWISE) ARISING IN ANY
WAY
OUT OF THE USE OF THIS SOFTWARE, EVEN IF ADVISED OF THE POSSIBILITY OF
SUCH DAMAGE.

• FreeBSD

Copyright (c) 1997-2002 FreeBSD Project.
All rights reserved.

Redistribution and use in source and binary forms, with or without
modification, are permitted provided that the following conditions
are met:
1. Redistributions of source code must retain the above copyright
   notice, this list of conditions and the following disclaimer.
2. Redistributions in binary form must reproduce the above copyright
   notice, this list of conditions and the following disclaimer in the
   documentation and/or other materials provided with the distribution.

THIS SOFTWARE IS PROVIDED BY THE AUTHOR AND CONTRIBUTORS ``AS IS''
AND
ANY EXPRESS OR IMPLIED WARRANTIES, INCLUDING, BUT NOT LIMITED TO, THE
IMPLIED WARRANTIES OF MERCHANTABILITY AND FITNESS FOR A PARTICULAR
PURPOSE
ARE DISCLAIMED. IN NO EVENT SHALL THE AUTHOR OR CONTRIBUTORS BE
LIABLE
FOR ANY DIRECT, INDIRECT, INCIDENTAL, SPECIAL, EXEMPLARY, OR
CONSEQUENTIAL
DAMAGES (INCLUDING, BUT NOT LIMITED TO, PROCUREMENT OF SUBSTITUTE
GOODS
OR SERVICES; LOSS OF USE, DATA, OR PROFITS; OR BUSINESS INTERRUPTION)
HOWEVER CAUSED AND ON ANY THEORY OF LIABILITY, WHETHER IN CONTRACT,
STRICT
LIABILITY, OR TORT (INCLUDING NEGLIGENCE OR OTHERWISE) ARISING IN ANY
WAY
OUT OF THE USE OF THIS SOFTWARE, EVEN IF ADVISED OF THE POSSIBILITY OF
SUCH DAMAGE.

• S. L. Moshier

Author: S. L. Moshier.

Copyright (c) 1984,2000 S.L. Moshier

Permission to use, copy, modify, and distribute this software for any
purpose without fee is hereby granted, provided that this entire notice
is included in all copies of any software which is or includes a copy
or modification of this software and in all copies of the supporting
documentation for such software.

THIS SOFTWARE IS BEING PROVIDED "AS IS", WITHOUT ANY EXPRESS OR IMPLIED
WARRANTY. IN PARTICULAR, THE AUTHOR MAKES NO REPRESENTATION
OR WARRANTY OF ANY KIND CONCERNING THE MERCHANTABILITY OF THIS
SOFTWARE OR ITS FITNESS FOR ANY PARTICULAR PURPOSE.

• Citrus Project

Copyright (c)1999 Citrus Project,
All rights reserved.

Redistribution and use in source and binary forms, with or without
modification, are permitted provided that the following conditions
are met:
1. Redistributions of source code must retain the above copyright
   notice, this list of conditions and the following disclaimer.
2. Redistributions in binary form must reproduce the above copyright
   notice, this list of conditions and the following disclaimer in the
   documentation and/or other materials provided with the distribution.

THIS SOFTWARE IS PROVIDED BY THE AUTHOR AND CONTRIBUTORS ``AS IS'' AND
ANY EXPRESS OR IMPLIED WARRANTIES, INCLUDING, BUT NOT LIMITED TO, THE
IMPLIED WARRANTIES OF MERCHANTABILITY AND FITNESS FOR A PARTICULAR PURPOSE
ARE DISCLAIMED. IN NO EVENT SHALL THE AUTHOR OR CONTRIBUTORS BE LIABLE
FOR ANY DIRECT, INDIRECT, INCIDENTAL, SPECIAL, EXEMPLARY, OR CONSEQUENTIAL
DAMAGES (INCLUDING, BUT NOT LIMITED TO, PROCUREMENT OF SUBSTITUTE GOODS
OR SERVICES; LOSS OF USE, DATA, OR PROFITS; OR BUSINESS INTERRUPTION)
HOWEVER CAUSED AND ON ANY THEORY OF LIABILITY, WHETHER IN CONTRACT, STRICT
LIABILITY, OR TORT (INCLUDING NEGLIGENCE OR OTHERWISE) ARISING IN ANY WAY
OUT OF THE USE OF THIS SOFTWARE, EVEN IF ADVISED OF THE POSSIBILITY OF
SUCH DAMAGE.

• Todd C. Miller

Copyright (c) 1998 Todd C. Miller <Todd.Miller@courtesan.com>
All rights reserved.

Redistribution and use in source and binary forms, with or without
modification, are permitted provided that the following conditions
are met:
1. Redistributions of source code must retain the above copyright
   notice, this list of conditions and the following disclaimer.
2. Redistributions in binary form must reproduce the above copyright
   notice, this list of conditions and the following disclaimer in the
   documentation and/or other materials provided with the distribution.
3. The name of the author may not be used to endorse or promote products
   derived from this software without specific prior written permission.

THIS SOFTWARE IS PROVIDED ``AS IS'' AND ANY EXPRESS OR IMPLIED WARRANTIES,
INCLUDING, BUT NOT LIMITED TO, THE IMPLIED WARRANTIES OF MERCHANTABILITY
AND FITNESS FOR A PARTICULAR PURPOSE ARE DISCLAIMED. IN NO EVENT SHALL
THE AUTHOR BE LIABLE FOR ANY DIRECT, INDIRECT, INCIDENTAL, SPECIAL,
EXEMPLARY, OR CONSEQUENTIAL DAMAGES (INCLUDING, BUT NOT LIMITED TO,
PROCUREMENT OF SUBSTITUTE GOODS OR SERVICES; LOSS OF USE, DATA, OR PROFITS;
OR BUSINESS INTERRUPTION) HOWEVER CAUSED AND ON ANY THEORY OF LIABILITY,
WHETHER IN CONTRACT, STRICT LIABILITY, OR TORT (INCLUDING NEGLIGENCE OR
OTHERWISE) ARISING IN ANY WAY OUT OF THE USE OF THIS SOFTWARE, EVEN IF
ADVISED OF THE POSSIBILITY OF SUCH DAMAGE.

• DJ Delorie (i386 / arm)
Copyright (C) 1991 DJ Delorie
All rights reserved.

Redistribution, modification, and use in source and binary forms is permitted
provided that the above copyright notice and following paragraph are
duplicated in all such forms.

This file is distributed WITHOUT ANY WARRANTY; without even the implied
warranty of MERCHANTABILITY or FITNESS FOR A PARTICULAR PURPOSE.

• Mike Barcroft

Copyright (c) 2001 Mike Barcroft <mike@FreeBSD.org>
All rights reserved.

Redistribution and use in source and binary forms, with or without
modification, are permitted provided that the following conditions
are met:
1. Redistributions of source code must retain the above copyright
   notice, this list of conditions and the following disclaimer.
2. Redistributions in binary form must reproduce the above copyright
   notice, this list of conditions and the following disclaimer in the
   documentation and/or other materials provided with the distribution.

THIS SOFTWARE IS PROVIDED BY THE AUTHOR AND CONTRIBUTORS ``AS IS'' AND
ANY EXPRESS OR IMPLIED WARRANTIES, INCLUDING, BUT NOT LIMITED TO, THE
IMPLIED WARRANTIES OF MERCHANTABILITY AND FITNESS FOR A PARTICULAR PURPOSE
ARE DISCLAIMED. IN NO EVENT SHALL THE AUTHOR OR CONTRIBUTORS BE LIABLE
FOR ANY DIRECT, INDIRECT, INCIDENTAL, SPECIAL, EXEMPLARY, OR CONSEQUENTIAL
DAMAGES (INCLUDING, BUT NOT LIMITED TO, PROCUREMENT OF SUBSTITUTE GOODS
OR SERVICES; LOSS OF USE, DATA, OR PROFITS; OR BUSINESS INTERRUPTION)
HOWEVER CAUSED AND ON ANY THEORY OF LIABILITY, WHETHER IN CONTRACT, STRICT
LIABILITY, OR TORT (INCLUDING NEGLIGENCE OR OTHERWISE) ARISING IN ANY WAY
OUT OF THE USE OF THIS SOFTWARE, EVEN IF ADVISED OF THE POSSIBILITY OF
SUCH DAMAGE.

• Arm Ltd

Copyright (c) 2009-2018 Arm Ltd
All rights reserved.

Redistribution and use in source and binary forms, with or without
modification, are permitted provided that the following conditions
are met:
1. Redistributions of source code must retain the above copyright
   notice, this list of conditions and the following disclaimer.
2. Redistributions in binary form must reproduce the above copyright
   notice, this list of conditions and the following disclaimer in the
   documentation and/or other materials provided with the distribution.
3. The name of the company may not be used to endorse or promote
   products derived from this software without specific prior written
   permission.

• Ed Schouten - Free BSD

Copyright (c) 2008 Ed Schouten <ed@FreeBSD.org>
All rights reserved.

Redistribution and use in source and binary forms, with or without
modification, are permitted provided that the following conditions
are met:
1. Redistributions of source code must retain the above copyright
   notice, this list of conditions and the following disclaimer.
2. Redistributions in binary form must reproduce the above copyright
   notice, this list of conditions and the following disclaimer in the
   documentation and/or other materials provided with the distribution.

THIS SOFTWARE IS PROVIDED BY THE AUTHOR AND CONTRIBUTORS ``AS IS'' AND
ANY EXPRESS OR IMPLIED WARRANTIES, INCLUDING, BUT NOT LIMITED TO, THE
IMPLIED WARRANTIES OF MERCHANTABILITY AND FITNESS FOR A PARTICULAR PURPOSE
ARE DISCLAIMED. IN NO EVENT SHALL THE AUTHOR OR CONTRIBUTORS BE LIABLE
FOR ANY DIRECT, INDIRECT, INCIDENTAL, SPECIAL, EXEMPLARY, OR CONSEQUENTIAL
DAMAGES (INCLUDING, BUT NOT LIMITED TO, PROCUREMENT OF SUBSTITUTE GOODS
OR SERVICES; LOSS OF USE, DATA, OR PROFITS; OR BUSINESS INTERRUPTION)
HOWEVER CAUSED AND ON ANY THEORY OF LIABILITY, WHETHER IN CONTRACT, STRICT
LIABILITY, OR TORT (INCLUDING NEGLIGENCE OR OTHERWISE) ARISING IN ANY WAY
OUT OF THE USE OF THIS SOFTWARE, EVEN IF ADVISED OF THE POSSIBILITY OF
SUCH DAMAGE.

• Andrew Turner (arm-* targets)

Copyright (c) 2013 Andrew Turner <andrew@FreeBSD.ORG>
All rights reserved.

Redistribution and use in source and binary forms, with or without
modification, are permitted provided that the following conditions
are met:
1. Redistributions of source code must retain the above copyright
   notice, this list of conditions and the following disclaimer.
2. Redistributions in binary form must reproduce the above copyright
   notice, this list of conditions and the following disclaimer in the
   documentation and/or other materials provided with the distribution.

THIS SOFTWARE IS PROVIDED BY THE AUTHOR AND CONTRIBUTORS ``AS IS'' AND
ANY EXPRESS OR IMPLIED WARRANTIES, INCLUDING, BUT NOT LIMITED TO, THE
IMPLIED WARRANTIES OF MERCHANTABILITY AND FITNESS FOR A PARTICULAR PURPOSE
ARE DISCLAIMED. IN NO EVENT SHALL THE AUTHOR OR CONTRIBUTORS BE LIABLE
FOR ANY DIRECT, INDIRECT, INCIDENTAL, SPECIAL, EXEMPLARY, OR CONSEQUENTIAL
DAMAGES (INCLUDING, BUT NOT LIMITED TO, PROCUREMENT OF SUBSTITUTE GOODS
OR SERVICES; LOSS OF USE, DATA, OR PROFITS; OR BUSINESS INTERRUPTION)
HOWEVER CAUSED AND ON ANY THEORY OF LIABILITY, WHETHER IN CONTRACT, STRICT
LIABILITY, OR TORT (INCLUDING NEGLIGENCE OR OTHERWISE) ARISING IN ANY WAY
OUT OF THE USE OF THIS SOFTWARE, EVEN IF ADVISED OF THE POSSIBILITY OF
SUCH DAMAGE.

• BSD-2-Clause-FreeBSD David Schultz (arm-* targets)

SPDX-License-Identifier: BSD-2-Clause-FreeBSD

Copyright (c) 2004-2011 David Schultz <das@FreeBSD.ORG>
All rights reserved.

Redistribution and use in source and binary forms, with or without
modification, are permitted provided that the following conditions
are met:
1. Redistributions of source code must retain the above copyright
   notice, this list of conditions and the following disclaimer.
2. Redistributions in binary form must reproduce the above copyright
   notice, this list of conditions and the following disclaimer in the
   documentation and/or other materials provided with the distribution.

THIS SOFTWARE IS PROVIDED BY THE AUTHOR AND CONTRIBUTORS ``AS IS'' AND
ANY EXPRESS OR IMPLIED WARRANTIES, INCLUDING, BUT NOT LIMITED TO, THE
IMPLIED WARRANTIES OF MERCHANTABILITY AND FITNESS FOR A PARTICULAR PURPOSE
ARE DISCLAIMED. IN NO EVENT SHALL THE AUTHOR OR CONTRIBUTORS BE LIABLE
FOR ANY DIRECT, INDIRECT, INCIDENTAL, SPECIAL, EXEMPLARY, OR CONSEQUENTIAL
DAMAGES (INCLUDING, BUT NOT LIMITED TO, PROCUREMENT OF SUBSTITUTE GOODS
OR SERVICES; LOSS OF USE, DATA, OR PROFITS; OR BUSINESS INTERRUPTION)
HOWEVER CAUSED AND ON ANY THEORY OF LIABILITY, WHETHER IN CONTRACT, STRICT
LIABILITY, OR TORT (INCLUDING NEGLIGENCE OR OTHERWISE) ARISING IN ANY WAY
OUT OF THE USE OF THIS SOFTWARE, EVEN IF ADVISED OF THE POSSIBILITY OF
SUCH DAMAGE.

• ARM Ltd (1)
Copyright (c) 2008-2015 ARM Ltd
 All rights reserved.

 Redistribution and use in source and binary forms, with or without
 modification, are permitted provided that the following conditions
 are met:
 1. Redistributions of source code must retain the above copyright
    notice, this list of conditions and the following disclaimer.
 2. Redistributions in binary form must reproduce the above copyright
    notice, this list of conditions and the following disclaimer in the
    documentation and/or other materials provided with the distribution.
 3. The name of the company may not be used to endorse or promote
    products derived from this software without specific prior written
    permission.

 THIS SOFTWARE IS PROVIDED BY ARM LTD ``AS IS'' AND ANY EXPRESS OR IMPLIED
 WARRANTIES, INCLUDING, BUT NOT LIMITED TO, THE IMPLIED WARRANTIES OF
 MERCHANTABILITY AND FITNESS FOR A PARTICULAR PURPOSE ARE DISCLAIMED.
 IN NO EVENT SHALL ARM LTD BE LIABLE FOR ANY DIRECT, INDIRECT, INCIDENTAL,
 SPECIAL, EXEMPLARY, OR CONSEQUENTIAL DAMAGES (INCLUDING, BUT NOT LIMITED
 TO, PROCUREMENT OF SUBSTITUTE GOODS OR SERVICES; LOSS OF USE, DATA, OR
 PROFITS; OR BUSINESS INTERRUPTION) HOWEVER CAUSED AND ON ANY THEORY OF
 LIABILITY, WHETHER IN CONTRACT, STRICT LIABILITY, OR TORT (INCLUDING
 NEGLIGENCE OR OTHERWISE) ARISING IN ANY WAY OUT OF THE USE OF THIS
 SOFTWARE, EVEN IF ADVISED OF THE POSSIBILITY OF SUCH DAMAGE.

• ARM Ltd (2)
Copyright (c) 2012-2014 ARM Ltd
 All rights reserved.

 Redistribution and use in source and binary forms, with or without
 modification, are permitted provided that the following conditions
 are met:
 1. Redistributions of source code must retain the above copyright
    notice, this list of conditions and the following disclaimer.
 2. Redistributions in binary form must reproduce the above copyright
    notice, this list of conditions and the following disclaimer in the
    documentation and/or other materials provided with the distribution.
 3. The name of the company may not be used to endorse or promote
    products derived from this software without specific prior written
    permission.

 THIS SOFTWARE IS PROVIDED BY ARM LTD ``AS IS'' AND ANY EXPRESS OR IMPLIED
 WARRANTIES, INCLUDING, BUT NOT LIMITED TO, THE IMPLIED WARRANTIES OF
 MERCHANTABILITY AND FITNESS FOR A PARTICULAR PURPOSE ARE DISCLAIMED.
 IN NO EVENT SHALL ARM LTD BE LIABLE FOR ANY DIRECT, INDIRECT, INCIDENTAL,
 SPECIAL, EXEMPLARY, OR CONSEQUENTIAL DAMAGES (INCLUDING, BUT NOT LIMITED
 TO, PROCUREMENT OF SUBSTITUTE GOODS OR SERVICES; LOSS OF USE, DATA, OR
 PROFITS; OR BUSINESS INTERRUPTION) HOWEVER CAUSED AND ON ANY THEORY OF
 LIABILITY, WHETHER IN CONTRACT, STRICT LIABILITY, OR TORT (INCLUDING
 NEGLIGENCE OR OTHERWISE) ARISING IN ANY WAY OUT OF THE USE OF THIS
 SOFTWARE, EVEN IF ADVISED OF THE POSSIBILITY OF SUCH DAMAGE.

• ARM Ltd (3)
Optimized strstr function.
  Copyright (c) 2018 Arm Ltd. All rights reserved.
  SPDX-License-Identifier: BSD-3-Clause
  Redistribution and use in source and binary forms, with or without
  modification, are permitted provided that the following conditions
  are met:
  1. Redistributions of source code must retain the above copyright
     notice, this list of conditions and the following disclaimer.
  2. Redistributions in binary form must reproduce the above copyright
     notice, this list of conditions and the following disclaimer in the
     documentation and/or other materials provided with the distribution.
  3. The name of the company may not be used to endorse or promote
     products derived from this software without specific prior written
     permission.
  THIS SOFTWARE IS PROVIDED BY ARM LTD ``AS IS'' AND ANY EXPRESS OR IMPLIED
  WARRANTIES, INCLUDING, BUT NOT LIMITED TO, THE IMPLIED WARRANTIES OF
  MERCHANTABILITY AND FITNESS FOR A PARTICULAR PURPOSE ARE DISCLAIMED.
  IN NO EVENT SHALL ARM LTD BE LIABLE FOR ANY DIRECT, INDIRECT, INCIDENTAL,
  SPECIAL, EXEMPLARY, OR CONSEQUENTIAL DAMAGES (INCLUDING, BUT NOT LIMITED
  TO, PROCUREMENT OF SUBSTITUTE GOODS OR SERVICES; LOSS OF USE, DATA, OR
  PROFITS; OR BUSINESS INTERRUPTION) HOWEVER CAUSED AND ON ANY THEORY OF
  LIABILITY, WHETHER IN CONTRACT, STRICT LIABILITY, OR TORT (INCLUDING
  NEGLIGENCE OR OTHERWISE) ARISING IN ANY WAY OUT OF THE USE OF THIS
  SOFTWARE, EVEN IF ADVISED OF THE POSSIBILITY OF SUCH DAMAGE.

• ARM Ltd (4)
Copyright (c) 2015 ARM Ltd.
  All rights reserved.
  Redistribution and use in source and binary forms, with or without
  modification, are permitted provided that the following conditions are met:
      * Redistributions of source code must retain the above copyright
  notice, this list of conditions and the following disclaimer.
      * Redistributions in binary form must reproduce the above copyright
  notice, this list of conditions and the following disclaimer in the
  documentation and/or other materials provided with the distribution.
      * Neither the name of the Linaro nor the
  names of its contributors may be used to endorse or promote products
  derived from this software without specific prior written permission.
  THIS SOFTWARE IS PROVIDED BY THE COPYRIGHT HOLDERS AND CONTRIBUTORS
  "AS IS" AND ANY EXPRESS OR IMPLIED WARRANTIES, INCLUDING, BUT NOT
  LIMITED TO, THE IMPLIED WARRANTIES OF MERCHANTABILITY AND FITNESS FOR
  A PARTICULAR PURPOSE ARE DISCLAIMED. IN NO EVENT SHALL THE COPYRIGHT
  HOLDER OR CONTRIBUTORS BE LIABLE FOR ANY DIRECT, INDIRECT, INCIDENTAL,
  SPECIAL, EXEMPLARY, OR CONSEQUENTIAL DAMAGES (INCLUDING, BUT NOT
  LIMITED TO, PROCUREMENT OF SUBSTITUTE GOODS OR SERVICES; LOSS OF USE,
  DATA, OR PROFITS; OR BUSINESS INTERRUPTION) HOWEVER CAUSED AND ON ANY
  THEORY OF LIABILITY, WHETHER IN CONTRACT, STRICT LIABILITY, OR TORT
  (INCLUDING NEGLIGENCE OR OTHERWISE) ARISING IN ANY WAY OUT OF THE USE
  OF THIS SOFTWARE, EVEN IF ADVISED OF THE POSSIBILITY OF SUCH DAMAGE.

• The Regents of the University of California (1)
 Copyright (c) 1990 The Regents of the University of California.
 All rights reserved.

 Redistribution and use in source and binary forms are permitted
 provided that the above copyright notice and this paragraph are
 duplicated in all such forms and that any documentation,
 and/or other materials related to such
 distribution and use acknowledge that the software was developed
 by the University of California, Berkeley. The name of the
 University may not be used to endorse or promote products derived
 from this software without specific prior written permission.
 THIS SOFTWARE IS PROVIDED ``AS IS'' AND WITHOUT ANY EXPRESS OR
 IMPLIED WARRANTIES, INCLUDING, WITHOUT LIMITATION, THE IMPLIED
 WARRANTIES OF MERCHANTABILITY AND FITNESS FOR A PARTICULAR PURPOSE.

• The Regents of the University of California (2)
 Copyright (c) 1990, 2007 The Regents of the University of California.
 All rights reserved.

 Redistribution and use in source and binary forms are permitted
 provided that the above copyright notice and this paragraph are
 duplicated in all such forms and that any documentation,
 and/or other materials related to such
 distribution and use acknowledge that the software was developed
 by the University of California, Berkeley. The name of the
 University may not be used to endorse or promote products derived
 from this software without specific prior written permission.
 THIS SOFTWARE IS PROVIDED ``AS IS'' AND WITHOUT ANY EXPRESS OR
 IMPLIED WARRANTIES, INCLUDING, WITHOUT LIMITATION, THE IMPLIED
 WARRANTIES OF MERCHANTABILITY AND FITNESS FOR A PARTICULAR PURPOSE.

• The Regents of the University of California (3)
Copyright (c) 1990 The Regents of the University of California.
 All rights reserved.

 Redistribution and use in source and binary forms, with or without
 modification, are permitted provided that the following conditions
 are met:
 1. Redistributions of source code must retain the above copyright
    notice, this list of conditions and the following disclaimer.
 2. Redistributions in binary form must reproduce the above copyright
    notice, this list of conditions and the following disclaimer in the
    documentation and/or other materials provided with the distribution.
 3. Neither the name of the University nor the names of its contributors
    may be used to endorse or promote products derived from this software
    without specific prior written permission.

THIS SOFTWARE IS PROVIDED BY THE REGENTS AND CONTRIBUTORS ``AS IS'' AND
ANY EXPRESS OR IMPLIED WARRANTIES, INCLUDING, BUT NOT LIMITED TO, THE
IMPLIED WARRANTIES OF MERCHANTABILITY AND FITNESS FOR A PARTICULAR PURPOSE
ARE DISCLAIMED. IN NO EVENT SHALL THE REGENTS OR CONTRIBUTORS BE LIABLE
FOR ANY DIRECT, INDIRECT, INCIDENTAL, SPECIAL, EXEMPLARY, OR CONSEQUENTIAL
DAMAGES (INCLUDING, BUT NOT LIMITED TO, PROCUREMENT OF SUBSTITUTE GOODS
OR SERVICES; LOSS OF USE, DATA, OR PROFITS; OR BUSINESS INTERRUPTION)
HOWEVER CAUSED AND ON ANY THEORY OF LIABILITY, WHETHER IN CONTRACT, STRICT
LIABILITY, OR TORT (INCLUDING NEGLIGENCE OR OTHERWISE) ARISING IN ANY WAY
OUT OF THE USE OF THIS SOFTWARE, EVEN IF ADVISED OF THE POSSIBILITY OF
SUCH DAMAGE.

- The Regents of the University of California (4)

Copyright (c) 1987, 2000 Regents of the University of California.
All rights reserved.

Redistribution and use in source and binary forms are permitted
provided that: (1) source distributions retain this entire copyright
notice and comment, and (2) distributions including binaries display
the following acknowledgement: ``This product includes software
developed by the University of California, Berkeley and its contributors''
in the documentation or other materials provided with the distribution.
Neither the name of the University nor the names of its
contributors may be used to endorse or promote products derived
from this software without specific prior written permission.
THIS SOFTWARE IS PROVIDED ``AS IS'' AND WITHOUT ANY EXPRESS OR
IMPLIED WARRANTIES, INCLUDING, WITHOUT LIMITATION, THE IMPLIED
WARRANTIES OF MERCHANTABILITY AND FITNESS FOR A PARTICULAR PURPOSE.

- The Regents of the University of California (5)

Copyright (c) 1992, 1993
The Regents of the University of California. All rights reserved.

Redistribution and use in source and binary forms, with or without
modification, are permitted provided that the following conditions
are met:
1. Redistributions of source code must retain the above copyright
notice, this list of conditions and the following disclaimer.
2. Redistributions in binary form must reproduce the above copyright
notice, this list of conditions and the following disclaimer in the
documentation and/or other materials provided with the distribution.
3. Neither the name of the University nor the names of its contributors
may be used to endorse or promote products derived from this software
without specific prior written permission.

THIS SOFTWARE IS PROVIDED BY THE REGENTS AND CONTRIBUTORS ``AS IS'' AND
ANY EXPRESS OR IMPLIED WARRANTIES, INCLUDING, BUT NOT LIMITED TO, THE
IMPLIED WARRANTIES OF MERCHANTABILITY AND FITNESS FOR A PARTICULAR PURPOSE
ARE DISCLAIMED. IN NO EVENT SHALL THE REGENTS OR CONTRIBUTORS BE LIABLE
FOR ANY DIRECT, INDIRECT, INCIDENTAL, SPECIAL, EXEMPLARY, OR CONSEQUENTIAL
DAMAGES (INCLUDING, BUT NOT LIMITED TO, PROCUREMENT OF SUBSTITUTE GOODS
OR SERVICES; LOSS OF USE, DATA, OR PROFITS; OR BUSINESS INTERRUPTION)
HOWEVER CAUSED AND ON ANY THEORY OF LIABILITY, WHETHER IN CONTRACT, STRICT
LIABILITY, OR TORT (INCLUDING NEGLIGENCE OR OTHERWISE) ARISING IN ANY WAY
OUT OF THE USE OF THIS SOFTWARE, EVEN IF ADVISED OF THE POSSIBILITY OF
SUCH DAMAGE.

EU: Sony Europe B.V.
Da Vincilaan 7-D1, 1930 Zaventem, Belgium
UK: Sony Europe B.V.
The Heights, Brooklands, Weybridge,
Surrey KT13 0XW, United Kingdom
CH: Sony Europe B.V., Hoofddorp,
Schlieren/Switzerland Branch
Wiesenstrasse 5, 8952 Schlieren, Switzerland

EC REP

Sony Belgium, bijkantoor van
Sony Europe B.V.
Da Vincilaan 7-D1, 1930 Zaventem,
Belgium

CH REP

Sony Europe B.V., Hoofddorp,
Schlieren/Switzerland Branch
Wiesenstrasse 5, 8952 Schlieren,
Switzerland

Sony Corporation
1-7-1 Konan Minato-ku Tokyo,
108-0075 Japan