Allegato 4

CE

Manuale d'uso e installazione cabina silente

PRO28F

Conforme al regolamento **UE 2017/745**
come Dispositivo Medico di Classe I

S.N. Pxxxxxxx



 Puma s.r.l. 2026 tutti i diritti riservati

Descrizione

Misure disponibili: --96 x96 x 192 e 210 h-- 110 X 110 X 205 h-- 124 x 129 x 205 h--
Soluzione leggera e trasportabile pronta all'uso in pochi minuti grazie al semplice montaggio con 16 viti. Realizzata con nuovo interno in tessuto tramato 3D lavabile e nuovi materiali maggiorati che aumentano il potere fono isolante a 35 dB. E' ideale per test basici audiometrici in ambulatori, cliniche, ospedali, centri audiologici e ambienti industriali. Dotata di porta reversibile con chiusura magnetica, modulo passaggio cavi universale, illuminazione.

Opzionali: tavolo interno e tavolo esterno richiudibili, ruote pivottanti con freno, visiva sulla porta, ventilazione integrata, set cavi jack 6.3 femmina/femmina, modulo connessione jack con USB.

Sommario

Descrizione 2
Utilizzo e controindicazioni, avviso 3
Pannelli di connessione apparecchiature 4
Optionals: 5
Tavolo reclinabile 6
Manutenzione e pulizia 8
Istruzioni per il montaggio 10
Sostituzione fusibili 19
Sostituzione luce interna 20
Verifiche post installazione 21

 Puma s.r.l. 2026 tutti i diritti riservati

Utilizzo e contro indicazioni, avviso

- La cabina silente può essere adoperata solamente per esami audiometrici o similari e non per altri usi medicali con parti applicate al paziente (come elettrodi) dove è necessario disporre di specifiche differenti.
- Assicurarsi che i freni delle ruote (se presenti) siano inseriti.
- La cabina deve essere sempre adoperata in presenza di personale addetto.
- Chi esegue l'esame deve sempre essere in contatto visivo con il paziente all'interno della cabina.
- All'interno della cabina è vietato fumare od usare fiamme libere.
- L'installazione della cabina in locali non idonei o dove ci siano materiali infiammabili declina automaticamente ogni responsabilità da parte della casa costruttrice.

La PUMA srl declina ogni responsabilità per un cattivo utilizzo, montaggio errato effettuato da esterni, locazione non idonea od un utilizzo improprio della cabina.

Avvertenze:

Collegare la cabina ad un impianto elettrico adeguato e corrispondente alla norma CEI 64-8 ;la spina deve essere inserita ad una presa elettrica 230V protetta contro il sovraccarico ed il corto circuito e con interruttore differenziale.

La cabina silente non potrà essere installata in luoghi classificati con "pericolo di esplosione" (EN 60079-10-1 e EN 60079-10-2) e in locali "adibiti ad uso medico" classificati di gruppo 2 (norma CEI 64-8/710 art. 710.2.7).

E' consentita l'installazione in locali "ordinari" e in locali "adibiti ad uso medico" classificati di gruppo 1 (norma CEI 64-8/710 art. 710.2.6); l'alimentazione dovrà essere realizzata con interruttore automatico con differenziale di sensibilità 30 mA di "tipo A" con portata nominale massima di 16A (230V) curva "C".

Avviso

In base la regolamento UE 2017/745allegato 1 capo III paragrafo 23.4 si avvisa
di segnalare qualsiasi incidente collegabile all'utilizzo del dispositivo medico oggetto delle presenti istruzioni
sia all'autorità competente dello stato in cui viene utilizzato, sia a noi in quanto fabbricanti a questo indirizzo: info@pumasrl.it

 Puma s.r.l. 2026 tutti i diritti riservati

Pannelli di connessione apparecchiature

I nuovi pannelli di connessione permettono:

- Il contatto diretto tra le apparecchiature interne ed esterne della cabina senza ulteriori interruzioni o connessioni tipo jack.
- La sostituzione immediata delle apparecchiature con connessioni differenti.
- La possibilità di passare anche con più cavi.

Utilizzo



1)Togliere il coperchio di tenuta agendo sulle due viti a brugola con la chiave in dotazione.
La stessa operazione deve essere effettuata anche all'interno della cabina.





2) Fare passare i cavi degli apparecchi che necessitano come cuffie o quant'altro passando dal foro centrale.





3) Una volta introdotti lasciarli cascare e
richiudere posizionando il coperchio (esterno ed interno) precedentemente tolto e serrare Le viti a brugola con la chiave in dotazione.



4) Collegare l'apparecchiatura designata.

 Puma s.r.l. 2026 tutti i diritti riservati

Optionals:

Cavi di connessione per pannelli universali



I cavi di connessione jack tripolari completamente isolati consentono un collegamento immediato con i principali strumenti audiometrici tra l'interno e l'esterno della cabina.
Si utilizzano con i pannelli universali.



Pannelli Jack per la connessione di apparecchiature



A richiesta è disponibile la piastra connessione con jack tripolari 6.3 10 ingressi + 2 USB utilizzabile con la maggior parte di strumenti diagnostici e clinici.



 Puma s.r.l. 2026 tutti i diritti riservati

Tavolo reclinabile

portata massima Kg 12

Il tavolo reclinabile di ampie dimensioni permette di usufruire di uno spazio poco utilizzato Sia fuori che dentro la cabina. Misure disponibili cm 79x50 e 79x32.

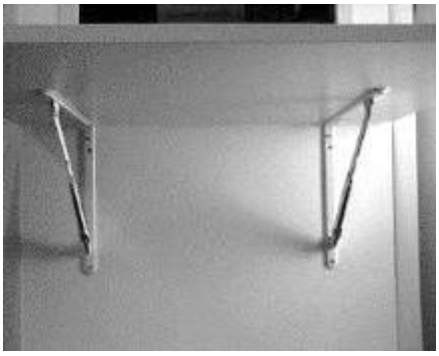

Sostenuto da due mensole ripiegabili è facilmente apribile. E' sufficiente sollevarlo fino a fare estendere il meccanismo di sostegno a fine corsa.

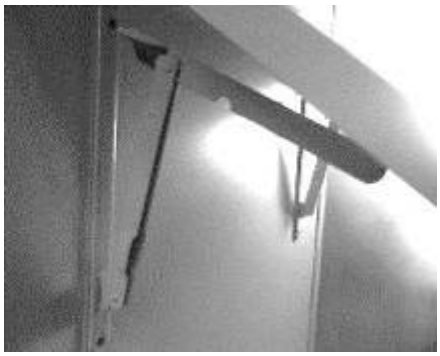



Fare bloccare gli incastri di sicurezza nelle apposite sedi spingendo il tavolo verso il basso. I fermi di sostegno devono rimanere diritti una volta entrati nelle loro sedi.

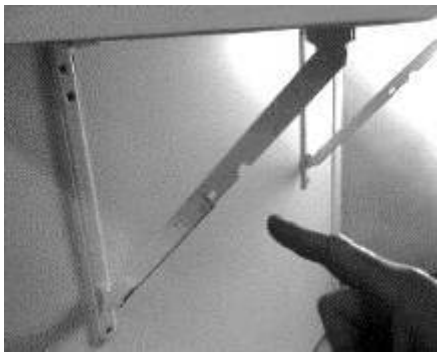

Per richiudere il tavolo sollevarlo dalla posizione di aperto,
aiutare manualmente le guide a chiudersi accompagnando il tavolo verso il basso.





 Puma s.r.l. 2026 tutti i diritti riservati

Ventilazione forzata



Opzionale anche il sistema di ventilazione silenziata integrato nel soffitto. All'interno del soffitto un vero e proprio gruppo di ventilazione consente il necessario ricambio di aria.
Accensione in contemporanea con l'illuminazione interna.

Visiva su porta



Oltre alla visiva standard posizionata di lato è possibile richiedere un ulteriore specchiatura installata sulla porta.
Dimensioni luce vetro cm 17 x 118 H

 Puma s.r.l. 2026 tutti i diritti riservati

Manutenzione e pulizia

Manutenzione ordinaria:
La cabina silente non necessita di manutenzione specifica. L'eventuale sostituzione del' apparecchio di illuminazione guasto può essere effettuata da personale qualificato. (elettricista).

Manutenzione e verifiche periodiche locali ad uso medico:
La manutenzione degli impianti elettrici dovrà essere affidata ad imprese abilitate ed in possesso dei requisiti tecnico-professionali come dal DM n.37 del 22.01.2008, art 4.
Si dovranno attuare le verifiche degli impianti, in particolare si dovrà controllare l'efficienza dell'impianto di terra con cadenza biennale misurandone il valore della resistenza. In particolare, con riferimento a quanto esposto dalla Norma CEI 64-710, gli impianti dei locali ad uso medico devono essere controllati regolarmente da un tecnico qualificato. Si dovranno pertanto nel corso dell'esercizio degli impianti eseguire i seguenti controlli:

- la misura della resistenza di isolamento, secondo CEI 64-8/6, ad intervalli non superiori a due anni
- l'equalizzazione del potenziale ad intervalli non superiori a tre anni
- la misura della resistenza del collegamento equipotenziale supplementare ad intervalli non superiori a tre anni
- il funzionamento delle apparecchiature per alimentazione di sicurezza secondo le istruzioni del costruttore e comunque ad intervalli non superiori ad un anno
- l'efficienza dell'impianto di terra ad intervalli non superiori a due anni
- l'efficienza del funzionamento elettrico dei dispositivi a corrente differenziale ad intervalli non superiori a un anno

Le verifiche ed i loro risultati dovranno essere riportati su di un registro timbrato e firmato dal tecnico esecutore con data di esecuzione delle stesse.

 Puma s.r.l. 2026 tutti i diritti riservati

Pulizia:
per la pulizia esterna la cabina può essere trattata come qualsiasi mobile di arredamento. Per la pulizia della moquette interna e della stoffa sulle pareti utilizzare prodotti specifici reperibili in commercio.

Avvertenze:

- L'utente è l'unico responsabile delle modalità di utilizzo del dispositivo e di eventuali conseguenze da esso derivanti.
- Non esporre i dispositivi né i relativi accessori a liquidi o umidità elevata.
- Non esporre la cabina a temperature estreme.
- Evitare l'esposizione diretta alla luce del sole o a fonti di calore. Il surriscaldamento dei componenti elettrici potrebbe provocare incendi o danni ai dispositivi.
- L'apertura o il disimballaggio di tutti i componenti o di qualsiasi loro accessori, indipendentemente dal motivo, può provocare danni non coperti da garanzia.
- Per evitare scosse elettriche, non intervenire su parti attive ed elettrificate. Richiedere l'assistenza solo a personale qualificato.
- La sostituzione dei fusibili di alimentazione deve essere effettuata solamente da personale addestrato o esperto.
- In caso di sostituzione dei fusibili di alimentazione, la corrente nominale del dispositivo non deve essere maggiore di 6A gG.
- Non bloccare la ventola di aereazione mentre viene utilizzata la cabina.
- Per lo smaltimento delle batterie usate e dei componenti elettrici ed elettronici si prega di osservare le disposizioni locali e di promuoverne il riciclaggio, ove possibile.
- Istruzioni di smaltimento per prodotti vecchi: La direttiva sui rifiuti di apparecchiature elettriche ed elettroniche (direttiva RAEE) ha come obiettivo quello di assicurare che i prodotti siano riciclati usando le migliori tecniche disponibili in fatto di trattamento, riutilizzo e riciclaggio per garantire la salute delle persone ed un'intensa protezione ambientale. Non gettate tali prodotti insieme agli altri rifiuti domestici. Informatevi sulle possibilità locali di raccolta differenziata dei rifiuti per apparecchiature elettriche ed elettroniche contrassegnate da questo simbolo.



- Portate il prodotto completo (compresi i cavi, le spine e gli accessori) nel centro apposito di raccolta RAEE o alle discariche autorizzate.

 Puma s.r.l. 2026 tutti i diritti riservati

Istruzioni per il montaggio

Il montaggio deve essere effettuato da personale specializzato in assemblaggio mobili tenendo in evidenza i disegni di montaggio. Pertanto si consiglia di leggere tutte le istruzioni prima di procedere.

Usare le viti e la chiave a brugola in dotazione.

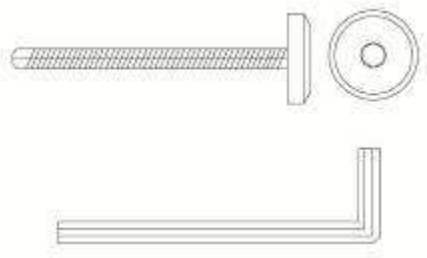

Sostituzione dei piedi regolabili con le ruote girevoli

NOTA 1: la cabina viene fornita come da richiesta del cliente o con i piedi regolabili o con le ruote. E' comunque possibile installare le ruote in un secondo momento seguendo la procedura sotto indicata.
NOTA 2: il layout del montaggio delle ruote è puramente indicativo; le ruote possono essere di modello differente in questo caso assieme al kit verrà fornito lo schema di montaggio.

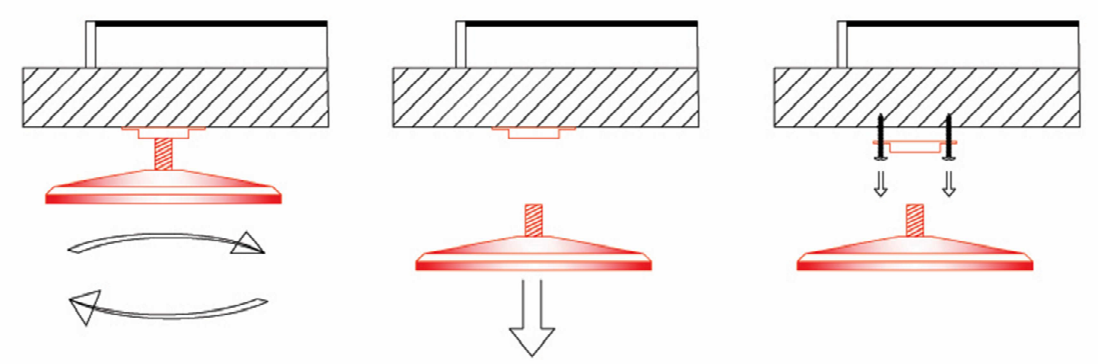

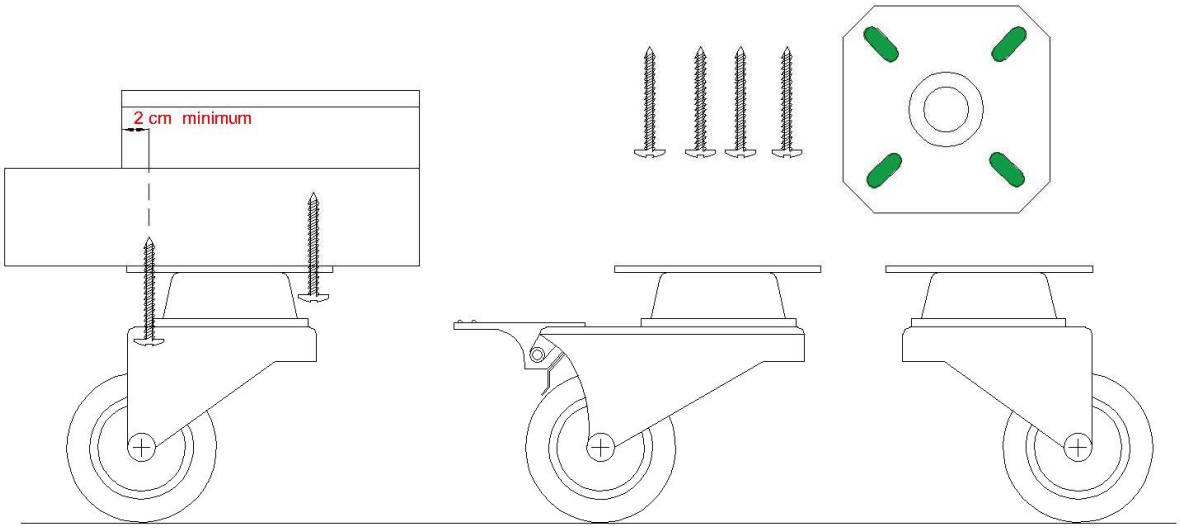

 Puma s.r.l. 2026 tutti i diritti riservati

Basamento standard con piedi regolabili

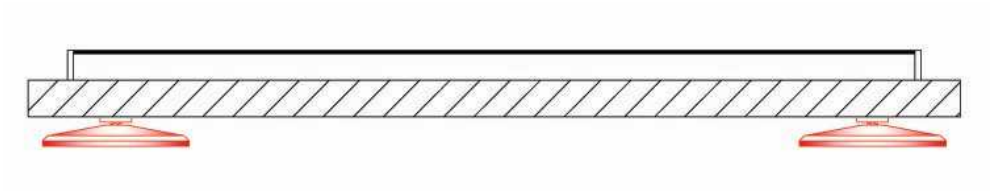

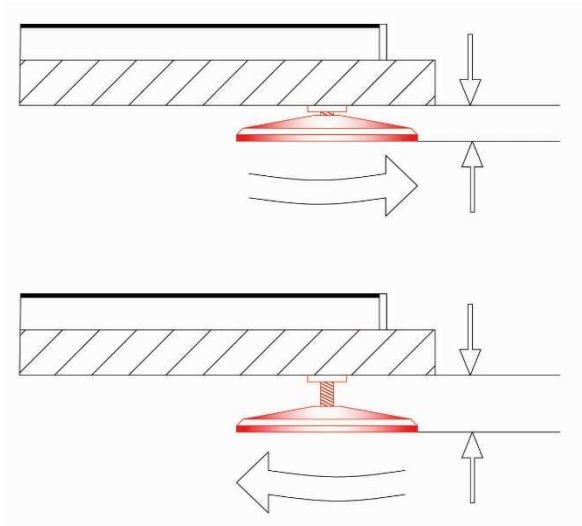

Basamento con ruote (opzionale)

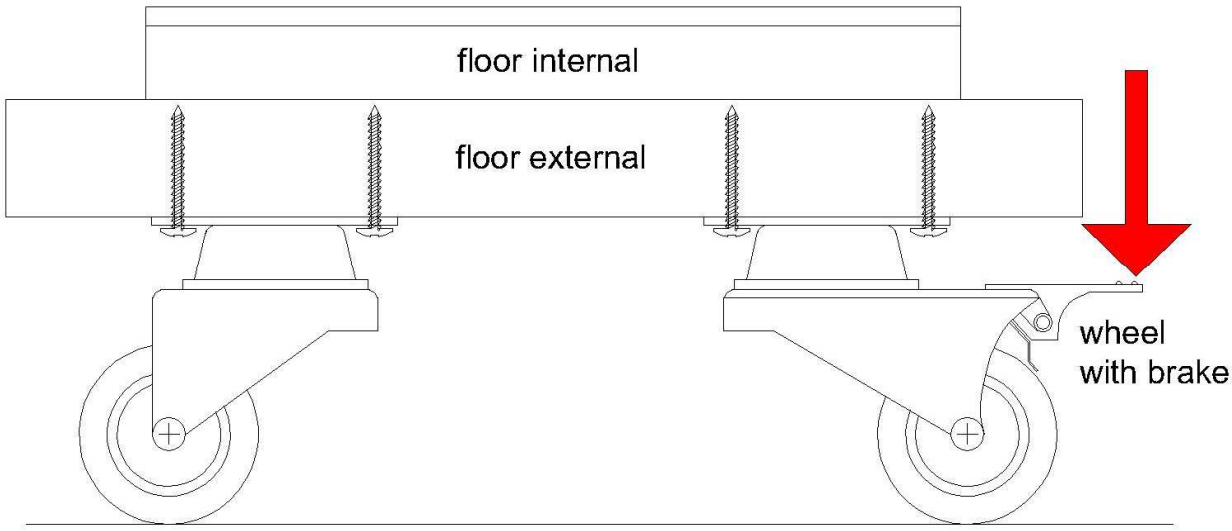

4 ruote girevoli di cui due con freno

ATTENZIONE

BLOCCARE I FRENI PRIMA DI PROCEDERE AL MONTAGGIO DELLA CABINA

BLOCCARE I FRENI DURANTE L'UTILIZZO DELLA CABINA

 Puma s.r.l. 2026 tutti i diritti riservati

pro 28 CM 96 X 96 (BASE QUADRATA)
appoggiare le pareti sul basamento sporgente (v. disegno)

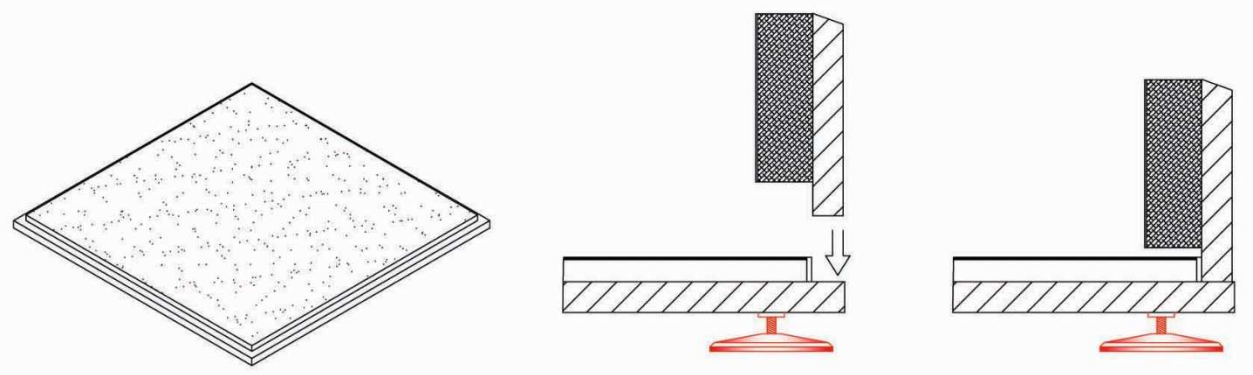

PRO 28 124 X 129 (BASE RETTANGOLARE)---PRO 28 110 x 110 (BASE QUADRATA)
Appoggiare le pareti al basamento sul supporto in ferro

NOTA: LA PARETE RESTA FUORI DAL BASAMENTO (v. disegno)

AD ESCLUSONE DELLA PORTA
LE PARETI NON SONO REVERSIBILI RISPETTARE l'ALTO

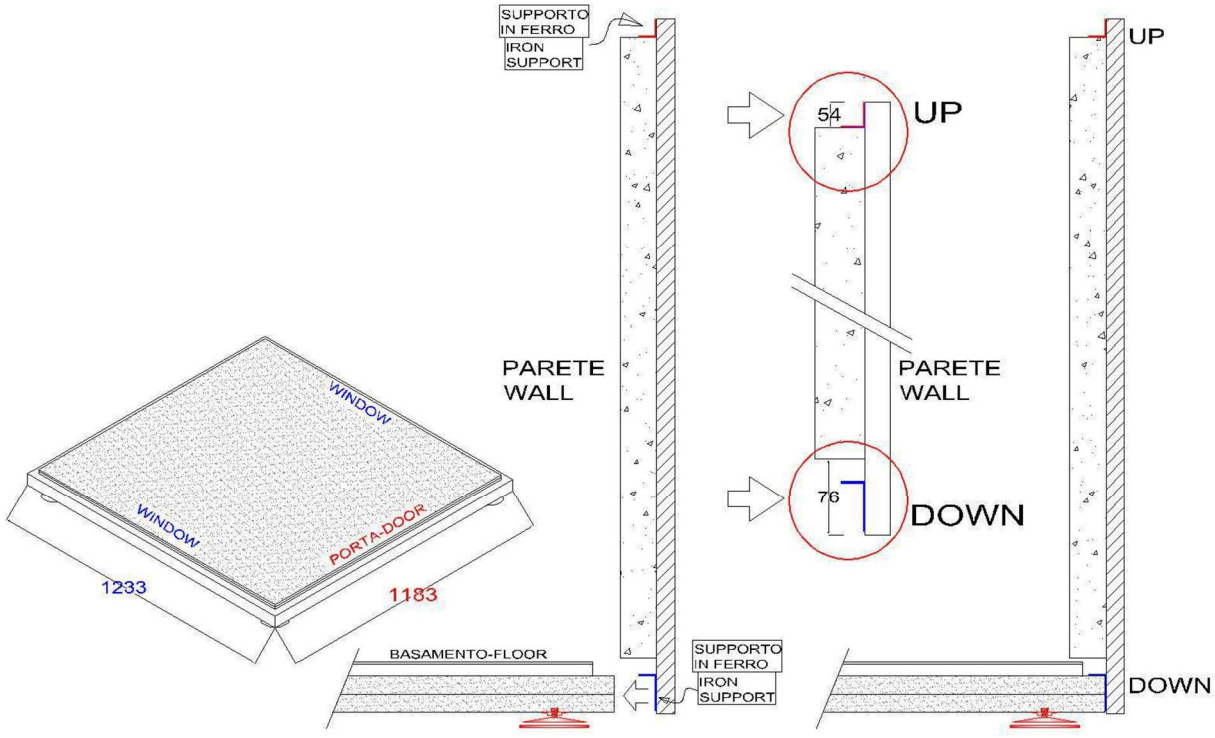

Sequenza montaggio pareti per tutte e due le versioni
ATTENZIONE: i modelli 124 x 129 e 110 X 110 non hanno le pareti cieche reversibili rispettare l'ALTO

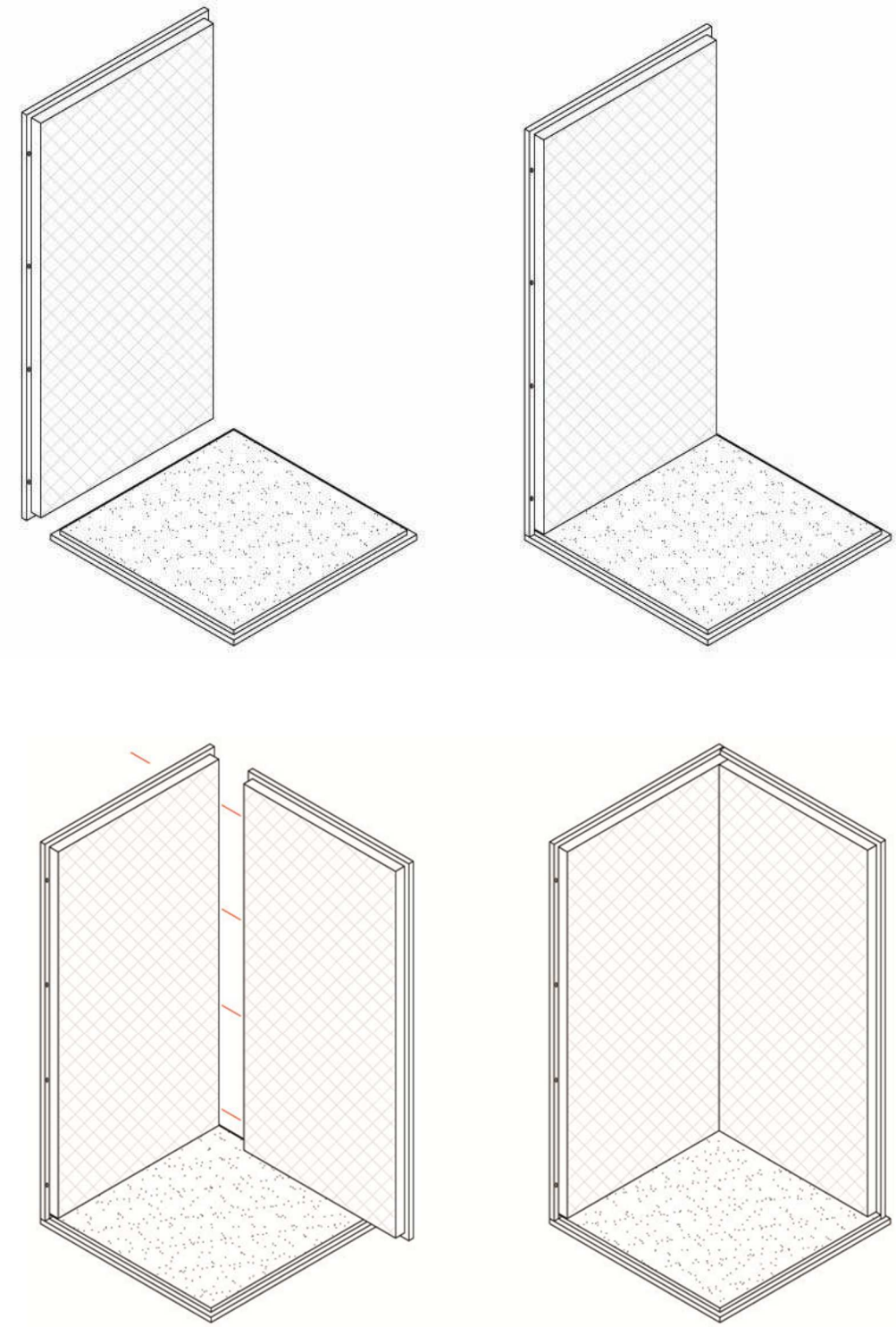

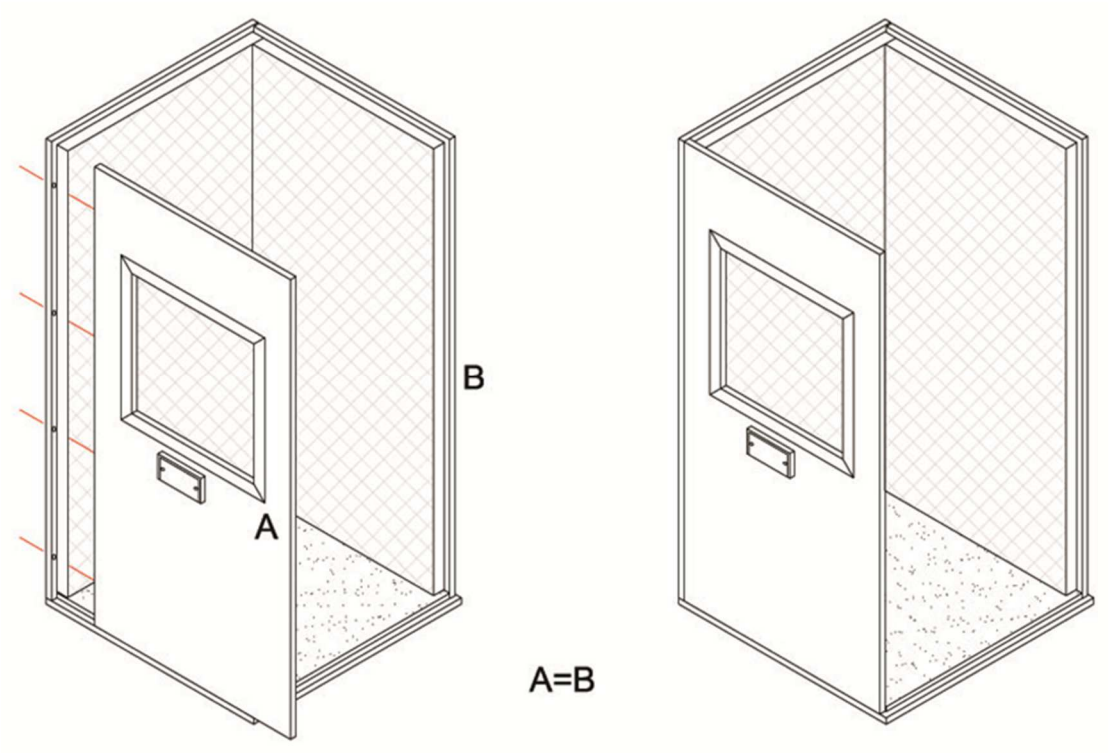

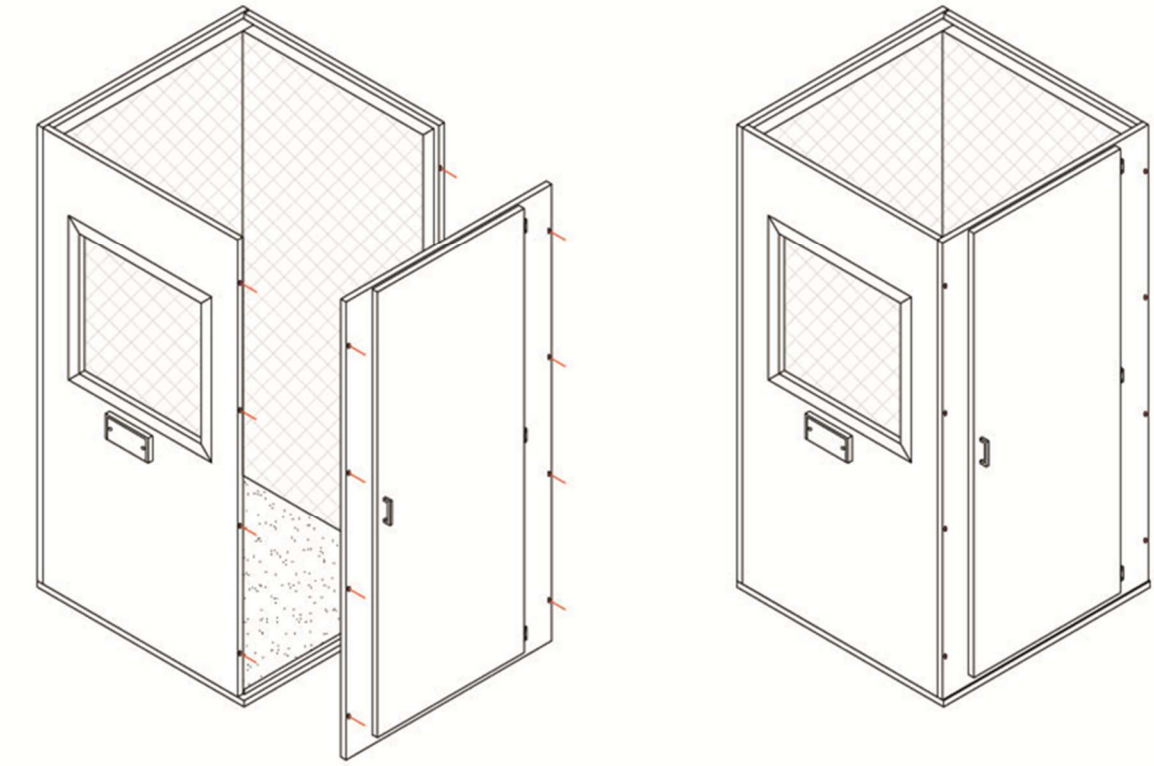

 Puma s.r.l. 2026 tutti i diritti riservati

PORTA REVERSIBILE

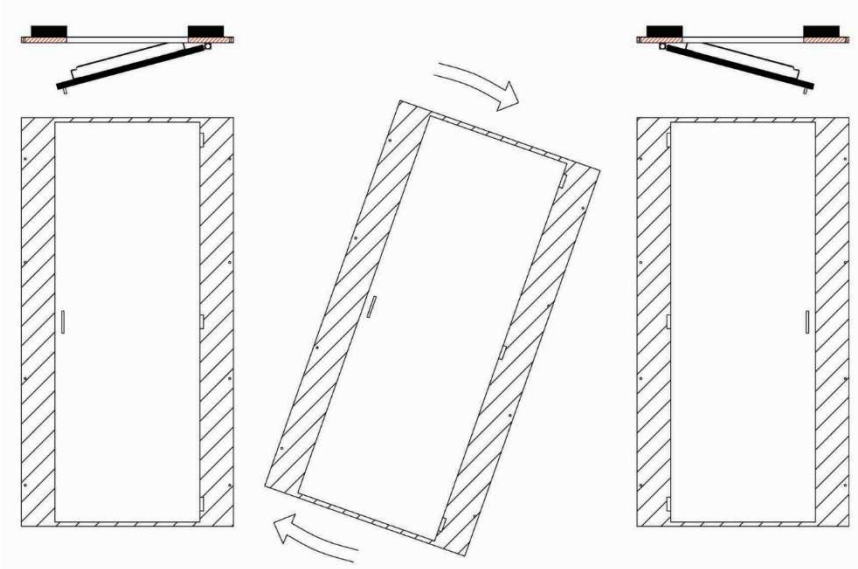

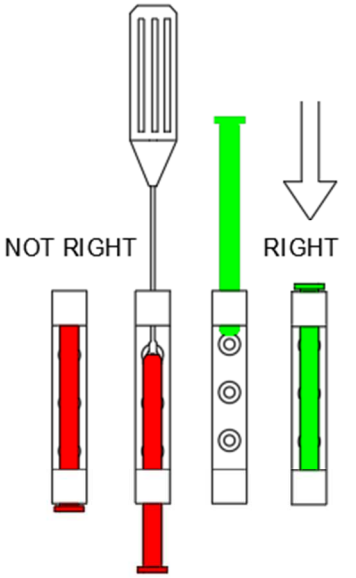

NOTA:
i perni dei cardini della porta devono sempre essere inseriti dall'alto.
Nel caso si ruotasse la parete porta per cambiare il senso di apertura
è necessario sfilari i perni UNO ALLA VOLTA aiutandosi con un cacciavite e riinserirli dall'alto

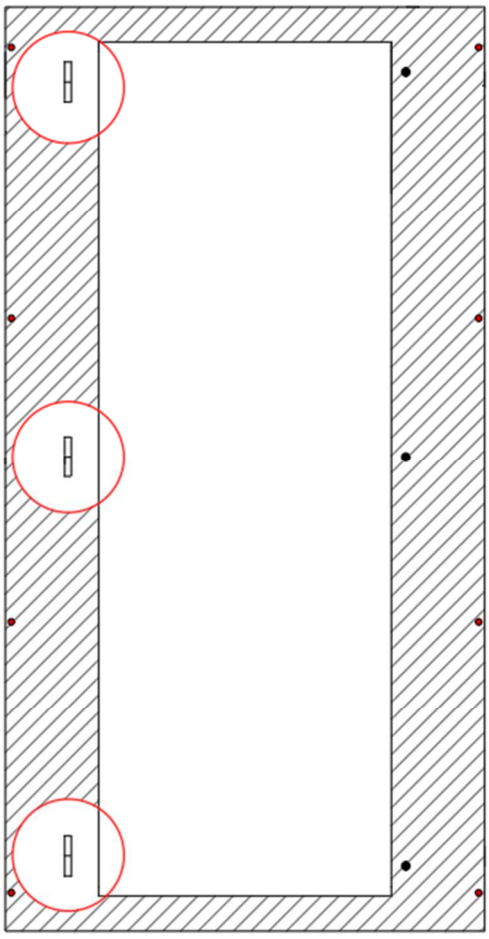

NOTE:
the door hinge pins must always be inserted from above.
If you rotate the door wall to change the opening direction it is necessary to remove the pins ONE AT A TIME using a screwdriver and reinsert them from above

 Puma s.r.l. 2026 tutti i diritti riservati

TETTO PRO 28 96 X 96 (TETTO QUADRATO IN APOGGIO SULLE PARETI).

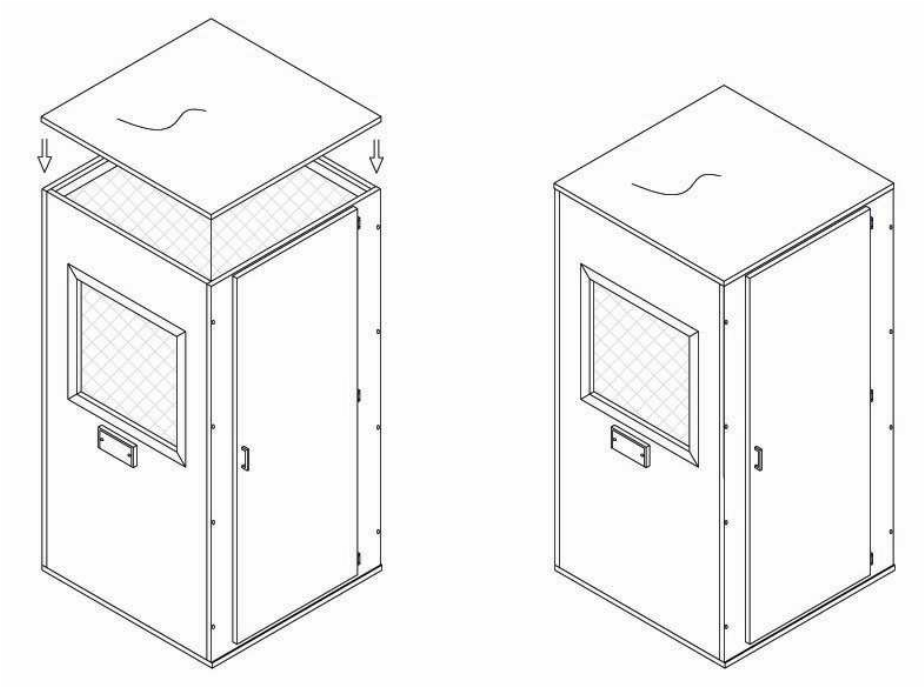

TETTO PRO 28 124 X 129 (tetto incassato RETTANGOLARE)
TETTO PRO 28 110 X 110 (tetto incassato QUADRATO)

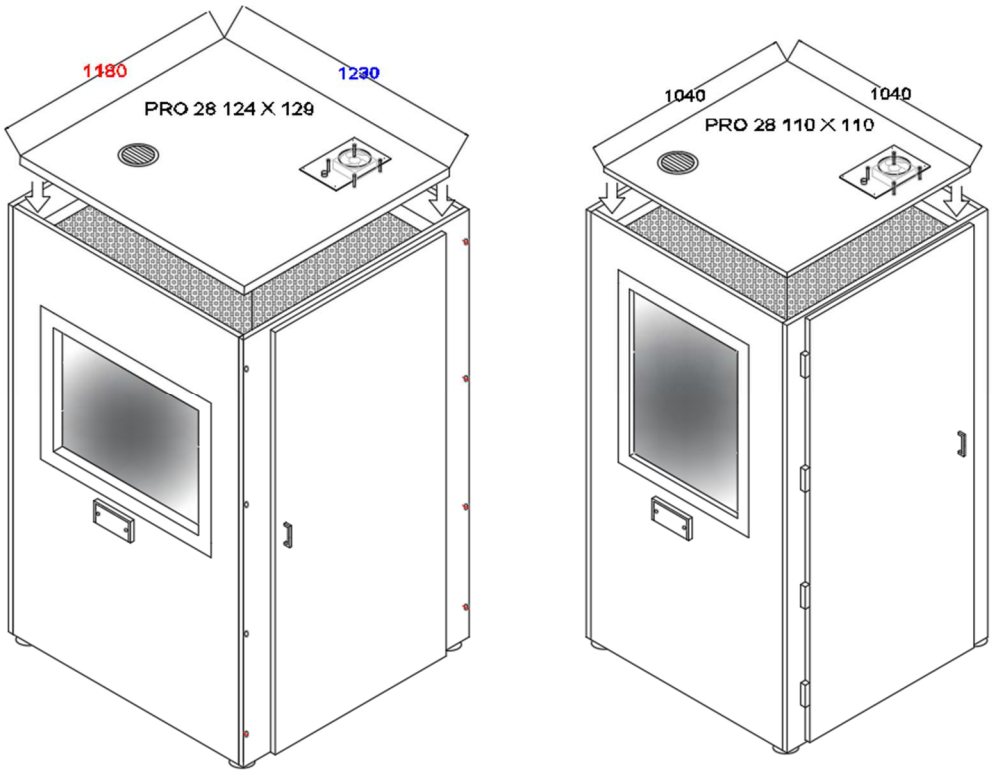

 Puma s.r.l. 2026 tutti i diritti riservati

Adesivi di sicurezza

Ad operazione terminata applicare gli adesivi segnaletici come segue: mettere ad altezza occhi nella parte interna della porta il simbolo "ATTENZIONE AL GRADINO" e" PUSH". Applicare la banda gialla e nera sul gradino.







Installazione ganci interni

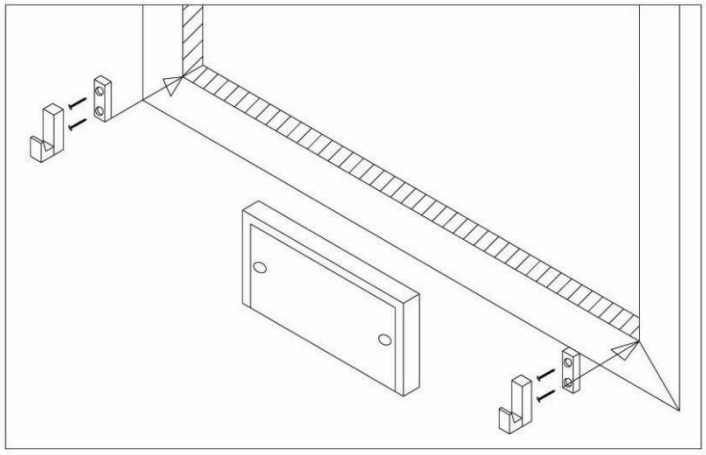

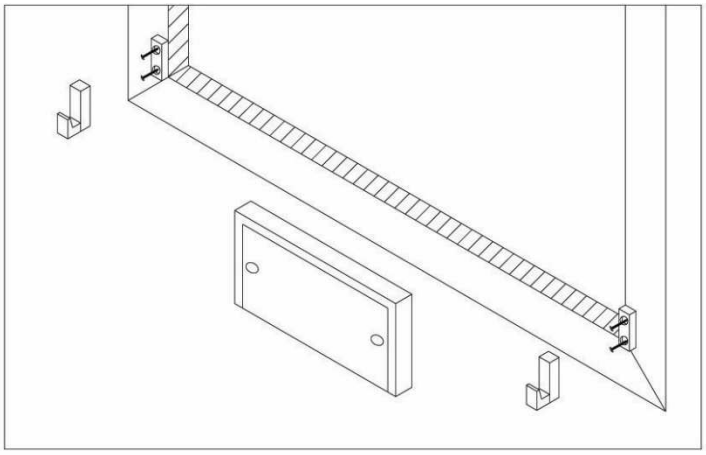

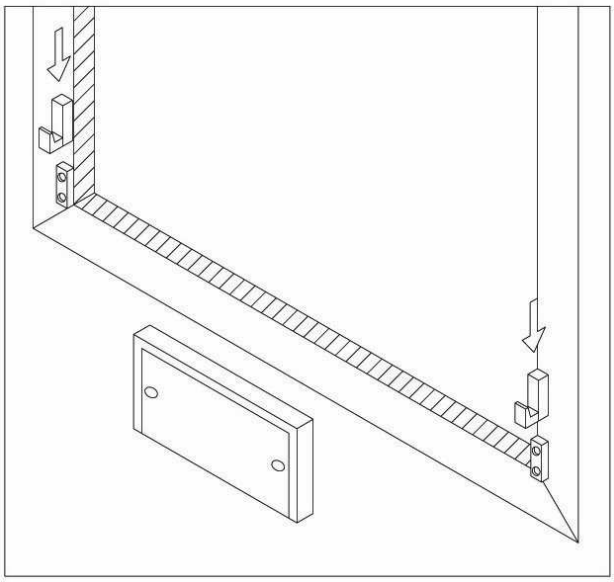

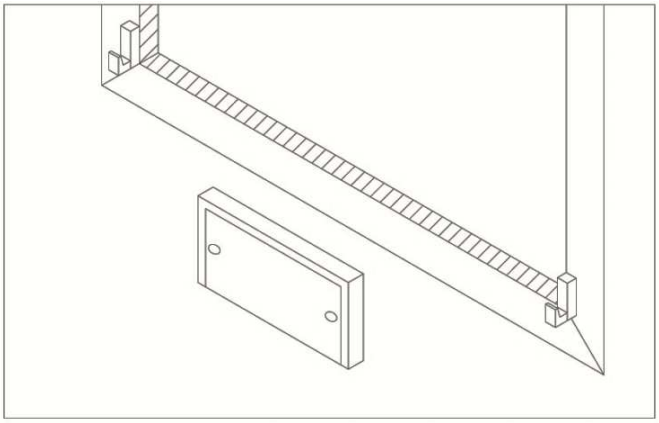

 Puma s.r.l. 2026 tutti i diritti riservati

Impianto elettrico

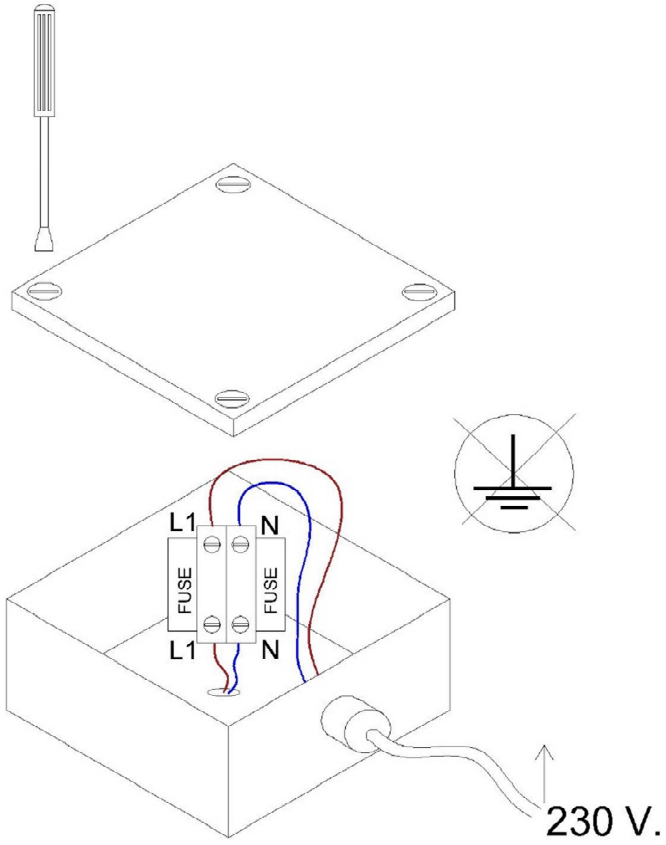

SOSTITUZIONE FUSIBILI e LUCE INTERNA
QUESTA OPERAZIONE DEVE ESSERE EFFETTUATA DA PERSONALE QUALIFICATO
ACCERTARSI CHE L'IMPIANTO NON SIA SOTTO TENSIONE

La PUMA srl declina ogni responsabilità inerente al collegamento delle parti elettriche se non montate da personale qualificato.

Per tutte le versioni

Sostituzione fusibili (5x20-0.2A)
(situati dentro scatola di derivazione posta sul tetto della cabina)
(i fusibili sono presenti sia sulla fase che sul neutro)
ACCERTARSI CHE L'IMPIANTO ELETTRICO NON SIA SOTTO TENSIONE

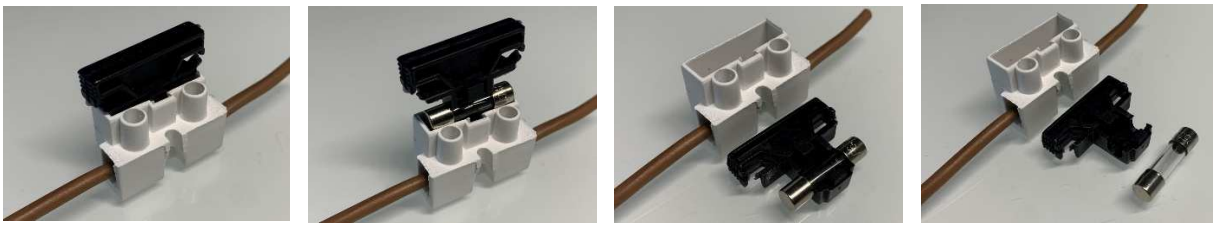

 Puma s.r.l. 2026 tutti i diritti riservati

Sostituzione luce interna



La luce interna è montata su due mollette elastiche
Che trattengono il tubolare LED



E' necessario aiutarsi con un cacciavite per fare leva sulle mollette sia dalla parte esterna che da quella interna per sganciare il tubolare





Una volta sganciato il tubo LED sfilare il cavo elettrico dalla sua connessione





Rimontare l'apparecchio di illuminazione compiendo l'operazione inversa.

 Puma s.r.l. 2026 tutti i diritti riservati

Verifiche post installazione

- Controllo del serraggio delle 16 viti di montaggio
- Corretto funzionamento della porta
- Adesivi di sicurezza applicati
- Passaggio cavi universale con relativa chiave a brugola da 4 mm (se in dotazione)
- Funzionamento tavolo reclinabile (se in dotazione)
- Collegamento alla rete elettrica
- Funzionamento illuminazione
- Funzionamento impianto di ricambio aria (se in dotazione)
- Presenza etichetta identificativa poeta sotto alla visiva in basso a destra
- Consegna di tutta la documentazione (cartacea o inviata via mail)

 Puma s.r.l. 2026 tutti i diritti riservati

Attached 4

CE

User manual and installation
Audiometric booth

PRO28F

Compliant with regulation **EU 2017/745**
as Medical Device (Class I)

S.N. Pxxxxxxx



 Puma s.r.l. 2026 all rights reserved

Description

Two Available sizes: --96 x96 x 192 e 210 h -- 110 X 110 X 205 h-- 124 x 129 x 205 h-- Lightweight and transportable solution ready for use in a few minutes thanks to the simple assembly with 16 screws. Made with a new interior in washable 3D woven fabric and new increased materials that increase the soundproofing power to 35 dB. It is ideal for basic audiometric tests in outpatient clinics, hospitals, audiology centers and industrial environments. Equipped with reversible door with magnetic closure, universal cable passage module, lighting.

Optional: foldable internal table and external table, pivoting castors with brake, visual on door, integrated ventilation, 6.3 female/female jack cable set, jack connection module with USB.

Summary

Description 2
Use and contraindications, notice 3
Equipment connection panel 4
Connection cables for universal connection panels (optional) 5
Folding table (optional) 6
Ventilation system (optional) 7
Window on the door (optional) 7
Maintenance and Cleaning 8
Assembly instructions 10
Fuses replacement 19
Interior light replacement 20
Post-installation checks 21

 Puma s.r.l. 2026 all rights reserved

Use and contraindications, notice

- The sound-proof booth can be used only for audiometric examinations or similar and not for other medical purposes with applied components (i.e. electrodes) to the patient. It is necessary having different specifications in this case.
- Make sure the wheel brakes (if equipped) are engaged.
- The booth must be used only by trained personnel.
- Man performing the test must always see the patient inside the booth.
- It is forbidden to smoke and to light any flame inside the booth.
- The wrong booth installation or the position near-by flammable materials disclaim all manufacturer responsibilities.

PUMA srl disclaims any responsibility for misuse, incorrect re-installation or improper use of the booth.

Warnings:

Connect the booth to an adequate electrical implant and compliant with the norm CEI 64-8; the plug must be inserted in a 230V electrical socket, protected against overload and short circuit and with differential switch.

The silent booth cannot be installed in places classified with "explosion hazard" (EN 60079-10-1 and EN 60079-10-2) and in rooms "used for medical use" classified as group 2 (CEI 64-8 standard / 710 art. 710.2.7).

Installation is permitted in "ordinary" rooms and in "medical" rooms classified as group 1 (CEI 64-8 / 710 art. 710.2.6); the power supply must happen with an automatic switch with a sensitivity differential of 30 mA of "type A" with a maximum rated capacity of 16A (230V) curve "C".

The electrical system is regulated in order to be able to connect electro-medical devices.

notice

According to the regulation EU 2017/745, annex 1, section III, paragraph 23.4, we advise you to report any incident related to the use of
the medical device both to the competent authority of the state in which it is used,
and to us as manufacturers at the following address: info@pumasrl.it

 Puma s.r.l. 2026 all rights reserved

Equipment connection panel

The new connecting panels allow:

- Direct contact between the booth internal and external equipment without further interruptions or type jack connections.
- Fast replacement of equipment with different connections.
- The ability to add cables throurgh.

Use



1) Remove the lid seals acting on the two screws by rotating with Allen key which is provided. Do the same action inside the booth.





2) Place the cables of all the appliances through the central hole.





3) After placing them, let them fall and close both the lids (external and internal) previously removed. Now tighten the screws with the Allen key.



4) Connect the selected equipment

 Puma s.r.l. 2026 all rights reserved

Connection cables for universal connection panels (optional)



Tripolar connection jack cables fully insulated allowing an immediate connection with the main audiometric instruments between the inside and the outside of the cabin.
To be used with the universal connection panels.



Jack panel for instruments connection (optional)



A tripolar jack connection plate is available on request.
10 jack inputs + USB suitable for most of diagnostic and clinical instruments.



.

 Puma s.r.l. 2026 all rights reserved

Folding table (optional)

maximum capacity kg 12.

Tilting table has large dimensions and it is suitable for small spaces inside and outside the booth

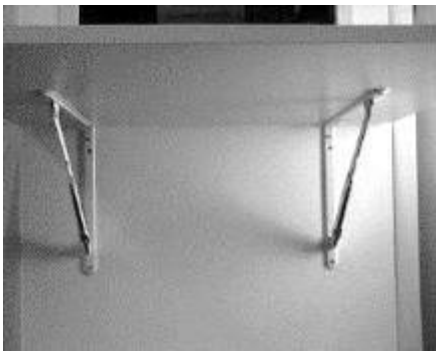

It's supported by two folding shelves and can be easily opened.
Easily opening device extending to the rail end.

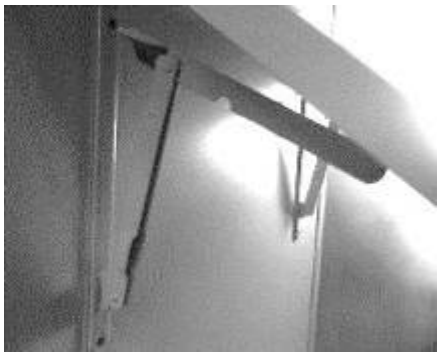



The safety joints can be blocked in their rails pushing the table down.
The supporting blocks in their final position will be straight.

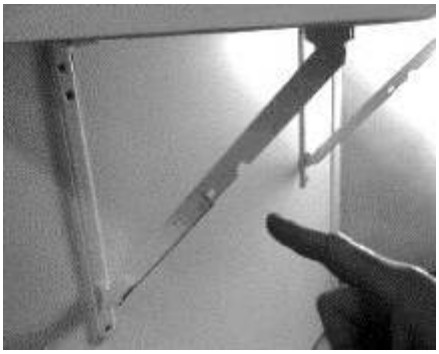





To fold the table, lift it from the open position, then help manually the rails to shut down.

 Puma s.r.l. 2026 all rights reserved

Ventilation system (optional)



The silenced ventilation system integrated in the ceiling is also optional. Inside the ceiling, a real ventilation unit provides the necessary air exchange.
Simultaneous switching with interior lighting.

Window on the door (optional)



In addition to the standard window positioned to the side, it is possible to request an additional window installed on the door.
Glass dimensions cm 17 x 118 H.

 Puma s.r.l. 2026 all rights reserved

Maintenance and Cleaning

Routine maintenance:
The soundproof booth does not require any specific maintenance. The replacement of the broken lighting device can be performed by trained personnel. (electrician).

Medical rooms maintenance and periodical check-ups:
The maintenance of electrical systems should be committed to qualified companies which have the technical and professional requirements according to the DM 37 of 22.01.2008, art 4.
You should check periodically the system, in details you should check the grounding system efficiency every second year by measuring its resistance value, with reference to what is stated by the IEC 64-710, the medical room systems should be regularly checked by a trained technician. For this reason you should performs the following checks:

- measurement of insulation resistance according to IEC 64-8/6, minimum every two years
- potential equalization at intervals not exceeding three years
- measurement of the resistance of the supplementary equipotential connection at intervals not exceeding three years
- the operation of safety power equipments according to the manufacturer's instructions and in any case at intervals not exceeding one year
- the efficiency of the grounding system at intervals not exceeding two years
- the efficiency of the electrical operation of residual current devices at intervals not exceeding one year

The tests and their results should be recorded in a signed and stamped register by the technical performer with the date of execution of the same.

 Puma s.r.l. 2026 all rights reserved

Cleaning:
The outside of the booth can be cleaned as any furniture.
To clean the internal carpet and the fabric on the walls use specific products commercially available.

Warning:

- The user is the solely responsible for the use the of device and for any consequences deriving there from.
- Do not expose the device or its accessories to liquid or high humidity
- Do not expose the booth to extreme temperatures.
- Avoid exposure to direct sunlight or heat sources. Overheating of electrical components may cause fire or equipment damages.
- The opening or unpacking of all components or any of their accessories, regardless of the reason may cause damage not covered by warranty.
- To avoid electrical shock, do not operate on active or electrified parts. Request the assistance of qualified personnel.
- The replacement of power fuses can be performed only by trained or expert personnel.
- In case of power fuse replacement, the rated current of the device must not be greater than 6 ° g.
- Don’t block the ventilation fan when using the booth.
- To dispose used batteries and electrical and electronic components, please observe the local regulations and promote recycling where possible.
- Disposal instructions for old products: Directive on electrical and electronic equipment waste (WEEE Directive) aims to ensure that products are recycled by using best available techniques in treatment, recovery and recycling to ensure people health and an intense environmental protection. Do not dispose of such products together with your household waste. Inform yourself about the local separate collection of waste regarding electrical and electronic equipments marked by this symbol.



- Bring the complete product (including its cables, plugs and accessories) in the designated WEEE collection facilities or to approved landfills.

 Puma s.r.l. 2026 all rights reserved

Assembly instructions

Assembly should be performed by trained personnel. Assembling the booth please follow carefully the drawings. Read all instructions before beginning. The screws and the Allen key as well are provided.

Use screws and Allen key provided.

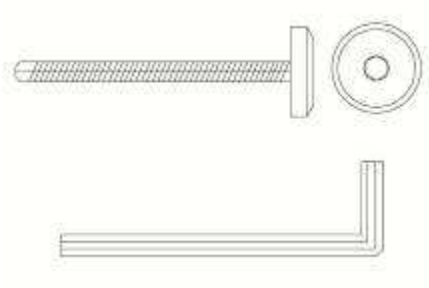

Replacement of the adjustable feet with the castors

NOTE 1: the cabin is supplied as requested by the customer with adjustable feet or with wheels. However, it is possible to install the castors at a later time by following the procedure below.
Note 2: the wheel assembly layout is purely indicative; the wheels may be of a different model in which case the assembly drawing will be supplied with the kit.

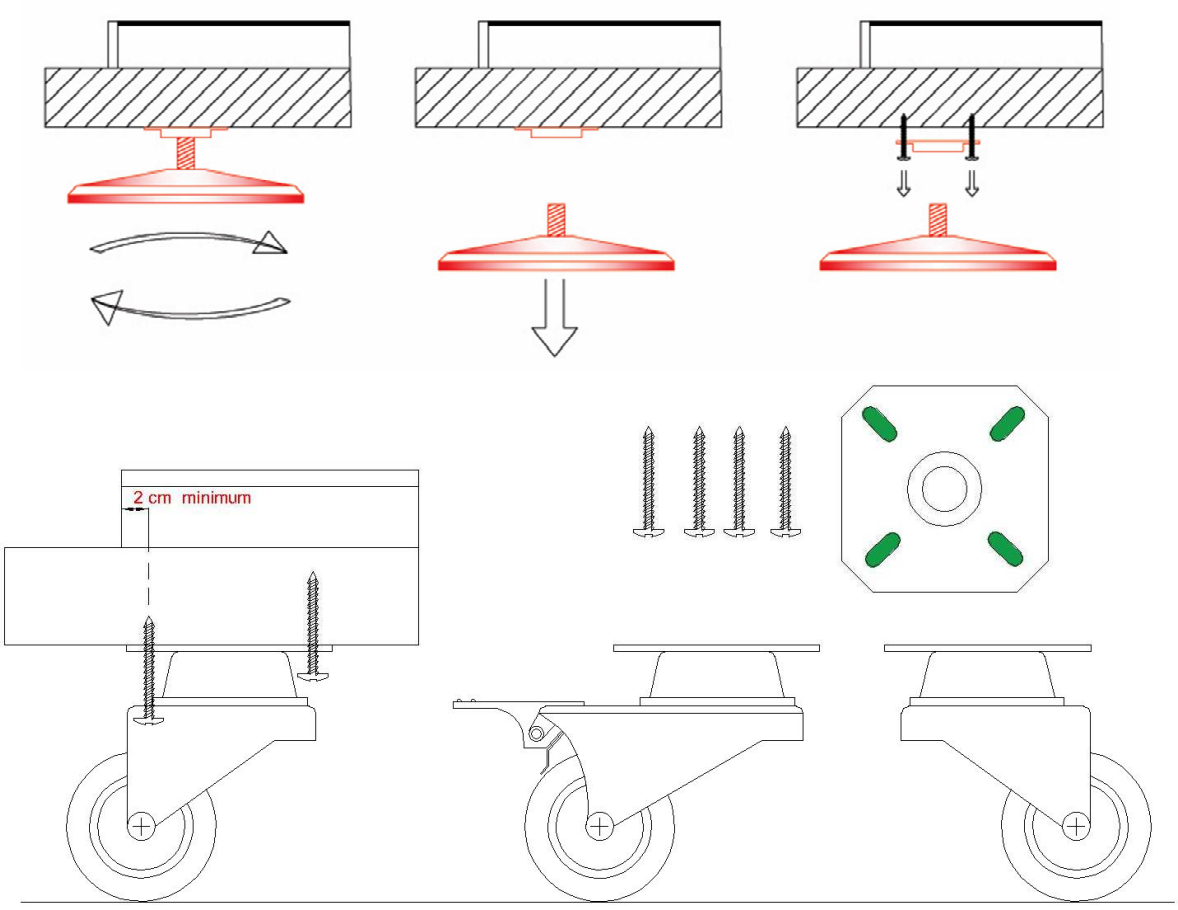

 Puma s.r.l. 2026 all rights reserved

Standard basement with adjustable feet

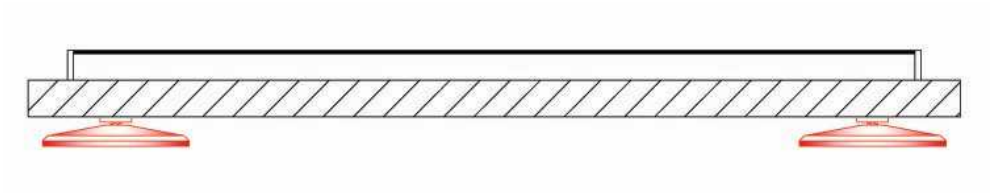

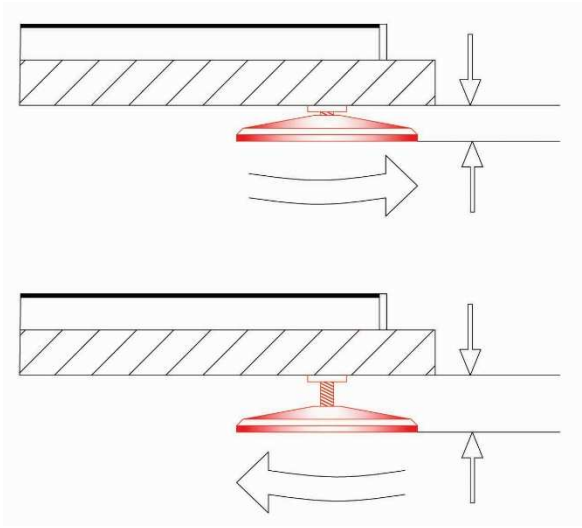

 Puma s.r.l. 2026 all rights reserved

Basement with castors (optional)

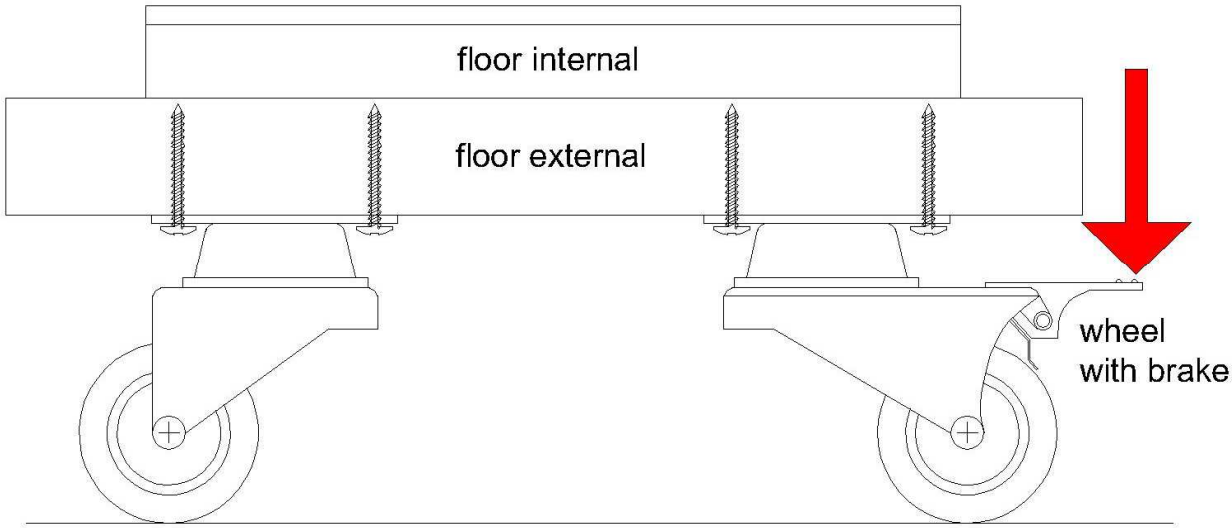

four swivel wheels, two with brakes

ATTENTION

LOCK THE BRAKES BEFORE INSTALLING THE BOOTH

LOCK THE BRAKES WHEN USING THE BOOTH

 Puma s.r.l. 2026 all rights reserved

pro 28 CM 96 X 96 (SQUARE BASE)
Lay the walls on the protruding base (see drawing)

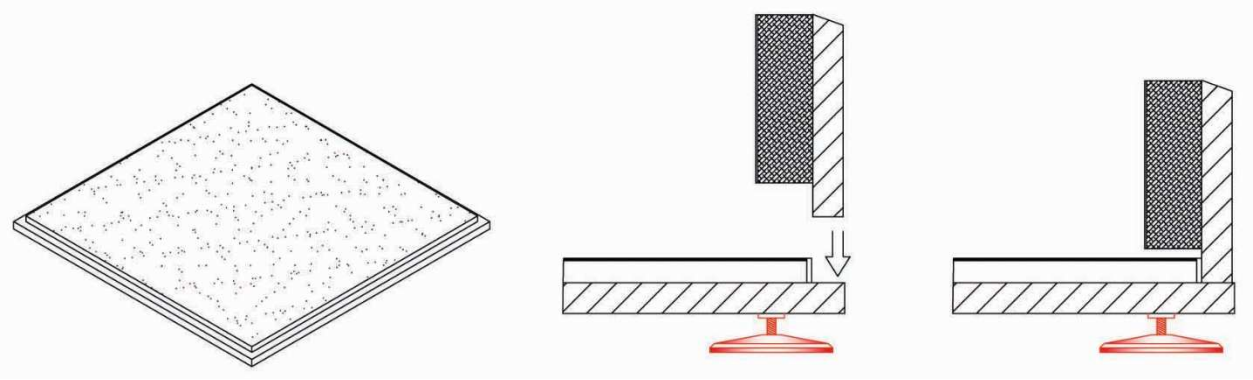

PRO 28 124 X 129 (RECTANGULAR BASE)--- PRO 28 110 x 110 (SQUARE BASE)
Lean the walls against the base on the iron support

NOTE: THE WALL REMAINS OUTSIDE THE BASE (see drawing)

EXCEPT OF THE DOOR THE WALLS <u>ARE NOT REVERSIBLE</u>
<u>PLEASE RESPECT UP POSITION</u>

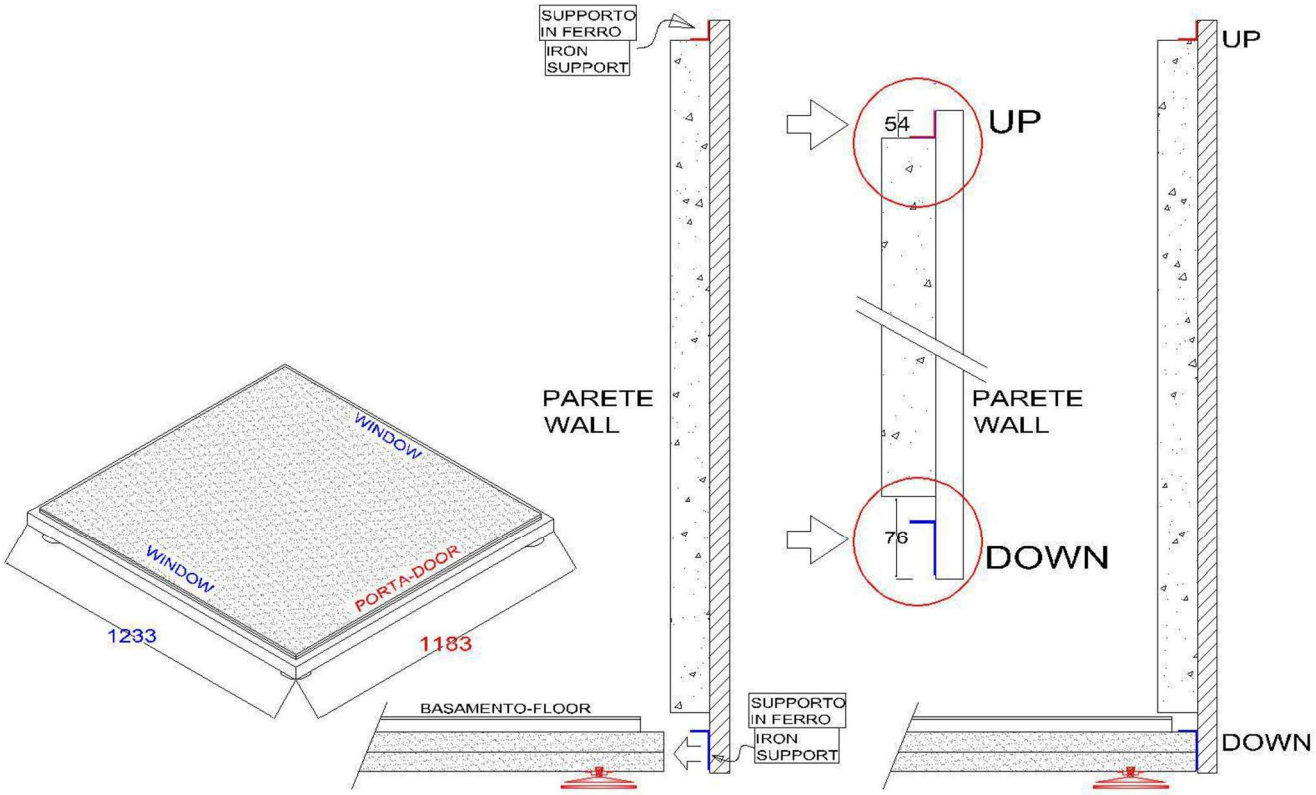

 Puma s.r.l. 2026 all rights reserved

Wall assembly sequence for both versions
ATTENTION: The 124 x 129 and 110 x 110 model does not have reversible solid walls.
Respect the TOP

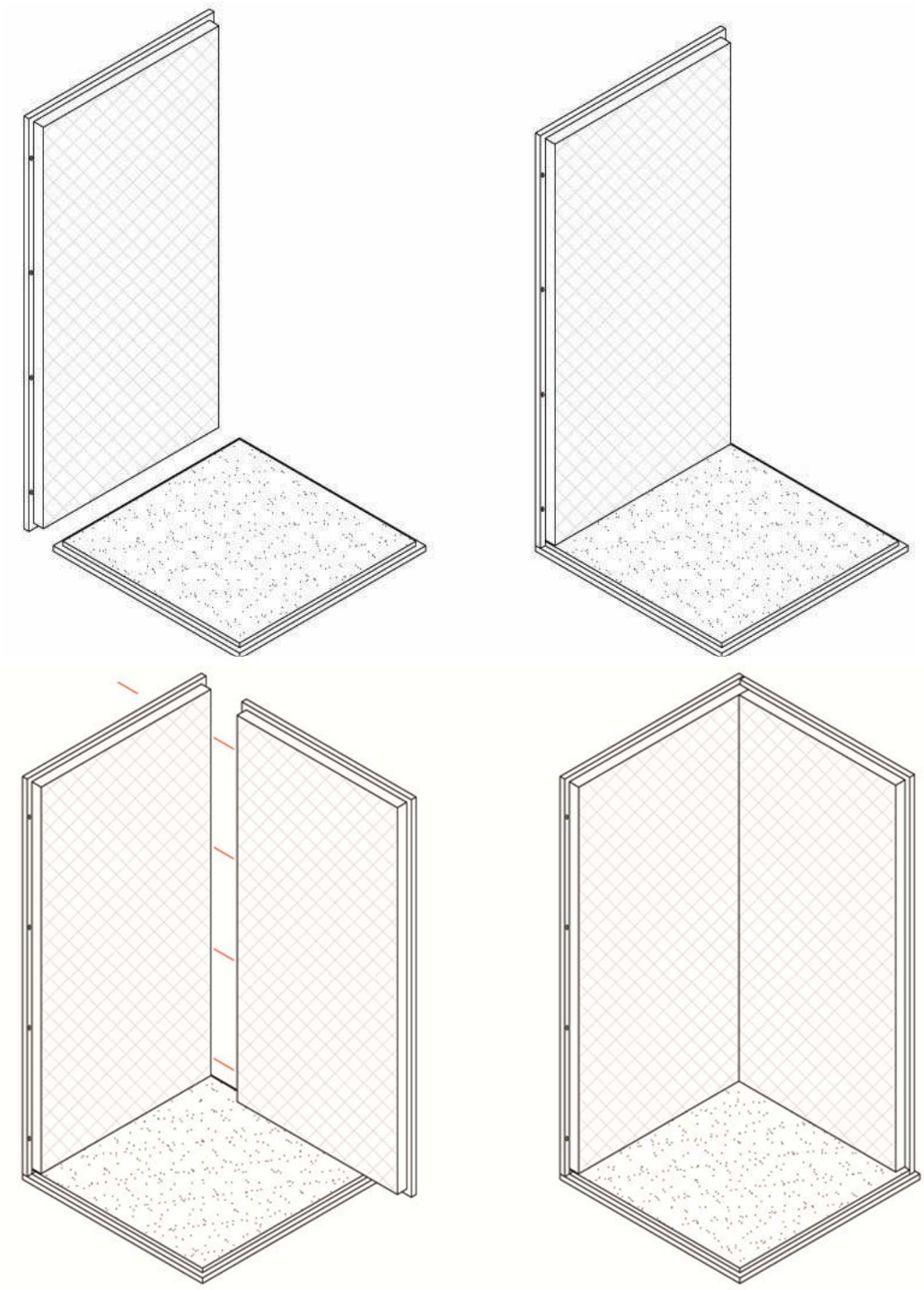

 Puma s.r.l. 2026 all rights reserved

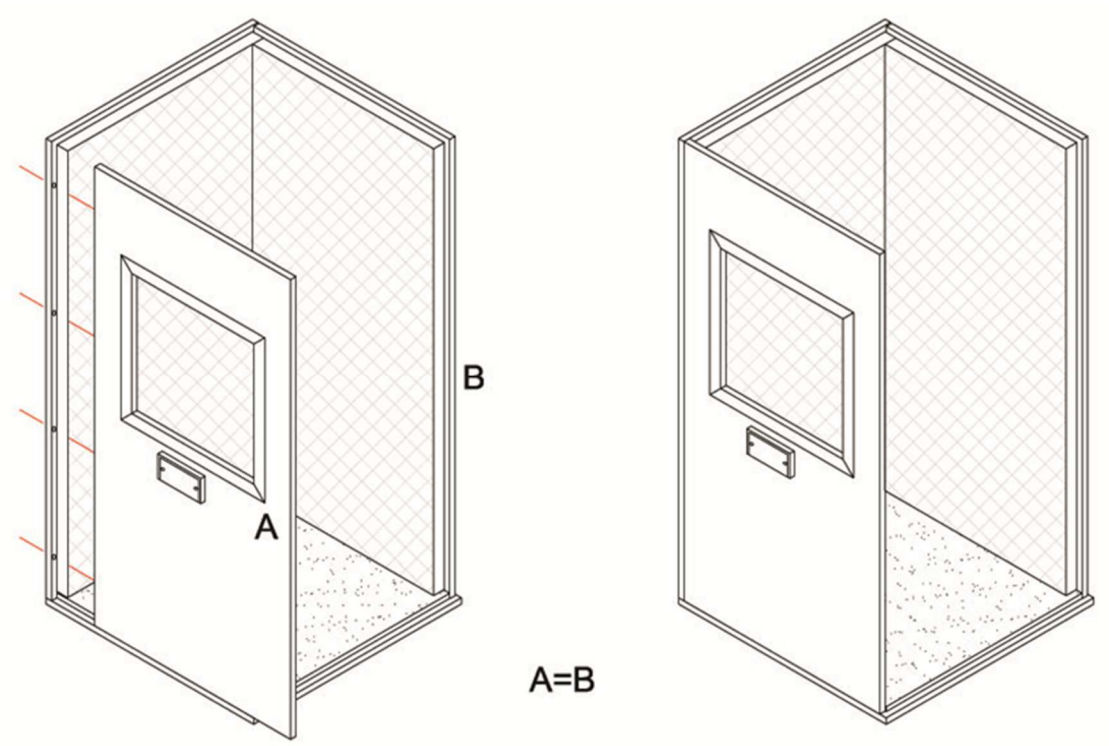

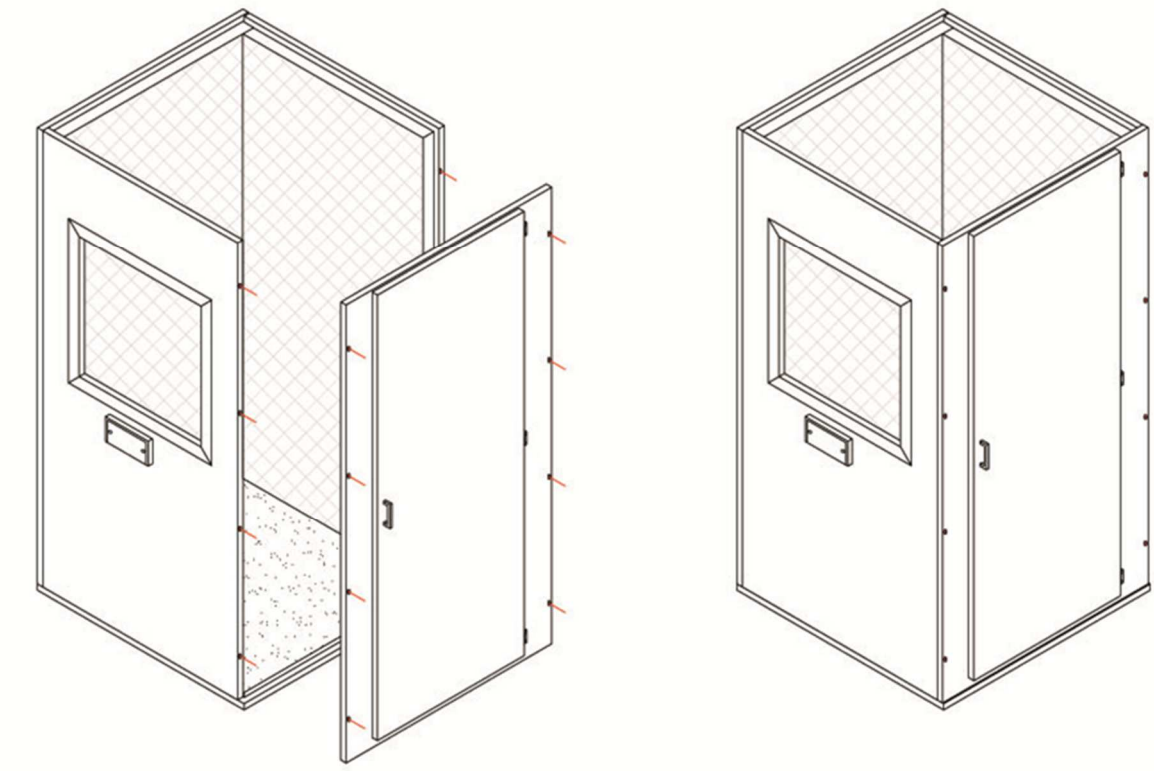

REVERSIBLE DOOR

 Puma s.r.l. 2026 all rights reserved

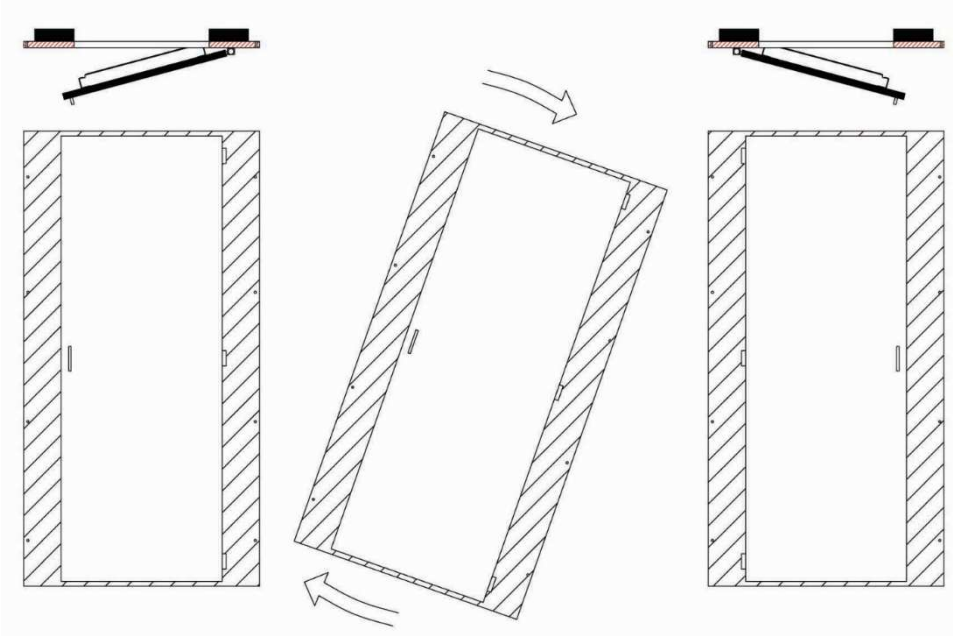

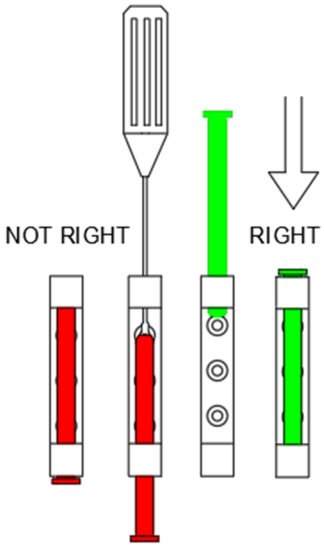

NOTA:
i perni dei cardini della porta devono sempre essere inseriti dall'alto.
Nel caso si ruotasse la parete porta per cambiare il senso di apertura
è necessario sfilari i perni UNO ALLA VOLTA aiutandosi con un cacciavite e riinserirli dall'alto

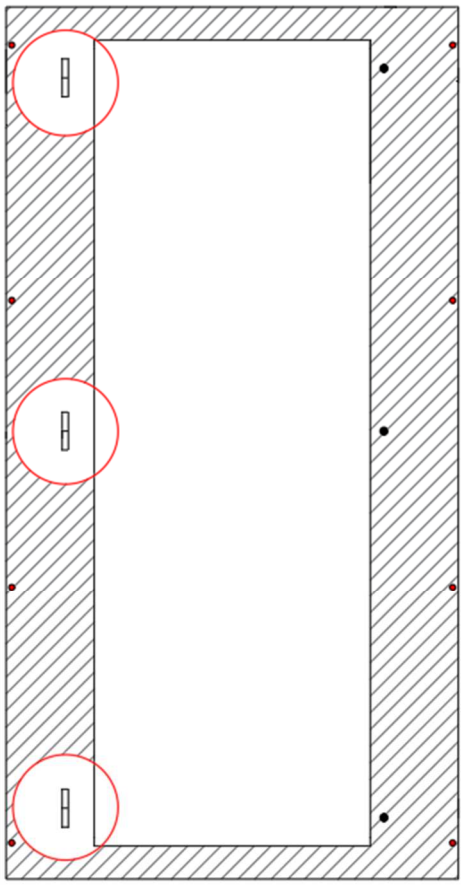

NOTE:
the door hinge pins must always be inserted from above.
If you rotate the door wall to change the opening direction it is necessary to remove the pins ONE AT A TIME using a screwdriver and reinsert them from above

 Puma s.r.l. 2026 all rights reserved

CEILING PRO 28 96 X 96 (square roof resting on the walls)

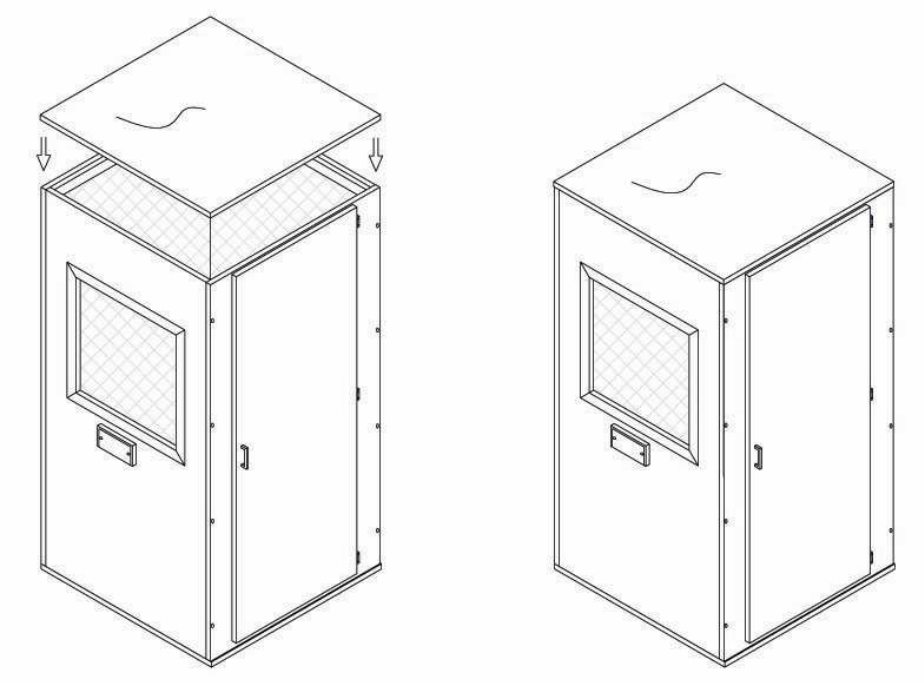

PRO 28 CEILING 124 X 129 (rectangular recessed ceiling)
PRO 28 CEILING 110 x 110 (square recessed ceiling)

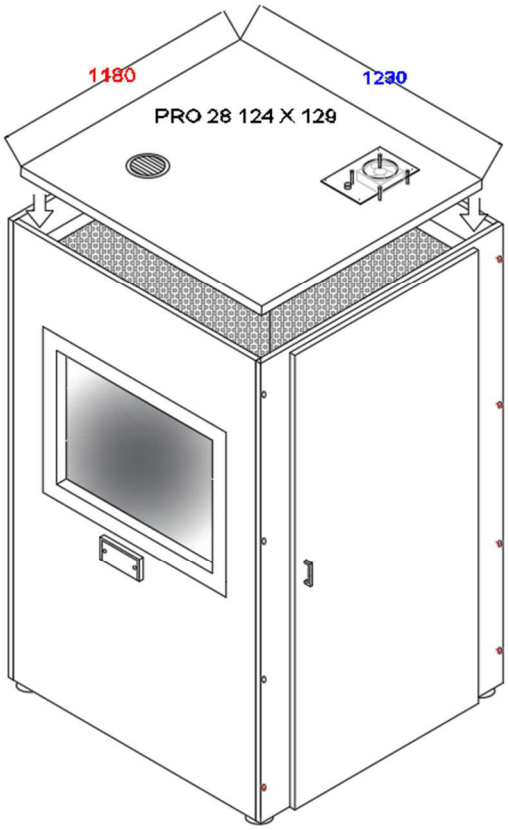

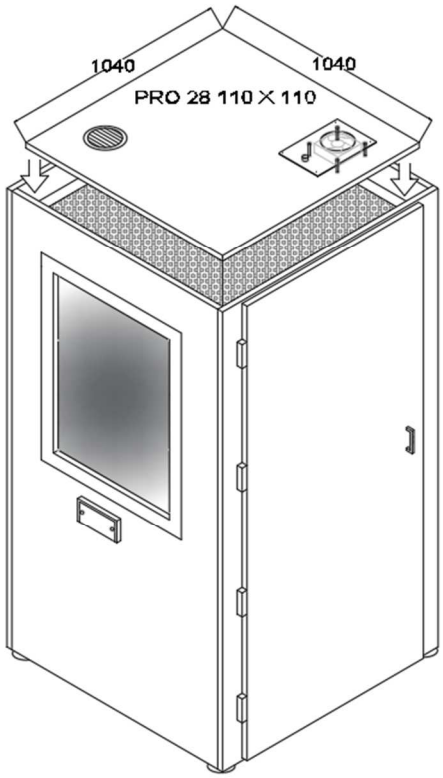

 Puma s.r.l. 2026 all rights reserved

Security stickers

At the end of the operation, apply the warning stickers as follows: place the "ATTENTION TO THE STEP" and "PUSH" symbols at eye level on the inside of the door. Apply the yellow and black band on the step.



Hooks for headphones (internally)

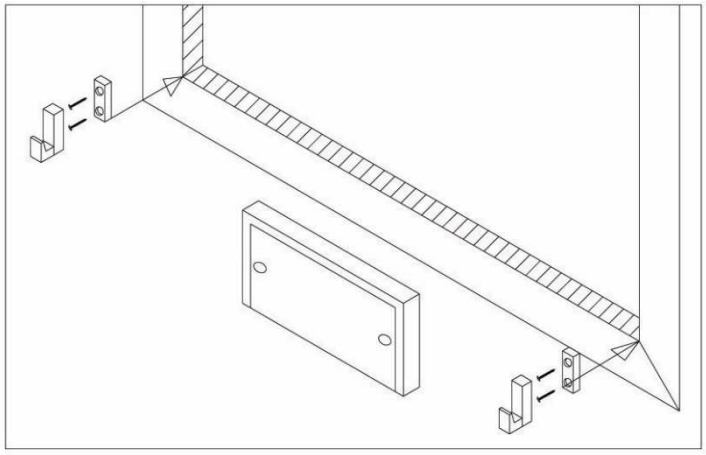

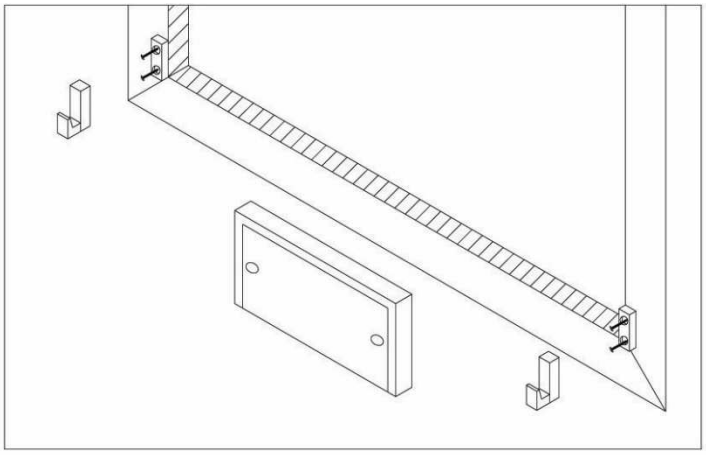

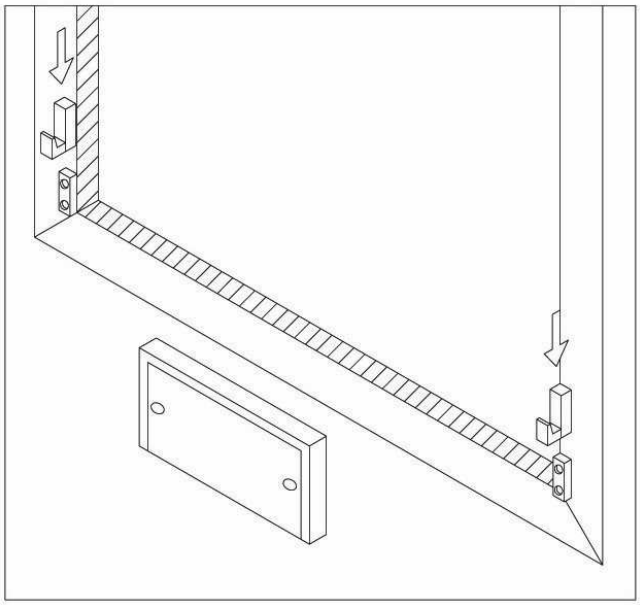

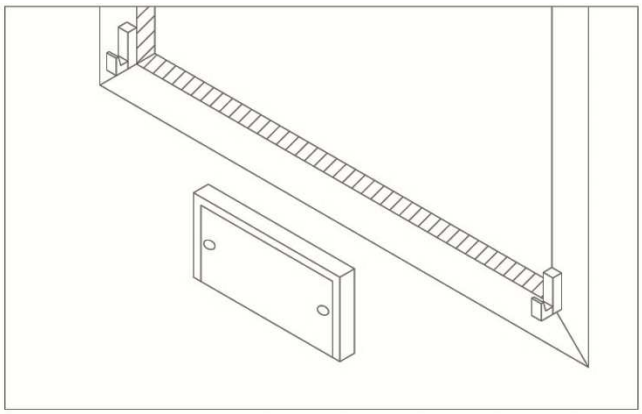

 Puma s.r.l. 2026 all rights reserved

Electrical implant connection

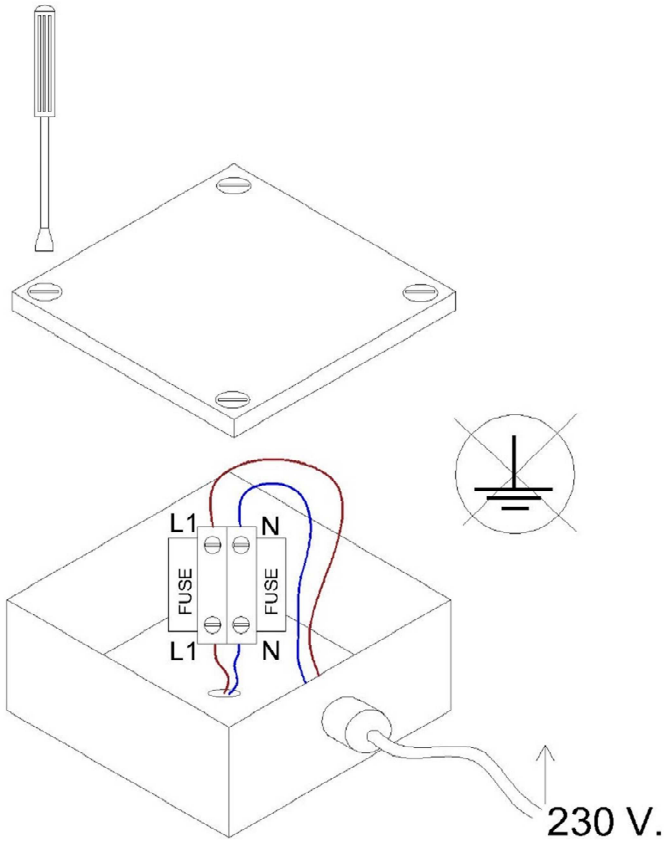

FUSE REPLACEMENT:
THIS OPERATION MUST BE CARRIED OUT BY QUALIFIED STAFF.

PUMA srl declines all responsibility for the connection of electrical parts if not assembled by qualified personnel.

For all versions:

Fuse replacement (5x20-0.2A)
located inside a junction box on the roof of the cabin
(fuses are present on both the phase and neutral)
MAKE SURE THE SYSTEM IS NOT UNDER VOLTAGE

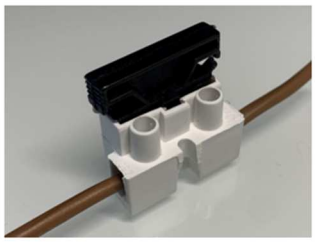
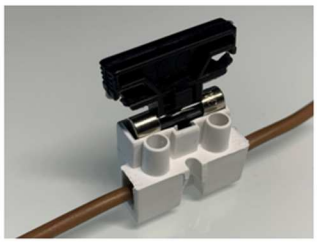
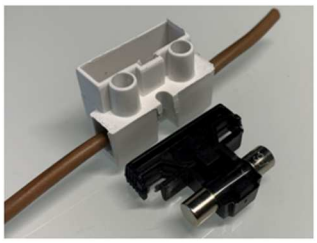
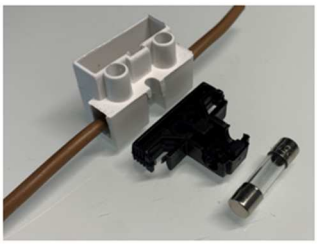

 Puma s.r.l. 2026 all rights reserved

Interior light replacement





The internal light is mounted on two elastic clips Holding the LED tubular

It is necessary to use a screwdriver to pry the clips both from the outside and from the inside to release the tubular





Once the LED tube has been unhooked, remove the electrical cable from its connection





Reassemble the luminaire by performing the reverse operation.

 Puma s.r.l. 2026 all rights reserved

Post-installation checks

1. Checking the tightness of the 16 mounting screws
2. Proper Door Operation
3. Applied safety stickers
4. Universal panel with corresponding 4 mm Allen key (if equipped)
5. Reclining table operation (if equipped)
6. Mains connection
7. Lighting operation
8. Operation of the air exchange system (if equipped)
9. Presence of poet identification label under the visual at the bottom right
10. Delivery of all documentation (paper or sent by email)

 Puma s.r.l. 2026 all rights reserved