GIMA

PROFESSIONAL MEDICAL PRODUCTS

STETOSCOPIO JOTARAP - JOTARAP STETHOSCOPES
STÉTHOSCOPES BIAURICULAIRES JOTARAP
ESTETOSCOPIOS JOTARAP - ESTETOSCÓPIO JOTARAP
JOTARAP STETHOSKOPE - JOTARAP SZTETOSZKÓP
STETOSKOPY JOTARAP - STETOSKOP JOTARAP
STETOSCOAPE JOTARAP - JOTARAP STETHOSCOPEN
JOTARAP STETOSKOPI - FONENDOSKOPY JOTARAP
ΣΤΗΘΟΣΚΟΠΙΑ JOTARAP - JOTARAP السماعة الطبية

È necessario segnalare qualsiasi incidente grave verificatosi in relazione al dispositivo medico da noi fornito al fabbricante e all'autorità competente dello Stato membro in cui si ha sede.

All serious accidents concerning the medical device supplied by us must be reported to the manufacturer and competent authority of the member state where your registered office is located.

Il est nécessaire de signaler tout accident grave survenu et lié au dispositif médical que nous avons livré au fabricant et à l'autorité compétente de l'état membre où on a le siège social.

Es necesario informar al fabricante y a la autoridad competente del Estado miembro en el que se encuentra la sede sobre cualquier incidente grave que haya ocurrido en relación con el producto sanitario que le hemos suministrado.

É necessário notificar ao fabricante e às autoridades competentes do Estado-membro onde ele está sediado qualquer acidente grave verificado em relação ao dispositivo médico fornecido por nós.

Jeder schwere Unfall im Zusammenhang mit dem von uns gelieferten medizinischen Gerät muss unbedingt dem Hersteller und der zuständigen Behörde des Mitgliedsstaats, in dem das Gerät verwendet wird, gemeldet werden.

A gyártónak, illetve a székhely szerinti tagállam illetékes hatóságának jelezni kell bármilyen olyan súlyos balesetet, amely az általunk szállított orvostechnikai eszközzel kapcsolatban történt.

Należy poinformować producenta i kompetentne władze danego Kraju członkowskiego o każdym poważnym wypadku związanym z wyrobem medycznym naszej produkcji.

Det är nödvändigt att meddela tillverkaren och de behöriga myndigheterna i den berörda medlemsstaten, om alla allvarliga olyckor som inträffat i samband med den medicintekniska utrustning som levererats av oss.

Orice accident grav produs, privitor la dispozitivul medical fabricat de firma noastră, trebuie semnalat producătorului și autorității competente în statul membru pe teritoriul căruia își are sediul utilizatorul.

Alle ernstige ongelukken die zich in verband met het door ons geleverde medische hulpmiddel voordoen, moeten gemeld worden aan de fabrikant en aan de bevoegde instantie van de lidstaat waar u gevestigd bent.

Par nopietnu negadījumu, kas notiek saistībā ar mūsu piegādāto medicīnisko ierīci, jāziņo ražotājam un tās dalībvalsts kompetentā iestādei, kurā negadījums ir radies.

Každú vážnu udalosť, ktorá sa vyskytla v súvislosti s nami dodanou zdravotníckou pomôckou, je potrebné nahlásiť výrobcovi a príslušnému orgánu členského štátu, v ktorom máte sídlo.

Σε περίπτωση που διαπιστώσετε οποιοδήποτε σοβαρό περιστατικό σε σχέση με την ιατρική συσκευή που σας παρέχουμε θα πρέπει να το αναφέρετε στον κατασκευαστή και στην αρμόδια αρχή του κράτους μέλους στο οποίο βρίσκεστε.

يجب الإبلاغ فورا عن أي حادث خطير وقع فيما يتعلق بالجهاز الطبي الذي زودنا به إلى الجهة الصانعة والسلطة المختصة في الدولة العضو التي يقع فيها

REF **32579 - 32580 - 32581 - 32582 - 32583**
32584 - 32585 - 32586 - 32587

Gima S.p.A.
Via Marconi, 1 - 20060 Gessate (MI) Italy
gima@gimaitaly.com - export@gimaitaly.com
www.gimaitaly.com
Made in China

MD CE

M32579-M-Rev.2-03.25

LA STRUTTURA DEL PADIGLIONE - THE STRUCTURE OF THE CHESTPIECE
STRUCTURE DU PAVILLON - LA ESTRUCTURA DEL PABELLON - ESTRUTURA DO PAVILHÃO AUFBAU DES BRUSTSTÜCKS - A HALLGATÓFEJ FELÉPÍTÉSE
BUDOWA KOŃCÓWKI DWUSTRONNEJ - BRÖSTSTYCKETS STRUKTUR - STRUCTURA PÂLNIEI DE STRUCTUUR VAN HET BORSTSTUK - STETOSKOPA UZBŪVE - ZLOŽENIE REZONÁTORA ΗΚΑΤΑΣΚΕΥΗ ΤΟΥ ΣΚΕΛΕΤΟΥ - تصميم الوحدة الخاصة بالصدر

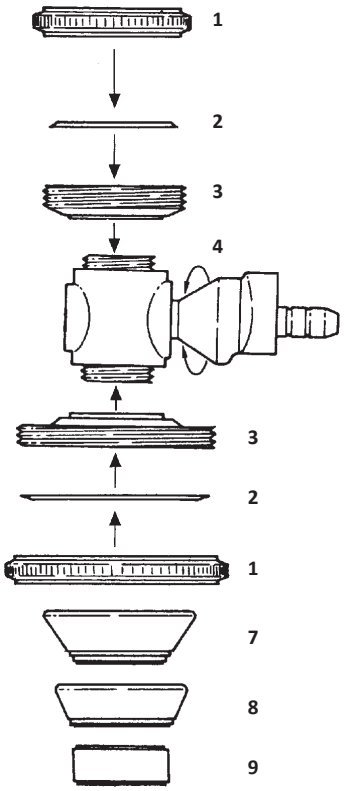

La testa clicca in posizione ad ogni giro di 180°
The head clicks into position with each 180° turn
La tête émet un clic à chaque tour de 180°
La cabeza gira en posicion a cada giro de 180°
A cabeça emite um "clic" a cada volta de 180°
Der Kopf schnappt bei jeder 180°-Drehung ein
A fej 180 fokkal elforgatva a helyére pattan
Głowica zajmuje swoją pozycję po każdorazowym przekręceniu jej o 180°
Huvudet klickar i position med varje 180° vridning
Capul se încastrează pe poziție, la fiecare rotație de 180°
De kop klikt bij elke rotatie van 180° vast op zijn plaats
Galva ar katru 180° pagriezienu nofiksējas vietā
Hlavica sa zopne pri každom otočení o 180°
Η κεφάλή κάνει κλίκ στην θέση κάθε γύρου 180°
تركب الرأس في مكانها مع كل دوران بزاوية 180 درجة.

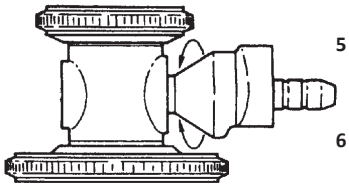

1. Anello
2. Membrana di plastica
3. Disco
4. Cilindro
5. Membrana piccola
6. Membrana grande
7. Misura per adulti
8. Misura media
9. Misura per bambini

1. Ring
2. Plastic diaphragm
3. Disc
4. Drum
5. Small diaphragm
6. Large diaphragm
7. Adult size
8. Medium size
9. Infant size

1. Anneau
2. Membrane en plastique
3. Disque
4. Cylindre
5. Petite membrane
6. Grande membrane
7. Taille pour adultes
8. Taille moyenne
9. Taille pour enfants

1. Anillo
2. Membrana de plástico
3. Disco
4. Cilindro
5. Membrana pequeña
6. Membrana grande
7. Membrana para adultos
8. Medida media
9. Medida para niños

1. Anel
2. Membrana de plástico
3. Disco
4. Cilindro
5. Membrana pequena
6. Membrana grande
7. Medida para adultos
8. Medida média
9. Medida para crianças

1. Ring
2. Kunststoffmembran
3. Scheibe
4. Trommel
5. Kleine Membran
6. Große Membran
7. Erwachsenengröße
8. Mittlere Größe
9. Kindergröße

1. Gyűrű
2. Műanyag membrán
3. Tányér
4. Törzs
5. Kis membrán
6. Nagy membrán
7. Felnőtt méret
8. Közepes méret
9. Gyermek méret

1. Pierścień
2. Plastikowa głowica
3. Dysk
4. Bęben
5. Mała głowica
6. Duża głowica
7. Rozmiar dla dorosłych
8. Rozmiar średni
9. Rozmiar dziecięcy

1. Ring
2. Plastmembran
3. Disk
4. Trumma
5. Litet membran
6. Stort membran
7. Vuxenstorlek
8. Medium storlek
9. Barnstorlek

1. Inel
2. Membrană din plastic
3. Disc
4. Cilindru
5. Membrană mică
6. Membrană mare
7. Mărime pentru adulți
8. Mărime medie
9. Mărime pentru copii

1. Ring
2. Plastic membraan
3. Schijf
4. Cilinder
5. Kleine membraan
6. Grote membraan
7. Maat voor volwassenen
8. Gemiddelde maat
9. Maat voor kinderen

1. Gredzens
2. Plastmasas membrāna
3. Disks
4. Cilindrs
5. Maza membrāna
6. Liela membrāna
7. Izmērs pieaugušajiem
8. Vidējs izmērs
9. Izmērs bērniem

1. Krúžok
2. Plastová membrána
3. Lastúra
4. Valec
5. Malá membrána
6. Veľká membrána
7. Veľkosť pre dospelých
8. Stredná veľkosť
9. Veľkosť pre deti

1 .Δαχτύλιος
2.Πλαστική μεμβράνη
3.Δίσκος
4.Κύλινδρος
5.Μικρή μεμβράνη
6.Μεγάλη μεμβράνη
7.Μέγεθος για ενήλικες
8.Μέτριο μέγεθος
9.Μέγεθος για νήπια

1. حلقة
2. رأس من البلاستيك
3. قرص
4. أسطوانة
5. رأس صغير
6. رأس كبير
7. حجم الكبار
8. حجم متوسط
9. حجم الأطفال

FUNKCIJAS

PĀRVEIDOJAMA 5 VEIDOS

Šis instruments ir pārveidojams 5 dažādos veidos un apvieno 5 dažādu stetoskopu funkcijas īpašiem lietojumiem vienā.
Paredzēts visiem mērķiem, komplektācijā ir 3 dažādu veidu galviņas un divas oriģinālās membrānas, viena maza un viena liela. Kopums veido pilnu komplektu. Katrai membrānai vai galviņai ir noteikts mērķis

1 LIELA MEMBRĀNA
Parasti šo stetoskopu izmanto gan zemas frekvences sirds skaņu, gan diastolisko un terciāro sirds skaņu, gan primāro un sekundāro sirds skaņu auskultācijai.
Arī sirds izdalītās akūtas skaņas ir atšķiramas.

2 MAZA MEMBRĀNA
Tā ir paredzēta, lai dzirdētu jaundzimušo augsto sirds skaņu.

3 GALVIŅAS IZMĒRS PIEAUGUŠAJIEM
Ideāli piemērota vidēju un zemu skaņu un šņācienu izklausīšanai.

4 VIDĒJA IZMĒRA GALVIŅA:
Tās ir īpaši paredzēts zemu un vidēju un krakšķošu skaņu auskultācijai ierobežotās ķermeņa daļās, piemēram, starp ribām.

5 MAZA IZMĒRA GALVIŅA
Īpaši piemērots mazu bērnu un mazuļu izmeklēšanai.
Ar šīs galviņas palīdzību jūs varat dzirdēt zemās un vidējās un rūkoņu skaņas, ko izdod infantila sirds.
Visas šīs kombinācijas ir ļoti labi izpētītas, lai instrumentam nodrošinātu ārkārtēju jutīgumu, kas ļaus skaidri dzirdēt augstās un zemās frekvences skaņas un viegli uztvert vieglus šņācienus.
Tiek nodrošinātas 3 dažādu izmēru austiņas, kas ļauj ārstam izvēlēties sev piemērotāko pāri, lai nodrošinātu maksimālu komfortu. Tās ir ievietotas mazā kompaktā apvalkā kopā ar 3 galviņām un 2 rezerves plastmasas membrānām, lielām un mazām.

LIETOŠANAS INSTRUKCIJA

Pirms lietošanas uzmanīgi izlasiet instrukcijas.
Duofons ir paredzēts tikai specializēta medicīnas vai paramedicīniskā personāla lietošanai.

Duofonam JOTARAP ir divas galviņas un tas ir aprīkots ar lielām un mazām membrānām, kuras ir uzstādītas uz rotējoša cilindra.

A Ievietojiet ausu uzgaļus ausīs.
B Viegls pirksta pieskāriens membrānai ļaus dzirdēt skaņas, lai jūs varētu pārliecināties, ka instruments darbojas.
C Ja nedzirdat nekādu skaņu, pagrieziet galviņu par 180°, līdz tā noklikšķ, stingri novietojot to precīzajā vietā, parādoties pretējai pusei.
D Tagad pieskarieties vēlreiz un dzirdēsit instrumenta skaņas, kas nozīmē, ka tas ir pareizi noregulēts lietošanai.
E Tagad jūs varat izmeklēt pacientu ar stetoskopu.
F Atkārtojiet šis procedūras, pārejot no vienas stetaskopa veida uz otru.

JOTARAP GIMA duofons tiek piegādāts komplektā ar šādiem piederumiem:

1.	Galviņa ar lielu un mazu membrānu	1 gab.
2.	Hromēta stīpiņa ar austiņām	1 pāris
3.	Caurule ar metāla atsperi	1 pāris
4.	Maināma galviņa, pieauguša cilvēka izmērs	1 gab.
5.	Maināma galviņa, vidēja izmēra	1 gab.
6.	Maināma galviņa, izmērs bērniem	1 gab.
7.	Rezerves austiņas, mazas un lielas	2 pāri
8.	Rezerves plastmasas membrānas, lielas un mazas	2 gab.
9.	Piederumu kārba	1 gab.

	Uzglabāt vēsā, sausā vietā		Ražotājs
	Uzglabāt prom no saules gaismas	CE	Medicīniska ierīce, kas atbilst Regulai (ES) 2017/745
	Izlasiet lietošanas instrukcijas		Uzmanību: Izlasiet un uzmanīgi ievērojiet lietošanas instrukcijas (brīdinājumus)
REF	Produkta kods	MD	Medicīniskā ierīce
LOT	Partijas numurs		Izgatavošanas datums
UDI	Unikāls ierīces identifikators		

GIMA GARANTIJAS NOSACĪJUMI

Tiek piemērota Gima standarta B2B garantija uz 12 mēnešiem.