GIMA

PROFESSIONAL MEDICAL PRODUCTS

STETOSCOPIO JOTARAP - JOTARAP STETHOSCOPES
STÉTHOSCOPES BIAURICULAIRES JOTARAP
ESTETOSCOPIOS JOTARAP - ESTETOSCÓPIO JOTARAP
JOTARAP STETHOSKOPE - JOTARAP SZTETOSZKÓP
STETOSKOPY JOTARAP - STETOSKOP JOTARAP
STETOSCOAPE JOTARAP - JOTARAP STETHOSCOPEN
JOTARAP STETOSKOPI - FONENDOSKOPY JOTARAP
ΣΤΗΘΟΣΚΟΠΙΑ JOTARAP - JOTARAP السماعة الطبية

È necessario segnalare qualsiasi incidente grave verificatosi in relazione al dispositivo medico da noi fornito al fabbricante e all'autorità competente dello Stato membro in cui si ha sede.

All serious accidents concerning the medical device supplied by us must be reported to the manufacturer and competent authority of the member state where your registered office is located.

Il est nécessaire de signaler tout accident grave survenu et lié au dispositif médical que nous avons livré au fabricant et à l'autorité compétente de l'état membre où on a le siège social.

Es necesario informar al fabricante y a la autoridad competente del Estado miembro en el que se encuentra la sede sobre cualquier incidente grave que haya ocurrido en relación con el producto sanitario que le hemos suministrado.

É necessário notificar ao fabricante e às autoridades competentes do Estado-membro onde ele está sediado qualquer acidente grave verificado em relação ao dispositivo médico fornecido por nós.

Jeder schwere Unfall im Zusammenhang mit dem von uns gelieferten medizinischen Gerät muss unbedingt dem Hersteller und der zuständigen Behörde des Mitgliedsstaats, in dem das Gerät verwendet wird, gemeldet werden.

A gyártónak, illetve a székhely szerinti tagállam illetékes hatóságának jelezni kell bármilyen olyan súlyos balesetet, amely az általunk szállított orvostechnikai eszközzel kapcsolatban történt.

Należy poinformować producenta i kompetentne władze danego Kraju członkowskiego o każdym poważnym wypadku związanym z wyrobem medycznym naszej produkcji.

Det är nödvändigt att meddela tillverkaren och de behöriga myndigheterna i den berörda medlemsstaten, om alla allvarliga olyckor som inträffat i samband med den medicintekniska utrustning som levererats av oss.

Orice accident grav produs, privitor la dispozitivul medical fabricat de firma noastră, trebuie semnalat producătorului şi autorităţii competente în statul membru pe teritoriul căruia îşi are sediul utilizatorul.

Alle ernstige ongelukken die zich in verband met het door ons geleverde medische hulpmiddel voordoen, moeten gemeld worden aan de fabrikant en aan de bevoegde instantie van de lidstaat waar u gevestigd bent.

Par nopietnu negadījumu, kas notiek saistībā ar mūsu piegādāto medicīnisko ierīci, jāziņo ražotājam un tās dalībvalsts kompetentā iestādei, kurā negadījums ir radies.

Každú vážnu udalosť, ktorá sa vyskytla v súvislosti s nami dodanou zdravotníckou pomôckou, je potrebné nahlásiť výrobcovi a príslušnému orgánu členského štátu, v ktorom máte sídlo.

Σε περίπτωση που διαπιστώσετε οποιοδήποτε σοβαρό περιστατικό σε σχέση με την ιατρική συσκευή που σας παρέχουμε θα πρέπει να το αναφέρετε στον κατασκευαστή και στην αρμόδια αρχή του κράτους μέλους στο οποίο βρίσκεστε.

يجب الإبلاغ فورا عن أي حادث خطير وقع فيما يتعلق بالجهاز الطبي الذي زودنا به إلى الجهة الصانعة والسلطة المختصة في الدولة العضو التي يقع فيها

REF **32579 - 32580 - 32581 - 32582 - 32583**
32584 - 32585 - 32586 - 32587

CE

Gima S.p.A.
Via Marconi, 1 - 20060 Gessate (MI) Italy
gima@gimaitaly.com - export@gimaitaly.com
www.gimaitaly.com
Made in China

MD

CH REP Medicare AG, Hauptstr. 51
5024 Küttigen, Schweiz
CHRN-AR-20002506

UK REP Maclin Power Ltd, 20 Wenlock
Road, London, N1 7GU England,
United Kingdom

M32579-M-Rev.3-10.25

LA STRUTTURA DEL PADIGLIONE - THE STRUCTURE OF THE CHESTPIECE
STRUCTURE DU PAVILLON - LA ESTRUCTURA DEL PABELLON - ESTRUTURA DO PAVILHÃO AUFBAU DES BRUSTSTÜCKS - A HALLGATÓFEJ FELÉPÍTÉSE
BUDOWA KOŃCÓWKI DWUSTRONNEJ - BRÖSTSTYCKETS STRUKTUR - STRUCTURA PÂLNIEI DE STRUCTUUR VAN HET BORSTSTUK - STETOSKOPA UZBŪVE - ΖΛΟΖΕΝΙΕ REZONÁTORA ΗΚΑΤΑΣΚΕΥΗ ΤΟΥ ΣΚΕΛΕΤΟΥ - تصميم الوحدة الخاصة بالصدر

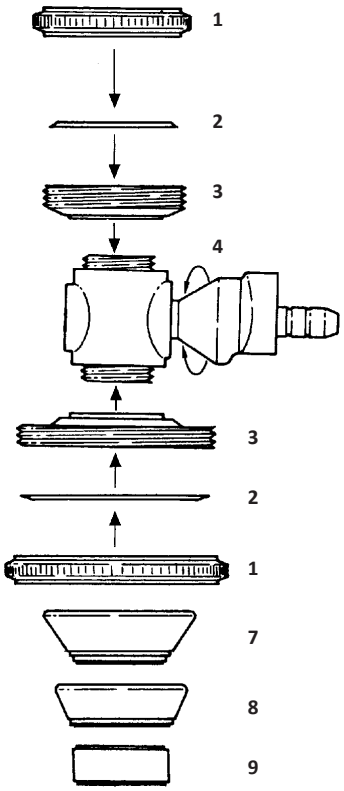

La testa clicca in posizione ad ogni giro di 180°
The head clicks into position with each 180° turn
La tête émet un clic à chaque tour de 180°
La cabeza gira en posicion a cada giro de 180°
A cabeça emite um "clic" a cada volta de 180°
Der Kopf schnappt bei jeder 180°-Drehung ein
A fej 180 fokkal elforgatva a helyére pattan
Głowica zajmuje swoją pozycję po każdorazowym przekręceniu jej o 180°
Huvudet klickar i position med varje 180° vridning
Capul se încastrează pe poziție, la fiecare rotație de 180°
De kop klikt bij elke rotatie van 180° vast op zijn plaats
Galva ar katru 180° pagriezienu nofiksējas vietā
Hlavica sa zopne pri každom otočení o 180°
Η κεφάλή κάνει κλίκ στην θέση κάθε γύρου 180°
تركب الرأس في مكانها مع كل دوران بزاوية 180 درجة.

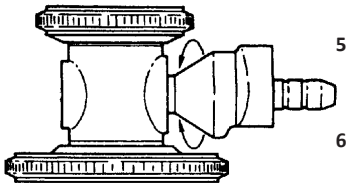

1. Anello
2. Membrana di plastica
3. Disco
4. Cilindro
5. Membrana piccola
6. Membrana grande
7. Misura per adulti
8. Misura media
9. Misura per bambini

1. Ring
2. Plastic diaphragm
3. Disc
4. Drum
5. Small diaphragm
6. Large diaphragm
7. Adult size
8. Medium size
9. Infant size

1. Anneau
2. Membrane en plastique
3. Disque
4. Cylindre
5. Petite membrane
6. Grande membrane
7. Taille pour adultes
8. Taille moyenne
9. Taille pour enfants

1. Anillo
2. Membrana de plástico
3. Disco
4. Cilindro
5. Membrana pequeña
6. Membrana grande
7. Membrana para adultos
8. Medida media
9. Medida para niños

1. Anel
2. Membrana de plástico
3. Disco
4. Cilindro
5. Membrana pequena
6. Membrana grande
7. Medida para adultos
8. Medida média
9. Medida para crianças

1. Ring
2. Kunststoffmembran
3. Scheibe
4. Trommel
5. Kleine Membran
6. Große Membran
7. Erwachsenengröße
8. Mittlere Größe
9. Kindergröße

1. Gyűrű
2. Műanyag membrán
3. Tányér
4. Törzs
5. Kis membrán
6. Nagy membrán
7. Felnőtt méret
8. Közepes méret
9. Gyermek méret

1. Pierścień
2. Plastikowa głowica
3. Dysk
4. Bęben
5. Mała głowica
6. Duża głowica
7. Rozmiar dla dorosłych
8. Rozmiar średni
9. Rozmiar dziecięcy

1. Ring
2. Plastmembran
3. Disk
4. Trumma
5. Litet membran
6. Stort membran
7. Vuxenstorlek
8. Medium storlek
9. Barnstorlek

1. Inel
2. Membrană din plastic
3. Disc
4. Cilindru
5. Membrană mică
6. Membrană mare
7. Mărime pentru adulți
8. Mărime medie
9. Mărime pentru copii

1. Ring
2. Plastic membraan
3. Schijf
4. Cilinder
5. Kleine membraan
6. Grote membraan
7. Maat voor volwassenen
8. Gemiddelde maat
9. Maat voor kinderen

1. Gredzens
2. Plastmasas membrāna
3. Disks
4. Cilindrs
5. Maza membrāna
6. Liela membrāna
7. Izmērs pieaugušajiem
8. Vidējs izmērs
9. Izmērs bērniem

1. Krúžok
2. Plastová membrána
3. Lastúra
4. Valec
5. Malá membrána
6. Veľká membrána
7. Veľkosť pre dospelých
8. Stredná veľkosť
9. Veľkosť pre deti

1 .Δαχτύλιος
2.Πλαστική μεμβράνη
3.Δίσκος
4.Κύλινδρος
5.Μικρή μεμβράνη
6.Μεγάλη μεμβράνη
7.Μέγεθος για ενήλικες
8.Μέτριο μέγεθος
9.Μέγεθος για νήπια

1. حلقة
2. رأس من البلاستيك
3. قرص
4. أسطوانة
5. رأس صغير
6. رأس كبير
7. حجم الكبار
8. حجم متوسط
9. حجم الأطفال

SPECIFIKATIONER

KONVERTIBELT PÅ 5 SÄTT
Då detta instrument kan omvandlas på 5 olika sätt, kan det ersätta alla andra stetoskop och fungera som 5 stetoskop för 5 specifika ändamål i en enhet.
Bröststycken av klocktyp i 3 olika storlekar levereras med de bägge originalmembranen, ett litet och ett stort, och utgör tillsammans ett komplett set som designats för alla ändamål. Följaktligen passar varje membran eller klocka för alla specifika ändamål.

1 STORT MEMBRAN
Generellt används detta bröststycke för att detektera lågfrekvent, diastoliskt och tredje hjärtljud, samt första och andra hjärtljud. Högfrekvent blåsljud från hjärtat är också detekterbart.

2 LITET MEMBRAN
Har utformats för att lyssna på hjärtljud av högfrekvent natur hos spädbarn.

3 KLOCKA I VUXENSTORLEK
För att fokusera på låg- och medelfrekventa ljud och blåsljud är denna klocka mycket användbar.

4 KLOCKA I MEDIUMSTORLEK
Koncentrerar på trånga partier, t.ex. mellan revben eller andra små områden, för att detektera låg- och medelfrekventa ljud eller blåsljud.

5 KLOCKA I BARNSTORLEK
Bäst vid undersökning av spädbarn och små barn. Låg- och medelfrekventa ljud och blåsljud från spädbarnshjärtan avkännes bäst med denna klocka.
Du kommer att upptäcka att alla dessa kombinationer är oerhört väldesignade. Deras höga sensitivitet möjliggör att tydligt urskilja låga och höga frekvenser och du kan enkelt avlyssna även de svagaste blåsljuden.
Vidare medföljer extra öronpluggar i 3 olika storlekar som låter användaren välja det par som ger störst komfort. Produkten förpackas i en kompakt liten väska med 3 bröststycken av klocktyp samt 2 extra, transparenta plastmembran, ett litet och ett stort.

ANVÄNDNING

Läs den tillhörande dokumentationen före användning.
JOTARAP får endast användas av medicinsk personal med specialutbildning.

JOTARAP har dubbelt huvud och litet respektive stort membran monterade på en roterbar trumma med tvillinghuvuden innehållande läckagefri stamventil som tillverkats med hårstråtunn precision.

A Sätt först in de binaurala pluggarna i öronen.
B Genom att knacka mjukt på membranet med fingret släpps ljud igenom och du vet om det är i arbetsposition.
C Om du inte hör knackljudet, rotera huvudet 180 tills det klickar fast i klarläget och är vänt mot den motsatta sidan.
D Knacka på nytt och du kommer nu att höra knackljuden som innebär att instrumentet är korrekt inställt för användning.
E Nu kan du diagnosticera din patient med stetoskopet.
F Gå igenom samma procedurer när du skiftar från ett bröststycke till ett annat.

JOTARAP GIMA stetoskop säljs som ett komplett set med följande komponenter:

1.	Bröststycke med stort och litet membran	1 st
2.	Binaurala, förkromade med öronpluggar	1 par
3.	Kraftig genomföring med metallfjäder	1 par
4.	Utbytbart bröststycke av klocktyp	1 st
5.	Utbytbart bröststycke av klocktyp	1 st
6.	Utbytbart bröststycke av klocktyp	1 st
7.	Extra öronpluggar, stor och liten storlek	2 par
8.	Extra transparent plastmembran, litet och stort	2 st
9.	Plastbehållare för tillbehör	1 st

	Förvara på svalt och torrt ställe		Tillverkare
	Skyddas från solljus	CE	Den medicintekniska produkten överensstämmer med förordning (EU) 2017/745
	Läs bruksanvisningen		Varsamhet: läs anvisningarna (varningar) noga
REF	Produktkod	MD	Medicinteknisk produkt
LOT	Satsnummer		Tillverkningsdatum
UDI	Unik identifierare för enheten		
CH REP	Auktoriserad representant i Schweiziska	UK REP	Auktoriserad representant i Storbritannien

GARANTIVILLKOR GIMA

Man tillämpar standard garanti B2B Gima på 12 månader.