GIMA

PROFESSIONAL MEDICAL PRODUCTS

STETOSCOPIO JOTARAP - JOTARAP STETHOSCOPES
STÉTHOSCOPES BIAURICULAIRES JOTARAP
ESTETOSCOPIOS JOTARAP - ESTETOSCÓPIO JOTARAP
JOTARAP STETHOSKOPE - JOTARAP SZTETOSZKÓP
STETOSKOPY JOTARAP - STETOSKOP JOTARAP
STETOSCOAPE JOTARAP - JOTARAP STETHOSCOPEN
JOTARAP STETOSKOPI - FONENDOSKOPY JOTARAP
ΣΤΗΘΟΣΚΟΠΙΑ JOTARAP - JOTARAP السماعة الطبية

È necessario segnalare qualsiasi incidente grave verificatosi in relazione al dispositivo medico da noi fornito al fabbricante e all'autorità competente dello Stato membro in cui si ha sede.

All serious accidents concerning the medical device supplied by us must be reported to the manufacturer and competent authority of the member state where your registered office is located.

Il est nécessaire de signaler tout accident grave survenu et lié au dispositif médical que nous avons livré au fabricant et à l'autorité compétente de l'état membre où on a le siège social.

Es necesario informar al fabricante y a la autoridad competente del Estado miembro en el que se encuentra la sede sobre cualquier incidente grave que haya ocurrido en relación con el producto sanitario que le hemos suministrado.

É necessário notificar ao fabricante e às autoridades competentes do Estado-membro onde ele está sediado qualquer acidente grave verificado em relação ao dispositivo médico fornecido por nós.

Jeder schwere Unfall im Zusammenhang mit dem von uns gelieferten medizinischen Gerät muss unbedingt dem Hersteller und der zuständigen Behörde des Mitgliedsstaats, in dem das Gerät verwendet wird, gemeldet werden.

A gyártónak, illetve a székhely szerinti tagállam illetékes hatóságának jelezni kell bármilyen olyan súlyos balesetet, amely az általunk szállított orvostechnikai eszközzel kapcsolatban történt.

Należy poinformować producenta i kompetentne władze danego Kraju członkowskiego o każdym poważnym wypadku związanym z wyrobem medycznym naszej produkcji.

Det är nödvändigt att meddela tillverkaren och de behöriga myndigheterna i den berörda medlemsstaten, om alla allvarliga olyckor som inträffat i samband med den medicintekniska utrustning som levererats av oss.

Orice accident grav produs, privitor la dispozitivul medical fabricat de firma noastră, trebuie semnalat producătorului şi autorităţii competente în statul membru pe teritoriul căruia îşi are sediul utilizatorul.

Alle ernstige ongelukken die zich in verband met het door ons geleverde medische hulpmiddel voordoen, moeten gemeld worden aan de fabrikant en aan de bevoegde instantie van de lidstaat waar u gevestigd bent.

Par nopietnu negadījumu, kas notiek saistībā ar mūsu piegādāto medicīnisko ierīci, jāziņo ražotājam un tās dalībvalsts kompetentā iestādei, kurā negadījums ir radies.

Každú vážnu udalosť, ktorá sa vyskytla v súvislosti s nami dodanou zdravotníckou pomôckou, je potrebné nahlásiť výrobcovi a príslušnému orgánu členského štátu, v ktorom máte sídlo.

Σε περίπτωση που διαπιστώσετε οποιοδήποτε σοβαρό περιστατικό σε σχέση με την ιατρική συσκευή που σας παρέχουμε θα πρέπει να το αναφέρετε στον κατασκευαστή και στην αρμόδια αρχή του κράτους μέλους στο οποίο βρίσκεστε.

يجب الإبلاغ فورا عن أي حادث خطير وقع فيما يتعلق بالجهاز الطبي الذي زودنا به إلى الجهة الصانعة والسلطة المختصة في الدولة العضو التي يقع فيها

REF **32579 - 32580 - 32581 - 32582 - 32583**
32584 - 32585 - 32586 - 32587

CE

Gima S.p.A.
Via Marconi, 1 - 20060 Gessate (MI) Italy
gima@gimaitaly.com - export@gimaitaly.com
www.gimaitaly.com
Made in China

MD

CH REP Medicare AG, Hauptstr. 51
5024 Küttigen, Schweiz
CHRN-AR-20002506

UK REP Maclin Power Ltd, 20 Wenlock
Road, London, N1 7GU England,
United Kingdom

M32579-M-Rev.3-10.25

LA STRUTTURA DEL PADIGLIONE - THE STRUCTURE OF THE CHESTPIECE
STRUCTURE DU PAVILLON - LA ESTRUCTURA DEL PABELLON - ESTRUTURA DO PAVILHÃO AUFBAU DES BRUSTSTÜCKS - A HALLGATÓFEJ FELÉPÍTÉSE
BUDOWA KOŃCÓWKI DWUSTRONNEJ - BRÖSTSTYCKETS STRUKTUR - STRUCTURA PÂLNIEI DE STRUCTUUR VAN HET BORSTSTUK - STETOSKOPA UZBŪVE - ΖΛΟΖΕΝΙΕ REZONÁTORA ΗΚΑΤΑΣΚΕΥΗ ΤΟΥ ΣΚΕΛΕΤΟΥ - تصميم الوحدة الخاصة بالصدر

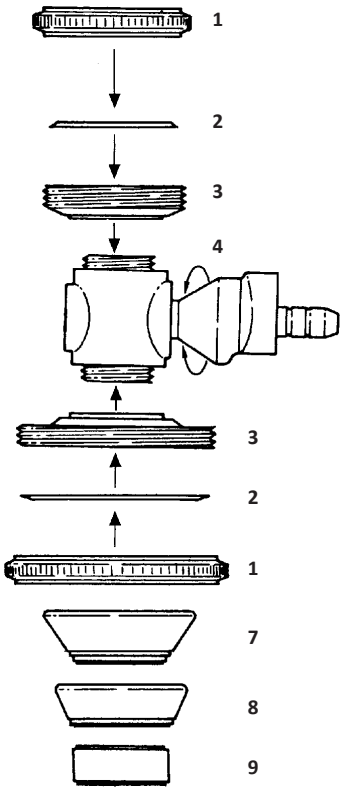

La testa clicca in posizione ad ogni giro di 180°
The head clicks into position with each 180° turn
La tête émet un clic à chaque tour de 180°
La cabeza gira en posicion a cada giro de 180°
A cabeça emite um "clic" a cada volta de 180°
Der Kopf schnappt bei jeder 180°-Drehung ein
A fej 180 fokkal elforgatva a helyére pattan
Głowica zajmuje swoją pozycję po każdorazowym przekręceniu jej o 180°
Huvudet klickar i position med varje 180° vridning
Capul se încastrează pe poziție, la fiecare rotație de 180°
De kop klikt bij elke rotatie van 180° vast op zijn plaats
Galva ar katru 180° pagriezienu nofiksējas vietā
Hlavica sa zopne pri každom otočení o 180°
Η κεφάλή κάνει κλίκ στην θέση κάθε γύρου 180°
تركب الرأس في مكانها مع كل دوران بزاوية 180 درجة.

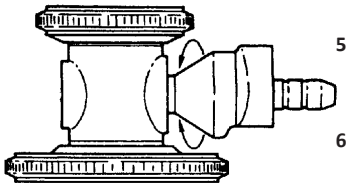

1. Anello
2. Membrana di plastica
3. Disco
4. Cilindro
5. Membrana piccola
6. Membrana grande
7. Misura per adulti
8. Misura media
9. Misura per bambini

1. Ring
2. Plastic diaphragm
3. Disc
4. Drum
5. Small diaphragm
6. Large diaphragm
7. Adult size
8. Medium size
9. Infant size

1. Anneau
2. Membrane en plastique
3. Disque
4. Cylindre
5. Petite membrane
6. Grande membrane
7. Taille pour adultes
8. Taille moyenne
9. Taille pour enfants

1. Anillo
2. Membrana de plástico
3. Disco
4. Cilindro
5. Membrana pequeña
6. Membrana grande
7. Membrana para adultos
8. Medida media
9. Medida para niños

1. Anel
2. Membrana de plástico
3. Disco
4. Cilindro
5. Membrana pequena
6. Membrana grande
7. Medida para adultos
8. Medida média
9. Medida para crianças

1. Ring
2. Kunststoffmembran
3. Scheibe
4. Trommel
5. Kleine Membran
6. Große Membran
7. Erwachsenengröße
8. Mittlere Größe
9. Kindergröße

1. Gyűrű
2. Műanyag membrán
3. Tányér
4. Törzs
5. Kis membrán
6. Nagy membrán
7. Felnőtt méret
8. Közepes méret
9. Gyermek méret

1. Pierścień
2. Plastikowa głowica
3. Dysk
4. Bęben
5. Mała głowica
6. Duża głowica
7. Rozmiar dla dorosłych
8. Rozmiar średni
9. Rozmiar dziecięcy

1. Ring
2. Plastmembran
3. Disk
4. Trumma
5. Litet membran
6. Stort membran
7. Vuxenstorlek
8. Medium storlek
9. Barnstorlek

1. Inel
2. Membrană din plastic
3. Disc
4. Cilindru
5. Membrană mică
6. Membrană mare
7. Mărime pentru adulți
8. Mărime medie
9. Mărime pentru copii

1. Ring
2. Plastic membraan
3. Schijf
4. Cilinder
5. Kleine membraan
6. Grote membraan
7. Maat voor volwassenen
8. Gemiddelde maat
9. Maat voor kinderen

1. Gredzens
2. Plastmasas membrāna
3. Disks
4. Cilindrs
5. Maza membrāna
6. Liela membrāna
7. Izmērs pieaugušajiem
8. Vidējs izmērs
9. Izmērs bērniem

1. Krúžok
2. Plastová membrána
3. Lastúra
4. Valec
5. Malá membrána
6. Veľká membrána
7. Veľkosť pre dospelých
8. Stredná veľkosť
9. Veľkosť pre deti

1 .Δαχτύλιος
2.Πλαστική μεμβράνη
3.Δίσκος
4.Κύλινδρος
5.Μικρή μεμβράνη
6.Μεγάλη μεμβράνη
7.Μέγεθος για ενήλικες
8.Μέτριο μέγεθος
9.Μέγεθος για νήπια

1. حلقة
2. رأس من البلاستيك
3. قرص
4. أسطوانة
5. رأس صغير
6. رأس كبير
7. حجم الكبار
8. حجم متوسط
9. حجم الأطفال

CARACTERÍSTICAS

CONVERTÍVEL EM 5 MANEIRAS
Este instrumento pode ser montado de 5 maneiras diferentes, e reúne em um as funções de 5 estetoscópios diferentes para usos específicos num só.
Concebido para todas as finalidades, é fornecido com 3 tipos de campânula e duas membranas originais, uma pequena e uma grande. Estas peças formam um conjunto completo. Cada membrana ou campânula tem uma finalidade específica.

1 MEMBRANA GRANDE
Geralmente, este pavilhão é usado para auscultar ruídos cardíacos de baixa frequência, ruídos cardíacos diastólicos e terciários, e ruídos primários e secundários. São também individuáveis os silvos emitidos pelo coração.

2 MEMBRANA PEQUENA
Foi concebida para escutar os sons cardíacos agudos dos recém-nascidos.

3 CAMPÂNULA MEDIDA ADULTOS
Ideal para auscultar sons e sussurros médios e baixos.

4 CAMPÂNULA DE MEDIDA MÉDIA
É específica para auscultação de sons e sussurros baixos e médios em partes do corpo estreitas como entre as costelas.

5 CAMPÂNULA MEDIDA PEQUENA
Particularmente indicada para examinar crianças pequenas e recém-nascidos. Com esta campânula ouvem-se melhor os sons e sussurros baixos e médios emitidos pelo coração da criança. Todas estas combinações foram estudadas muito bem para dar extrema sensibilidade ao instrumento e permitir escutar claramente as frequêmncias agudas e baixas, bem como captar com facilidade os sussurros mais leves.
São fornecidos auriculares de reserva de 3 medidas diferentes, que permitem ao médico de escolher o par que melhor se adapta para ter o máximo conforto. As olivas são fornecidas num estojo juntamente com as 3 campânulas, as 2 membranas de plástico transparente de reserva, grandes e pequenas.

MODO DE USAR

Le atentamente as instruções antes de utilizar.
O estetoscópio destina-se exclusivamente ao uso de pessoal médico ou para médico especializado.

O estetoscópio JOTARAP possui duas cabeças e é munido de membranas grandes e pequenas, montadas num cilindro rotativo.

A Introduzir o arco nos ouvidos.
B Uma leve pancada com o dedo sobre a membrana provocará sons, permitindo-lhe verificar se o aparelho está ou não a funcionar.
C Se não ouvir nenhum som, rode a cabeça 180° até ouvir um “clic”, posicionando-se maneira firme num ponto exacto, mostrando o seu lado oposto.
D Dar novamente uma leve pancada e ouvirá os sons que indicam que o aparelho foi regulado correctamente.

E Agora pode examinar o paciente com o estetoscópio.
F Repetir os mesmos passos quando mudar de um pavilhão para o outro.

O Estetoscópio JOTARAP GIMA dispõe de uma série de componentes:

1.	Auscultador com diafragma pequeno e grande,	1 un.
2.	Arcos metálicos, cromados, com olivas,	1 par
3.	Tubo transmissor resistente com clip de metal,	1 par
4.	Auscultador tipo campânula intercambiável,	1 un.
5.	Campânula intercambiável,	1 un.
6.	Campânula intercambiável,	1 un.
7.	Olivas de reserva, grandes e pequenas,	2 pares
8.	Plástico transparente de reserva, grande e pequeno,	2 un.
9.	Recipiente de plástico para acessórios,	1 un.

	Armazenar em local fresco e seco		Fabricante
	Guardar ao abrigo da luz solar	CE	Dispositivo médico em conformidade com a regulamento (UE) 2017/745
	Consulte as instruções de uso		Cuidado: leia as instruções (avisos) cuidadosamente
REF	Código produto	MD	Dispositivo médico
LOT	Número de lote		Data de fabrico
UDI	Identificador exclusivo do dispositivo		
CH REP	Representante autorizado no Suíço	UK REP	Representante autorizado no Reino Unido

CONDIÇÕES DE GARANTIA GIMA
Aplica-se a garantia B2B padrão GIMA de 12 meses.