GIMA

PROFESSIONAL MEDICAL PRODUCTS

STETOSCOPIO JOTARAP - JOTARAP STETHOSCOPES
STÉTHOSCOPES BIAURICULAIRES JOTARAP
ESTETOSCOPIOS JOTARAP - ESTETOSCÓPIO JOTARAP
JOTARAP STETHOSKOPE - JOTARAP SZTETOSZKÓP
STETOSKOPY JOTARAP - STETOSKOP JOTARAP
STETOSCOAPE JOTARAP - JOTARAP STETHOSCOPEN
JOTARAP STETOSKOPI - FONENDOSKOPY JOTARAP
ΣΤΗΘΟΣΚΟΠΙΑ JOTARAP - JOTARAP السماعة الطبية

È necessario segnalare qualsiasi incidente grave verificatosi in relazione al dispositivo medico da noi fornito al fabbricante e all'autorità competente dello Stato membro in cui si ha sede.

All serious accidents concerning the medical device supplied by us must be reported to the manufacturer and competent authority of the member state where your registered office is located.

Il est nécessaire de signaler tout accident grave survenu et lié au dispositif médical que nous avons livré au fabricant et à l'autorité compétente de l'état membre où on a le siège social.

Es necesario informar al fabricante y a la autoridad competente del Estado miembro en el que se encuentra la sede sobre cualquier incidente grave que haya ocurrido en relación con el producto sanitario que le hemos suministrado.

É necessário notificar ao fabricante e às autoridades competentes do Estado-membro onde ele está sediado qualquer acidente grave verificado em relação ao dispositivo médico fornecido por nós.

Jeder schwere Unfall im Zusammenhang mit dem von uns gelieferten medizinischen Gerät muss unbedingt dem Hersteller und der zuständigen Behörde des Mitgliedsstaats, in dem das Gerät verwendet wird, gemeldet werden.

A gyártónak, illetve a székhely szerinti tagállam illetékes hatóságának jelezni kell bármilyen olyan súlyos balesetet, amely az általunk szállított orvostechnikai eszközzel kapcsolatban történt.

Należy poinformować producenta i kompetentne władze danego Kraju członkowskiego o każdym poważnym wypadku związanym z wyrobem medycznym naszej produkcji.

Det är nödvändigt att meddela tillverkaren och de behöriga myndigheterna i den berörda medlemsstaten, om alla allvarliga olyckor som inträffat i samband med den medicintekniska utrustning som levererats av oss.

Orice accident grav produs, privitor la dispozitivul medical fabricat de firma noastră, trebuie semnalat producătorului şi autorităţii competente în statul membru pe teritoriul căruia îşi are sediul utilizatorul.

Alle ernstige ongelukken die zich in verband met het door ons geleverde medische hulpmiddel voordoen, moeten gemeld worden aan de fabrikant en aan de bevoegde instantie van de lidstaat waar u gevestigd bent.

Par nopietnu negadījumu, kas notiek saistībā ar mūsu piegādāto medicīnisko ierīci, jāziņo ražotājam un tās dalībvalsts kompetentā iestādei, kurā negadījums ir radies.

Každú vážnu udalosť, ktorá sa vyskytla v súvislosti s nami dodanou zdravotníckou pomôckou, je potrebné nahlásiť výrobcovi a príslušnému orgánu členského štátu, v ktorom máte sídlo.

Σε περίπτωση που διαπιστώσετε οποιοδήποτε σοβαρό περιστατικό σε σχέση με την ιατρική συσκευή που σας παρέχουμε θα πρέπει να το αναφέρετε στον κατασκευαστή και στην αρμόδια αρχή του κράτους μέλους στο οποίο βρίσκεστε.

يجب الإبلاغ فورا عن أي حادث خطير وقع فيما يتعلق بالجهاز الطبي الذي زودنا به إلى الجهة الصانعة والسلطة المختصة في الدولة العضو التي يقع فيها

REF **32579 - 32580 - 32581 - 32582 - 32583**
32584 - 32585 - 32586 - 32587

CE

Gima S.p.A.
Via Marconi, 1 - 20060 Gessate (MI) Italy
gima@gimaitaly.com - export@gimaitaly.com
www.gimaitaly.com
Made in China

MD

CH REP Medicare AG, Hauptstr. 51
5024 Küttigen, Schweiz
CHRN-AR-20002506

UK REP Maclin Power Ltd, 20 Wenlock
Road, London, N1 7GU England,
United Kingdom

M32579-M-Rev.3-10.25

LA STRUTTURA DEL PADIGLIONE - THE STRUCTURE OF THE CHESTPIECE
STRUCTURE DU PAVILLON - LA ESTRUCTURA DEL PABELLON - ESTRUTURA DO PAVILHÃO AUFBAU DES BRUSTSTÜCKS - A HALLGATÓFEJ FELÉPÍTÉSE
BUDOWA KOŃCÓWKI DWUSTRONNEJ - BRÖSTSTYCKETS STRUKTUR - STRUCTURA PÂLNIEI DE STRUCTUUR VAN HET BORSTSTUK - STETOSKOPA UZBŪVE - ΖΛΟΖΕΝΙΕ REZONÁTORA ΗΚΑΤΑΣΚΕΥΗ ΤΟΥ ΣΚΕΛΕΤΟΥ - تصميم الوحدة الخاصة بالصدر

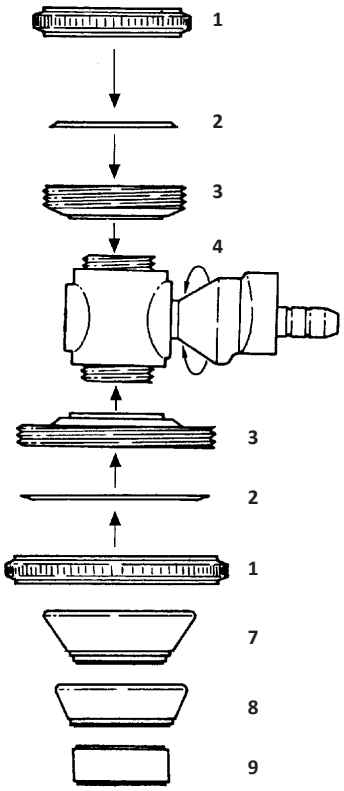

La testa clicca in posizione ad ogni giro di 180°
The head clicks into position with each 180° turn
La tête émet un clic à chaque tour de 180°
La cabeza gira en posicion a cada giro de 180°
A cabeça emite um "clic" a cada volta de 180°
Der Kopf schnappt bei jeder 180°-Drehung ein
A fej 180 fokkal elforgatva a helyére pattan
Głowica zajmuje swoją pozycję po każdorazowym przekręceniu jej o 180°
Huvudet klickar i position med varje 180° vridning
Capul se încastrează pe poziție, la fiecare rotație de 180°
De kop klikt bij elke rotatie van 180° vast op zijn plaats
Galva ar katru 180° pagriezienu nofiksējas vietā
Hlavica sa zopne pri každom otočení o 180°
Η κεφάλή κάνει κλίκ στην θέση κάθε γύρου 180°
تركب الرأس في مكانها مع كل دوران بزاوية 180 درجة.

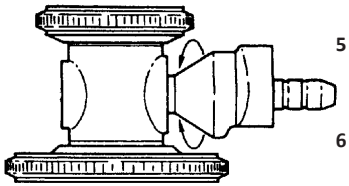

1. Anello
2. Membrana di plastica
3. Disco
4. Cilindro
5. Membrana piccola
6. Membrana grande
7. Misura per adulti
8. Misura media
9. Misura per bambini

1. Ring
2. Plastic diaphragm
3. Disc
4. Drum
5. Small diaphragm
6. Large diaphragm
7. Adult size
8. Medium size
9. Infant size

1. Anneau
2. Membrane en plastique
3. Disque
4. Cylindre
5. Petite membrane
6. Grande membrane
7. Taille pour adultes
8. Taille moyenne
9. Taille pour enfants

1. Anillo
2. Membrana de plástico
3. Disco
4. Cilindro
5. Membrana pequeña
6. Membrana grande
7. Membrana para adultos
8. Medida media
9. Medida para niños

1. Anel
2. Membrana de plástico
3. Disco
4. Cilindro
5. Membrana pequena
6. Membrana grande
7. Medida para adultos
8. Medida média
9. Medida para crianças

1. Ring
2. Kunststoffmembran
3. Scheibe
4. Trommel
5. Kleine Membran
6. Große Membran
7. Erwachsenengröße
8. Mittlere Größe
9. Kindergröße

1. Gyűrű
2. Műanyag membrán
3. Tányér
4. Törzs
5. Kis membrán
6. Nagy membrán
7. Felnőtt méret
8. Közepes méret
9. Gyermek méret

1. Pierścień
2. Plastikowa głowica
3. Dysk
4. Bęben
5. Mała głowica
6. Duża głowica
7. Rozmiar dla dorosłych
8. Rozmiar średni
9. Rozmiar dziecięcy

1. Ring
2. Plastmembran
3. Disk
4. Trumma
5. Litet membran
6. Stort membran
7. Vuxenstorlek
8. Medium storlek
9. Barnstorlek

1. Inel
2. Membrană din plastic
3. Disc
4. Cilindru
5. Membrană mică
6. Membrană mare
7. Mărime pentru adulți
8. Mărime medie
9. Mărime pentru copii

1. Ring
2. Plastic membraan
3. Schijf
4. Cilinder
5. Kleine membraan
6. Grote membraan
7. Maat voor volwassenen
8. Gemiddelde maat
9. Maat voor kinderen

1. Gredzens
2. Plastmasas membrāna
3. Disks
4. Cilindrs
5. Maza membrāna
6. Liela membrāna
7. Izmērs pieaugušajiem
8. Vidējs izmērs
9. Izmērs bērniem

1. Krúžok
2. Plastová membrána
3. Lastúra
4. Valec
5. Malá membrána
6. Veľká membrána
7. Veľkosť pre dospelých
8. Stredná veľkosť
9. Veľkosť pre deti

1 .Δαχτύλιος
2.Πλαστική μεμβράνη
3.Δίσκος
4.Κύλινδρος
5.Μικρή μεμβράνη
6.Μεγάλη μεμβράνη
7.Μέγεθος για ενήλικες
8.Μέτριο μέγεθος
9.Μέγεθος για νήπια

1. حلقة
2. رأس من البلاستيك
3. قرص
4. أسطوانة
5. رأس صغير
6. رأس كبير
7. حجم الكبار
8. حجم متوسط
9. حجم الأطفال

SZCZEGÓŁY TECHNICZNE

5-STOPNIOWE USTAWIENIE
Dając możliwość 5-stopnioego ustawienia, urządzenie to, pośród wszelkich innych stetoskopów, pełni funkcję 5 stetoskopów jako jedno urządzenie.
Urządzenie to, przeznaczone do wszelkich celów, ma 3 rozmiary głowic typu dzwonowego niezależnie od 2 głowic, małej i dużej, tworząc w ten sposób pełen komplet. Zatem każda głowica lub dzwon są dostosowane do indywidualnych potrzeb.

1 DUŻA GŁOWICA
Ta dwustronna końcówka służy do wykrywania odgłosów serca o niskiej częstotliwości, rozkurczowych i trzecich odgłosów serca, jak również pierwszych i drugich odgłosów serca. Wysokotonowe szmery serca są również rozpoznawalne.

2 MAŁA GŁOWICA
Jest przeznaczona do wykrywania wysokotonowych szmerów serca dziecka.

3 GŁOWICA DLA DOROSŁYCH
Jest przydatna do wykrywania dźwięków i szmerów o niskiej i średnie częstotliwości.

4 ŚREDNIA GŁOWICA
Jest nastawiona na wąskich pasmach częstotliwości, jak te pomiędzy żebrami lub w innych pomniejszych miejscach, by wykryć dźwięki lub szmery o niskiej lub średniej częstotliwości.

5 GŁOWICA DLA DZIECI
Jest przeznaczona do badania dzieci i noworodków, dźwięki i szmery o niskiej i średniej częstotliwości.
Można przekonać się, że te wszystkie opcje są zdumiewająco dobrze dopasowane do potrzeb, a czułość urządzenia pozwoli odróżniać niskie i wysokie częstotliwości i łatwo wykrywać wszelkie szmery. Ponadto zapasowe wkładki uszne 3 różnych rozmiarów pozwalają użytkownikowi na wybranie pary, która najlepiej pasuje do potrzeb. Są one spakowane w niewielkiej kasetce razem z 3 głowicami typu dzwonowego, wraz z 2 plastikowymi głowicami – dużą i małą.

SPOSÓB UŻYCIA

Przed użyciem należy zapoznać się z załączoną dokumentacją.
JOTARAP może być użytkowany wyłącznie przez lekarza specjalistę lub przez personel ratowniczy.

JOTARAP jest urządzeniem dwugłowicowym i zaopatrzony jest w głowice dużego i małego rozmiaru zamocowane na dwugłowicowym bębnie, który zawiera wodoszczelny trzonek zaworu o niezwykłej precyzji.

A Umieścić wkładki w uszach
B Lekkie uderzanie palcem w głowicę wzbudzi dźwięk, który pozwala stwierdzić, czy urządzenie jest gotowe o użycia.
C Jeżeli nie słychać dźwięku uderzeń, należy obrócić głowicę o 180° do momentu kliknięcia, by znalazła się w przeciwnej stronie.
D Ponownie lekko uderzyć, by usłyszeć odgłos uderzenia i upewnić się, że urządzenie jest gotowe do użycia.
E Można teraz przebadać pacjenta stetoskopem.

F Zmieniając używaną głowicę, należy powtórzyć powyższe czynności.

W skład kompletu wyposażenia stetoskopu JOTARAP GIMA wchodzą:

1.	Końcówka z dużą i małą głowicą	1 szt.
2.	Wkładki douszne z chromowanymi końcówkami	1 para
3.	Rurki grubościenne z metalowym zaciskiem	1 para
4.	Wymienna końcówka typu bębnowego	1 szt.
5.	Wymienna głowica	1 szt.
6.	Wymienna głowica	1 szt.
7.	Zapasowe wkładki douszne dużego i małego rozmiaru	2 pary
8.	Zapasowa przezroczysta (?) duża i mała	2 szt.
9.	Plastikowy pojemnik na akcesoria	1 szt.

	Przechowywać w suchym miejscu		Producent
	Przechowywać z dala od światła słonecznego	CE	Wyrób medyczny zgodny z Rozporządzenie (UE) 2017/745
	Przeczytaj instrukcje użytkowania		Ostrzeżenie - Zobacz instrukcję obsługi
REF	Numer katalogowy	MD	Wyrób medyczny
LOT	Kod partii		Data produkcj
UDI	Unikalny identyfikator urządzenia		
CH REP	Autoryzowany Przedstawiciel w Szwajcarski	UK REP	Autoryzowany Przedstawiciel w Wielkiej Brytanii

WARUNKI GWARANCJI GIMA

Obowiązuje 12-miesięczna standardowa gwarancja B2B Gima.