GIMA

PROFESSIONAL MEDICAL PRODUCTS

OTO-OFTALMOSCOPIO F.O. SIGMA
SIGMA F.O. OTO-OPHTHALMOSCOPE
OTO-OPHTALMOSCOPE À F.O. SIGMA
FASEROPTIK OTOSKOP-OPHTHALMOSKOP- SIGMA
OTO-OFTALMOSCOPIO F.O. SIGMA
OTO - OFTALMOSCÓPIO F.O. SIGMA
OTO-OFTALMOSKOP SIGMA F.O
SIGMA F.O. OTO-OFTALMOSCOP
ΩΤΟ-ΟΦΘΑΛΜΟΣΚΟΠΙΟ ΟΠΤΙΚΗΣ ΙΝΑΣ SIGMA
منظار فحص العين-الأذن كامل الخيارات من طراز ***SIGMA*** سيجما

È necessario segnalare qualsiasi incidente grave verificatosi in relazione al dispositivo medico da noi fornito al fabbricante e all'autorità competente dello Stato membro in cui si ha sede.

All serious accidents concerning the medical device supplied by us must be reported to the manufacturer and competent authority of the member state where your registered office is located.

Il est nécessaire de signaler tout accident grave survenu et lié au dispositif médical que nous avons livré au fabricant et à l'autorité compétente de l'état membre où on a le siège social.

Jeder schwere Unfall im Zusammenhang mit dem von uns gelieferten medizinischen Gerät muss unbedingt dem Hersteller und der zuständigen Behörde des Mitgliedsstaats, in dem das Gerät verwendet wird, gemeldet werden.

Es necesario informar al fabricante y a la autoridad competente del Estado miembro en el que se encuentra la sede sobre cualquier incidente grave que haya ocurrido en relación con el producto sanitario que le hemos suministrado.

É necessário notificar ao fabricante e às autoridades competentes do Estado-membro onde ele está sediado qualquer acidente grave verificado em relação ao dispositivo médico fornecido por nós.

Należy poinformować producenta i kompetentne władze danego Kraju członkowskiego o każdym poważnym wypadku związanym z wyrobem medycznym naszej produkcji.

Orice accident grav produs, privitor la dispozitivul medical fabricat de firma noastră, trebuie semnalat producătorului și autorității competente în statul membru pe teritoriul căruia își are sediul utilizatorul.

Σε περίπτωση που διαπιστώσετε οποιοδήποτε σοβαρό περιστατικό σε σχέση με την ιατρική συσκευή που σας παρέχουμε θα πρέπει να το αναφέρετε στον κατασκευαστή και στην αρμόδια αρχή του κράτους μέλους στο οποίο βρίσκεστε.

يجب الإبلاغ فورا عن أي حادث خطير وقع فيما يتعلق بالجهاز الطبي الذي زودنا به إلى الجهة الصانعة والسلطة المختصة في الدولة العضو التي يقع فيها

REF **31528 - 31533 - 31534 - 31584**

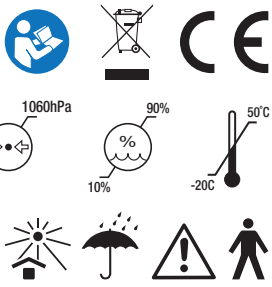

Gima S.p.A.
Via Marconi, 1 - 20060 Gessate (MI) Italy
gima@gimaitaly.com - export@gimaitaly.com
www.gimaitaly.com
Made in Pakistan

M31528-M-Rev.4-12.25

OTOSCOPIO SIGMA - SIGMA OTOSCOPE - OTOSCOPE SIGMA
OTOSKOP SIGMA - OTOSCOPIO SIGMA - OTOSCÓPIO SIGMA
OTOSKOP SIGMA - SIGMA OTOSCOP - ΩΤΟΣΚΟΠΙΟ SIGMA
SIGMA . منظار الأذن

Fig-2

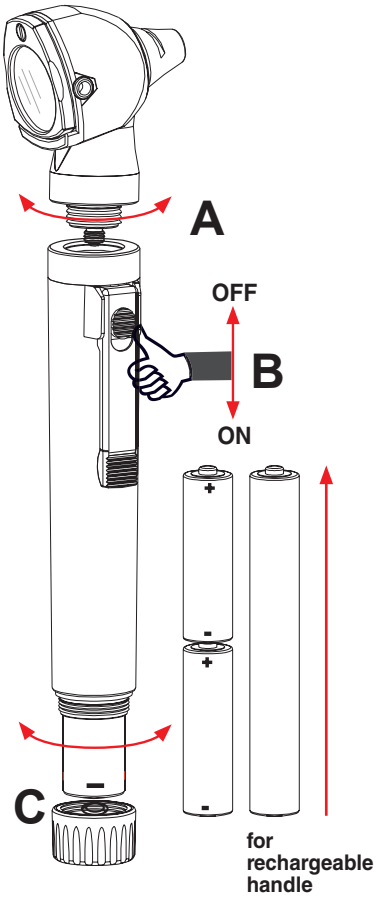

Fig-3

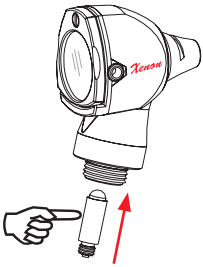

Fig-4

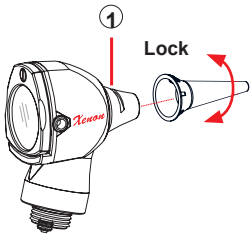

Fig-5

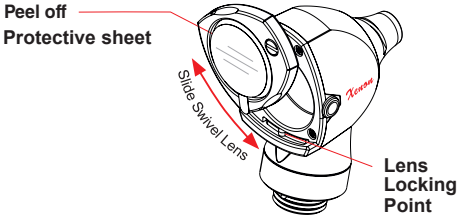

Fig-6

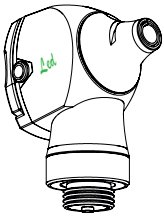

Fig-7

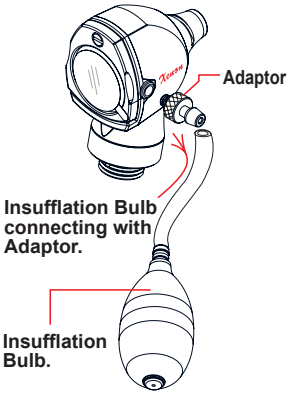

OFTALMOSCOPIO SIGMA - SIGMA OPHTALMOSCOPE
OPHTALMOSCOPE SIGMA - OPHTHALMOSKOP SIGMA
OFTALMOSCOPIO SIGMA - OFTALMOSCÓPIO SIGMA
OFTALMOSKOP SIGMA - SIGMA OFTALMOSCOP
ΟΦΘΑΛΜΟΣΚΟΠΙΟ SIGMA - SIGMA منظار قاع العين

Fig. 8

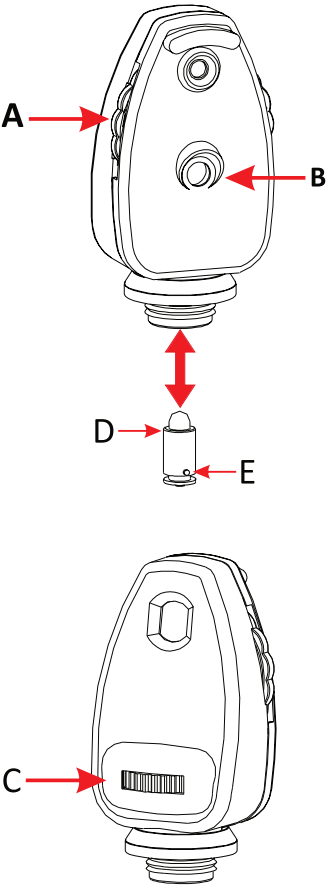

Fig. 9

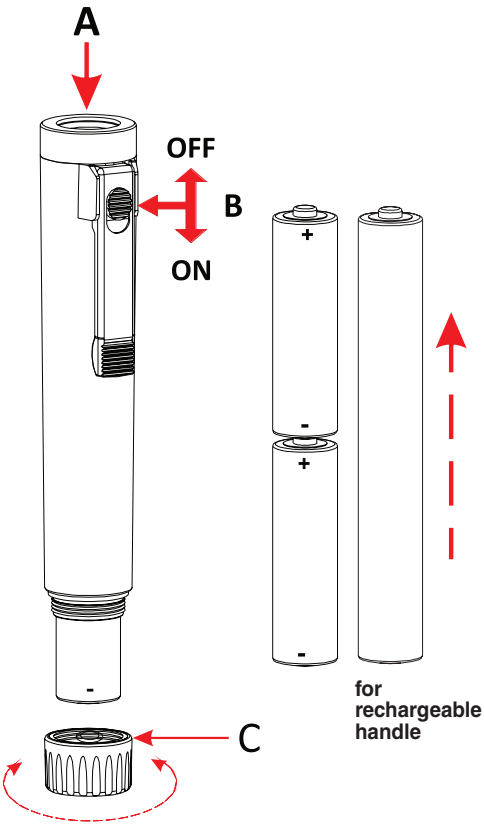

ΩΤΟΣΚΟΠΙΟ SIGMA

Οδηγίες Χρήσης

Οι οδηγίες λειτουργίας και συντήρησης που βρίσκονται σε αυτό το εγχειρίδιο πρέπει να ακολουθηθούν για να διασφαλίσουν χρόνια αξιόπιστης εξυπηρέτησης.
Σας παρακαλούμε να διαβάσετε προσεκτικά τις οδηγίες πριν χρησιμοποιήσετε το Σίγμα και να τις κρατήσετε σε ασφαλές μέρος για μελλοντική αναφορά η χρήση.

Προβλεπόμενη χρήση

Το Ωτοσκόπιο Σίγμα και τα συνδεδεμένα εξαρτήματα προορίζονται για την εξέταση του αυτιού, του εξωτερικού ακουστικού καναλιού και του τύμπανου αυτιού.
Το εργαλείο αυτό έχει οπτικό μεγεθυντικό φακό και λαβή φωτισμού με μπαταρία, και συνιστάται να χρησιμοποιείται από εξειδικευμένο γιατρικό προσωπικό για την αξιολόγηση της υγείας του αυτιού μέσω της μετάδοσης του φωτός στο κανάλι του αυτιού.
Η συσκευή αυτή προορίζεται για μεταβατική θεραπεία και εξέταση.

Ρύθμιση του Προϊόντος

Προσάρτηση της Κεφαλής και της Λαβής
Για να ρυθμιστεί το Ωτοσκόπιο Σίγμα, ευθυγραμμίστε το νήμα του ωτοσκοπίου με τη λαβή και γυρίστε τη κεφαλή δεξιόστροφα μέχρι να συνδεθούν σταθερά η κεφαλή και η λαβή.

Η Λαβή Μπαταρίας Σίγμα
Η λαβή μπαταρίας Σίγμα πρέπει να χρησιμοποιείται μόνο ως πηγή ενέργειας για τα εργαλεία Σίγμα. Σφίξτε τη λαβή που είναι προσαρτημένη στη κεφαλή του ωτοσκοπίου. Για να ανάψετε το φως σύρετε το διακόπτη με τον αντίχειρα προς το κάτω μέρος της λαβής.
Για να κλείσετε το φως σύρετε το διακόπτη με τον αντίχειρα προς τη κορυφή της λαβής (Εικ.-2, B).

Τοποθέτηση Μπαταριών
Τοποθετήστε δυο καλές ποιότητας αλκαλικές μπαταρίες μεγέθους AA/LR6 για τροφοδοσία.
Γυρίστε το τελικό πώμα αριστερόστροφα για να ανοίξετε το τελικό πώμα της λαβής. Εισάγετε τις δυο μπαταρίες στη λαβή με θετικό (+) τερματικό προς τη κεφαλή και κλείσετε το πώμα γυρίζοντας προς τα δεξιά (Εικ -2,-C).

Σημείωση: Οι μπαταρίες δεν περιλαμβάνονται στο σετ

Λαβή με επαναφορτιζόμενο σύστημα:
- Η λαβή με επαναφορτιζόμενο σύστημα διαθέτει όλα τα χαρακτηριστικά μιας τυπικής λαβής Sigma.
- Ένα μεταλλικό καπάκι (κωδ. 31588) μετατρέπει τις τυπικές λαβές σε επαναφορτιζόμενες.
- Το μεταλλικό καπάκι μπορεί να χρησιμοποιηθεί είτε με μπαταρίες τύπου «AA» είτε με την επαναφορτιζόμενη μπαταρία.

Για τη λαβή με επαναφορτιζόμενο σύστημα χρησιμοποιείται μπαταρία ιόντων λιθίου των 2,5 V (κωδικός 31587), η οποία περιλαμβάνεται στο σετ.

Σημείωση:
Μπορείτε να αγοράσετε το μεταλλικό καπάκι ξεχωριστά, μετατρέποντας έτσι μια τυπική λαβή σε επαναφορτιζόμενη.

Το Ωτοσκόπιο προορίζεται για μεταβατική θεραπεία και η λαβή θερμαίνεται από περισσότερη χρήση. Οπότε αφήστε το να κρυώσει πριν από την επόμενη εφαρμογή.
Μια ακίνδυνη μέγιστη θερμοκρασία των 60° C δεν πρέπει να ξεπεραστεί.

Το μοντέλο Σίγμα Xenon ωτοσκόπιο

Αντικατάσταση Λαμπτήρας
Γυρίστε τη κεφαλή του ωτοσκοπίου αριστερόστροφα για να την αποσυνδέσετε από τη λαβή.
Τραβήξτε προς τα κάτω τον λαμπτήρα και εισάγετε το νέο λαμπτήρα εντός κοιλώματος και γυρίστε τη κεφαλή δεξιόστροφα μέχρι να ενωθούν σταθερά η κεφαλή και η λαβή (Εικ-3).
Πριν αντικαταστήσετε το λαμπτήρα διαβάστε προσεκτικά τις οδηγίες.

Αφήστε τη συσκευή να κρυώσει πριν αλλάξετε το λαμπτήρα.
Ελέγξτε την τάση του λαμπτήρα / την προδιαγραφή πριν την αλλαγή

Λειτουργία
Το Ωτοσκόπιο Σίγμα πρέπει να εισαχθεί στο ακουστικό κανάλι αφού τοποθετηθεί ένας κώνος.
Τοποθετήστε το κώνο κατά αυτόν τον τρόπο ώστε η προβολή στο εσωτερικό του κώνου να χωράει στη σχισμή (Εικ-4,1) και σφίξτε το κώνο ελαφρά προς τα δεξιά.

Μη χρησιμοποιείτε το ωτοσκόπιο χωρίς κώνο διότι αυτό μπορεί να προκαλέσει τραυματισμό στο αυτί και / ή διασταυρούμενη μόλυνση.
Μην επαναχρησιμοποιείται το κώνο μιας χρήσης διότι αυτό μπορεί να προκαλέσει μόλυνση από τον έναν ασθενή στον άλλον.
Μην τοποθετείτε φως στα μάτια του ασθενούς διότι μπορεί να προκαλέσει τραυματισμό στο μάτι.
Μην χρησιμοποιείτε υπερβολική δύναμη ενώ ασφαλίζετε το κώνο στη κεφαλή.

Μεγεθυντικός Φακός
Το Ωτοσκόπιο Σίγμα έχει 3x μεγέθυνση που παράγει εικόνες χωρίς παραμόρφωση του εξεταζόμενου αντικειμένου. Το παράθυρο προβολής μεγέθυνσης είναι μόνιμα συνδεδεμένο και μπορεί να περιστραφεί για οργάνωση. Για τη διευκόλυνση της λειτουργίας του οργάνου περιστρέψτε το παράθυρο προβολής δεξιόστροφα όσο χρειάζεται.

Αφαιρέστε το προστατευτικό φύλλο του φακού πριν τη χρήση.

Το μοντέλο Σίγμα Λυχνία LED ωτοσκόπιο
Η λυχνία LED σταθερά και σφραγισμένο στη κεφαλή του ωτοσκοπίου και δεν μπορεί να αλλάξει λόγω της μακράς ζωής του.
Η λυχνία LED έχει 50,0000 ώρες παρατεταμένη διάρκεια ζωής.
Εξασφαλίστε ότι δεν υπάρχει αντικατάσταση της λυχνίας LED καθ'όλη τη διάρκεια ζωής του εργαλείου.
Εξαιρετική απόδοση φωτισμού του 50K LUX.
Διάρκεια ζωής μπαταρίας 50 ΩΡΕΣ λόγω της χαμηλής κατανάλωσης ρεύματος της λυχνίας LED.
Με θερμοκρασία χρώματος των 4000K και CRI>80 χρώματα είναι ορατά όπως είναι.

Κώνος
Ο κώνος χρησιμοποιείται στο ωτοσκόπιο ως οπτικό πεδίο για άμεση εξέταση του εξωτερικού ακουστικού πόρου και του τυμπανικού υμένα.
Επιλέξτε το μέγεθος του κώνου κατάλληλο για την εξέταση του ακουστικού πόρου.

Θύρα Εμφύσησης (προαιρετικό)
Το Ωτοσκόπιο Σίγμα έχει μια θύρα σύνδεσης για τη διευκόλυνση της δοκιμασίας της τυμπανικής κινητικότητας (Εικ-7). Αυτό μπορεί να γίνει όταν το παράθυρο προβολής κλείνει με τη χρήση προαιρετικά διαθέσιμο λαμπτήρα εμφύσησης και προσαρμογείς.

Καθορίστε τη πίεση προσεκτικά με το λαμπτήρα εμφύσησης.

Καθάρισμα / Αποστείρωση και Συντήρηση
Το Σίγμα F.O. Το ωτοσκόπιο τσέπης δεν είναι κατάλληλο για θεραπεία στο υπερηχητικό λουτρό, για αποστείρωση, απολύμανση με ψεκασμό ή θεραπεία με εμβαπτιση σε υγρά.

Χειρωνακτική Διαδικασία Καθαρισμού
Χρησιμοποιήστε ένα υγρό πανί για να καθαρίσετε το ωτοσκόπιο Σίγμα τσέπης.
Για καθαρισμό και απολύμανση, πρέπει να χρησιμοποιήσετε ένα κατάλληλο απολυμαντικό μέσο για πλαστικά ιατρικά προϊόντα.

Καθαρισμός Λαβής
Η λαβή μπορεί να καθαριστεί με ένα πανί εμποτισμένο με απολυπαντικό, ωστόσο δεν μπορεί να βυθιστεί σε υγρά.
Μην χρησιμοποιείτε τον εξοπλισμό σε περίπτωση που έχει υποστεί ζημιά. Ισχύουν για την εταιρία σας.
Ελέγχετε περιοδικά τις συνθήκες της μπαταρίας, βεβαιωθείτε ότι δεν υπάρχει σημάδι διάβρωσης της οξείδωσης. Σε περίπτωση ανάγκης να τις αντικαταστήσετε με καινούργιες αλκαλικές μπαταρίες. Χειριστείτε προσεκτικά τις μπαταρίες καθώς τα υγρά που περιέχουν μπορούν να ερεθίσουν το δέρμα και τα μάτια.
Πριν το χρησιμοποιείστε ελέγξτε προσεκτικά το προϊόν. Η ίδια διαδικασία πρέπει να εκτελείται μετά το καθαρισμό.
Βεβαιωθείτε ότι η σύνδεση μεταξύ της κεφαλής και της λαβής είναι πολύ καλή και ότι το κουμπί ενεργοποίησης / απενεργοποίησης λειτουργεί σωστά.
Εάν το φως είναι διακοπτόμενο η σε περίπτωση που δεν ανάβει, ελέγξτε το λαμπτήρα, τις μπαταρίες και τις ηλεκτρικές επαφές.

Προφυλάξεις
Διαβάστε την ετικέτα πριν χάσετε τη συσκευασία. Μην την χρησιμοποιείτε εάν η συσκευασία έχει ανοιχτεί η έχει υποστεί ζημιά. Πρέπει να χρησιμοποιείτε μόνο από ειδικευμένο άτομο.
Χειριστείτε προσεκτικά τη συσκευή και κρατήστε το εργαλείο μακριά από τη περιοχή των εντόμων και των τρωκτικών.
Το αυτόκλειστο δεν επιτρέπεται για αυτόν τον τύπο λαβής.
Δεν συνιστάται ο υπερηχητικός καθαρισμός.
Κρατήστε τη συσκευή σε καθαρό περιβάλλον σε κανονικές θερμοκρασίες.
Παρακαλούμε να βεβαιωθείτε ότι οι μπαταρίες,οι λαβές και οι κώνοι και τα άλλα υποσυστήματα απορρίπτονται ως κλινικά απόβλητα σύμφωνα με τις τοπικές πολιτικές.
Σύμφωνα με τους τοπικούς κανονισμούς αυτό το προϊόν πρέπει να διατίθεται ξεχωριστά ως ηλεκτρονική συσκευή.

ΟΦΘΑΛΜΟΣΚΟΠΙΟ SIGMA

Εφαρμογές
- Το οφθαλμοσκόπιο Sigma χρησιμοποιείται για την εξέταση του οφθαλμού.
- Κατά τη διάρκεια της εξέτασης, να κρατάτε πάντα το εργαλείο έχοντας τον δείκτη του χεριού σας πάνω στη ροδέλα του φακού (a) Εικ.-8. Μπορείτε επίσης να χρησιμοποιήσετε τη ροδέλα του διαφράγματος (c) με αυτόν τον τρόπο.
- Το παραθυράκι (b) δείχνει την τιμή του επιλεγμένου φακού. Οι φακοί με αρνητική τιμή αναγράφονται με κόκκινο χρώμα, ενώ οι άλλοι με μαύρο.

Μην χρησιμοποιείτε τη συσκευή σε περίπτωση που έχει υποστεί ζημιά. Απευθυνθείτε στον προμηθευτή σας.

Οδηγίες χρήσης
Τοποθετήστε την κεφαλή του οφθαλμοσκοπίου στη λαβή, ενεργοποιήστε τη συσκευή για την εξέταση και περιστρέψτε τη ροδέλα (a) Εικ.-8, δεξιόστροφα ή αριστερόστροφα για να επιλέξετε τον επιθυμητό φακό. Η ισχύς του επιλεγμένου φακού είναι ορατή μέσα από το παραθυράκι (b). Το οφθαλμοσκόπιο Sigma διαθέτει ένα σετ 5 διαφορετικών ανοιγμάτων διαφράγματος, τα οποία μπορείτε να επιλέξετε περιστρέφοντας τη ροδέλα (c).

Αντικατάσταση του λαμπτήρα
Ξεβιδώστε το εργαλείο από τη λαβή και τραβήξτε (d) Εικ.-8, προς τα κάτω. Καθαρίστε το νέο γυαλί του λαμπτήρα και τοποθετήστε τον έτσι ώστε ο πείρος τοποθέτησης (e) να προσαρμόζεται στη σχισμή. Αφήστε το λαμπτήρα για λίγη ώρα έως ότου κρυώσει προτού τον αντικαταστήσετε.

Καθαρισμός
Μπορείτε να καθαρίσετε την υποδοχή με ένα πανί εμποτισμένο με οινόπνευμα. Μπορείτε να καθαρίσετε τις γυάλινες επιφάνειες με μπατονέτα που έχει βαμβάκι, με τον ίδιο τρόπο.

Πρότυπα αναφοράς
ISO 15004-1 (Οφθαλμικά όργανα - Θεμελιώδεις απαιτήσεις και μέθοδοι δοκιμής).

Οι επιδόσεις του συγκεκριμένου εργαλείου μπορούν να διασφαλιστούν μόνο εάν χρησιμοποιούνται ιατρικοί λαμπτήρες και γνήσιες αλκαλικές μπαταρίες.

Προειδοποιήσεις και προφυλάξεις
Το φως που εκπέμπεται από το οφθαλμοσκόπιο είναι δυνητικά επικίνδυνο. Όσο μεγαλύτερη είναι η διάρκεια της έκθεσης, τόσο μεγαλύτερος είναι ο κίνδυνος οφθαλμικής βλάβης. Η έκθεση στο φως αυτού του εργαλείου, όταν λειτουργεί σε μέγιστη ένταση με το λαμπτήρα LED (μπλε βάση) αναμμένο, υπερβαίνει το όριο της οδηγίας ασφαλείας ύστερα από 13 λεπτά. Οι χρόνοι έκθεσης είναι συσσωρευτικοί για ένα χρονικό διάστημα 24 ωρών.
• 333 δευτερόλεπτα (5 λεπ. και 33 δευτ.) σε περίπτωση ελεύθερου ματιού
• 227 δευτερόλεπτα (3 λεπ. και 47 δευτ.) σε περίπτωση σταθερού ματιού

Όταν χρησιμοποιείται φωτισμός αλογόνου, δεν εντοπίζονται κίνδυνοι οξείας οπτικής ακτινοβολίας. Ωστόσο, συνιστάται ο περιορισμός της έντασης του φωτισμού που κατευθύνεται απευθείας στο μάτι του ασθενούς στο ελάχιστο επίπεδο που είναι απαραίτητο για τη διάγνωση. Τα βρέφη, τα αφασικά άτομα και τα άτομα με οφθαλμικές παθήσεις διατρέχουν μεγαλύτερο κίνδυνο. Ο κίνδυνος αυξάνεται σε περίπτωση που το εξεταζόμενο άτομο έχει εκτεθεί στο ίδιο όργανο ή σε οποιαδήποτε άλλο οφθαλμικό όργανο χρησιμοποιώντας ορατή πηγή φωτός εντός των προηγούμενων 24 ωρών. Αυτό ισχύει ιδίως αν το μάτι έχει εκτεθεί σε φωτογραφία αμφιβλη-

στροειδούς. Η προβλεπόμενη χρήση της εν λόγω συσκευής είναι για συνήθεις οφθαλμολογικές εξετάσεις της τάξεως των 60 δευτερολέπτων ή λιγότερο ανά μάτι. Αν και υπάρχει κάποιο πλεονέκτημα συγκριτικά με τον παράγοντα κινδύνου οποιασδήποτε άλλης ιατρικής διαδικασίας, οι εν λόγω εξετάσεις που είναι πιο σύνθετες δεν πρέπει να ξεπερνούν τα τρία λεπτά εξέτασης ανά 24 ώρες. Χρήση της συσκευής διαφορετική από την προβλεπόμενη δεν ενδείκνυται, διότι μπορεί να προκληθεί ζημιά στα μάτια.

Χαρακτηριστικά

- Κατασκευασμένο από ενισχυμένο πλαστικό ανθεκτικό στις κρούσεις.
- Έντονος βελτιωμένος φωτισμός Xenon / αλογόνου.
- Εύκολη αντικατάσταση του λαμπτήρα.
- 5 διαφορετικά ανοίγματα διαφράγματος.



- Μεγάλος κύκλος: για κανονική βυθοσκόπηση.
- Μικρός κύκλος: για μειωμένη αντανάκλαση με μη διεσταλμένες κόρες.
- Ημικύκλιο: για μειωμένη αντανάκλαση με μη διεσταλμένες κόρες.
- Αστέρι σταθεροποίησης: για τον προσδιορισμό της κεντρικής ή έκκεντρης σταθεροποίησης, ιδιαίτερα κατάλληλο για παιδιά.
- Φίλτρο αποκοπής κόκκινου: για ενίσχυση της αντίθεσης κατά τη διάρκεια της εκτίμησης μικρών αγγειακών διαταραχών.
- Φακοί με 18 κωδικούς χρώματος για εξαιρετική ανάλυση (μαύρο για +, κόκκινο για -).

+1	2	3	4	6	8	10	15	20
-1	2	3	4	6	8	10	15	20

Λαβή μπαταριών Sigma

Εύρος εφαρμογών
Η λαβή της μπαταρίας sigma πρέπει να χρησιμοποιείται αποκλειστικά ως πηγή τροφοδοσίας για τα εργαλεία Sigma.

Σύνδεση του εργαλείου
Εσωτερικό σπείρωμα στην κεφαλή της λαβής (a) Εικ.-9.

Λειτουργία της λαβής
Πατήστε τον διακόπτη (b) προς τα κάτω για να ενεργοποιήσετε την τροφοδοσία και το λαμπτήρα. Η θέση αυτή επισημαίνεται από μια ΚΟΚΚΙΝΗ φωτεινή ένδειξη.
Για να απενεργοποιήσετε το εργαλείο, πατήστε τον διακόπτη προς τα πάνω.

Μπαταρίες
2 αλκαλικές μπαταρίες (AA/LR6).

Λαβή με επαναφορτιζόμενο σύστημα
- Η λαβή με επαναφορτιζόμενο σύστημα διαθέτει όλα τα χαρακτηριστικά μιας τυπικής λαβής Sigma.
- Ένα μεταλλικό καπάκι (κωδ. 31588) μετατρέπει τις τυπικές λαβές σε επαναφορτιζόμενες.
- Το μεταλλικό καπάκι μπορεί να χρησιμοποιηθεί είτε με μπαταρίες τύπου «AA» είτε με την επαναφορτιζόμενη μπαταρία.

Για τη λαβή με επαναφορτιζόμενο σύστημα χρησιμοποιείται μπαταρία ιόντων λιθίου των 2,5 V (κωδικός 31587), η οποία περιλαμβάνεται στο σετ.

Σημείωση
Μπορείτε να αγοράσετε το μεταλλικό καπάκι ξεχωριστά, μετατρέποντας έτσι μια τυπική λαβή σε επαναφορτιζόμενη.

Αντικατάσταση των μπαταριών
Ξεβιδώστε τη βάση (c) και αφαιρέστε τις παλιές μπαταρίες. Τοποθετήστε τις νέες μπαταρίες όπως φαίνεται στην Εικ. 9. Βεβαιωθείτε ότι οι πόλοι είναι τοποθετημένοι σωστά σύμφωνα με την υπόδειξη.

Καθαρισμός
Η λαβή μπορεί να καθαριστεί με ένα πανί εμποτισμένο με απολυμαντικό. Δεν πρέπει να βυθίζεται μέσα σε υγρά.

- Μην χρησιμοποιείτε τη συσκευή σε περίπτωση που έχει υποστεί ζημιά. Σε περίπτωση που έχει υποστεί ζημιά απευθυνθείτε στον προμηθευτή σας.

- Ελέγχετε τακτικά την κατάσταση των μπαταριών, επιβεβαιώνοντας ότι δεν υπάρχουν σημάδια διάβρωσης ή οξείδωσης. Σε περίπτωση ανάγκης αντικαταστήστε τις μπαταρίες.
- Χειριστείτε τις μπαταρίες με προσοχή διότι τα υγρά που περιέχονται σε αυτές μπορεί να προκαλέσουν ερεθισμό στο δέρμα και στα μάτια.
- Προτού χρησιμοποιήσετε το προϊόν, ελέγξετε το προσεκτικά. Η ίδια ενέργεια πρέπει να εκτελείται και μετά τον καθαρισμό.
- Βεβαιωθείτε ότι η σύνδεση μεταξύ της κεφαλής και της λαβής έχει γίνει τέλεια και ότι το κουμπί On / Off λειτουργεί σωστά.
- Εάν το φως είναι διακοπτόμενο ή σε περίπτωση που δεν ανάβει, ελέγξτε το λαμπτήρα, τις μπαταρίες και τις ηλεκτρικές επαφές.

ΜΕΤΑΦΟΡΑ ΚΑΙ ΑΠΟΘΗΚΕΥΣΗ

Πριν μεταφέρετε τη συσκευή, βεβαιωθείτε ότι έχει συσκευαστεί σωστά εξασφαλίζοντας επίσης ότι δεν υπάρχει κίνδυνος σύγκρουσης ή πτώσης κατά τη μεταφορά.
Ζημιά στη συσκευή που προκλήθηκε κατά τη μεταφορά και το χειρισμό δεν καλύπτεται από την εγγύηση. Η συσκευή πρέπει να αποθηκευτεί σε ξηρή, δροσερή περιοχή μακριά από τον άμεσο ηλιακό φως.
Δεν πρέπει να έρχεται σε επαφή με καμιά ουσία ή χημικούς παράγοντες που θα μπορούσαν να προκαλέσουν ζημιά και να μειώσουν τα χαρακτηριστικά ασφάλειας.

Συνθήκες χρήσης:

Θερμοκρασία	10°C - 35°C
Υγρασία	30% - 75%
Ατμοσφαιρική πίεση	700 hPa - 1060 hPa

Συνθήκες αποθήκευσης και μεταφοράς

Θερμοκρασία	-20°C - 50°C
Υγρασία	10% - 90% (χωρίς συμπύκνωση)
Ατμοσφαιρική πίεση	500 hPa - 1060 hPa

	Προσοχή: διαβάστε προσεκτικά τις οδηγίες (ενστάσεις)		Ακολουθήστε τις οδηγίες χρήσης
	Διατηρείται σε δροσερό και στεγνό περιβάλλον		Κρατήστε το μακριά από ηλιακή ακτινοβολία
	Παραγωγός		Ημερομηνία παραγωγής
REF	Κωδικός προϊόντος	LOT	Αριθμός παρτίδας
CE	Ιατρική συσκευή σύμφωνα με την ΚΑΝΟΝΙΣΜΌΣ (ΕΕ) 2017/745		Συσκευή τύπου B
	Διάθεση WEEE	MD	Ιατροτεχνολογικό προϊόν
UDI	Μοναδικό αναγνωριστικό συσκευής		Διατηρείται μεταξύ -10 και 49°C
	Όριο υγρασίας		Όριο ατμοσφαιρικής πίεσης
UK REP	Εξουσιοδοτημένος Αντιπρόσωπος στο Η.Β	CH REP	Εξουσιοδοτημένος Αντιπρόσωπος στο Ελβετός



ΧΩΝΕΥΣΗ: *Το προιόν δεν πρέπει να πεταχτεί μαζύ με άλλα απορρύματα του σπιτιού. Οι χρήστες πρέπει να φροντίσουν για την χώνευση των συσκευών μεταφέροντάς τες σε ειδικούς τόπους διαχωρισμού για την ανακύκλωση ηλεκτρικών και ηλεκτρονικών συσκευών.*

ΟΡΟΙ ΕΓΓΥΗΣΗΣ GIMA
Ισχύει η τυπική εγγύηση B2B της Gima διάρκειας 12 μηνών.