GIMA
PROFESSIONAL MEDICAL PRODUCTS

GRANDE RIUNITO PARKER

PARKER DIAGNOSTIC SET

Manuale d'uso - User manual

ATTENZIONE: *Gli operatori devono leggere e capire completamente questo manuale prima di utilizzare il prodotto.*

ATTENTION: *The operators must carefully read and completely understand the present manual before using the product.*

- *È necessario segnalare qualsiasi incidente grave verificatosi in relazione al dispositivo medico da noi fornito al fabbricante e all'autorità competente dello Stato membro in cui si ha sede.*
- *All serious accidents concerning the medical device supplied by us must be reported to the manufacturer and competent authority of the member state where your registered office is located.*

REF **31471**

Gima S.p.A.
Via Marconi, 1 - 20060 Gessate (MI) Italy
gima@gimaitaly.com - export@gimaitaly.com
www.gimaitaly.com
Made in Pakistan



M31471-M-Rev.2-04.26

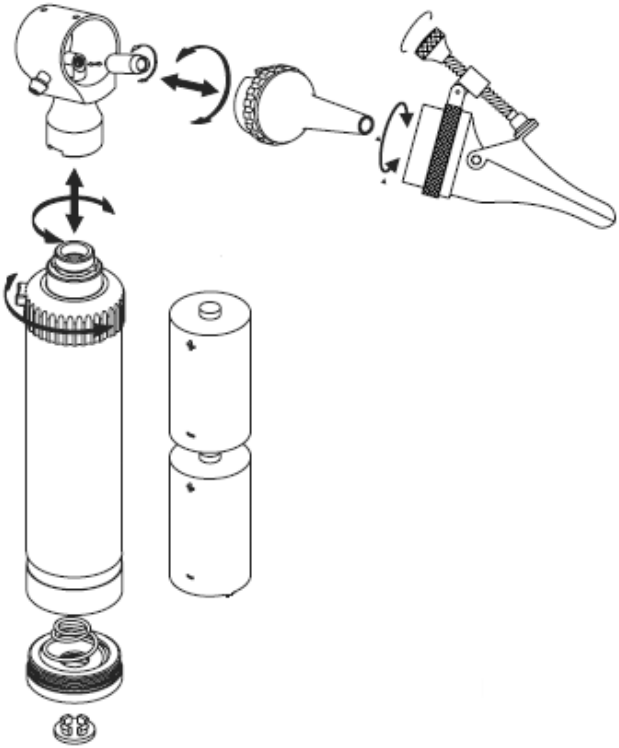

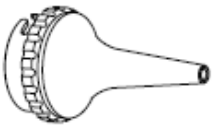

Ø2.5mm

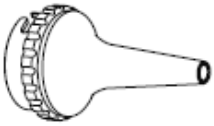

Ø3.5mm

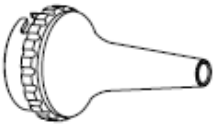

Ø4.5mm

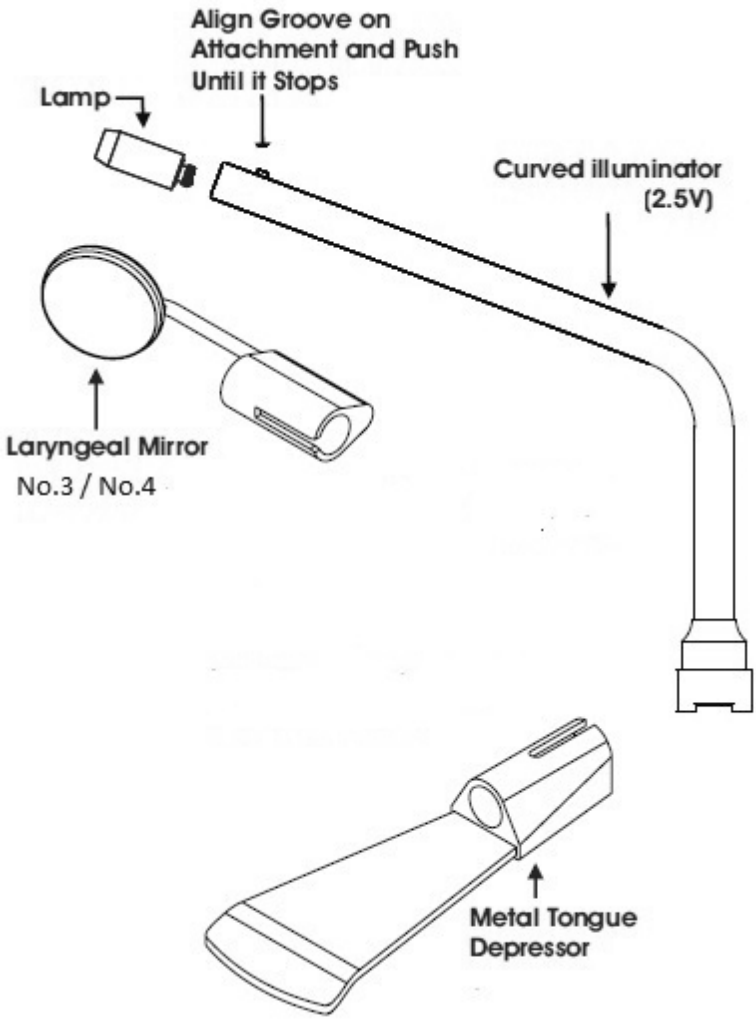
Align Groove on
Attachment and Push
Until it Stops
Lamp
Curved illuminator
(2.5V)
Laryngeal Mirror
No.3 / No.4
Metal Tongue
Depressor

ISTRUZIONI D'USO

Si raccomanda di seguire le istruzioni operative e di manutenzione riportate nel presente manuale onde garantire prestazioni affidabili nel tempo.
Leggere attentamente le presenti istruzioni prima di utilizzare il prodotto e conservarle con cura per eventuali esigenze o per riferimenti futuri.

DESTINAZIONE D'USO E INFORMAZIONI SUL PRODOTTO

L'otoscopio ha raccordi universali, che consentono di utilizzare una miriade di accessori per l'esame uditivo e nasale. Questi otoscopi sono estremamente utili per esaminare il condotto acustico esterno e la membrana timpanica. Si raccomanda che l'apparecchio sia riservato all'uso esclusivo di personale medico qualificato. Otoscopio è dotato di un reostato per regolare l'intensità della luce. Il prodotto è dotato di 3 speculum auricolari autoclavabili Ø 2,5, 3,5, 4,5 mm.
Può essere fornito anche un adattatore per il montaggio di uno speculum monouso a forma di coccodrillo (cod. 31494) quest'ultimo è indicato per esaminare i bambini.
Nota: il prodotto o i suoi componenti non possono essere utilizzati per scopi diversi da quello specificato nel presente manuale.
Non è concepito per l'impiego in sala operatoria.

⚠ A causa della sua potente intensità luminosa, si consiglia di non puntarlo direttamente sugli occhi. Non utilizzare l'apparecchiatura in caso di danni. Evitare riparazioni precarie. Le riparazioni devono essere eseguite esclusivamente con pezzi di ricambio originali, che devono essere installati in base all'uso previsto.
Prima dell'uso, controllare attentamente il prodotto e gli accessori (se previsti), dopo la pulizia deve essere eseguita la stessa operazione.
Questo prodotto è dotato di un sistema di chiusura a baionetta facile da usare. È alimentato da due batterie alcaline di tipo "C" da 1,5 V

INSTALLAZIONE

- Prima dell'uso, è necessario inserire le batterie nel vano maniglia.

Procedere come segue:
- Aprire il vano batterie. A tale scopo, ruotare il coperchio terminale in senso antiorario.
- Una volta aperte, inserire le batterie facendo attenzione alla direzione dei poli (vedi figura).
- Per chiudere il vano batterie, avvitare il tappo in senso orario e verificare che le batterie siano a contatto con il vano batterie.

Per il funzionamento dell'otoscopio / oftalmoscopio con sistema di bloccaggio a baionetta procedere come segue:
- È necessario tenere con una mano la maniglia e con l'altra la testa, girare la testa in senso antiorario fino a sentire uno scatto. A questo punto è possibile staccare la testa.
- Per riattaccare la testa, abbinare le scanalature a baionetta sia sulla testa che sulla maniglia, spingere la testa verso il basso e ruotare la testa in senso orario.

L'operazione necessaria per rimuovere e sostituire lo speculum è molto semplice:
- Ruotare lo speculum in senso antiorario ed estrarlo dalla sua sede.
- Per riattaccare lo speculum, inserirlo nel supporto dello speculum facendo combaciare le scanalature con il piccolo perno e ruotarlo in senso orario

ILLUMINATORE CURVO

Vari accessori come specchi e abbassalingua possono essere fissati all'illuminatore curvo.

MANIGLIE

I manici sono dotati di reostati. Per accendere / spegnere, premere il pulsante bianco e ruotare il reostato.

⚠
- Non lasciare che il liquido penetri nelle teste dell'impugnatura dell'oftalmoscopio, dell'otoscopio e negli steli laringei.
- Gli speculum, gli specchi e i depressori della lingua riutilizzabili possono essere lavati con acqua e sapone asciugandoli accuratamente.
- Lasciare raffreddare le lampadine prima di sostituirle.

BATTERIE (OPZIONALI)

Per i manici utilizzare 2 batterie di tipo "C".Si consiglia di utilizzare batterie "alcaline" per tutti i nostri

sistemi diagnostici per prestazioni ottimali. Utilizzare solo accessori e lampadine originali. Le alternative possono ridurre la durata dell'acquisto

STOCCAGGIO

Il prodotto, essendo realizzato con materiali anticorrosivi adatti alle condizioni ambientali previste per il suo normale utilizzo, non richiede particolari attenzioni. Tuttavia è necessario conservarlo in un luogo chiuso e protetto da polvere e sporcizia per assicurarne le proprietà igieniche. Conservare in ambiente pulito e conservare a temperatura normale.

MANUTENZIONE

Se l'illuminazione è intermittente o nel caso in cui non si accenda, controllare la lampadina, le batterie e i contatti elettrici. Nel caso in cui la lampada smetta di funzionare, è possibile sostituirla con una lampada di ricambio originale per sostituire la lampada, seguire le istruzioni per la sostituzione della lampada (vedi figura).
Controllare periodicamente lo stato della batteria, assicurandosi che non vi siano segni di corrosione o ossidazione, nel caso in cui debbano essere sostituite, si consiglia vivamente di utilizzare batterie alcaline nuove. Maneggiare con cura le batterie in quanto i liquidi in esse contenuti possono irritare la pelle e gli occhi.
Prima dell'uso, controllare accuratamente il prodotto e gli accessori. La stessa operazione deve essere eseguita dopo la pulizia. Verificare che il collegamento tra la testa e l'impugnatura sia perfetto e che il reostato funzioni correttamente. Se la luce è intermittente o se non si accende, controllare la lampadina, le batterie e i contatti elettrici.
Nel caso in cui la lampadina smetta di funzionare, è possibile sostituirla con una lampada di ricambio originale. Per sostituire la lampadina, ruotare semplicemente la lampadina in senso antiorario (vedi figura). Si consiglia di utilizzare solo lampadine originali, con una tensione corretta (2,5/3,5V) rispetto all'impugnatura.
Prima di rimuovere la lampadina, assicurarsi che lo strumento sia stato spento per alcuni minuti, altrimenti si corre il rischio di bruciarsi.
Si consiglia di avere sempre nuove lampadine e batterie nuove a disposizione per la massima luminosità. Tuttavia non possono essere immerse in liquidi.
Gli speculum possono essere sterilizzati in acqua bollente o in autoclave (in questo caso la temperatura non dovrebbe superare i 121°C). In alternativa, i disinfettanti a freddo possono essere utilizzati con la stessa concentrazione utilizzata per sterilizzare gli strumenti medici.

Simboli					
	Attenzione: Leggere e seguire attentamente le istruzioni (avvertenze) per l'uso		Dispositivo medico conforme al regolamento (UE) 2017/745	REF	Codice prodotto
	Fabbricante		Data di fabbricazione	LOT	Numero di lotto
	Conservare al riparo dalla luce solare		Conservare in luogo fresco ed asciutto		Smaltimento RAEE
	Parte applicata di tipo B		Seguire le istruzioni per l'uso	MD	Dispositivo medico
CH REP	Rappresentante autorizzato in Svizzera	UK REP	Rappresentante autorizzato nel Regno Unito		



Smaltimento: *Il prodotto non deve essere smaltito assieme agli altri rifiuti domestici. Gli utenti devono provvedere allo smaltimento delle apparecchiature da rottamare portandole al luogo di raccolta indicato per il riciclaggio delle apparecchiature elettriche ed elettroniche.*

CONDIZIONI DI GARANZIA GIMA

Si applica la garanzia B2B standard Gima di 12 mesi.