PROFESSIONAL MEDICAL PRODUCTS

OTOSCOPIO PARKER VETERINARIA
PARKER VETERINARY OTOSCOPE
OTOSCOPE PARKER VÉTÉRINAIRE
OTOSCOPIO PARKER VETERINARIO
OTOSCÓPIO PARKER VETERINÁRIO
PARKER-OTOSKOP FÜR DIE TIERMEDIZIN
ΩΤΟΣΚΟΠΙΟ PARKER ΚΤΗΝΙΑΤΡΙΚΟ
منظار الأذن باركر (بيطري)

Manuale d'uso - User manual - Instructions de foncionnement et entretien - Manual de uso y mantenimiento - Manual de uso e manutenção - Betriebs und wartungs anweisungen - Εγχειριδιο χρησης και συντηρησης - تعليمات الاستخدام والصيانة

ATTENZIONE: *Gli operatori devono leggere e capire completamente questo manuale prima di utilizzare il prodotto.*
ATTENTION: *The operators must carefully read and completely understand the present manual before using the product.*
AVIS: *Les opérateurs doivent lire et bien comprendre ce manuel avant d'utiliser le produit.*
ATENCIÓN: *Los operadores tienen que leer y entender completamente este manual antes de utilizar el producto.*
CUIDADO: *Os operadores devem ler e compreender este manual completamente antes de usar o produto.*
VORSICHT: *Bediener müssen dieses Handbuch vollständig lesen und verstehen, bevor sie das Produkt verwenden.*
ΠΡΟΣΟΧΗ: *Οι χειριστές πρέπει να διαβάσουν και να κατανοήσουν πλήρως αυτό το εγχειρίδιο πριν από τη χρήση του προϊόντος.*
تنبيه: يجب على المشغلين قراءة هذا الدليل وفهمه بالكامل قبل استخدام المنتج.



REF 31442

Importato e distribuito da/Imported and distributed by:
Gima S.p.A.
Via Marconi, 1 - 20060 Gessate (MI) Italy
gima@gimaitaly.com - export@gimaitaly.com
www.gimaitaly.com
Made in Pakistan

M31442-M-Rev.1-04.26

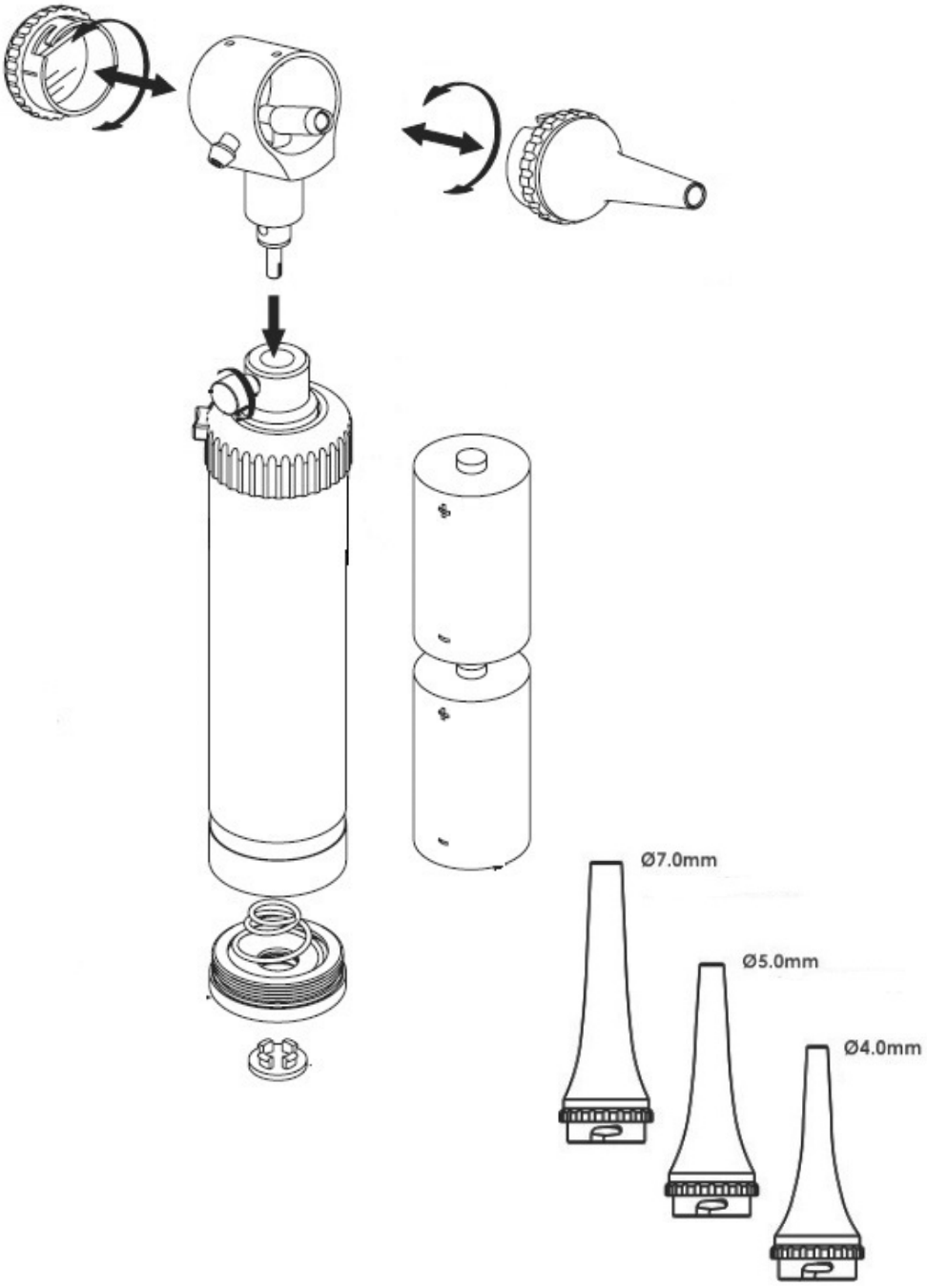
Ø7.0mm
Ø5.0mm
Ø4.0mm

الصامولة الحلقية عكس اتجاه عقارب الساعة لخفض الإضاءة حتى تنطفئ. بعد الاستخدام، تأكد من إطفاء الضوء.

الصيانة

⚠ افحص حالة البطارية فحصا دورياء وتأكد من عدم وجود أي علامات للتآكل أو الأكسدة، وفي حالة الضرورة استبدلها ببطاريات قلوية جديدة. تعامل مع البطاريات بحذر لأن السوائل التي تحتويها قد تسبب تهيج الجلد والعينين.
قبل الاستخدام، يرجى فحص المنتج جيداء يجب تنفيذ نفس العملية بعد التنظيف.
- تأكد من أن الاتصال بين الرأس والمقبض مثالي، وأن منظم الجهد يعمل بشكل صحيح.
- إذا كان الضوء متقطعًا أو منطفئاء فتحقق من المصباح والبطاريات والموصلات الكهربائية.
في حال توقف المصباح عن العمل، فمن الممكن استبدالهـ بقطع غيار أصلية (انظر الصورة). لاستبدال اللمبة، من الضروري إخراج المنظار، وتدوير المصباح عكس اتجاه عقارب الساعة، وربط المصباح الجديد (انظر الصورة). يُنصح باستخدام اللمبة الأصلية فقط.

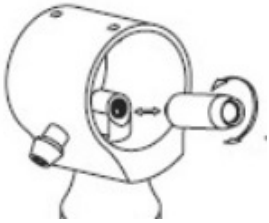

⚠ قبل إزالة اللمبة، تأكد من أن الجهاز قد تم إيقاف تشغيلهـ لبضع دقائق؛ وإلا فإنك تخاطر بالتعرض للحرق.
– تأكد من أن الزجاج نظيف؛ وإلا فإنهـ يتعين إزالتهـ. للقيام بذلك، قم بتدويره عكس اتجاه عقارب الساعة، وفي نفس الوقت، اسحبهـ نحوك. بعد التنظيف، أعد إدخال الزجاج في مكانهـ بحيث يتطابق الأخدود مع المحور الصغير، وقم بتدويره في اتجاه عقارب الساعة (انظر الصورة).
– ينُصح دائمًا بتوفير لمبات وبطاريات جديدة في متناول اليد للحصول على أقصى قدر من الإضاءة.

منظار بيطري قابل لإعادة الاستخدام

– مصنوع من مادة بلاستيكية حرارية متينة.
– يضمن السطح الأملس واللامع سهولة التنظيف.
– يمكن تعقيمهـ بالبخار عند درجة حرارة 134 درجة مئوية.
– يمكن تطهيرهـ باستخدام المحاليل التقليدية / الماء والصابون.
– قفل حربة معدني لتثبيت منظار الأذن بإحكام

بيئة التشغيل الموصى بهـ

التشغيل	درجة الحرارة	من + 10 درجة مئوية إلى + 40 درجة مئوية
	الرطوبة	30% إلى 75 %
	ضغط الهواء	من 700 هكتوباسكال إلى 1060 هكتوباسكال
الارتفاع	13123-0 قدم (0 - 0004 متر)	
التخزين والنقل	درجة الحرارة	من - 20 درجة مئوية إلى 60 درجة مئوية
	الرطوبة	10% إلى 90 % (بدون تكثف)
	ضغط الهواء	من 500 هكتوباسكال إلى 1060 هكتوباسكال

المميزات

PARKER البيطري) مناسباً لفحص القناة السمعية الخارجية وغشاء الطبلة فحصا مباشراءيأتي منظار الأذن) PARKER يعُد منظار الأذن بجهد 1.5 فولت. تم تزويد مناظير "C" مزوداً بغطاء لولبي. تم تجهيز هذا الطراز بمصباح 2.5 فولت، وتم تزويده ببطاريتين قلويتين من النوع 3، ومخرج لنفخ الهواء للتحقق من حركة X بمقياس مقاومة لضبط شدة الضوء، وعدسة زجاجية قابلة للإزالة تسمح بالتكبير PARKER الأذن PARKER غشاء الطبل. تورَّد مناظير الأذن من في علبة من الجلد الصناعي، وهي مزودة بثلاثة مناظير قابلة للتعقيم بالبخار بأقطار 4 و 5 و 7 مم. لا يجوز استخدام المنتج أو مكوناتهـ لأغراض أخرى غير المذكورة في هذا الدليل.

الوصفات

C" يجب استخدام المنتج حصريا مع بطاريات قلوية من النوع " مثبتة بشكل صحيح. لا يجوز غمسهـ في الماء! عند التنظيف، تأكد من عدم غمر مقبس المصباح أو حجيرة البطارية بالماء. لا تستخدم الجهاز في حال تلفهـ. قدم طلبك إلى بائع التجزئة الخاص بك. تجنب الإصلاحات غير الآمنة. يجب إجراء الإصلاحات باستخدام قطع الغيار الأصلية فقط، والتي يجب تركيبها وفقاً للاستخدام المقصود. بما أن المنتج مصنوع من مواد مقاومة للتآكل ومناسبة للظروف البيئية المتوقعة لاستخدامهـ العادي، فإنهـ لا يتطلب عناية خاصة، ومع ذلك، فمن الضروري تخزينهـ في مكان مغلق مع التأكد من حمايتهـ من الغبار والأوساخ لضمان ظروفهـ الصحية. علاوة على ذلك، يوصى بتخزين المنتج في مكان يسهل على الموظفين الوصول إليهـ في حالة الضرورة.

التركيب

قبل الاستخدام، من الضروري إدخال البطاريات في الحجيرة المناسبة. اتبع الخطوات التالية:
– افتح حجيرة البطارية. للقيام بذلك، قم بتدوير الصامولة الحلقية المناسبة الموجودة على المقبض باتجاه عقارب الساعة.
– بعد الفتح، أدخل البطاريات مع مراعاة اتجاه الأقطاب (انظر الصورة).
– لإغلاق حجيرة البطارية، قم بربط الصامولة الحلقية باتجاه عقارب الساعة، وتأكد من أن البطاريات متصلة بالأقطاب.
في حال انفصال رأس منظار الأذن عن المقبض، اتبع الخطوات التالية:
ذات الغطاء اللولبي، من الضروري فك المقبض الموجود على الجانب قليلاً، وسحب الرأس مع الإمساك بمقبض PARKER – بالنسبة لإصدارات منظار الأذن بإحكام.
لإعادة تثبيت وحدة الرأس على المقبض، يكفي إدخالها مرة أخرى في المكان المناسب، مع الحرص على أن تتطابق الفتحة الموجودة في الجزء السفلي من الرأس مع المقبض. عند هذه النقطة، يكفي الضغط برفق نحو الأسفل، ثم شد المقبض
العملية اللازمة لإزالة المنظار واستبدالهـ بسيطة للغاية:
قم بتدوير المنظار عكس اتجاه عقارب الساعة، واسحبهـ من مكانهـ. لإعادة وضع المنظار، أدخلهـ في مجموعة الرأس، واجعل الأخدود يتطابق مع المحور الصغير، وقم بتدويره في اتجاه عقارب الساعة.
لتفكيك وحدة منظار الأذن (مع نظام قفل لولبي)، اتبع الخطوات التالية:
– بالنسبة لمناظير الأذن المزودة بنظام قفل لولبي، من الضروري فك المقبض الموجود على الجانب قليلاء وسحب الرأس لأعلى، مع الإمساك بمقبض منظار الأذن بإحكام.
– لإعادة تثبيت وحدة الرأس على المقبض، يكفي إدخالها مرة أخرى في المقبض، مع الحرص على أن تتطابق مع الفتحة الموجودة في الجزء السفلي من الرأس.

التشغيل

أولا وقبل كل شيء، من الضروري اختيار حجم ونوع المنظار المناسب للقناة السمعية المراد فحصها يقوم الفاحص بتشغيل الضوء عن طريق صامولة الحلقة السوداء الخشنة الموجودة على الجانب العلوي من المقبض. تم تجهيز الطراز بمقاومة متغيرة. وبالتالي، بالضغط على الزر الأبيض وتدوير الصامولة الحلقية ببطء في اتجاه عقارب الساعة، يمكن زيادة شدة الضوء. قم بتدوير

والمخففات، ومزيلات طلاء ،(MEK) تم تصميم هذا المنتج ليدوم إلى الأبد؛ فهو مقاوم لمعظم المواد الكيميائية باستثناء ميثيل إيثيل كيتون الأظافر. جميع الأجزاء الداخلية مصنوعة من النحاس ومطلية بالكروم لمنع الصدأ. إذا تعرض المصباح للرطوبة، قم بإزالة البطاريات، وجففه جيدا لتجنب حدوث ماس كهربائي.

الرموز	
رمز المنتج	
رقم التشغيلة	
تنبيه: اقرأ التعليمات (التحذيرات) بعناية	
يحفظ بعيدًا عن أشعة الشم س	
يحفظ في مكان بارد وجاف	
علامة CE	
تاريخ التصنيع	
التخلص من النفايات الكهربائية والإلكترونية	
اتبع تعليمات الاستعمال	



التخلص:
يجب عدم التخلص من المنتج مع النفايات المنزلية الأخرى. يجب على المستخدمين القيام بالتخلص من الأجهزة المراد تكهينها بنقلها إلى نقطة التجميع المشار إليها لإعادة تدوير الأجهزة الكهربائية والإلكترونية

شروط ضمان جيما GIMA
يُطبق ضمان B2B القياسي جيما GIMA لمدة 12 شهر