PROFESSIONAL MEDICAL PRODUCTS

OTOSCOPIO PARKER VETERINARIA
PARKER VETERINARY OTOSCOPE
OTOSCOPE PARKER VÉTÉRINAIRE
OTOSCOPIO PARKER VETERINARIO
OTOSCÓPIO PARKER VETERINÁRIO
PARKER-OTOSKOP FÜR DIE TIERMEDIZIN
ΩΤΟΣΚΟΠΙΟ PARKER ΚΤΗΝΙΑΤΡΙΚΟ
منظار الأذن باركر (بيطري)

Manuale d'uso - User manual - Instructions de foncionnement et entretien - Manual de uso y mantenimiento - Manual de uso e manutenção - Betriebs und wartungs anweisungen - Εγχειριδιο χρησης και συντηρησης - تعليمات الاستخدام والصيانة

ATTENZIONE: *Gli operatori devono leggere e capire completamente questo manuale prima di utilizzare il prodotto.*
ATTENTION: *The operators must carefully read and completely understand the present manual before using the product.*
AVIS: *Les opérateurs doivent lire et bien comprendre ce manuel avant d'utiliser le produit.*
ATENCIÓN: *Los operadores tienen que leer y entender completamente este manual antes de utilizar el producto.*
CUIDADO: *Os operadores devem ler e compreender este manual completamente antes de usar o produto.*
VORSICHT: *Bediener müssen dieses Handbuch vollständig lesen und verstehen, bevor sie das Produkt verwenden.*
ΠΡΟΣΟΧΗ: *Οι χειριστές πρέπει να διαβάσουν και να κατανοήσουν πλήρως αυτό το εγχειρίδιο πριν από τη χρήση του προϊόντος.*
تنبيه: يجب على المشغلين قراءة هذا الدليل وفهمه بالكامل قبل استخدام المنتج.



REF 31442

Importato e distribuito da/Imported and distributed by:
Gima S.p.A.
Via Marconi, 1 - 20060 Gessate (MI) Italy
gima@gimaitaly.com - export@gimaitaly.com
www.gimaitaly.com
Made in Pakistan

M31442-M-Rev.1-04.26

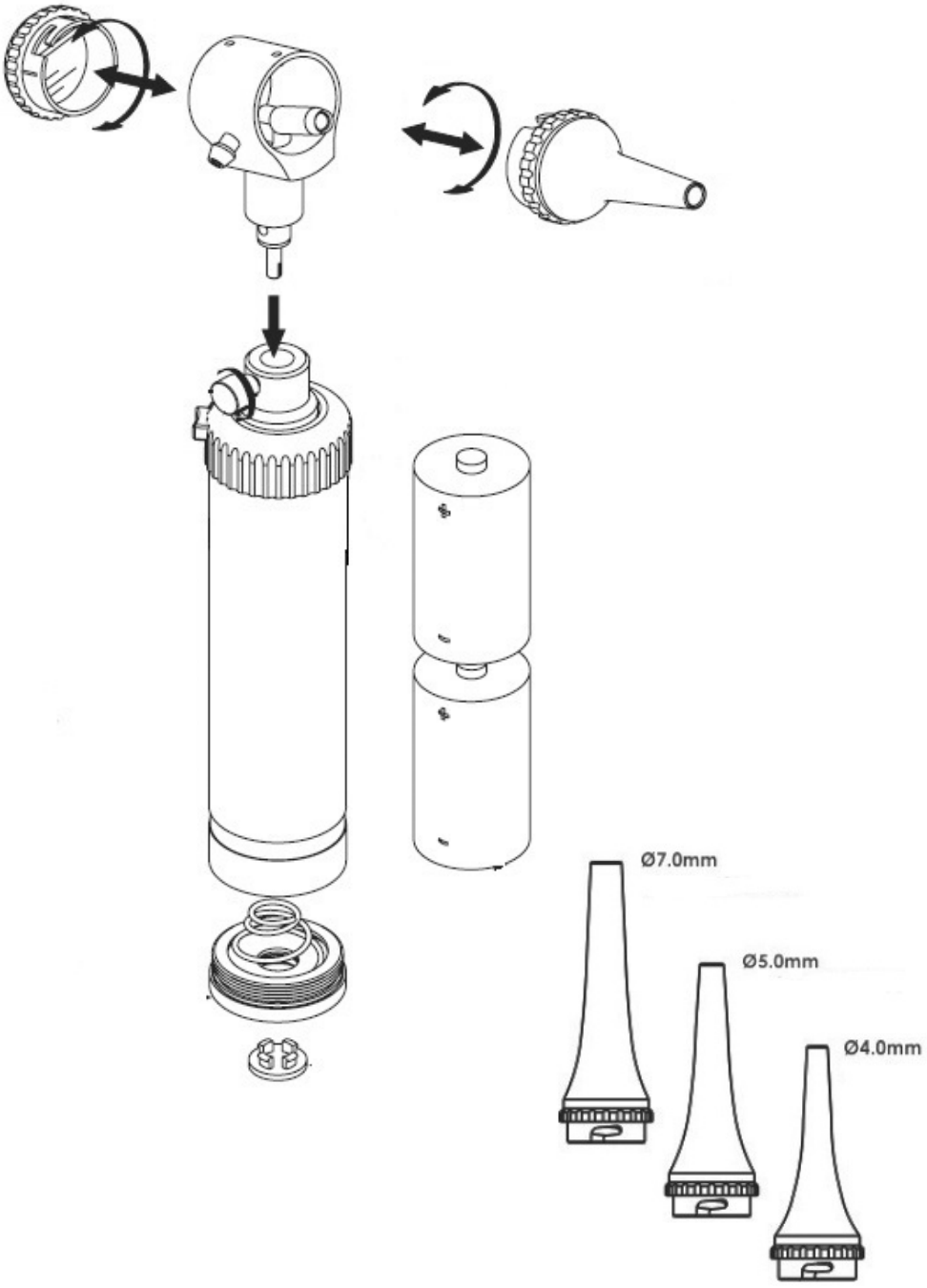
Ø7.0mm
Ø5.0mm
Ø4.0mm

FRANÇAIS

FONCTIONNALITÉS

L'otoscope PARKER (vétérinaire) convient à l'examen direct du conduit auditif externe et du tympan. L'otoscope PARKER est doté d'un bouchon vissable. Le modèle est équipé d'une ampoule de 2,5 V et est alimenté par deux piles alcalines de type « C » de 1,5 V. Les otoscopes PARKER sont dotés d'un rhéostat permettant de régler l'intensité lumineuse, d'une lentille amovible permettant un grossissement 3x et d'une sortie pour l'insufflation d'air visant à contrôler la mobilité du tympan. Les otoscopes PARKER sont livrés dans un boîtier en simili-cuir et avec trois spéculums lavables en autoclave de 4, 5 et 7 mm de diamètre. Il est interdit d'utiliser le produit ou ses composants à des fins autres que celles spécifiées dans ce manuel.

PRESCRIPTIONS

Le produit doit être utilisé exclusivement avec des piles alcalines de type « C » correctement installées.
Ne pas le plonger dans l'eau ! Lors de son nettoyage, s'assurer que l'eau ne s'infiltre ni dans la douille de l'ampoule ni dans le compartiment des piles. Ne pas utiliser l'équipement s'il est endommagé. S'adresser au vendeur. Éviter les réparations précaires. Les réparations doivent être effectuées avec des pièces de rechange originales uniquement, qui doivent être installées conformément à l'utilisation prévue.

Étant donné que le produit est constitué de matériaux résistants à la corrosion adaptés aux conditions ambiantes prévues pour son utilisation normale, il ne nécessite d'aucun entretien particulier ; il est toutefois nécessaire de le ranger dans un lieu fermé et de s'assurer qu'il est protégé contre la poussière et la saleté afin d'en garantir les conditions d'hygiène. Il est en outre recommandé de ranger le produit dans un lieu facile d'accès pour le personnel en cas de besoin.

INSTALLATION

Avant l'utilisation, il est nécessaire d'insérer les piles dans le compartiment prévu à cet effet. Procéder comme suit :

- Ouvrir le compartiment des piles. Pour cela, tourner l'écrou annulaire approprié situé sur la poignée dans le sens des aiguilles d'une montre.
- Une fois le compartiment ouvert, insérer les piles en veillant à la polarité (voir figure).
- Pour refermer le compartiment des piles, visser l'écrou annulaire dans le sens des aiguilles d'une montre et contrôler que les piles sont en contact avec les pôles.

Si la tête de l'otoscope se sépare de la poignée, procéder comme suit :

- Pour les versions de PARKER avec bouchon vissable, il est nécessaire de dévisser légèrement le bouton situé sur le côté et de tirer la tête tout en maintenant fermement la poignée de l'otoscope.

Pour réinstaller la tête sur la poignée, il suffit de l'insérer à nouveau dans son logement, en veillant à ce que le bouton s'encastre dans l'encoche située au bas de la tête. Il suffit alors d'exercer une légère pression vers le bas et de visser le bouton
L'opération de retrait et de remise en place du spéculum est très simple :
Exercer une rotation dans le sens inverse des aiguilles d'une montre sur le spéculum et l'extraire de son logement. Pour remettre le spéculum en place, l'insérer dans la tête, faire correspondre la rainure avec le petit pivot et tourner dans le sens des aiguilles d'une montre.
Pour démonter l'otoscope (avec système de verrouillage à vis), procéder comme suit :

- Pour les otoscopes dotés d'un système de verrouillage à vis, il est nécessaire de dévisser légèrement le bouton situé sur le côté et de tirer la tête vers le haut tout en maintenant fermement la poignée de l'otoscope.
- Pour réinstaller la tête sur la poignée, il suffit de l'insérer à nouveau dans la poignée, en veillant à ce qu'elle s'encastre dans l'encoche présente au bas de la tête.

FONCTIONNEMENT

Tout d'abord, choisir la taille et le type de spéculum convenant au conduit auditif à examiner

L'examinateur doit allumer la lumière à l'aide de l'écrou annulaire moleté noir situé en haut de la poignée. Le modèle est équipé d'un rhéostat. En appuyant sur le bouton blanc et en tournant lentement l'écrou annulaire dans le sens des aiguilles d'une montre, il est possible d'augmenter l'intensité de lumière. Tourner l'écrou annulaire dans le sens inverse des aiguilles d'une montre pour abaisser la lumière jusqu'à ce qu'elle s'éteigne. Après l'utilisation, s'assurer que la lumière est éteinte.

ENTRETIEN

⚠ Contrôler régulièrement l'état des piles, en s'assurant de l'absence de signes de corrosion ou d'oxydation ; si nécessaire les remplacer par des piles alcalines neuves. Manipuler les piles avec prudence car elles contiennent des liquides irritants pour la peau et les yeux.
Avant l'utilisation, contrôler soigneusement le produit. Procéder de la même façon après le nettoyage.
- Contrôler que la connexion entre la tête et la poignée est parfaite et que le rhéostat fonctionne correctement.
- Si la lumière est intermittente ou ne s'allume pas, vérifier l'ampoule, les piles et les contacts électriques.

Si l'ampoule cesse de fonctionner, on peut la remplacer par une pièce de rechange d'origine (voir figure).
Pour remplacer l'ampoule, il est nécessaire d'extraire le spéculum, tourner l'ampoule dans le sens inverse des aiguilles d'une montre et en visser une neuve (voir figure). Il est recommandé d'utiliser des ampoules d'origine.

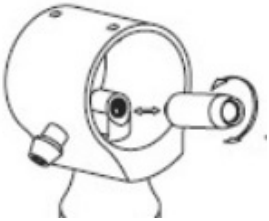

⚠ Avant de retirer l'ampoule, s'assurer que l'instrument est éteint depuis quelques minutes déjà ; sinon il existe un risque de brûlure.
- Contrôler que la lentille est propre ; si ce n'est pas le cas, elle doit être retirée. Pour cela, la tourner dans le sens inverse des aiguilles d'une montre tout en la tirant vers soi.

Après le nettoyage, réintroduire la lentille dans son logement en faisant correspondre la rainure avec le petit pivot et tourner dans le sens des aiguilles d'une montre (voir figure).
- Il est recommandé de toujours disposer d'ampoules et de piles neuves pour une lumière optimale.

SPÉCULUMS VÉTÉRINAIRES RÉUTILISABLES

- Réalisés en matériau thermoplastique résistant.
- Leur surface lisse et brillante garantit un nettoyage facile.
- Lavable en autoclave à 134 °C.
- Ils peuvent être désinfectés avec des solutions conventionnelles ou avec de l'eau
- Verrouillage à baïonnette métallique pour un bon ajustement sur l'otoscope

ENVIRONNEMENT DE FONCTIONNEMENT RECOMMANDÉ

Fonctionnement	Température	entre 10 °C et 40 °C
	Humidité	entre 30 % et 75 %
	Pression d'air	700hPa à 1060hPa
Altitude	0-13123 piedi (0-4.000 metri)	
Stockage et Transport	Température	entre -20 °C et 60 °C
	Humidité	entre 10 % et 90 % (Sans condensation)
	Pression d'air	500hPa à 1060hPa

Ce produit a été conçu pour durer éternellement ; il résiste à la majeure partie des produits chimiques à l'exception de la méthyléthylcétone (MEK), des diluants et des dissolvants pour vernis à ongles. Toutes les pièces internes sont réalisées en laiton chromé, pour prévenir la rouille. Si la lampe a été exposée à l'humidité, retirer les piles, essuyer méticuleusement pour éviter les courts-circuits.

Symboles	
REF	Code produit
LOT	Numéro de lot
⚠	Attention : lire attentivement les instructions (avertissements)
	Conserver à l'abri de la lumière du soleil
	Conserver dans un endroit frais et sec
CE	Marquage CE
	Date de fabrication
	Élimination des déchets d'équipements électriques et électroniques (DEEE)
	Veuillez-vous conformer au mode d'emploi

Élimination des déchets d'EEE: *Ce produit ne doit pas être jeté avec les ordures ménagères. Les utilisateurs doivent remettre leurs appareils usagés à un point de collecte approprié pour le traitement, la valorisation, le recyclage des déchets d'EEE.*

CONDITIONS DE GARANTIE GIMA
La garantie appliquée est la B2B standard Gima de 12 mois