PROFESSIONAL MEDICAL PRODUCTS

OTOSCOPIO PARKER VETERINARIA
PARKER VETERINARY OTOSCOPE
OTOSCOPE PARKER VÉTÉRINAIRE
OTOSCOPIO PARKER VETERINARIO
OTOSCÓPIO PARKER VETERINÁRIO
PARKER-OTOSKOP FÜR DIE TIERMEDIZIN
ΩΤΟΣΚΟΠΙΟ PARKER ΚΤΗΝΙΑΤΡΙΚΟ
منظار الأذن باركر (بيطري)

Manuale d'uso - User manual - Instructions de foncionnement et entretien - Manual de uso y mantenimiento - Manual de uso e manutenção - Betriebs und wartungs anweisungen - Εγχειριδιο χρησης και συντηρησης - تعليمات الاستخدام والصيانة

ATTENZIONE: *Gli operatori devono leggere e capire completamente questo manuale prima di utilizzare il prodotto.*
ATTENTION: *The operators must carefully read and completely understand the present manual before using the product.*
AVIS: *Les opérateurs doivent lire et bien comprendre ce manuel avant d'utiliser le produit.*
ATENCIÓN: *Los operadores tienen que leer y entender completamente este manual antes de utilizar el producto.*
CUIDADO: *Os operadores devem ler e compreender este manual completamente antes de usar o produto.*
VORSICHT: *Bediener müssen dieses Handbuch vollständig lesen und verstehen, bevor sie das Produkt verwenden.*
ΠΡΟΣΟΧΗ: *Οι χειριστές πρέπει να διαβάσουν και να κατανοήσουν πλήρως αυτό το εγχειρίδιο πριν από τη χρήση του προϊόντος.*
تنبيه: يجب على المشغلين قراءة هذا الدليل وفهمه بالكامل قبل استخدام المنتج.



REF 31442

Importato e distribuito da/Imported and distributed by:
Gima S.p.A.
Via Marconi, 1 - 20060 Gessate (MI) Italy
gima@gimaitaly.com - export@gimaitaly.com
www.gimaitaly.com
Made in Pakistan

M31442-M-Rev.1-04.26

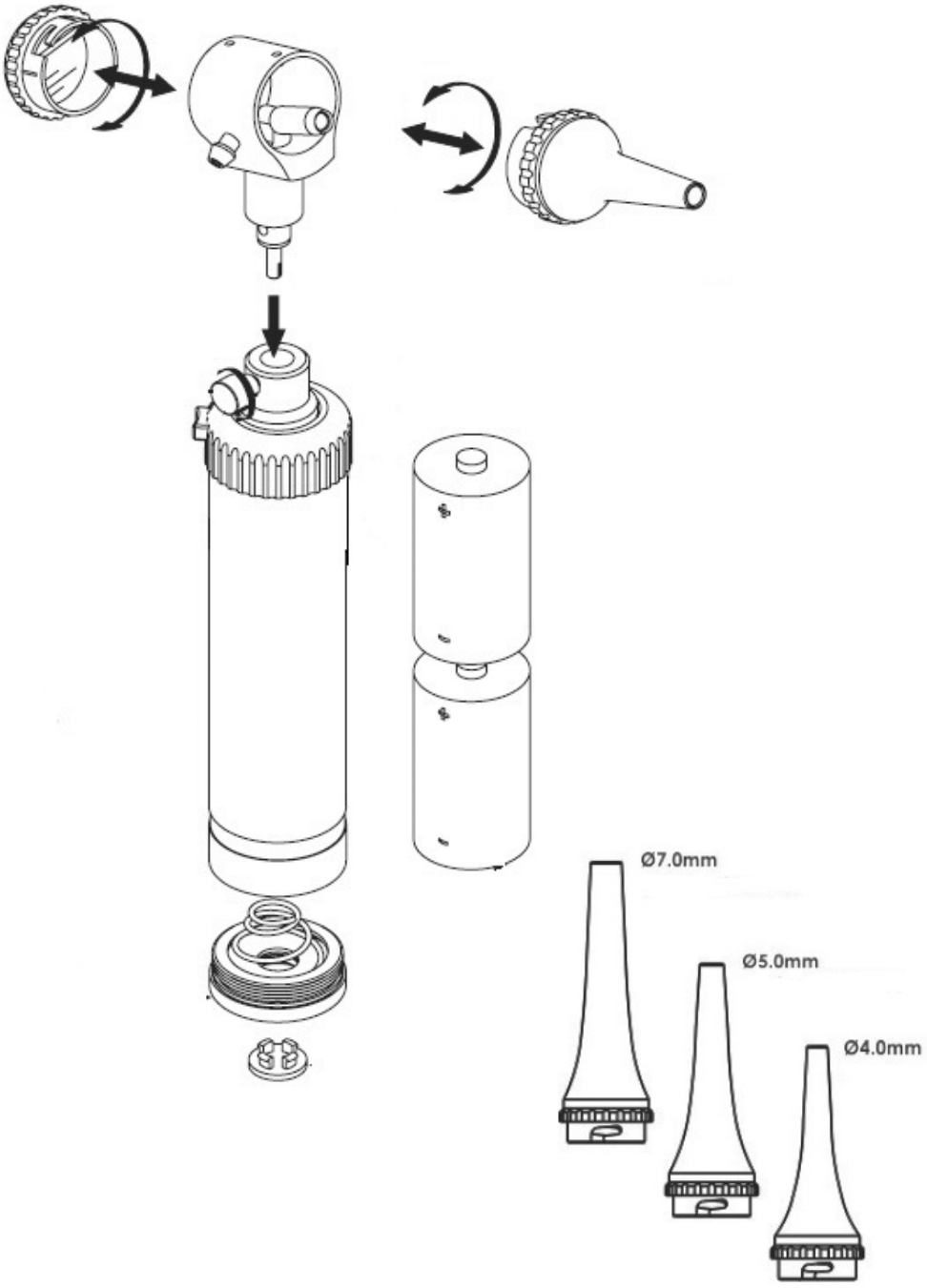
Ø7.0mm
Ø5.0mm
Ø4.0mm

CARACTERÍSTICAS

El otoscopio PARKER (veterinario) permite examinar directamente el conducto auditivo externo y la membrana timpánica. El otoscopio PARKER está dotado de una tapa de rosca. El modelo está equipado con una lámpara de 2,5 V y se suministra con dos pilas alcalinas de 1,5V de tipo "C". Los otoscopios PARKER están equipados con un reóstato que permite ajustar la intensidad de la luz, una lupa extraíble que permite un aumento de 3x y una salida para la insuflación de aire para comprobar la movilidad de la membrana timpánica. Los otoscopios PARKER se suministran en un estuche de piel sintética, y están equipados con tres espéculos autoclavables de Ø 4 - 5 - 7 mm. El producto o sus componentes no pueden utilizarse para fines distintos a los especificados en este manual.

RECETAS

El producto debe utilizar únicamente con las pilas alcalinas de tipo «C» instaladas correctamente.
¡No debe sumergirse en agua! Al realizar la limpieza, asegúrese de que el portalámparas o el compartimento de las pilas no se mojen con agua. No utilice el equipo si está dañado. Póngase en contacto con su distribuidor. Evite reparaciones precarias. Las reparaciones se realizarán únicamente con piezas de recambio originales, que se instalarán de acuerdo con el uso previsto.
Puesto que el producto está fabricado con materiales resistentes a la corrosión y adecuados para las condiciones ambientales previstas para su uso normal, no requiere cuidados especiales; sin embargo, es necesario almacenarlo en un lugar cerrado, asegurándose de que esté protegido del polvo y la suciedad para garantizar sus condiciones higiénicas. Además, se recomienda almacenar el producto en un lugar al que el personal pueda acceder fácilmente en caso de necesidad.

INSTALACIÓN

Antes del uso, es necesario insertar las pilas en el compartimiento específico. Proceda del modo siguiente:
- Abra el compartimiento de las pilas. Para ello, gire en sentido horario la tuerca anular correspondiente situada en el mango.
- Una vez abierto, inserte las pilas prestando atención a la polaridad (véase la imagen).
- Para cerrar el compartimento de las pilas, apriete la tuerca anular en sentido horario y compruebe que las pilas estén en contacto con los polos.

En caso de que el cabezal del otoscopio se separe del mango, proceda de la siguiente manera:
- Para las versiones PARKER con tapa de rosca, es necesario desenroscar levemente el pomo situado en el costado y tirar del cabezal, sujetando firmemente el mango del otoscopio.

Para volver a colocar el cabezal en el mango, basta con insertarlo de nuevo en su alojamiento específico, asegurándose de que la muesca situada en la parte inferior del cabezal coincida con el pomo. A continuación, basta con ejercer una ligera presión hacia abajo y enroscar el pomo
La operación necesaria para retirar y volver a colocar el espéculo es muy sencilla:
Gire el espéculo en sentido antihorario y retírelo de su alojamiento. Para volver a colocar el espéculo, insértelo en el cabezal, haga coincidir la ranura con el pequeño pivote y gírelo en sentido horario.
Para desmontar el otoscopio (con sistema de bloqueo de rosca) proceda del modo siguiente:
- Para los otoscopios con sistema de bloqueo de rosca, es necesario desenroscar levemente el pomo situado en el costado y tirar del cabezal, sujetando firmemente el mango del otoscopio.
- Para volver a colocar el cabezal en el mango, basta con insertarlo de nuevo en el mango, asegurándose de que coincida con la muesca presente en la parte inferior del cabezal.

OPERACIÓN

En primer lugar, es necesario elegir el tamaño y el tipo de espéculo adecuados para el conducto auditivo que se va a examinar.
El médico examinador deberá encender la luz mediante la tuerca anular estriada de color negro situada en la parte superior del mango. El modelo está equipado con un reóstato. De este modo, pulsando el botón blanco y girando lentamente la tuerca anular en sentido horario, es posible aumentar la intensidad de la luz. Gire la tuerca anular en sentido antihorario para reducir la intensidad de la luz hasta que se apague. Después de su uso, asegúrese de que la luz esté apagada.

MANTENIMIENTO

⚠ Verifique periódicamente el estado de las pilas y asegúrese de que no presenten signos de corrosión u oxidación; en caso necesario, sustitúyalas por pilas alcalinas nuevas. Manipule las pilas con cuidado, ya que los líquidos que contienen pueden irritar la piel y los ojos.
Antes de utilizar el producto, inspecciónelo cuidadosamente. Realice la misma operación después de la limpieza.
- Compruebe que la conexión entre el cabezal y el mango sea perfecta y que el reóstato funcione correctamente.
- Si la luz es intermitente o no se enciende, compruebe la bombilla, las pilas y los contactos eléctricos.

En caso de que la bombilla deje de funcionar, puede sustituirla por repuestos originales (véase la imagen).
Para sustituir la bombilla, es necesario extraer el espéculo, girar la bombilla en sentido antihorario y enroscar la nueva (véase la imagen). Se recomienda utilizar únicamente bombillas originales

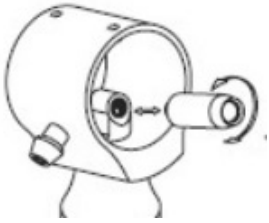

VAntes de retirar la bombilla, asegúrese de que el instrumento esté apagado desde hace unos minutos; de lo contrario, corre el riesgo de quemarse.
- Compruebe que la lupa esté limpia; de lo contrario, deberá retirarla. Para ello, gírela en sentido antihorario y, al mismo tiempo, tire de esta hacia usted.

Después de limpiarla, vuelva a colocar la lupa en su alojamiento haciendo coincidir la ranura con el pequeño pivote y girándola en sentido horario (véase la imagen).
- Es recomendable disponer siempre de bombillas y pilas nuevas para obtener la máxima luminosidad.

ESPÉCULOS VETERINARIOS REUTILIZABLES

- Fabricados con material termoplástico resistente.
- Una superficie lisa y brillante facilita la limpieza.
- Autoclavable a 134 Cº.
- Puede desinfectarse con soluciones comunes o agua y jabón.
- Cierre de bayoneta metálico para un acoplamiento correcto al otoscopio

ENTORNO OPERATIVO RECOMENDADO

Operación	Temperatura	10°C a 40°C
	Humedad	de 30% a 75%
	Presión de aire	de 700hPa a 1060hPa
Altura	0-13123 pies (0-4.000 metros)	
Almacenamiento y transporte	Temperatura	de -20°C a 60°C
	Humedad	de 10% a 90% (Sin condensación)
	Presión de aire	de 500hPa a 1060hPa

El producto está diseñado para durar para siempre; es resistente a la mayoría de productos químicos, a excepción de la metiletilcetona (M.E.K.), los diluyentes y los quitaesmaltes. Todas las piezas internas son de latón y chapadas en cromo para impedir la oxidación. Si la lámpara está expuesta a la humedad, retirar las baterías, secar meticulosamente para evitar cortocircuitos.

Símbolos	
REF	Código de producto
LOT	Número de lote
	Precaución: leer las instrucciones (advertencias) detenidamente
	Conserve alejado de la luz solar directa
	Conservar en un lugar fresco y seco

CE	Marca CE
	Fecha de fabricación
	Disposición de residuos RAEE
	Siga las instrucciones de uso



Eliminación: *El producto no ha de ser eliminado junto a otros residuos domésticos. Los usuarios tienen que ocuparse de la eliminación de los aparatos por desguazar llevándolas al lugar de recogida indicado por el reciclaje de los equipos eléctricos y electrónicos*

CONDICIONES DE GARANTÍA GIMA

Se aplica la garantía B2B estándar de Gima de 12 meses