PROFESSIONAL MEDICAL PRODUCTS

OTOSCOPIO PARKER VETERINARIA
PARKER VETERINARY OTOSCOPE
OTOSCOPE PARKER VÉTÉRINAIRE
OTOSCOPIO PARKER VETERINARIO
OTOSCÓPIO PARKER VETERINÁRIO
PARKER-OTOSKOP FÜR DIE TIERMEDIZIN
ΩΤΟΣΚΟΠΙΟ PARKER ΚΤΗΝΙΑΤΡΙΚΟ
منظار الأذن باركر (بيطري)

Manuale d'uso - User manual - Instructions de foncionnement et entretien - Manual de uso y mantenimiento - Manual de uso e manutenção - Betriebs und wartungs anweisungen - Εγχειριδιο χρησης και συντηρησης - تعليمات الاستخدام والصيانة

ATTENZIONE: *Gli operatori devono leggere e capire completamente questo manuale prima di utilizzare il prodotto.*
ATTENTION: *The operators must carefully read and completely understand the present manual before using the product.*
AVIS: *Les opérateurs doivent lire et bien comprendre ce manuel avant d'utiliser le produit.*
ATENCIÓN: *Los operadores tienen que leer y entender completamente este manual antes de utilizar el producto.*
CUIDADO: *Os operadores devem ler e compreender este manual completamente antes de usar o produto.*
VORSICHT: *Bediener müssen dieses Handbuch vollständig lesen und verstehen, bevor sie das Produkt verwenden.*
ΠΡΟΣΟΧΗ: *Οι χειριστές πρέπει να διαβάσουν και να κατανοήσουν πλήρως αυτό το εγχειρίδιο πριν από τη χρήση του προϊόντος.*
تنبيه: يجب على المشغلين قراءة هذا الدليل وفهمه بالكامل قبل استخدام المنتج.



REF 31442

Importato e distribuito da/Imported and distributed by:
Gima S.p.A.
Via Marconi, 1 - 20060 Gessate (MI) Italy
gima@gimaitaly.com - export@gimaitaly.com
www.gimaitaly.com
Made in Pakistan

M31442-M-Rev.1-04.26

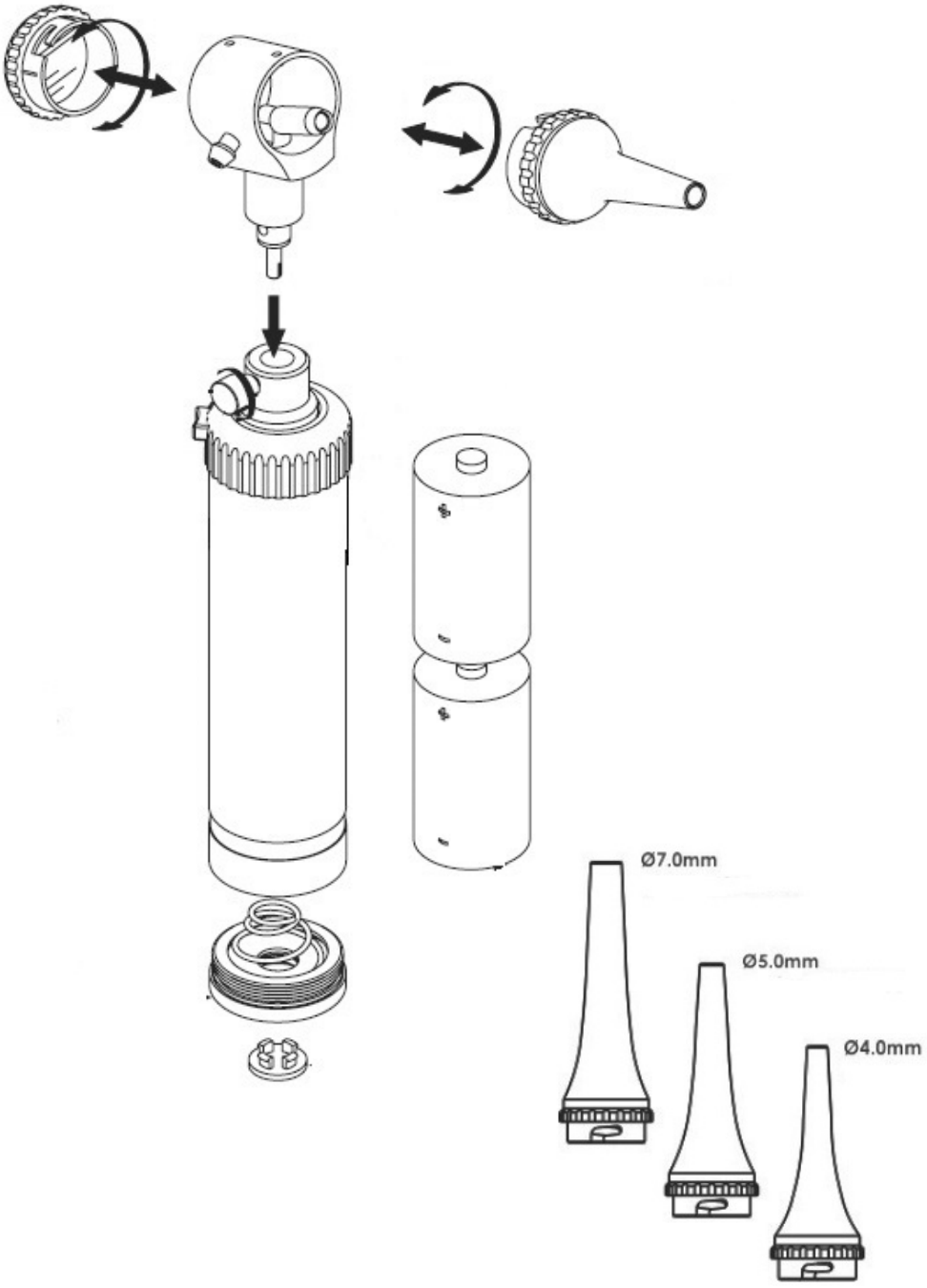
Ø7.0mm
Ø5.0mm
Ø4.0mm

FUNKTIONEN

Das PARKER-Otoskop (für die Tiermedizin) eignet sich zur direkten Untersuchung des äußeren Gehörgangs und des Trommelfells. Das PARKER-Otoskop ist mit einer Schraubkappe ausgestattet. Das Modell verfügt über eine 2,5-V-Glühbirne und wird mit zwei 1,5-V-Alkalibatterien des Typs „C" betrieben. Die PARKER-Otoskope sind mit einem Rheostat zur Einstellung der Lichtintensität, einem abnehmbaren Glas mit 3-facher Vergrößerung und einem Anschluss für die Luftinsufflation zur Überprüfung der Beweglichkeit des Trommelfells ausgestattet. Die PARKER-Otoskope werden in einem Etui aus Kunstleder geliefert und sind mit drei autoklavierbaren Spekula (Ø 4 – 5 – 7 mm) ausgestattet. Das Produkt oder seine Komponenten dürfen nicht für andere als die in dieser Anleitung angegebenen Zwecke verwendet werden.

VORSCHRIFTEN

Das Produkt darf nur und ausschließlich mit korrekt eingelegten Alkalibatterien vom Typ „C" verwendet werden. Es darf nicht in Wasser getaucht werden! Achten Sie bei der Reinigung darauf, dass die Lampenfassung oder das Batteriefach nicht mit Wasser in Berührung kommt. Verwenden Sie das Gerät nicht, wenn es beschädigt ist. Wenden Sie sich an Ihren Händler. Vermeiden Sie behelfsmäßige Reparaturen. Für Reparaturen dürfen nur Originalersatzteile verwendet werden, die entsprechend dem Verwendungszweck eingebaut werden müssen.

Da das Produkt aus korrosionsbeständigen Materialien, die für die für seinen normalen Gebrauch vorgesehenen Umgebungsbedingungen geeignet sind, hergestellt ist, braucht es keine spezielle Pflege, allerdings muss es in einem geschlossenen Raum und geschützt vor Staub und Schmutz aufbewahrt werden, damit es hygienisch bleibt. Außerdem empfehlen wir, das Produkt an einem Ort aufzubewahren, an dem das Personal im Bedarfsfall leicht herankommt.

INSTALLATION

Vor der Verwendung müssen die Batterien in das entsprechende Batteriefach eingelegt werden. Folgendermaßen vorgehen:

- Das Batteriefach öffnen. Um dies zu tun, die Ringmutter am Handgriff im Uhrzeigersinn drehen.
- Nach dem Öffnen die Batterien einlegen und dabei auf die Polrichtung achten (siehe Abbildung).
- Um das Batteriefach zu schließen, die Ringmutter im Uhrzeigersinn festziehen und überprüfen, dass die Batterien Kontakt mit den Polen haben.

Falls sich der Otoskopkopf vom Handgriff löst, folgendermaßen vorgehen:

- Bei PARKER-Modellen mit Schraubverschluss muss man den Knopf an der Seite leicht lösen und den Kopf herausziehen, während man den Handgriff des Otoskops festhält.

Um den Kopf wieder auf den Griff zu setzen, setzt man ihn wieder in die entsprechende Halterung ein und achtet darauf, dass die Aussparung an der Unterseite des Kopfes mit dem Knopf übereinstimmt. Jetzt genügt ein leichter Druck nach unten und der Knopf muss festgezogen werden

Das Entfernen und Wiedereinsetzen des Spekulums ist sehr einfach:

Das Spekulum gegen den Uhrzeigersinn drehen und aus seiner Halterung herausziehen. Um das Spekulum wieder einzusetzen, in die Kopfeinheit einsetzen, die Nut auf den kleinen Drehzapfen ausrichten und im Uhrzeigersinn drehen.

Um das Otoskop (mit Schraubverschluss) zu zerlegen, folgendermaßen vorgehen:

- Bei Otoskopen mit Schraubverschluss muss der seitli-

che Knopf leicht gelöst und nach oben gezogen werden, während man den Handgriff des Otoskops festhält.
- Um die Kopfeinheit wieder am Griff anzubringen, reicht es aus, sie erneut in den Griff einzusetzen, wobeo darauf zu achten ist, dass die Kerbe an der Unterseite des Kopfes übereinstimmt.

BETRIEB

Zunächst muss die Größe und der Typ des Spekulums ausgewählt werden, die für den zu untersuchenden Gehörgang geeignet sind.
Der Prüfer schaltet das Licht mithilfe der schwarzen, gerändelten Ringmutter an der Oberseite des Griffs ein. Das Modell ist mit einem Rheostat ausgestattet. Durch Drücken des weißen Druckknopfes und langsames Drehen der Ringmutter im Uhrzeigersinn lässt sich die Lichtintensität erhöhen. Die Ringmutter gegen den Uhrzeigersinn drehen, um das Licht zu dimmen, bis es ausgeschaltet ist. Nach der Nutzung sicherstellen, dass das Licht aus ist.

WARTUNG

Regelmäßig den Zustand der Batterien kontrollieren und sicherstellen, dass keine Anzeichen von Korrosion oder Oxidation vorhanden sind; bei Bedarf durch neue Alkali-Batterien ersetzen. Vorsichtig mit den Batterien umgehen, da die darin enthaltenen Flüssigkeiten Haut und Augen reizen können.
Das Produkt vor der Verwendung sorgfältig überprüfen. Dies ist auch nach der Reinigung durchzuführen.
- Überprüfen, dass die Verbindung zwischen Kopf und Griff einwandfrei ist und der Rheostat korrekt funktioniert.
- Wenn das Licht intermittierend leuchtet oder sich nicht einschaltet, die Glühlampe, die Batterien und die elektrischen Kontakte überprüfen.

Falls die Glühbirne nicht mehr funktioniert, kann sie durch Original-Ersatzteile ersetzt werden (siehe Abbildung).
Um die Glühbirne auszutauschen, muss man das Spekulum herausnehmen, die Glühbirne gegen den Uhrzeigersinn drehen und die neue festschrauben (siehe Abbildung). Es wird empfohlen, ausschließlich Original-Glühbirnen zu verwenden.

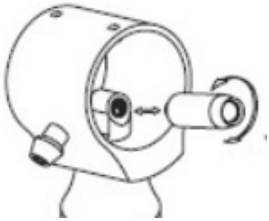

⚠ Vor dem Entfernen der Glühbirne sicherstellen, dass das Instrument bereits einige Minuten ausgeschaltet ist; andernfalls besteht Verbrennungsgefahr.
- Überprüfen, dass das Glas sauber ist; ist dies nicht der Fall, muss es entfernt werden. Dazu dreht man es gegen den Uhrzeigersinn und zieht es gleichzeitig zu sich hin. Das Glas nach der Reinigung wieder in seine Halterung einsetzen, indem man die Nut auf den kleinen Drehzapfen ausrichtet und im Uhrzeigersinn dreht (siehe Abbildung).
- Es wird empfohlen, immer neue Glühbirnen und Batterien bereitzuhalten, um eine optimale Beleuchtung zu gewährleisten.

WIEDERVERWENDBARE VETERINÄRSPEKULA

- Aus widerstandsfähigem thermoplastischem Material hergestellt.
- Die glatte und glänzende Oberfläche gewährleistet eine einfache Reinigung.
- Autoklavierbar bei 134 °C.
- Kann mit herkömmlichen Lösungen / Wasser und Seife desinfiziert werden.
- Metall-Bajonettverschluss für sicheren Sitz am Otoskop

EMPFOHLENE BETRIEBSUMGEBUNG

Betrieb	Temperatur	10 °C bis 40 °C
	Feuchtigkeit	von 30 % bis 75 %
	Luftdruck	700hPa bis 1060hPa
Höhe	0–13.123 Fuß (0–4.000 Meter)	
Lagerung und Transport	Temperatur	-20 °C bis 60 °C
	Feuchtigkeit	von 10 % bis 90 % (ohne Kondensation)
	Luftdruck	500hPa bis 1060hPa

Das Produkt ist auf Langlebigkeit ausgelegt; es ist beständig gegen die meisten Chemikalien mit Ausnahme von Methylethylketon (M.E.K.), Verdünnungsmitteln und Nagellackentfernern. Alle Innenteile bestehen aus Messing und sind verchromt, um Rostbildung zu verhindern. Wenn die Lampe Feuchtigkeit ausgesetzt ist, die Batterien entfernen und gründlich trocknen, um Kurzschlüsse zu vermeiden.

Symbole	
REF	Produktcode
LOT	Chargennummer
⚠	Achtung: Bitte lesen Sie die Anweisungen (Warnhinweise) sorgfältig durch
	Vor Sonneneinstrahlung schützen
	An einem kühlen und trockenen Platz aufbewahren
CE	CE-Kennzeichnung
	Herstellungsdatum

	WEEE-Entsorgung
	Gebrauchsanweisung beachten



Entsorgung: *Das Produkt darf nicht mit dem anderen Hausmüll entsorgt werden. Der Benutzer muss sich um die Entsorgung der zu vernichtenden Geräte kümmern, indem er sie zu einem gekennzeichneten Recyclinghof von elektrischen und elektronischen Geräten bring*

GIMA-GARANTIEBEDINGUNGEN
Es wird die Standardgarantie B2B für 12 Monate von Gima geboten.