PROFESSIONAL MEDICAL PRODUCTS

U-SHAPE POWDER COATED STEEL FOLDING BAR - 70 CM

BARRA PIEGHEVOLE IN ACCIAIO VERNICIATO A POLVERE SAGOMATA A U - 70 CM

BARRE PLIANTE EN ACIER ENDUIT DE POUDRE EN FORME DE U - 70 CM

BARRA PLEGABLE DE ACERO CON RECUBRIMIENTO EN POLVO EN FORMA DE U - 70 CM

U-FÖRMIGE KLAPPBARE STANGE AUS PULVERBESCHICHTETEM STAHL – 70 CM

ΠΤΥΣΣΟΜΕΝΗ ΜΠΑΡ ΑΠΟ ΑΤΣΑΛΙ ΜΕ ΕΠΙΚΑΛΥΨΗ ΠΟΥΔΡΑΣ ΣΕ ΣΧΗΜΑ U - 70CM

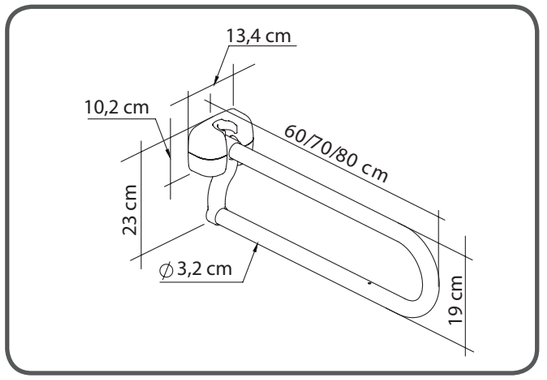

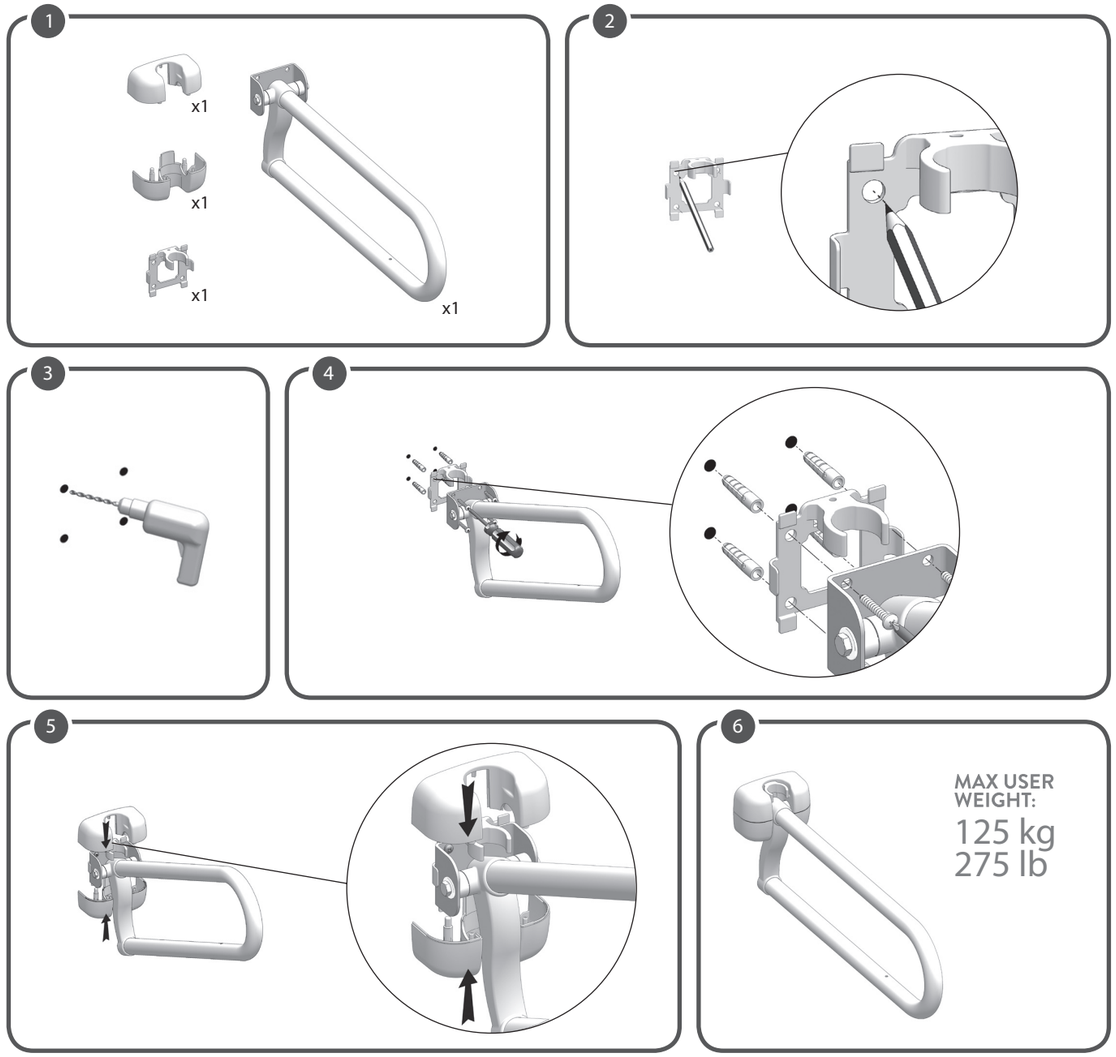

REF KING-FB70PC-00
(Gima 28979)

LM GLOBAL DESIGN Ltd.
Suite 123, The Capel Building - Mary's Abbey
Dublin 7, D07 VY68, Ireland - Made in Italy

MD CE

M28979-M-Rev.2-10.25

spensable de faire contrôler le produit par des revendeurs qualifiés.
POUR UNE ÉLIMINATION APPROPRIÉE :
Ne jetez pas le produit avec les ordures ménagères normales. Demandez au préalable aux autorités locales quelle est la manière correcte et écologique de l'éliminer.
DÉCLARATION D'ACCIDENT :
En cas d'accident grave impliquant ce dispositif, veuillez contacter le fabricant de ce produit à l'adresse info@lmglobaldesign.com ainsi que les autorités responsables de votre pays

REF	Code produit	LOT	Numéro de lot
CE	Dispositif médical conforme au règlement (UE) 2017/745		Fabricant
SN	Numéro de série		Date de fabrication
MD	Dispositif médical		Consulter les instructions d'utilisation
UDI	Identifiant unique de l'appareil		

CONDITIONS DE GARANTIE GIMA
La garantie appliquée est la B2B standard Gima de 12 mois.

FRANÇAIS

UTILISATION PRÉVUE :
Les produits de la gamme de Barres Pliantes KING permettent à l'utilisateur d'accroître son indépendance et sa stabilité pour l'usage quotidien de la salle de bain ou de la cuvette des toilettes en particulier. Il s'agit d'une poignée robuste et sûre à laquelle peut se tenir l'utilisateur afin de soulager les jambes du poids d'une partie du corps, réduisant ainsi la fatigue musculaire due à la position debout ainsi que les risques de glissades et de blessures. Après l'utilisation, la barre pliante peut être facilement replacée en position verticale et verrouillée à l'aide de son crochet de sécurité, empêchant qu'elle ne retombe accidentellement en position horizontale. La barre pliante est disponible en différents matériaux et longueurs et, grâce à ses mécanismes de pliage et de verrouillage, elle s'adapte également aux salles de bain de dimensions réduites. La barre pliante peut être fournie dotée d'un support de papier toilette, garantissant à ce dernier une position accessible évitant des mouvements de torsion de la colonne pour l'atteindre.
INDICATIONS ET CONTRE-INDICATIONS :
La Barre Pliante KING est destinée aux personnes âgées, aux utilisateurs de chaises roulantes et à toutes les personnes ayant besoin d'un soutien supplémentaire lors de leur usage des toilettes. L'utilisateur doit posséder l'habileté adéquate pour pouvoir saisir fermement la barre pliante, ainsi qu'une autonomie suffisante.
AVERTISSEMENTS ET INDICATIONS DE SÉCURITÉ :
• Ne dépassez pas le poids maximal de l'utilisateur indiqué dans les instructions de montage.
• Assurez-vous, avant chaque utilisation, que la barre pliante est solidement fixée au mur.
• Durant l'assemblage, conformez-vous scrupuleusement aux indications du mode d'emploi.
• Ne modifiez en aucun cas la barre pliante.
• N'utilisez pas la barre pliante si elle est endommagée ou altérée de quelque manière que ce soit. Des fissures ou déformations peuvent affecter de manière importante l'efficacité et la sécurité du produit.
• Ne touchez pas la barre pliante avec les mains grasses. Des surfaces glissantes pourraient réduire la prise et provoquer une chute.
• N'utilisez pas la barre pliante pour un usage différent de celui pour lequel elle est prévue : elle ne doit pas remplacer un escalier.
• La barre pliante ne doit pas être rangée à l'extérieur.
• Ne placez pas votre tête ou vos bras à l'intérieur du tube en U, vous risquez d'y rester coincé.
• Ne placez pas vos mains et vos doigts à proximité du mécanisme de pliage, déplacez toujours la barre en saisissant uniquement le tube en U.
• Accompagnez toujours délicatement la barre lorsque vous la déplacez de la position verticale à la position horizontale et vice-versa.
INFO ENTRETIEN :
L'entretien des produits consiste en des procédures de nettoyage et d'assainissement. Afin de garantir une utilisation sûre et un niveau d'hygiène adéquat, veuillez procéder comme suit avant chaque utilisation.
L'utilisateur doit s'assurer que le dispositif et ses composants sont structurellement intacts et vérifier que les vis sont bien serrées. Pour les opérations de nettoyage et d'assainissement, suivez les étapes ci-dessous :
1. Veuillez porter des gants.
2. Enlevez les saletés évidentes avant de procéder à la désinfection la plus soignée.
3. Utilisez de l'eau ou un détergent non agressif pour effectuer le nettoyage.
4. Essuyez avec un chiffon sec et propre.
CONDITIONS DE RÉUTILISATION :
D'autres utilisateurs peuvent réutiliser le produit. Avant d'être réutilisé par d'autres personnes, veillez à ce que le produit soit nettoyé et désinfecté correctement. Avant de céder un siège surélevé à d'autres personnes, il est indi-