PROFESSIONAL MEDICAL PRODUCTS

U-SHAPE POWDER COATED STEEL FOLDING BAR - 70 CM

BARRA PIEGHEVOLE IN ACCIAIO VERNICIATO A POLVERE SAGOMATA A U - 70 CM

BARRE PLIANTE EN ACIER ENDUIT DE POUDRE EN FORME DE U - 70 CM

BARRA PLEGABLE DE ACERO CON RECUBRIMIENTO EN POLVO EN FORMA DE U - 70 CM

U-FÖRMIGE KLAPPBARE STANGE AUS PULVERBESCHICHTETEM STAHL – 70 CM

ΠΤΥΣΣΟΜΕΝΗ ΜΠΑΡ ΑΠΟ ΑΤΣΑΛΙ ΜΕ ΕΠΙΚΑΛΥΨΗ ΠΟΥΔΡΑΣ ΣΕ ΣΧΗΜΑ U - 70CM

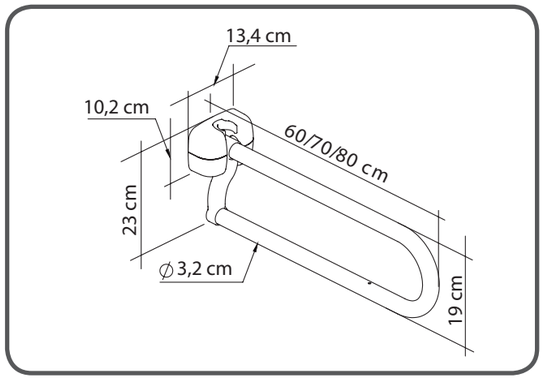

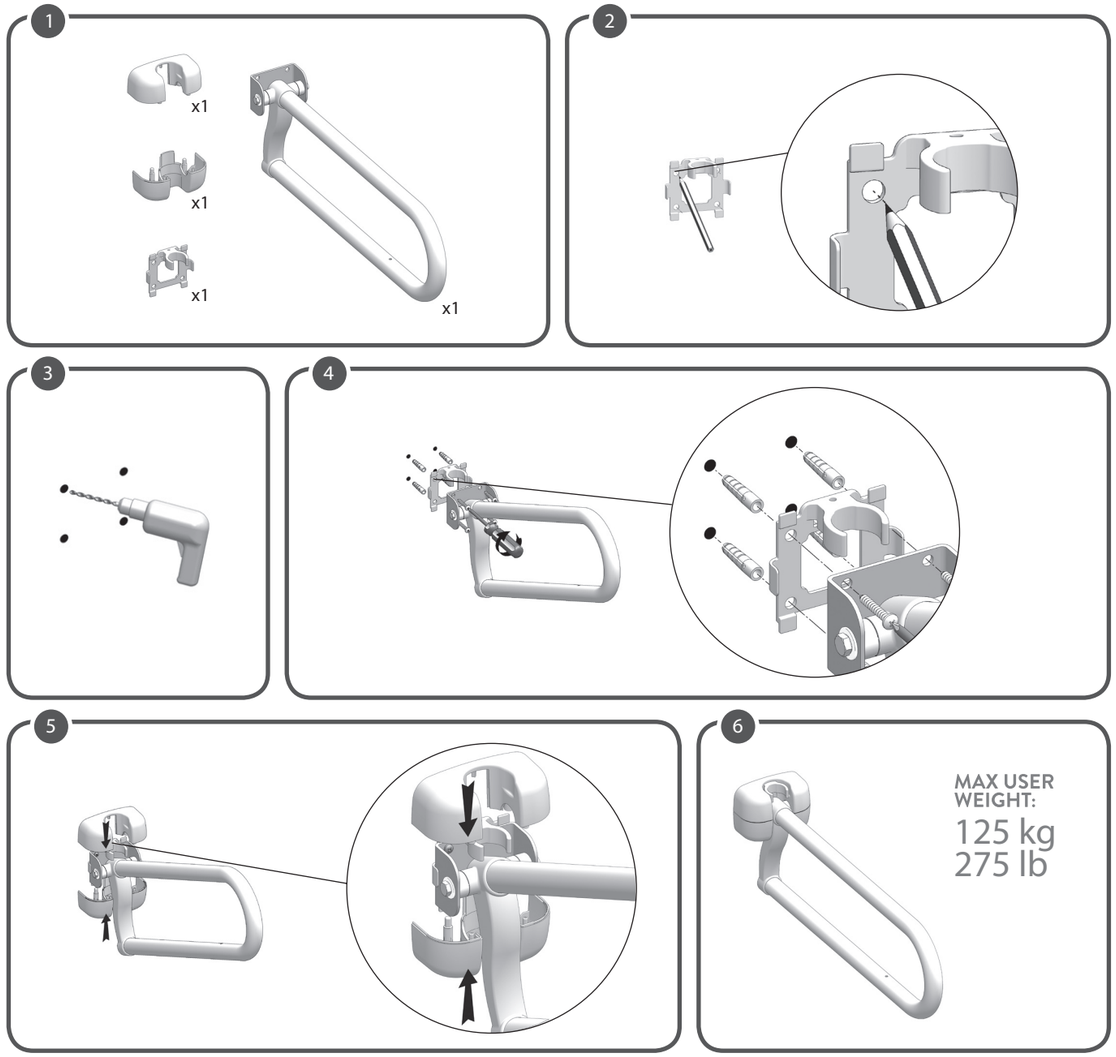

REF KING-FB70PC-00
(Gima 28979)

LM GLOBAL DESIGN Ltd.
Suite 123, The Capel Building - Mary's Abbey
Dublin 7, D07 VY68, Ireland - Made in Italy

MD CE

M28979-M-Rev.2-10.25

USO PREVISTO:
Los productos de la línea KING Folding Bar permiten al usuario aumentar su independencia y estabilidad durante el uso diario del baño o de la taza del inodoro más específicamente. Funcionan como un asidero robusto y seguro, en el que el usuario puede agarrarse para descargar parte del peso del cuerpo de las piernas, reduciendo la fatiga muscular debida a la posición de pie, así como los riesgos de resbalones y lesiones. Después de su uso, la barra plegable puede volver a colocarse fácilmente en posición vertical y bloquearse mediante su gancho de seguridad, evitando así las caídas accidentales en posición horizontal. La barra plegable está disponible en diferentes materiales y longitudes, y gracias a los mecanismos de plegado y bloqueo, es adecuada también para baños compactos. La barra plegable puede estar provista de porta rollos, manteniéndola en una posición más accesible y evitando los movimientos de torsión de la columna vertebral para alcanzarla.
INDICACIONES Y CONTRAINDICACIONES:
La Barra Plegable KING está dirigida a personas mayores, usuarios de sillas de ruedas y a todos aquellos que necesitan un apoyo adicional durante el uso del baño. Se requiere que el usuario tenga la suficiente habilidad para agarrar firmemente la barra plegable, así como la suficiente autonomía.
ADVERTENCIAS E INDICACIONES DE SEGURIDAD:
• No debe superarse el peso máximo del usuario indicado en las instrucciones de montaje.
• Antes de cada uso, asegúrese de que la barra plegable esté firmemente fijada a la pared.
• Respete estrictamente durante el montaje las instrucciones que figuran en el manual de uso.
• No modifique la barra plegable de ninguna manera.
• No utilice la barra plegable si está dañada o alterada de alguna manera. Las grietas y deformaciones pueden afectar en gran medida al rendimiento y la seguridad del dispositivo.
• No toque la barra plegable con las manos grasientas. Una superficie resbaladiza puede reducir la sujeción y podría provocar una caída.
• No utilice la barra plegable para un fin distinto al previsto: no debe utilizarse para sustituir una escalera.
• La barra plegable no debe guardarse en exteriores.
• No coloque la cabeza ni los brazos en el tubo en forma de U, ya que puede producirse un riesgo de atrapamiento.
• No coloque las manos ni los dedos cerca del mecanismo de plegado, mueva siempre la barra agarrando únicamente el tubo en forma de U.
• Conduzca siempre la barra con suavidad cuando la mueva de la posición vertical a la horizontal y viceversa.
INFORMACIÓN DE MANTENIMIENTO:
El mantenimiento de los productos consiste en los procedimientos de limpieza y desinfección. Con el fin de garantizar un uso seguro y un nivel adecuado de higiene, el usuario debe llevar a cabo estos procedimientos antes de cada uso.
El usuario debe asegurarse de la integridad estructural del dispositivo y de sus componentes y debe comprobar el apriete de los tornillos. Para los procedimientos de limpieza y desinfección, siga los siguientes pasos:
1. Usar guantes.
2. Eliminar la suciedad evidente antes de proceder a la desinfección más precisa.
3. Utilizar agua o detergente no abrasivo para la limpieza.
4. Limpiar con un paño seco y limpio.
REQUISITOS DE REUTILIZACIÓN:
El producto es adecuado para su reutilización por otros usuarios. Antes de la reutilización por otros, el producto debe limpiarse y desinfectarse correctamente. Antes de la transferencia del producto a otros, el producto debe ser comprobado por distribuidores cualificados.
PROCEDIMIENTO CORRECTO DE ELIMINACIÓN:
No deseche el producto en los residuos domésticos normales. Pregunte antes a las autoridades locales cuál es la forma correcta y ecológica para eliminarlo.
NOTIFICACIÓN DE INCIDENTES:
En caso de que produzca un incidente grave en relación con este producto, comuníquese con el fabricante de este producto en info@lmglobaldesign.com y con la autoridad competente de su país

REF	Código producto	LOT	Número de lote
CE	Producto sanitario conforme con el reglamento (UE) 2017/745		Fabricante
SN	Número de serie		Fecha de fabricación
MD	Producto sanitario		Consultar las instrucciones de uso
UDI	Identificador de dispositivo único		

CONDICIONES DE GARANTÍA GIMA
Se aplica la garantía B2B estándar de Gima de 12 meses.