PROFESSIONAL MEDICAL PRODUCTS

# *U-SHAPE POWDER COATED STEEL FOLDING BAR - 70 CM*

## *BARRA PIEGHEVOLE IN ACCIAIO VERNICIATO A POLVERE SAGOMATA A U - 70 CM*

## *BARRE PLIANTE EN ACIER ENDUIT DE POUDRE EN FORME DE U - 70 CM*

## *BARRA PLEGABLE DE ACERO CON RECUBRIMIENTO EN POLVO EN FORMA DE U - 70 CM*

## *U-FÖRMIGE KLAPPBARE STANGE AUS PULVERBESCHICHTETEM STAHL – 70 CM*

## *ΠΤΥΣΣΟΜΕΝΗ ΜΠΑΡ ΑΠΟ ΑΤΣΑΛΙ ΜΕ ΕΠΙΚΑΛΥΨΗ ΠΟΥΔΡΑΣ ΣΕ ΣΧΗΜΑ U - 70CM*

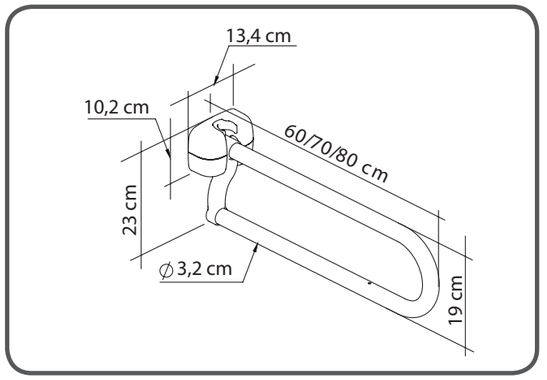


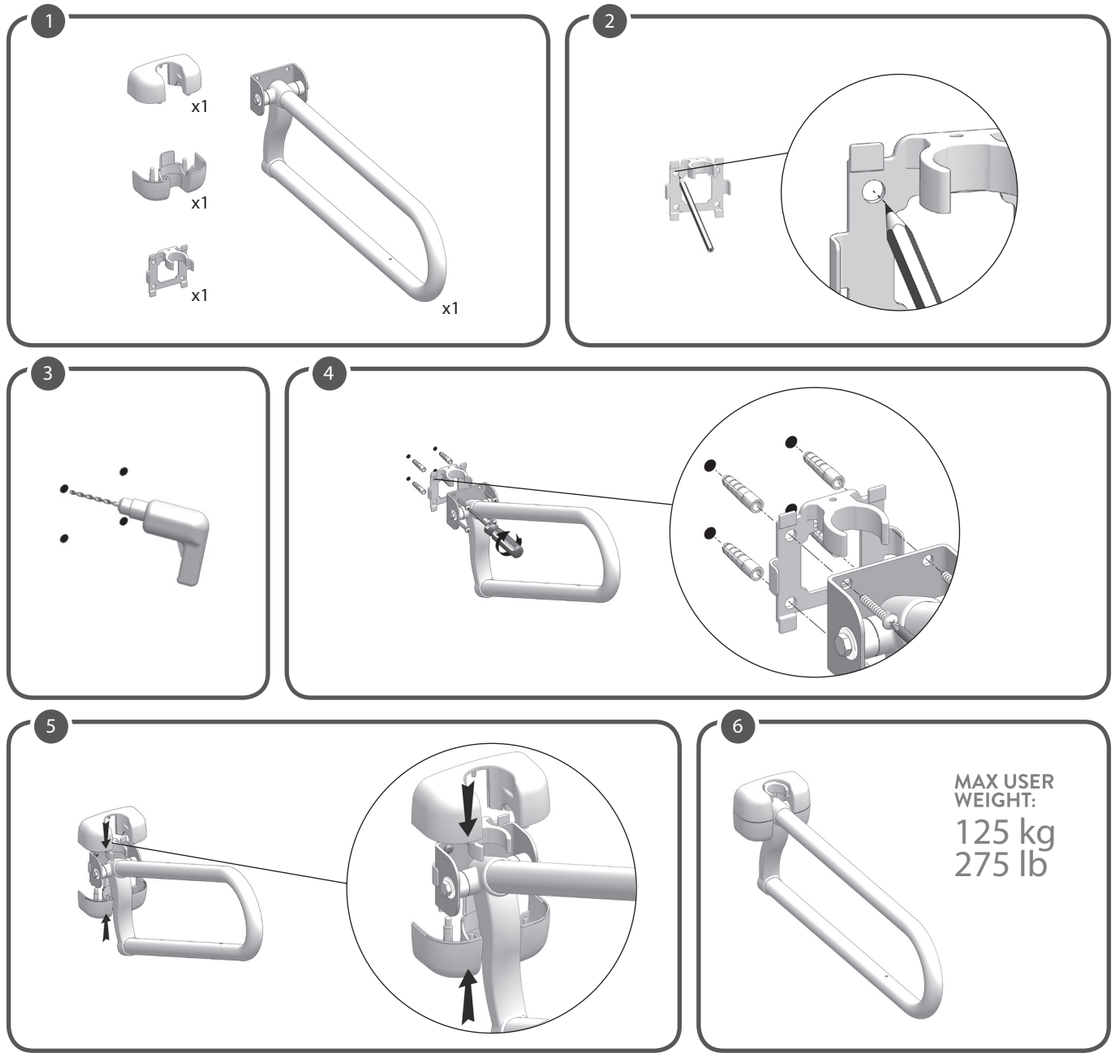


**REF** KING-FB70PC-00
(Gima 28979)

**LM GLOBAL DESIGN Ltd.**
Suite 123, The Capel Building - Mary's Abbey
Dublin 7, D07 VY68, Ireland - Made in Italy

MD CE

M28979-M-Rev.2-10.25

| | | | |
|---|---|---|---|
| MD | Medizinprodukt | | Gebrauchsanweisung beachten |
| UDI | Unique Device Identifier (Eindeutige Kennung des Geräts) | | |

**GIMA-GARANTIEBEDINGUNGEN**
Es wird die Standardgarantie B2B für 12 Monate von Gima geboten.

DEUTSCH

***BESTIMMUNGSGEMÄSSE VERWENDUNG:***
Die Produkte der Produktlinie KING Klappstangen erlaubt den Benutzern eine höhere Unabhängigkeit und Sicherheit während der täglichen Badnutzung bzw. beim Gebrauch der Toilettenschüssel. Sie funktionieren als robuster und sicherer Griff, an dem sich der Benutzer festhalten kann, um einen Teil des Körpergewichts von den Beinen zu nehmen und so Muskelermüdungen durch das Stehen zu reduzieren, und um die Verletzungsgefahr durch Ausrutschen zu verringern. Nach dem Gebrauch wird die Klappstange einfach hochgeklappt und in den Sicherheitshaken eingerastet, sodass sie nicht unbeabsichtigt wieder herunterklappen kann. Die Klappstange ist aus verschiedenen Materialien und in mehreren Längen erhältlich. Dank des Klapp- und Einrastmechanismus ist sie auch für kompakte Badezimmer geeignet. Die Klappstange kann mit einem Toilettenpapierhalter geliefert werden, damit der Benutzer die Wirbelsäule nicht verdrehen muss, um an das Toilettenpapier zu kommen.
***INDIKATIONEN UND KONTRAINDIKATIONEN:***
Die KING Klappstange ist für ältere Leute, Rollstuhlfahrer und alle, die bei der Badbenutzung Hilfe brauchen, gedacht. Der Benutzer muss in der Lage sein, die Klappstange fest zu greifen, und ausreichend selbstständig sein.
***SICHERHEITSWARNUNGEN UND HINWEISE:***
• Das maximale Benutzergewicht, das in der Montageanleitung angegeben ist, darf nicht überschritten werden.
• Prüfen Sie vor jedem Gebrauch nach, dass die Klappstange fest an der Wand angebracht ist.
• Bei der Montage muss man sich strikt an die Anweisungen und Zeichnungen der Bedienungsanleitung halten.
• Ändern Sie die Klappstange auf keine Weise.
• Benutzen Sie die Klappstange nicht, wenn sie beschädigt oder auf irgendeine Wiese geändert ist. Brüche und Verformungen können die Leistung und Sicherheit des Produkts stark beeinträchtigen.
• Fassen Sie die Klappstange nicht mit fettigen Händen an. An der glitschigen Oberfläche kann man mit der Hand abrutschen und man läuft Gefahr zu stürzen.
• Verwenden Sie die Klappstange für nichts anderes als ihren Gebrauchszweck: Sie darf nicht anstelle eines Stuhls verwendet werden.
• Die Klappstange darf nicht im Freien aufbewahrt werden.
• Stecken Sie Ihren Kopf oder Ihre Arme nicht in das U-förmige Rohr, da die Gefahr besteht, dass Sie steckenbleiben.
• Kommen Sie mit den Händen und Fingern nicht zu dicht an den Klappmechanismus. Klappen Sie die Stange immer am U-förmigen Rohr hoch oder runter.
• Lassen Sie die Stange beim Hoch- und Runterklappen niemals los, sondern führen Sie die Stange bei der Bewegung.
***INFORMATIONEN ZUR WARTUNG:***
Die Produktwartung umfasst Reinigungs- und Desinfizierungsverfahren. Um den sicheren Gebrauch und einen angemessenen Hygienestandard zu garantieren, sollte der Benutzer diese Verfahren vor jedem Gebrauch durchführen. Der Benutzer muss die Unversehrtheit des Geräts und seiner Bauteile überprüfen und kontrollieren, dass alle Schrauben fest angezogen sind. Für die Reinigung und Desinfektion befolgen Sie bitte die Arbeitsschritte unten:
1. Tragen Sie Handschuhe.
2. Entfernen Sie erst den sichtbaren Schmutz und fahren Sie dann mit der gründlichen Desinfektion fort.
3. Benutzen Sie Wasser oder milde Reiniger zum Reinigen.
4. Wischen Sie mit einem trockenen, sauberen Lappen alle Oberflächen trocken.
***ANFORDERUNGEN FÜR DEN WIEDERGEBRAUCH:***
Das Produkt kann von anderen Benutzer neu gebraucht werden. Vor dem Wiedergebrauch muss das Produkt korrekt gereinigt und desinfiziert werden. Vor der Weitergabe des Produkts an einen anderen Benutzer, muss es von einem Fachhändler geprüft werden.
***KORREKTE ENTSORGUNG:***
Werfen Sie das Produkt nicht in den normalen Haushaltsabfall. erkundigen Sie sich bei den örtlichen Behörden, wie Sie das Produkt korrekt und umweltfreundlich entsorgen können.
***UNFALLMELDUNG:***
Wenn es mit dem Produkt zu einem schweren Unfall gekommen ist, kontaktieren Sie bitte den Produkthersteller unter info@lmglobaldesign.com und die in Ihrem Land zuständige Behörde

| | | | |
|---|---|---|---|
| REF | Erzeugniscode | LOT | Chargennummer |
| CE | Medizinprodukt im Sinne der Verordnung (EU) 2017/745 | | Hersteller |
| SN | Seriennummer | | Herstellungsdatum |