MIMSAL

MANUALE D'USO

LS

LAMPADA DA LAVORO



LS LED | LS INFRA | LS INFRA TIMER

Gentile utente, le consigliamo di leggere attentamente questo manuale prima di procedere all'utilizzo del prodotto.

Il produttore dichiara che questo prodotto è conforme alle direttive:
2014/35/EU (LVD) Low Voltage Directive Class II
2014/30/EU Electromagnetic Compatibility (E.M.C)

Il contenuto del presente manuale può essere modificato, parzialmente o totalmente, senza preavviso da MIMSAL, al fine di apportare modifiche e miglioramenti.

MIMSAL ha un servizio Post Vendita a sua disposizione.

Il suo team di:

MIMSAL TRADE S.L.

C/ Mollet, 17
Polígono Industrial Palou Nord
08401 – Granollers (Barcelona) SPAIN

Tel. +34 930 139 860

after.sales@mimsal.com
www.mimsal.com

Rev. 03 - 30.06.2025

TABELLA DEI CONTENUTI

1. ISTRUZIONI DI SICUREZZA	5
2. BREVE DESCRIZIONE	6
3. INSTALLAZIONE E SUPPORTI	7
3.1 TROLLEY STAND	8
3.2 AH TABLE CLAMP	9
3.3 WALL B SUPPORT	10
3.4 RAIL PLUS BRACKET	11
3.5 EXTENSION ARM	12
4.FUNZIONAMENTO DELL'APPARECCHIO DI ILLUMINAZIONE	13
4.1 CONTROLLARE PRIMA DI OGNI UTILIZZO	13
4.2 FUNZIONAMENTO DELLA TESTATA DELL'APPARECCHIO DI ILLUMINAZIONE	13
4.3 DETTAGLIO DELLE MISURE DEI BRACCI ARTICOLATI	13
5. FUNZIONI DI SICUREZZA	14
5.1 ABBASSAMENTO DI TENSIONE	14
5.2 INTERRUZIONE DI CORRENTE	14
5.3 DIFETTO ELETTRICO	14
6. PULIZIA/DISINFEZIONE	14
6.1 ISTRUZIONI GENERALI DI SICUREZZA	14
6.2 PULIZIA	14
6.3 DISINFEZIONE	15
7. MANUTENZIONE	15
7.1 BRACCI DI SUPPORTO DELL'APPARECCHIO DI ILLUMINAZIONE	15
7.2 TESTATA DELL'APPARECCHIO DI ILLUMINAZIONE	16
7.3 RIPARAZIONI	16
7.4 IMPOSTAZIONI	16
7.5 RISOLUZIONE DEI PROBLEMI	16
8. RICICLAGGIO	16
9. DATI TECNICI	17
10. MISSIONI ELETTROMAGNETICHE	18
11. GARANZIA	19
12. PROPRIETÀ INDUSTRIALE E INTELLETTUALE	20
13. RISERVATEZZA	20
14. DICHIARAZIONE DI CONFORMITÀ	21
15. CERTIFICATO ISO 9001	23

SIMBOLOGIA

	**Istruzioni**
	**La documentazione deve essere consultata**
	**Dichiarazione di conformità**
	**Codice del prodotto**
	**Numero della partita**
	**Data di produzione**
	**Nome e indirizzo del produttore**
	**Riciclaggio dei rifiuti elettronici**
	**Protezione elettrica - Classe II**
	**Tensione di alimentazione - Corrente alternata**
	Premere acceso
	**Premere spento**
	**Temperatura ambiente ammissibile per il trasporto e lo stoccaggio**
	**Umidità relativa ammissibile per il trasporto e lo stoccaggio**

REGOLE DI SICUREZZA



AVVERTENZA
La mancata osservanza di queste indicazioni può causare lesioni gravi o addirittura mortali.



PRECAUZIONE
La mancata osservanza di queste indicazioni può causare danni o lesioni lievi o moderate.



NOTA | INFORMAZIONE
Fornisce consigli d'uso e informazioni utili.



CADUTA DELL'APPARECCHIO DI ILLUMINAZIONE
Avverte di un improvviso cedimento del sistema del braccio di supporto dovuto al superamento del carico utile massimo.



PERICOLO DI RIBALTAMENTO
I supporti sono progettati per sostenere solo il peso del corpo illuminante. Se viene aggiunto del peso supplementare l'unità può ribaltarsi, con conseguente rischio di lesioni di diverso tipo.

RIFERIMENTO E MODELLO

REF	MODELLO
LS010316LED	LS LED
E020412	LS INFRA 150W
E02041250	LS INFRA 250W
E020412T	LS INFRA TIMER 150W
E02041250T	LS INFRA TIMER 250W

1. ISTRUZIONI DI SICUREZZA

CONTROLLARE LE ISTRUZIONI D'USO DURANTE LA MANIPOLAZIONE DELL'APPARECCHIATURA.

AMBIENTE

1. Questo dispositivo non è progettato per funzionare in aree potenzialmente esplosive!
2. Non utilizzare in aree arricchite di ossigeno!
3. Non utilizzare gas infiammabili!
4. Non posizionarlo vicino a forti campi magnetici!
   Ad es. Sistemi di risonanza magnetica.
5. Non coprire la parte superiore del corpo illuminante della lampada! Rischio di surriscaldamento!
6. Non tenere l'apparecchio acceso per più di 15 min alla volta!. (LS INFRA)
7. Non tenere l'apparecchio acceso per più di 8 ore alla volta!. (LS LED)

SICUREZZA ELETTRONICA

1. L'apparecchio di illuminazione non include un alimentatore con sistema fail-safe o una batteria di emergenza!
2. In caso di interruzione di corrente, l'apparecchio di illuminazione si spegnerà completamente!
3. È possibile che si verifichino brevi interruzioni dell'illuminazione in caso di interferenza esterna di EMC!
4. Per spegnere del tutto la lampada è necessario staccare la spina dalla presa o disattivare la presa attiva con un interruttore separato.

MANUTENZIONE E RESPONSABILITÀ

1. I lavori di installazione o manutenzione elettrica devono essere eseguiti da personale qualificato!
2. Il produttore non è responsabile per danni causati da un uso improprio!
3. Le responsabilità per l'installazione del prodotto è dell'utente finale e MIMSAL non si assume responsabilità.
4. Il produttore è responsabile della sicurezza della lampada solo se le riparazioni e le modifiche vengono eseguite dal produttore stesso o da una ditta che garantisca il rispetto delle norme di sicurezza, utilizzando ricambi originali!
5. L'organizzazione e/o l'utente sono responsabili dell'assunzione di personale qualificato per l'installazione dell'apparecchiatura e dell'attuazione della manutenzione preventiva dell'apparecchiatura.

PRIMA DI OGNI UTILIZZO, ASSICURARSI CHE LA LAMPADA SIA IN PERFETTE CONDIZIONI TECNICHE.

2. BREVE DESCRIZIONE

GRUPPO DESTINATARIO

Queste istruzioni per l'uso sono destinate agli utente che utilizzano, puliscono e disinfettano gli apparecchi di illuminazione MIMSAL.

USO PREVISTO

Questo apparecchio di illuminazione è concepito per eseguire lavori molto meticolosi e di grande precisione con una buona illuminazione. LS INFRA è progettato per distribuire il calore in modo uniforme.

INDICAZIONE

L'illuminazione viene utilizzata solo per una visibilità ottimale della superficie.
LS INFRA - La luce infrarossa viene utilizzata per applicare un calore controllabile con precisione.
L'illuminazione è esterna al oggetto e l'apparecchio non entra in contatto con gli utenti.

CONTROINDICAZIONE

I prodotti non devono essere utilizzati vicino a forti campi magnetici.
È vietato l'uso dell'apparecchio in atmosfere arricchite di ossigeno e in prossimità di gas infiammabili.

RISCHI RESIDUI – RISCHIO IN CASO DI DANNI AL DISPOSITIVO

- Proteggere l'apparecchio di illuminazione dagli urti. La collisione con altri oggetti può causare guasti all'apparecchio e/o danni al coperchio e al sistema del braccio di supporto, provocando la caduta di parti.
- L'apparecchio di illuminazione non include un alimentatore a prova di interruzioni di corrente. Un'interruzione di corrente provocherà lo spegnimento dell'apparecchio.
- Non puntare la sorgente luminosa direttamente verso gli occhi dell'utente.
- La mancata osservanza di tali precauzioni potrebbe causare abbagliamenti e danni alla retina.
- Non posizionare e/o appendere mai nulla all'apparecchio di illuminazione. Se questa precauzione non viene presa, il posizionamento sarà inaffidabile ed esiste il pericolo che tali oggetti cadano nell'area di lavoro.
- Non appendersi mai all'apparecchio di illuminazione con il peso corporeo di una persona. La mancata osservanza di questa precauzione potrebbe danneggiare la struttura dell'apparecchiatura.

3. INSTALLAZIONE E SUPPORTI

- Prima di iniziare l'installazione dell'apparecchio, è necessario verificare che il contenuto sia in buone condizioni e non abbia subito danni o deterioramenti durante il trasporto.
- I reclami saranno presi in considerazione solo se il venditore o il vettore sono stati informati immediatamente. Tutti i reclami devono essere presentati per iscritto.
- La merce viaggia sempre sotto la responsabilità e a rischio dell'acquirente.
- Conservare l'imballo originale nel caso in cui il prodotto debba essere inviato di nuovo.

TIPI DI SUPPORTO

- L'apparecchio di illuminazione può essere fornito con diversi tipi di supporto, selezionando quello più adatto al suo utilizzo.
- Tutti gli accessori devono essere montati da un installatore autorizzato.
- Non è consentito apportare modifiche al prodotto, se non quelle indicate nel presente manuale d'uso.

MODELLO	SUPPORTO
TROLLEY STAND	BASE MOBILE CON 5 RUOTE
AH TABLE CLAMP	MORSETTO DA TAVOLO
WALL B SUPPORT	FISSAGGIO A PARETE B RINFORZATO
RAIL PLUS BRACKET	SUPPORTO DI ADATTAMENTO AL BINARIO
EXTENSION ARM	BRACCIO DI ESTENSIONE + FISSAGGIO A PARETE B RINFORZATO

3.1 TROLLEY STAND

REF	MODELLO	DESCRIZIONE
09655	TROLLEY STAND 4 Kg	BASE MOBILE DI 4 KG
09651	TROLLEY STAND 8,8 Kg	BASE MOBILE DI 8,8 KG

Installare l'accessorio senza montare l'apparecchio di illuminazione.
È responsabilità del cliente assicurarsi che la superficie di fissaggio sia sicura e sufficientemente robusta.

Controllare periodicamente che l'unità rimanga stabile per evitare un'eventuale caduta dell'apparecchio di illuminazione.

La base mobile è progettata per sostenere solo il peso dell'apparato di illuminazione. Se viene aggiunto del peso supplementare l'unità potrebbe ribaltarsi, con conseguente rischio di danni all'apparato di illuminazione e/o all'utente.

1. Installazione e assemblaggio

- Inserire completamente la parte 2 all'interno della base 3 esercitando pressione.
- Inserire le gambe con ruote 4 attraverso la fessura nella base 3 per incastrarli completamente, aiutandosi eventualmente con un martello di nylon.
- Incastrare la parte 5 nelle scanalature interne delle gambe 4.
- Far passare la vite 7 all'interno della rondella 6, ed inserire la vite attraverso il foro nella parte 5 attraversandolo interamente.
- Avvitare il palo 1 direttamente con la vite 7 evitando di stringerlo 1 alla parte 2 per evitare di danneggiare la vernice.
- Tenendo saldamente il palo 1 stringere la vite 7 con una chiave inglese finché il pezzo risulti perfettamente assemblato.
- Sistema di fissaggio di apparecchi di illuminazione 8. Allen numero 2.

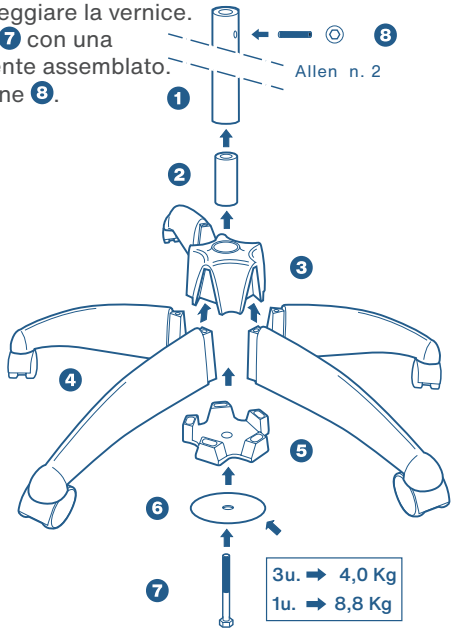

2. Caratteristiche tecniche

- Lunghezza di palo: 75 cm
- Lunghezza totale: 92 cm
- Diametro di base: 60 cm
- Diametro di ruota: 50 mm
- Numero di ruote: 5
- Numero di freni: 3

3.2 AH TABLE CLAMP

REF	MODELLO	DESCRIZIONE
B010190	AH TABLE CLAMP	MORSETTO DA TAVOLO

!	Installare l'accessorio senza montare l'apparecchio di illuminazione. È responsabilità del cliente assicurarsi che la superficie di fissaggio sia sicura e sufficientemente robusta.
	Controllare periodicamente che l'unità rimanga stabile per evitare un'eventuale caduta dell'apparecchio di illuminazione.
	Il supporto è progettato per sostenere solo il peso della lampada. L'aggiunta di peso supplementare può danneggiare l'apparecchio di illuminazione e/o l'utente.

Installazione e assemblaggio

- Allentare la vite di regolazione con la manovella ❶.
- Appoggiare la base del morsetto sulla superficie del tavolo ❷.
- Regolare il corpo del morsetto ❸ fino a farlo entrare in contatto con il bordo del tavolo.
- Girare la manovella ❹ fino a quando il morsetto e il tavolo non siano saldamente fissati.
- Una volta fissato e assicurato il morsetto, posizionare la lampada attraverso il foro superiore ❺.



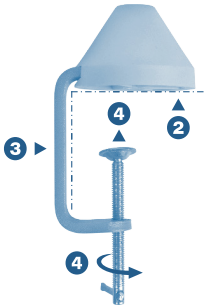



3.3 WALL B SUPPORT

REF	MODELLO	DESCRIZIONE
B0101800	WALL B SUPPORT	FISSAGGIO A PARETE B RINFORZATO. SEPARAZIONE ASSE-PARETE 7 CM

!	Installare l'accessorio senza montare l'apparecchio di illuminazione. È responsabilità del cliente assicurarsi che la superficie di fissaggio sia sicura e sufficientemente robusta.
	Controllare periodicamente che l'unità rimanga stabile per evitare un'eventuale caduta dell'apparecchio di illuminazione.
	Il supporto è progettato per sostenere solo il peso della lampada. L'aggiunta di peso supplementare può danneggiare l'apparecchio di illuminazione e/o l'utente.

Installazione e assemblaggio

- Controllare che la parete sia sufficientemente resistente e piatta.
- Usare il supporto per segnare i fori sulla parete con una matita ❶.
- Praticare i fori e inserire i tasselli nella parete ❶.
- Posizionare il fissaggio a parete allineandolo con la posizione dei fori ❷.
- Stringere le viti fino a quando l'assieme, il distanziatore di guida e la vite non risultino saldamente fissati ❷.
- Una volta montato e assicurato il fissaggio, inserire la lampada attraverso il foro superiore ❸.

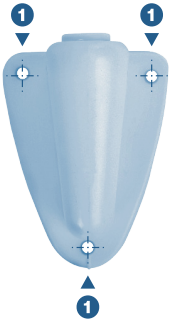

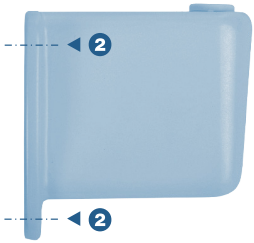



3.4 RAIL PLUS BRACKET

REF	MODELLO	DESCRIZIONE
82026	RAIL PLUS BRACKET	SUPPORTO DI ADATTAMENTO AL BINARIO

Installare l'accessorio senza montare l'apparecchio di illuminazione.
È responsabilità del cliente assicurarsi che la superficie di fissaggio sia sicura e sufficientemente robusta.

Controllare periodicamente che l'unità rimanga stabile per evitare un'eventuale caduta dell'apparecchio di illuminazione.

Il supporto è progettato per sostenere solo il peso della lampada. L'aggiunta di peso supplementare può danneggiare l'apparecchio di illuminazione e/o l'utente.

Installazione e assemblaggio

- Allentare la vite di regolazione attraverso il galletto ❶.
- Montare la parte superiore del supporto sul binario ❷.
- Il corpo interno del supporto deve entrare in contatto con il binario ❷.
- Stringere il galletto fino a quando il supporto e il binario non siano saldamente fissati ❸.
- Una volta montato e assicurato il fissaggio, inserire la lampada attraverso il foro superiore ❹.

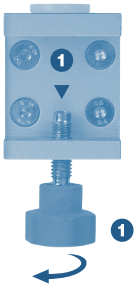

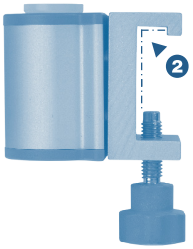

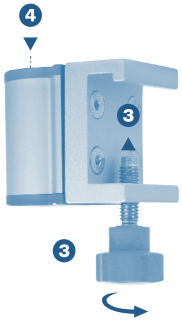

3.5 EXTENSION ARM

REF	MODELLO	DESCRIZIONE
B0101S0	EXTENSION ARM	IL BRACCIO DI ESTENSIONE INCLUDE IL WALL B SUPPORT. FORNISCE 40 CM AGGIUNTIVI CON ROTAZIONE ORIZZONTALE SU ENTRAMBI GLI ASSI.

!	Installare l'accessorio senza montare l'apparecchio di illuminazione. È responsabilità del cliente assicurarsi che la superficie di fissaggio sia sicura e sufficientemente robusta.
	Controllare periodicamente che l'unità rimanga stabile per evitare un'eventuale caduta dell'apparecchio di illuminazione.
	Il supporto è progettato per sostenere solo il peso della lampada. L'aggiunta di peso supplementare può danneggiare l'apparecchio di illuminazione e/o l'utente.

Installazione e assemblaggio

- Controllare che la parete sia sufficientemente resistente e piatta.
- Usare il supporto per segnare i fori sulla parete con una matita ❶.
- Praticare i fori e inserire i tasselli nella parete ❶.
- Posizionare il fissaggio a parete allineandolo con la posizione dei fori ❷.
- Stringere le viti fino a quando l'assieme, il distanziatore di guida e la vite non risultino saldamente fissati ❷.
- Una volta fissato e assicurato il supporto a parete, inserire l'estremità del braccio nel foro superiore del fissaggio ❸.
- Inserire l'asse della lampada nel foro all'altra estremità del braccio di estensione ❹.
- Stringere la vite laterale del braccio di estensione per fissare la lampada ❺.

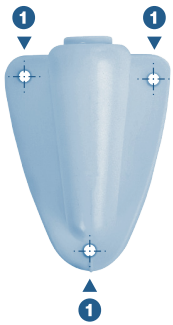

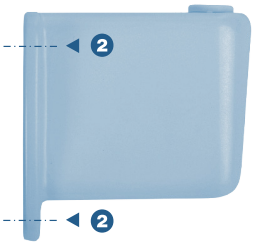

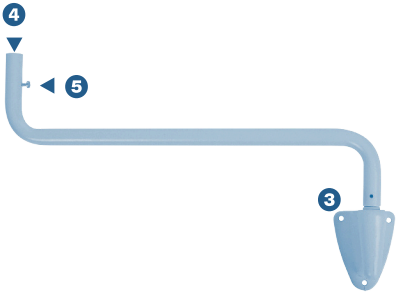

4. FUNZIONAMENTO DELL'APPARECCHIO DI ILLUMINAZIONE

4.1 CONTROLLARE PRIMA DI OGNI UTILIZZO

1. Verificare la presenza di deformazioni visibili sull'unità. Se rilevate, contattare immediatamente il servizio Post Vendita.
2. Assicurarsi che la lampada sia nello stato igienico richiesto per il suo utilizzo.
3. Prima di ogni avviamento, controllare il corretto funzionamento dell'intera unità. L'unità deve muoversi in ogni grado di movimento mentre si verifica la funzione principale e il sistema di controllo.

> ! Non utilizzare l'unità in caso di dubbi sulla sua sicurezza elettrica o stabilità statica e dinamica.

4.2 FUNZIONAMENTO DELLA TESTATA DELL'APPARECCHIO DI ILLUMINAZIONE

Apparecchio di illuminazione d'uso semplice ed ergonomico che consente una manipolazione intuitiva.

Per **LS LED**, **LS INFRA**:

- L'interruttore di alimentazione è sul cavo di alimentazione.
- Selezionare la posizione dell'interruttore. I (On) | 0 (Off).
- Spostare la posizione del braccio cercando una distanza e un'illuminazione ottime.

Per **LS INFRA TIMER**:

- Il timer si trova sul cavo di alimentazione proprio all'inizio del braccio articolato.
- Per accendere la lampada, selezionare il tempo desiderato spostando il selettore in senso orario su una posizione superiore a 0 e fino a 15 min. 0 (Off).
- Per abbassare il tempo selezionato, muovere in senso antiorario. Evitare di passare da 15 a 0 in senso orario.
- Quando è trascorso il tempo e la tacca ha raggiunto lo 0, la lampada si spegne.

4.3 DETTAGLIO DELLE MISURE DEI BRACCI ARTICOLATI

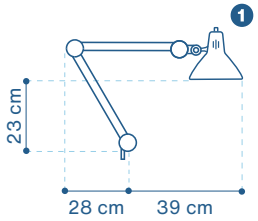

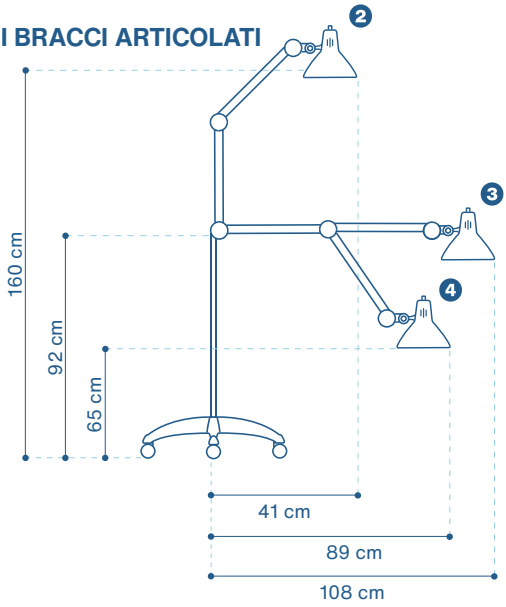

1. **LUNGHEZZA MINIMA**
2. **ALTEZZA MASSIMA**
3. **LUNGHEZZA MASSIMA**
4. **ALTEZZA MINIMA**

5. FUNZIONI DI SICUREZZA

5.1 ABBASSAMENTO DI TENSIONE

In caso di caduta della tensione di rete, la luce si spegne automaticamente.

5.2 INTERRUZIONE DI CORRENTE

In caso di interruzione totale di corrente, la luce si spegnerà. Non appena viene ripristinata la tensione di rete, può essere accesa di nuovo e riprende gli ultimi parametri impostati.

5.3 DIFETTO ELETTRICO

NOTA: Per questo tipo di errore contattare il servizio tecnico.

6. PULIZIA / DISINFEZIONE

6.1 ISTRUZIONI GENERALI DI SICUREZZA

1. Scollegare il dispositivo dalla rete prima della disinfezione.
2. Non utilizzare in nessun caso un detergente e/o disinfettante in forma di aerosol.
3. Non spruzzare liquidi nei tappi o nelle fessure dell'unità e non consentire l'ingresso di liquidi.
4. Applicare il detergente inumidendo un panno, mai direttamente sull'apparecchiatura.

AVVERTENZA: SCARICA ELETTRICA
Gli apparecchi di illuminazione possono trasmettere elettricità e devono essere maneggiati con cura durante la pulizia e la disinfezione.

6.2 PULIZIA

SICUREZZA

Controllare le istruzioni generali di sicurezza.

PULIZIA CONSIGLIATA

1. Usare una soluzione di sapone neutro come detergente.
2. Pulire accuratamente le superfici con un panno leggermente umido, aggiungendo, se necessario, una piccola quantità di soluzione di sapone neutro.
3. Infine, asciugare bene la superficie esterna con un panno morbido e pulito (antistatico se necessario).

AVVERTENZA: RISCHIO DI INFEZIONE E CONTAMINAZIONE
I solventi possono corrodere la plastica. Gli acidi forti, gli alcali e gli agenti contenenti più del 60% di alcol possono indebolire la plastica.
Le parti danneggiate possono cadere nell'area di lavoro.

6.3 DISINFEZIONE

SICUREZZA

Controllare le istruzioni generali di sicurezza.

PROCEDURA DI DISINFEZIONE

- La procedura di disinfezione va eseguita con un panno. Le linee guida igieniche e le relative misure di sicurezza per le procedure di disinfezione da utilizzare devono essere definite dall'operatore.
- Si consiglia l'uso del disinfettante basso contenuto di COV. Rispettare le misure di protezione. Osservare le istruzioni del produttore e seguire le linee guida igieniche.

Contattare il proprio specialista in igiene per concordare il disinfettante e le procedure adatti alle proprie esigenze interne! Eseguire la disinfezione secondo il piano di disinfezione interna!

AVVERTENZA: DANNOSO PER LA SALUTE
I disinfettanti possono contenere sostanze nocive che possono causare lesioni alla pelle e agli occhi o danni agli organi respiratori se inalati.

7. MANUTENZIONE

I dispositivi medici devono essere sottoposti a cicli regolari di manutenzione e revisione. Ciò è essenziale per il rispetto delle misure di sicurezza.

NOTA: Scollegare sempre il dispositivo dall'alimentazione prima di eseguire qualsiasi lavoro di manutenzione o ispezione, per evitare riaccensioni accidentali dell'apparecchio.

7.1 BRACCI DI SUPPORTO DELL'APPARECCHIO DI ILLUMINAZIONE

Tutti i supporti devono essere controllati dall'operatore per i seguenti punti:

Periodicità di 6 mesi:

- Deformazioni del sistema di supporto.
- Crepe delle parti in plastica.
- Danni alla vernice.

Frequenza annuale:

- Controllo esteso del sistema di supporto, ad es. forza di bloccaggio del braccio a molla, controllo del bloccaggio del supporto.
- Prova di funzionalità estesa, come la facilità di movimento delle articolazioni.
- Prove di sicurezza elettrica.

AVVERTENZA: SCARICA ELETTRICA
Scollegare l'unità dall'alimentazione durante l'intera verifica.

7.2 TESTATA DELL'APPARECCHIO DI ILLUMINAZIONE

Devono essere eseguite le seguenti ispezioni/manutenzioni:

1. Verificare eventuali anomalie, crepe, deformazioni delle parti in plastica e delle diverse guarnizioni.
2. Realizzare prove di sicurezza elettrica.
3. Prova di funzionalità estesa.
4. Danni alla vernice.

7.3 RIPARAZIONI

È necessario rispettare le seguenti indicazioni:

- Il prodotto può essere aperto e riparato solo dal produttore. Contattare il servizio Post Vendita se necessario.
- È severamente vietato apportare modifiche al dispositivo.

* (Vedere la sezione Garanzia).

7.4 IMPOSTAZIONI

- Il prodotto viene venduto completamente calibrato e non ha bisogno di alcuna regolazione aggiuntiva.
- Se il prodotto diventa instabile nel tempo e non riesce a mantenere la posizione, contattare il servizio Post Vendita.

7.5 RISOLUZIONE DEI PROBLEMI

È necessario contattare il servizio Post Vendita nei seguenti casi:

- Il dispositivo non funziona.
- Il prodotto non mantiene la sua posizione
- La luce lampeggia.
- Il raggio di luce non è a fuoco.

8. RICICLAGGIO

Al termine della vita utile dell'unità, il dispositivo deve essere ritirato dal servizio, adeguatamente pulito e disinfettato per poter essere riciclato. Pertanto, per un corretto smaltimento, contattare un'azienda di riciclaggio autorizzata.

i	**NOTA:** Non smaltire il prodotto con i normali rifiuti domestici.
⚠	**AL FINE DI EVITARE LA CONTAMINAZIONE DELL'AMBIENTE, REALIZZARE TUTTE LE MISURE DI DISINFEZIONE PRIMA DI SMALTIRE IL DISPOSITIVO.**

9. DATI TECNICI

DATI FOTOMETRICI	LS LED	LS INFRA	LS INFRA TIMER
Fonte di luce	LED 7,5W	IR E-27 150W / 250W	
Temperatura di colore	4.000K	NA	
Resa cromatica	80%	NA	
Vida utile Bulbo	15.000h	5.000h	

DATI ELETTRICI	LS LED	LS INFRA	LS INFRA TIMER
Tensione di alimentazione	230 V AC +/- 10%		
Potenza apparente	9 VA	135 VA (150W) / 211 VA (250W)	
Frequenza	50 Hz		
Timer	NO		SI / 0 – 15 min
Protezione elettrica	Classe II		
Portalampada	E-27 Ceramica		
Spine disponibili	C, F, G, I		
Lunghezza del cavo	1,7 Mts,		

CONDIZIONI AMBIENTALI PER IL FUNZIONAMENTO	
Temperatura ambiente	10 °C a 40 °C
Umidità relativa (senza condensa)	30% a 75%
Pressione atmosferica	700hPa a 1060hPa

CONDIZIONI AMBIENTALI PER LO STOCCAGGIO E IL TRASPORTO	
Temperatura ambiente	-25 °C a 70 °C
Umidità relativa (senza condensa)	10% a 75%
Pressione atmosferica	500hPa a 1060hPa

CARATTERISTICHE FISICHE	LS LED	LS INFRA	LS INFRA TIMER
Dimensioni scatola	280 x 270 x 500 mm		
Peso lordo	2,74kg	2,80kg	3,02kg
Peso netto apparecchio di illuminazione	1,80kg	1,88kg	2,08kg
Lunghezza braccio articolato	900mm (450 + 450)		
Dimensioni corpo illuminante	Ø210 mm x Altezza 190 mm		
Griglia di protezione in metallo	N/A	SI	
Colore insieme	Bianco		
Rotazione corpo illuminante	200°		

* Tutti questi apparecchi di illuminazione includono l'accessorio di montaggio AH TABLE CLAMP di serie.
* Il peso lordo dell'apparecchio di illuminazione comprende il peso netto dell'accessorio AH TABLE CLAMP.

REF	MODELLO	PESO LORDO	PESO NETTO	DIMENSIONES SCATOLA
B0101800	WALL B SUPPORT	0,25 KG	0,20 KG	91 x 221 x 122 mm
B010190	AH TABLE CLAMP	0,37 KG	0,29 KG	91 x 221 x 122 mm
82026	RAIL PLUS BRACKET	0,24 KG	0,19 KG	115 x 175 x 75 mm
09651	TROLLEY STAND 8,8 kg	9,18 KG	8,56 KG	160 x 160 x780 mm
09655	TROLLEY STAND 4 kg	4,71 KG	4,10 KG	160 x 160 x 780 mm
B0101S0	EXTENSION ARM	0,74 KG	0,56 KG	160 x 520 x 90 mm

10. MISSIONI ELETTROMAGNETICHE

LINEE GUIDA E DICHIARAZIONE DEL PRODUTTORE – EMISSIONI ELETTROMAGNETICHE		
I nostri dispositivi sono destinati all'uso in un AMBIENTE ELETTROMAGNETICO come specificato di seguito. L'utente deve assicurarsi che le unità possano funzionare in tale ambiente.		
PROVA DELLE EMISSIONI STANDARD DI BASE EMC	CONFORMITÀ	AMBIENTE ELETTROMAGNETICO
Emissioni di RF condotte CISPR11	Gruppo 1	Il dispositivo utilizza energia di RF solo per il suo funzionamento interno. Pertanto, le sue emissioni di RF sono molto basse e non possono causare alcuna interferenza nelle apparecchiature elettroniche vicine.
Emissioni di RF irradiate CISPR11	Classe A	Il dispositivo è adatto per l'uso in tutti gli stabilimenti ad eccezione di quelli domestici e di quelli collegati direttamente alla rete pubblica a bassa tensione.
Distorsione armonica IEC (EN) 61000-3-2	Classe C	
Fluttuazioni di tensione e sfarfallio IEC (EN) 61000-3-3		

11. GARANZIA

L'Acquirente è tenuto a denunciare i danni visibili dei Prodotti entro un periodo massimo di quarantotto (48) ore dalla loro consegna. Trascorso tale periodo, MIMSAL non sarà responsabile per eventuali danni apparenti che non siano stati denunciati dall'Acquirente. MIMSAL offre una garanzia sui difetti dei Prodotti per un periodo di cinque (5) anni dalla loro consegna.

Si considera che i Prodotti abbiano un difetto quando, senza aver subito alcun danno dopo la consegna, non siano idonei all'uso, oppure presentino una qualità o prestazioni inferiori a quelle indicate nelle loro specifiche tecniche. L'Acquirente dovrà dimostrare che il Prodotto non è conforme.

Per esercitare il diritto di garanzia, l'Acquirente dovrà informare MIMSAL per iscritto, inviando un'email all'indirizzo after.sales@mimsal.com, indicando il difetto, il Prodotto, il numero di Lotto, il numero di RIF dell'ordine tramite il quale è stato acquistato e una fotografia del Prodotto. Tale email dovrà essere inviata entro un termine massimo di dieci (10) giorni dal momento dell'apparizione del difetto del Prodotto.

Dopo aver ricevuto questa email, MIMSAL proverà a vedere se è possibile risolvere l'incidente da remoto, nel qual caso risponderà all'Acquirente con le istruzioni su come procedere o, al contrario, se è necessario che il Prodotto sia inviato a MIMSAL per poterlo esaminare e, se del caso, ripararlo o sostituirlo. La spedizione dei Prodotti (compreso smontaggio, trasporto, spese, ecc.) sarà a carico dell'Acquirente.

La garanzia consisterà nella riparazione o sostituzione dei Prodotti, dei loro elementi e/o accessori per l'installazione Mimsal difettosi, o nel rimborso dell'importo del prezzo a discrezione di MIMSAL.

L'Acquirente perderà la garanzia concessa da MIMSAL nei seguenti casi:

- Quando i Prodotti non sono stati utilizzati, immagazzinati, conservati, installati, trattati, ecc. secondo le istruzioni impartite da MIMSAL.
- Quando i Prodotti sono stati manipolati, alterati o modificati da terzi.
- Quando l'origine dei difetti non è dovuta a problemi legati alla fabbricazione o a difetti di qualità dei componenti.
- Danni e/o difetti subiti a causa dell'usura dovuta al normale utilizzo dei Prodotti.

I prodotti e/o i materiali difettosi sostituiti da altri rimarranno di proprietà di MIMSAL. La garanzia di cui alla presente clausola è esclusiva e sostituisce tutte le altre garanzie relative ai Prodotti.

12. PROPRIETÀ INDUSTRIALE E INTELLETTUALE

L'Acquirente riconosce e accetta che tutti i diritti di proprietà industriale e intellettuale relativi ai Prodotti, nonché i disegni, i testi, le etichette, le immagini, la grafica, i marchi, la documentazione tecnica, i manuali, ecc. sono di proprietà esclusiva di MIMSAL. In ogni caso, tali diritti sono tutelati dalle norme che regolano la Proprietà Intellettuale e Industriale, pertanto è vietata la loro riproduzione, modifica, distribuzione e/o manipolazione.

Allo stesso modo, l'Acquirente collaborerà con MIMSAL al mantenimento dei suddetti diritti di proprietà intellettuale e industriale, notificando immediatamente a MIMSAL qualsiasi atto o circostanza che possa violarli, e rispettandoli a sua volta.

L'Acquirente si impegna ad astenersi dal registrare a proprio nome o in nome di terzi, marchi o denominazioni commerciali identici o simili a quelli utilizzati da MIMSAL o che possano indurre i clienti a confusione circa l'identità o il carattere di MIMSAL o dei Prodotti.

È proibito l'uso dei Prodotti o di qualsiasi elemento di Proprietà Industriale o Intellettuale relativa ai Prodotti di proprietà di MIMSAL che possa costituire una violazione dei diritti tutelati dalla legge e in particolare dalla normativa in materia di Proprietà Industriale e Intellettuale.

MIMSAL si riserva ogni azione in tutela dei propri interessi e diritti.

13. RISERVATEZZA

L'Acquirente si impegna a mantenere la riservatezza rispetto a tutte le informazioni relative alle transazioni, ai Prodotti, alle condizioni di vendita, ecc., di cui sia venuto a conoscenza in ragione dell'acquisto dei Prodotti, purché tali informazioni non siano di pubblico dominio e a meno che la loro divulgazione non sia formalmente richiesta dall'autorità giudiziaria o da altra autorità competente.

14. DICHIARAZIONE DI CONFORMITÀ

CE

MIMSAL

nº 2104

DICHIARAZIONE UE DI CONFORMITÀ
EU DECLARATION OF CONFORMITY

FABRICANTE PRODOTTO *PRODUCT MANUFACTURER*	MIMSAL TRADE S.L.
Indirizzo *Address*	C. Mollet 17, Polígono Industrial Palou Nord 08401 Granollers (Barcelona) - Spain

DICHIARA SOTTO LA PROPRIA RESPONSABILITÀ CHE IL PRODOTTO
DECLARE UNDER THEIR RESPONSIBILITY THAT THE PRODUCT

Nome del prodotto *Product name*	LS LED
Referenza - Modello *Reference - Model*	LS010316LED - LS LED
Direttive *Directives*	2014/35/EU (LVD) Low Voltage Directive Class II 2014/30/EU Electromagnetic Compatibility (E. M. C) 2011/65/EU (RoHS-Directive) + 2015/863/EU
Norme Armonizzate Applicate *Applied Harmonized Standards*	UNE-EN 60598-1:2015+A1:2018 Electric Safety. Luminary UNE-EN 61000-3-2:2019 Harmonic current emissions AC. Mains. ≤16A UNE-EN 61000-3-3:2013+A1:2020 Voltage Fluctuations and Flicker AC. Mains.≤16A
Data e luogo *Location and date*	Granollers (Barcelona) Spagna, 20 GENNAIO 2025 *Granollers (Barcelona) Spain, January 20th, 2025*
Nome e carica *Name and position*	Roger Codina Miró *Direttore Generale* *General Manager*

CE

MIMSAL

nº 2107

DICHIARAZIONE UE DI CONFORMITÀ
EU DECLARATION OF CONFORMITY

FABRICANTE PRODOTTO
PRODUCT MANUFACTURER
Indirizzo
Address

MIMSAL TRADE S.L.

C. Mollet 17, Polígono Industrial Palou Nord
08401 Granollers (Barcelona) - Spain

DICHIARA SOTTO LA PROPRIA RESPONSABILITÀ CHE IL PRODOTTO
DECLARE UNDER THEIR RESPONSIBILITY THAT THE PRODUCT

Nome del prodotto
Product name

LS INFRA

Referenza - Modello
Reference - Model

E020412	LS INFRA 150
E02041250	LS INFRA 250
E020412T	LS INFRA 150 TIMER
E02041250T	LS INFRA 250 TIMER

Direttive
Directives

2014/35/EU (LVD) Low Voltage Directive Class II
2014/30/EU Electromagnetic Compatibility (E. M. C)
2011/65/EU (RoHS-Directive) + 2015/863/EU

Norme Armonizzate Applicate
Applied Harmonized Standards

UNE-EN 60598-1:2015+A1:2018
Electric Safety. Luminary

UNE-EN 61000-3-2:2019
Harmonic current emissions AC. Mains. ≤16A

UNE-EN 61000-3-3:2013+A1:2020
Voltage Fluctuations and Flicker AC. Mains.≤16A

Data e luogo
Location and date

Granollers (Barcelona) Spagna, 20 GENNAIO 2025
Granollers (Barcelona) Spain, January 20th, 2025

Nome e carica
Name and position

Roger Codina Miró
Direttore Generale
General Manager

15. CERTIFICAT ISO 9001

Applus+

Applus+ Systems Certification

CERTIFICATE

No. EC-10220/25

LGAI Technological Center, S.A. (Applus+)
certifies that the Quality Management System of the organization:

MIMSAL TRADE, S.L.

C/ Mollet, 17
08401, Granollers (Barcelona)

For the following activities of:

Design, manufacturing, marketing, and technical service of luminaires and medical devices for illuminating the patient's body and illuminating X-rays films in the visible spectrum: examination lamps, magnifying lamps for medical use, and negatoscopes

is in accordance with the requirements of the standard ISO 9001:2015

INITIAL CERTIFICATION DATE:	20/04/2016
EXPIRATION PREVIOUS CYCLE:	20/04/2025
EFFECTIVE FROM:	21/04/2025
RENEWAL AUDIT:	04/04/2025
THIS CERTIFICATE IS VALID UNTIL:	20/04/2028

The certificate comes from a previous one issued on the date 20/04/2016 by another Certification entity

Managing Director
Applus+ Certification, B.U.

Xavier Ruiz Peña

Technical Director
Applus+ Certification, B.U.

Cristina Bachiller Martínez

This certificate will be regarded as valid provided that all the contract conditions for which it is part of were be fulfilled
LGAI Technological Center, S.A. (Applus+) Campus U.A.B., Ronda de la Font del Carme s/n, 08193 Bellaterra, Barcelona

IAF MEMBER OF MUTUAL RECOGNITION ARRANGEMENT

ENAC
CERTIFICACIÓN
ISO 17021
Nº 02/C-SC032

MIMSAL TRADE S.L.

C/ Mollet, 17
Polígono Industrial Palou Nord
08401 – Granollers (Barcelona) SPAIN

Tel. +34 930 139 860

after.sales@mimsal.com
www.mimsal.com

Rev. 03
30.06.2025