MINIASPEED
Battery Evo

ISTRUZIONI D'USO

MONTAGE-UND GEBRAUCHSANWEISUNG

INSTRUCTION MANUAL

MANUEL D'INSTRUCTIONS

MANUAL DE INSTRUCCIONES

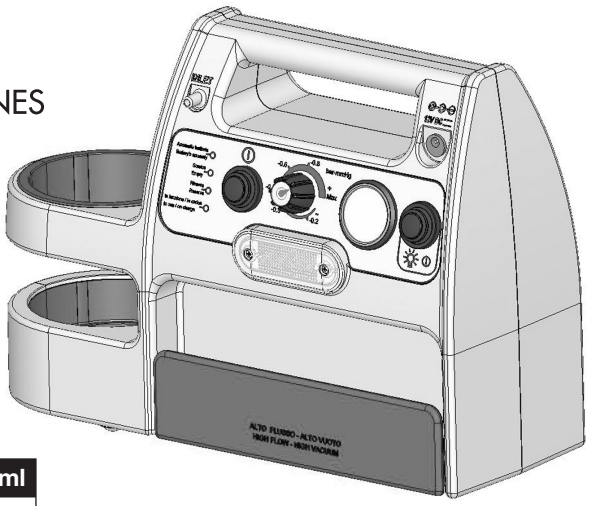



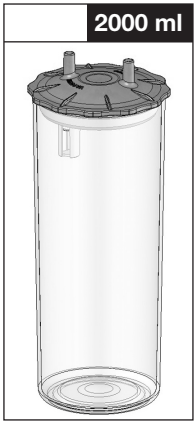

3A HEALTH CARE

VERSIONE CON VASO DA 1000 ml / AUSFÜHRUNG MIT 1000 ml-BEHÄLTER / 1000 ml VESSEL VERSION / VERSION AVEC BOCAL DE 1000 ml / VERSIÓN CON FRASCO DE 1000 ml

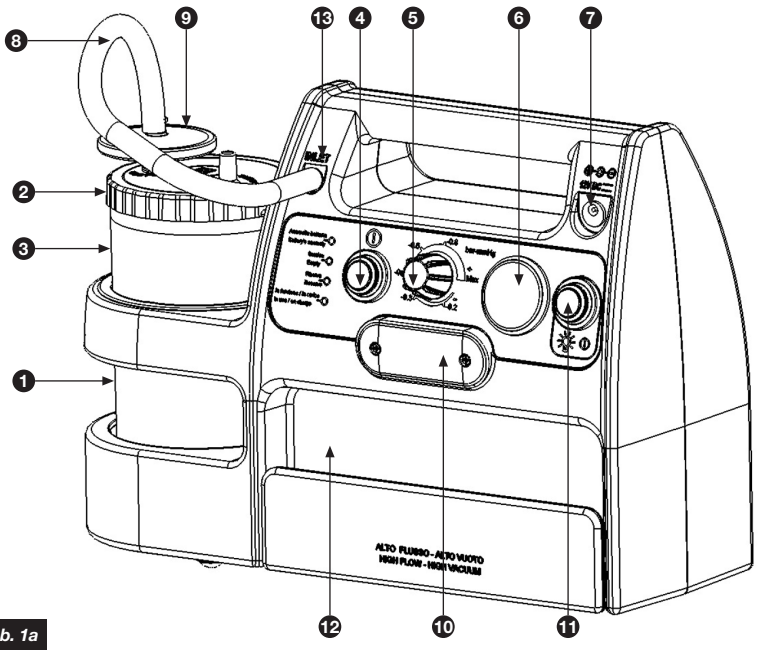

Fig. - Abb. 1a

F

1. Vase de 1000 ml
2. Bouchon pour vase
3. Dispositif de protection
4. Bouton ON-OFF
5. Régulateur de vide
6. Videmètre
7. Prise pour alimentation multitension et recharge de la batterie
8. Tube en silicone 24 cm
9. Filtre antibactérien
10. Lampe de service
11. Bouton ON-OFF de la lampe
12. Compartiment des accessoires
13. Prise entree air INLET

VERSIONE CON VASO DA 2000 ml / AUSFÜHRUNG MIT 2000 ml-BEHÄLTER / 2000 ml VESSEL VERSION / VERSION AVEC BOCAL DE 2000 ml / VERSIÓN CON FRASCO DE 2000 ml

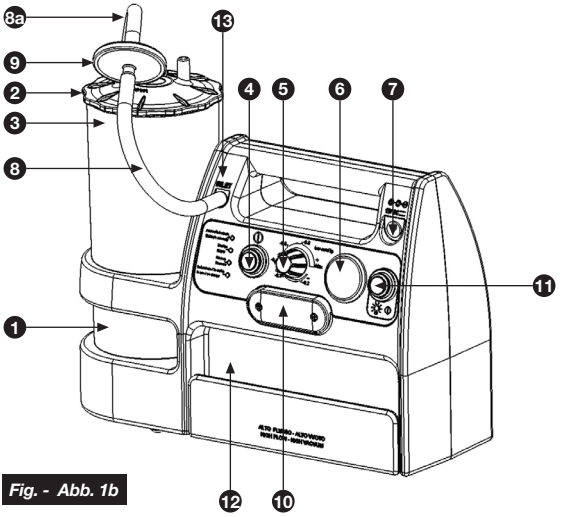

Fig. - Abb. 1b

F

1. Vase de 2000 ml
2. Bouchon pour vase
3. Dispositif de protection
4. Bouton ON-OFF
5. Régulateur de vide
6. Videmètre
7. Prise pour alimentation multitension et recharge de la batterie
8. Tube en silicone 20 cm

8a. Tube en silicone 10 cm

9. Filtre antibactérien
10. Lampe de service
11. Bouton ON-OFF de la lampe
12. Compartiment des accessoires
13. Prise entree air INLET

ACCESSORI / ZUBEHÖR / ACCESSORIES / ACCESSOIRES / ACCESORIOS

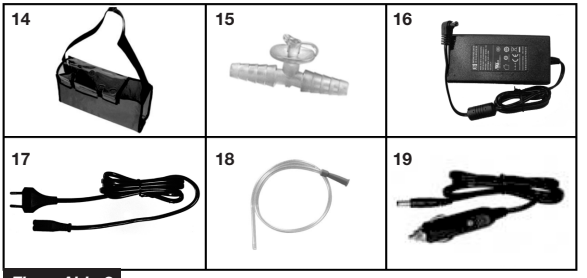

Fig. - Abb. 2

F

14. Sac en bandoulière
15. Régulateur manuel pour un seul usage
16. Alimentateur multitension
17. Câble d'alimentation
18. Canule stérile uniservice
19. Câble avec fiche allume-cigares

DESCRIZIONE VASO DA 1000 ml / 1000 ml SEKRETBEHÄLTER / DESCRIPTION OF 1000 ml vessel / DESCRIPTION RÉCIPIENT DE 1000 ml / DESCRIPCIÓN DEL RECIPIENTE DE 1000 ml

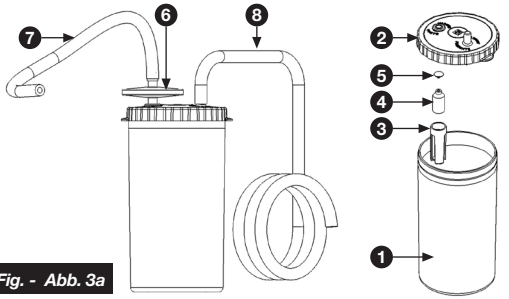

Fig. - Abb. 3a

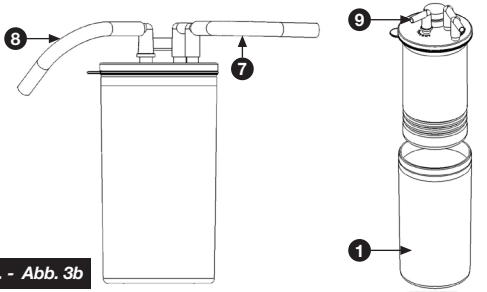

Fig. - Abb. 3b

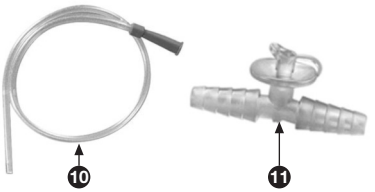

F

1. Pot de collecte sérigraphié 1000 ml en polycarbonate stérilisable
2. Bouchon en polypropylène stérilisable
3. Guide flottant en polypropylène stérilisable
4. Corps flottant en polypropylène stérilisable
5. Valve en caoutchouc stérilisable
6. Filtre antibactérien
7. Tuyau en silicone stérilisable Ø 6x12 mm 24 cm
8. Tuyau en silicone stérilisable Ø 6x12 mm 130 cm
9. Sac uniservice
10. Canule stérile uniservice
11. Régulateur manuel stérile uniservice

DESCRIZIONE VASO DA 2000 ml / 2000 ml SEKRETBEHÄLTER / DESCRIPTION OF 2000 ml vessel / DESCRIPTION RÉCIPIENT DE 2000 ml / DESCRIPCIÓN DEL RECIPIENTE DE 2000 ml

Fig. - Abb. 4

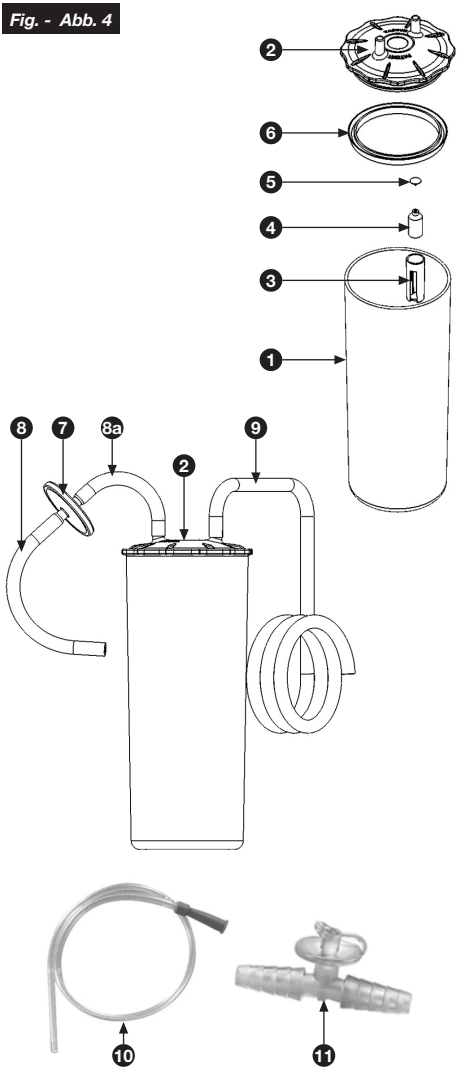

F

1. Pot de collecte sérigraphié 2000 ml en polycarbonate stérilisable
2. Bouchon en polypropylène stérilisable
3. Guide flottant en polypropylène stérilisable
4. Corps flottant en polypropylène stérilisable
5. Valve en caoutchouc stérilisable
6. Joint d'étanchéité en silicone stérilisable
7. Filtre antibactérien
8. Tuyau en silicone stérilisable Ø 6x12 mm 20 cm

8a. Tuyau en silicone stérilisable Ø 6x12 mm 10 cm

9. Tuyau en silicone stérilisable Ø 6x12 mm 130 cm
10. Canule stérile uniservice
11. Régulateur manuel stérile uniservice

DESCRIZIONE FUNZIONAMENTO LED / BESCHREIBUNG DER FUNKTIONSWEISE DER LED
LED OPERATION DESCRIPTION / DESCRIPTION DU FONCTIONNEMENT DES LED /
DESCRIPCIÓN DEL FUNCIONAMIENTO DE LEDS

Fig. - Abb. 5

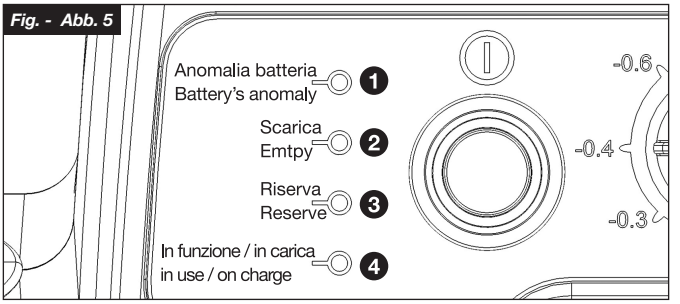

F

1. **Led rouge clignotante**: la batterie n'est plus en mesure d'assurer l'autonomie maximale, la remplacer.
2. **Led rouge fixe**: la batterie est déchargée, utiliser l'appareil pendant 3 minutes au maximum puis recharger la batterie.
3. **Led jaune fixe**: la batterie est sur la réserve (10 minutes d'autonomie environ); la recharger si possible.
4. **Led verte fixe**: appareil en marche, batterie chargée.
   Led verte clignotante: batterie sous charge.

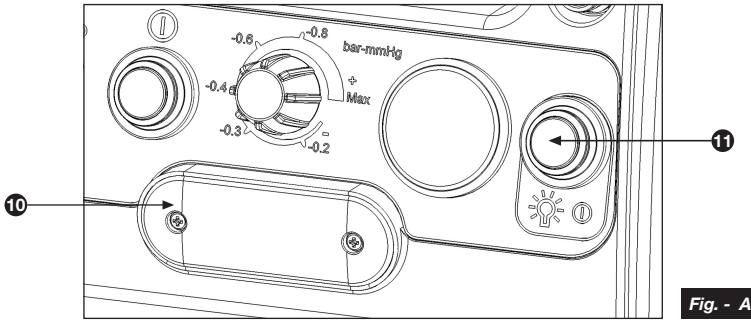

Fig. - Abb. 6

F

L'aspirateur MINIASPEED BATTERY EVO est un appareil à usage médical et chirurgical prévu pour un usage à domicile et ambulatoire, ainsi que sur le terrain et à bord des moyens de transport, spécialement conçu pour aspirer les secrétions. Il est équipé d'un régulateur de vide, d'un vacuomètre et d'un bocal stérilisable de 1000 ml ou (selon la version) de 2000 ml ; les bocaux comprennent un dispositif prévenant toute entrée de liquide dans la pompe aspirante via interruption du débit d'aspiration. Sans lubrification, il est maniable, d'utilisation simple, fiable, résistant et silencieux. Ce modèle est équipé d'une batterie 12 V rechargeable et peut également fonctionner directement via l'allume-cigare d'une voiture, d'un bateau ou via d'autres systèmes de branchement offrant une tension adaptée. Tous les modèles d'aspirateur MINIASPEED BATTERY EVO sont équipés des accessoires suivants: bocal de 1000 ml ou de 2000 ml (selon la version) avec dispositif de protection, câble d'alimentation pour allume-cigare, alimentation multitension, tube de raccordement en silicone stérilisable de 24 cm (uniquement pour la version avec bocal de 1000 ml), tube de raccordement en silicone stérilisable de 10 cm et 20 cm de long (version avec bocal de 2000 ml uniquement), tube de raccordement en silicone stérilisable de 130 cm, canule **stérile jetable**, commande manuelle du débit aspiré **stérile jetable**, sac **jetable** (version avec bocal de 1000 ml uniquement) et filtre antibactéries **jetable**.
N.B.: Utiliser seulement les accessoires d'origine fournis par 3A Health Care ; en effet, les accessoires de l'appareil fournis par le fabricant ont été testés et se sont avérés conformes aux dernières normes de sécurité en vigueur. ATTENTION ! En cas d'utilisation d'accessoires autres que ceux fournis, le fonctionnement correct du dispositif n'est pas garanti.

UTILISATION PRÉVUE

Aspirateur médical/chirurgical alimenté par batterie et destiné à l'utilisation sur le terrain et/ou à bord du moyen de transport. Le dispositif peut aussi être utilisé à domicile et/ou en ambulatoire.
Finalités médicales: Ce produit est destiné à l'aspiration des fluides corporels.
Utilisateurs visés:
• Personnel médical habilité (médecins, infirmiers et thérapeutes).
• Pour le traitement à la maison, l'assistance à domicile ou le patient sous le contrôle du personnel médical.
• L'utilisateur doit également être en mesure de comprendre le fonctionnement général du dispositif médical, ainsi que le contenu du mode d'emploi.
Patients visés: Personnes ayant la nécessité d'éliminer les fluides corporels (salive, sang, etc).
Environnement: Ce produit est destiné à l'utilisation sur le terrain et/ou à bord du moyen de transport. Il peut également être utilisé à domicile et/ou en ambulatoire.
Durée de vie prévue: La durée de vie peut varier en fonction de l'environnement d'utilisation. La durée de vie de l'appareil est de 5 ans; le récipient et les tuyaux en silicone ont une durée de vie de 1 an ou de 30 cycles de stérilisation; la canule, le régulateur manuel, le filtre antibactérien et la poche sont des dispositifs jetables et doivent donc être remplacés après chaque utilisation. L'utilisation fréquente du produit peut réduire la durée de vie prévue.
Précautions d'utilisation: Les instructions et les précautions mentionnées dans le mode d'emploi doivent être respectées.

⚠

CONSEILS IMPORTANTS

Cet appareil est un dispositif médical qui doit être utilisé par un personnel qualifié. Il doit être utilisé conformément aux indications de ce manuel d'instructions. Il est important que l'utilisateur lise et comprenne les informations d'utilisation et d'entretien de l'appareil. Contacter votre revendeur pour toute question. CONTAMINATION MICROBIENNE: en présence de pathologies avec risques d'infection et de contamination microbienne, il est conseillé de nettoyer et de stériliser soigneusement les accessoires après chaque utilisation.

Le constructeur accomplit tous les efforts nécessaires afin que tout produit soit doté de la qualité et de la sécurité les plus élevées, toutefois comme pour chaque appareil électrique, il faut toujours observer les norms de sécurité fondamentales:

- Les enfants et les personnes n'ayant pas la capacité de se suffire à elles-mêmes doivent toujours utiliser l'appareil sous l'étroite surveillance d'un adulte en mesure de comprendre, qui a lu ce manuel.
- Le dispositif doit toujours être utilisé par un personnel spécialement formé et ayant lu ce manuel.
- Ne jamais utiliser d'adaptateurs pour des tensions d'alimentation différentes de celles qui sont mentionnées sur l'alimentateur (l'étiquette de données de la plaquette). Garder le câble loin des surfaces chaudes.

- Appareil non adapté pour une utilisation en présence de mélange anesthésiant inflammable avec de l'air, ou avec de l'oxygène, ou avec du protoxyde d'azote.
-  Ne jamais utiliser la fiche du câble d'alimentation avec les mains mouillées et ne pas utiliser l'appareil pendant qu'on prend un bain ou une douche. Ne jamais laisser l'appareil près de l'eau, ne pas le plonger dans un liquide quelconque, ne pas le mouiller; s'il était tombé dans l'eau par hasard, détacher immédiatement l'alimentateur de la prise de courant avant de le prendre. Ne pas l'utiliser si la fiche ou le câble d'alimentation sont de toute façon abîmés ou mouillés (l'envoyer immédiatement à votre revendeur de confiance).
- Appareil avec involucre non protégé contre la pénétration de liquides.
- L'entretien et/ou les réparations doivent être effectués seulement par un personnel qualifié. Des reparations non autorisées annulent la garantie.
- On doit s'assurer que les branchements et la fermeture du vase sont effectués soigneusement de façon à éviter des pertes d'aspiration.
- Ne pas renverser le vase alors qu'il est relié à l'appareil en service, étant donné que le liquide peut être aspiré à l'intérieur de l'appareil et qu'il peut endommager par conséquent la pompe. Au cas où cela aurait lieu éteindre immédiatement l'aspirateur et le vider et procéder aux opérations de nettoyage du vase. Envoyer l'appareil chez votre revendeur de confiance.
- Lorsque le dispositif de protection intervient, l'aspiration s'interrompt; vider le vase et effectuer les opérations de nettoyage.
- La canule et la commande manuelle du flux aspiré sont des produits **stériles pour un seul usage:** ils doivent être substitués après chaque application.
- Contrôler la date de péremption sur l'emballage d'origine de la canule et vérifier l'intégrité de l'emballage stérile. Si elle est périmée et/ou détériorée, la remplacer.
- Le filtre antibactérien **pour un seul usage** doit être substitué après chaque application.
- Ne jamais utiliser le rechargeur de batterie avec d'autres appareils ou pour des emplois différents de ceux qui sont prévus dans ce manuel et ne jamais utiliser MINIASPEED BATTERY EVO avec d'autres alimentateurs.
- Le câble d'alimentation avec fiche allume-cigares est équipé d'un fusible de sécurité que l'on peut inspecter en cas de panne.
- Du fait de leur longueur, le câble d'alimentation et le tube de connexion peuvent présenter des risques d'étranglement.
- L'utilisation de l'appareil dans des conditions ambiantes différentes de celles qui sont indiquées dans le manuel peut nuire gravement à la sécurité et aux caractéristiques techniques de l'appareil.
- Dans le cas d'aspiration sans récipient et/ou filtre antibactérien ou en cas de doute que des substances aient pénétré dans le circuit d'aspiration, il est nécessaire de contacter immédiatement le revendeur.
- Toujours utiliser l'appareil en position verticale et sur une surface fixe, plane et exempte d'obstacles.

MODE D'EMPLOI

Avant chaque emploi, s'assurer que tous les accessoires sont parfaitement propres en suivant les instructions indiquées dans les "OPERATIONS DE NETTOYAGE ET DE DESINFECTION".

1. FONCTIONNEMENT AVEC CÂBLE AVEC FICHE ALLUME-CIGARES

1.1 Contrôler l'état de charge de la batterie du véhicule avant d'utiliser l'appareil

1.2 Pour utiliser dans auto, camper, bateau, etc..., raccorder le câble d'alimentation (19) à la prise de l'appareil (7).

1.3 Brancher l'appareil comme indiqué à la figure 1a, page 1, pour la version avec bocal de 1 000 ml, ou à la figure 1b, page 2, pour la version avec bocal de 2 000 ml.

1.4 Allumer l'appareil en plaçant l'interrupteur sur I (ON) (4) (voyant vert allumé).

1.5 Le régulateur de vide (5) permet de régler la valeur de dépression souhaitée (bar/KPa). Tourner le bouton dans le sens des aiguilles d'une montre, vers le "+", pour augmenter le vide, ou dans le sens inverse des aiguilles d'une montre, vers le "-", pour réduire le vide; les valeurs sont affichées sur le vacuomètre (6). **Important: les valeurs de vide indiquées sur l'étiquette des commandes sont approximatives; toujours se référer à la valeur indiquée par le vacuomètre.**

1.6 Une fois l'application terminée, éteindre l'appareil, débrancher le câble avec la fiche allume-cigares (19) et le nettoyer comme indiqué au paragraphe "OPÉRATIONS DE NETTOYAGE ET DE DÉSINFECTION".

1.7 En cas de rupture du fusible de la fiche allume-cigares, remplacer par un fusible de 6,3A-250 V temporisé dimensions Ø 6,3 x 30 mm en dévissant l'extrémité de la fiche allume-cigares.

2. FONCTIONNEMENT AVEC BATTERIE ET/OU AVEC UN ALIMENTATEUR MULTITENSION

2.1 L'appareil est fourni avec la batterie partiellement chargée et il est donc conseillé d'effectuer les opérations de recharge avant l'utilisation.

2.2 La recharge de la batterie, avec le dispositif éteint, s'effectue en raccordant l'alimentation multitension (16) à la prise de l'appareil (7) et au secteur à l'aide du câble (17). La durée de la recharge est d'environ 4 heures. L'autonomie est d'environ 40/45 minutes avec l'aspiration maximale.

2.3 Fonctionnement uniquement avec l'accumulateur interne:
mettre l'appareil en marche en actionnant le bouton "ON-OFF" (4) (voyant vert allumé). Si au cours de l'utilisation le voyant vert s'éteint et le voyant jaune s'allume, cela signifie que l'autonomie de l'appareil est d'environ 10/15 minutes (réserve) ; terminer l'application dans la mesure du possible. S'il n'est pas possible d'interrompre l'application, vous pouvez continuer jusqu'à ce que le voyant rouge s'allume (batterie déchargée), mais dans ce cas ne pas utiliser l'appareil pendant plus de 3 minutes afin de ne pas endommager la batterie. Avec la batterie déchargée (voyant rouge allumé), pour continuer l'application il faut raccorder l'alimentation multitension (16) (comme indiqué au point 2.2).

2.4 À la fin de l'application, éteindre le dispositif en appuyant sur le bouton (4). Raccorder l'alimentation (16) pour recharger la batterie (comme indiqué au point 2.2). Quand on n'utilise pas l'appareil, on conseille de laisser l'alimentateur (16) branché pour faire en sorte que le niveau de chargement de la batterie soit toujours optimal.

2.5 Pour les opérations d'aspiration, voir les points 1.3 ; 1.4 ; 1.5.

N.B.: lorsque la tension de la batterie s'abaisse au-dessous d'une valeur prédéfinie, l'aspirateur s'éteint automatiquement pour maintenir l'efficacité de la batterie. En cas d'extrême nécessité, l'utilisateur peut faire repartir l'aspirateur pendant 1 minute en appuyant à nouveau sur le bouton ON/OFF.

3. BOCAL DE COLLECTE DE SÉCRÉTIONS 1000 ml

Le bocal de collecte de 1000 ml fourni avec l'aspirateur peut être utilisé de deux manières différentes : comme bocal de collecte stérilisable comme le montre la Figure 3a, ou bien comme bocal de collecte avec sac uni service (9) comme le montre la Figure 3b.

3.1 Récipient stérilisable de collecte des sécrétions (1):
le récipient de collecte est fourni avec un clapet de trop-plein, un récipient (1) en matériau transparent (polycarbonate) et un bouchon (2) bleu. Introduire le filtre antibactérien (6) directement sur le bouchon (2) ; le seul orifice possible pour le montage est appelé VACUUM/VIDE et il est délimité par une ligne jaune. Le filtre antibactérien sert également à protéger le circuit d'aspiration contre les éventuels agents contaminants aspirés durant l'utilisation. Ne pas utiliser l'aspirateur sans filtre antibactérien car du point de vue bactériologique, il devient dangereux pour le patient. Tenir l'appareil en position verticale pour faire fonctionner le trop-plein. Tous les composants du bocal peuvent être stérilisés selon un système conventionnel en autoclave à une température de 121°C ou par ébullition pendant 10 minutes. Il est conseillé de remplacer le bocal complet tous les 30 cycles de stérilisation. Pour éviter le déclenchement de la valve antireflux (3-4-5), ne pas retourner le bocal pendant l'emploi; si cela devait se produire, éteindre l'aspirateur et débrancher le tuyau connecté au filtre antibactérien. Ne jamais utiliser l'aspirateur sans bocal de collecte des sécrétions et/ou sans filtre antibactérien.

3.1.1 Branchement: assembler une extrémité du tuyau en silicone stérilisable court (7) au raccord du filter antibactérien (6) et introduire ce dernier dans la prise "VACUUM" du bouchon bleu (2) ; relier l'autre extrémité à la prise "INLET" (13) de l'aspirateur. Assembler une extrémité du tuyau en silicone stérilisable long à la prise "PATIENT" du bouchon bleu (2) ; relier l'autre extrémité au régulateur manuel stérile uniservice (11) et brancher à ce dernier la canule stérile uniservice (10).

3.2 Bocal de collecte de sécrétions avec sac uniservice (9).
L'aspirateur peut être utilisé avec le bocal de collecte de sécrétions transparent réutilisable de 1000 ml (1) et le sac uniservice (9) fourni en dotation. Dans ce cas, le filtre antibactérien est intégré dans le sac uniservice; le filtre antibactérien (6) et le bouchon bleu avec valve (2) ne doivent donc pas être utilisés dans ce cas. Le filtre intégré dans le sac a également la fonction d'empêcher le reflux des liquides aspirés vers l'aspirateur quand il est complètement plein ou si, par inadvertance, l'aspirateur a été renversé. **Dans ce cas il est nécessaire, pour rétablir le fonctionnement du dispositif, de changer le sac uniservice**. Pour les opérations de nettoyage et de désinfection des tuyaux (7 - 8) et du flacon (1), stériliser les différents éléments en autoclave à une temperature maximum de 121°C ou par ébullition pendant 10 minutes. **Le sac est du type uniservice et doit donc être change après chaque utilisation**. Introduire à fond le sac dans le bocal pour éviter des pertes de vide éventuelles.

N.B.: dépression maxi. d'utilisation du sac uniservice: –0,75 bar (75 kPa).

3.2.1 Branchement: relier une extrémité du tuyau en silicone stérilisable court (7) au raccord de couleur jaune (VACUUM) du bouchon (photo 3b) et l'autre extrémité à la prise "INLET" (13) de l'aspirateur. Assembler une extrémité du tuyau en silicone stérilisable long au raccord de couleur rouge (PATIENT) et relier l'autre extrémité au régulateur manuel stérile uniservice (11) et à la canule stérile jetable (10).

N.B.: utiliser uniquement les sacs mono-utilisation fournis par 3A - Code 3AC461.

4. RÉCIPIENT DE COLLECTE DES SÉCRÉTIONS 2000 ml (Fig. 4)

Le récipient de collecte est fourni avec un clapet de trop-plein, un récipient (1) en matériau transparent

(polycarbonate) et un bouchon (2) bleu.
Branchement: assembler une extrémité du tuyau de 10 cm (8a) à la prise “VACUUM” du bouchon bleu (2) et l’autre extrémité connectez-le au connecteur de filtre antibactérien (7). Ensuite, raccorder une extrémité du tuyau de 20 cm (8) sur le connecteur libre du filtre antibactérien (7) et l’autre extrémité à la prise “INLET” (13) de l’aspirateur. Le filtre antibactérien sert également à protéger le circuit d’aspiration contre les éventuels agents contaminants aspirés durant l’utilisation. Ne pas utiliser l’aspirateur sans filtre antibactérien car du point de vue bactériologique, il devient dangereux pour le patient. Tenir l’appareil en position verticale pour faire fonctionner le trop-plein. Assembler une extrémité du tuyau de 130 cm (9) à la prise “PATIENT” du bouchon bleu (2); relier l’autre extrémité au régulateur manuel stérile uniservice (11) et brancher à ce dernier la canule stérile uniservice (10). Tous les composants du bocal peuvent être stérilisés selon un système conventionnel en autoclave à une température de 121°C ou par ébullition pendant 10 minutes. Il est conseillé de remplacer le bocal complet tous les 30 cycles de stérilisation. Pour éviter le déclenchement de la valve antireflux (3-4-5), ne pas retourner le bocal pendant l’emploi; si cela devait se produire, éteindre l’aspirateur et débrancher le tuyau connecté au filtre antibactérien. Ne jamais utiliser l’aspirateur sans bocal de collecte des sécrétions et/ou sans filtre antibactérien.

DESCRIPTION DE L’UTILISATION DE LA LAMPE DE SERVICE

L’aspirateur MINIASPEED BATTERY EVO, est doté d’une lampe de service (10) à DEL qui permet d’utiliser le dispositif dans les lieux sombres et/ou de nuit.
Pour allumer la lampe, appuyer sur le bouton (11) comme illustré sur la Figure 6 - page 5; pour l’éteindre appuyer à nouveau sur le bouton (11). Elle s’éteint automatiquement au bout de 60 minutes environ. La lampe est réalisée avec la technologie DEL aussi sa consommation de courant est minime et elle peut donc être utilisée même durant l’application de la thérapie; il est toutefois conseillé de l’éteindre à chaque fois qu’elle n’est pas nécessaire et/ou une fois la thérapie terminée.

OPERATIONS DE NETTOYAGE ET DE DESINFECTION

N.B.: Si l’on utilise des désinfectants chimiques, suivre attentivement les instructions du fabricant.

- La canule, la commande manuelle du flux aspiré sont des produits **stériles pour un seul usage** et ells doivent être substituées après chaque application.
- Le filtre antibactérien pour un seul usage doit être substitué après chaque application.
- Ne jamais laver l’appareil sous l’eau ou en le plongeant dans l’eau; nettoyer le revêtement externe de l’appareil en utilisant seulement un chiffon mouillé avec un produit détergent (non abrasif).

PROBLÈMES, CAUSES ET SOLUTIONS

PROBLÈMES	POSSIBLE CAUSES	SOLUTIONS
Bruit excessif.	Pompe endommagée ou obstructions dans le circuit d’aspiration interne.	L’envoyer au service d’assistance.
L’unité s’allume mais n’aspire pas.	- Pompe endommagée. - Régulateur de vide entièrement ouvert. Tuyaux de connexion débranchés et/ou mal branchés, tuyaux de connexion défectueux. Le flacon n’est pas en position verticale, est plein ou la vanne de trop-plein est défectueuse. Obstruction probable du circuit hydraulique interne de l’unité.	- L’envoyer au service d’assistance - Vérifier la position du régulateur de vide. Vérifier les branchements et si les tuyaux sont en bon état. Positionner le flacon en position verticale, verifier la soupape de trop-plein (bloquée) et/ou remplacer le flacon. Remplacer les tuyaux en silicone.
Il n’est pas possible de régler la valeur de vide.	Le circuit hydraulique interne est endommagé ou les tuyaux de raccord à l’unité d’aspiration sont colmatés.	L’envoyer au centre d’assistance.
En actionnant le dispositif, le fusible de protection se déclenche toujours.	Pompe probablement endommagée ou en court-circuit.	L’envoyer au centre d’assistance.
Le manomètre à dépression ne fonctionne pas.	Pénétration de liquides dans le circuit pneumatique.	L’envoyer au centre d’assistance.

Remarque: en présence d’anomalies et de dysfonctionnements autres que ceux indiqués dans le tableau ci-dessus, s’adresser toujours et uniquement aux centres d’assistance agréés.

CARACTERISTIQUES TECHNIQUES

Dispositif médical professionnel portatif pour l'aspiration des sécrétions, prévus pour une utilisation fixe et portable. Doté d'enveloppe en ABS V0 ignifuge et d'un électrocompresseur cylindrique à piston exempt de lubrification.

Classe de risque selon la Directive 93/42/CEE:	**IIa**
Degré d'aspiration:	Vide élevé / débit élevé
Tension:	12VDC
Absorption:	3A
Niveau de vide réglable:	de 0 à –0,85 bar (-85KPa)
Classe de précision du vacuomètre:	2,5 % selon UNI EN 837
Débit d'air:	30 l/min à régime libre +/– 10 %
Utilisation provisoire:	max. 45 minutes
Dimensions:	38 (longueur) x 13,5 (profondeur) x 26 (hauteur) cm (Vase de 1000ml) 38 (longueur) x 13,5 (profondeur) x 35 (hauteur) cm (Vase de 2000ml)
Poids:	4,5 kg approx (Vase de 1000ml) 4,7 kg approx (Vase de 2000ml)
Bruit:	55dBA
Rechargeur de batterie mutitension switching:	PRI: 100 ÷ 240V~ 50 – 60Hz SEC: 14VDC 4.28A
Batterie interne:	12VDC 4Ah Plomb hermétique
Autonomie batteries:	45 minutes avec aspiration maximale
Fusible pour câble allume-cigare:	F6,3 A-250 V, temporisé, dimensions Ø 6,3 x 30 mm
Conditions de fonctionnement:	
Température:	min. 0° C; max 40° C
Humidité air:	min. 10 %; max 95 %
Conditions de conservation:	
Température:	min. –10° C; max 50° C
Humidité air:	min. 10 %; max 95 %
Pression atmosphérique de fonctionnement-conservation:	min. 690 hPa; max 1060 hPa

SYMBOLES

Appareil de type BF

Il est obligatoire de lire attentivement les instructions avant d'utiliser ce dispositif

IP21 Le boîtier de l'appareil est protégé contre les corps solides d'un diamètre minimum de 12,5 mm, contre la chute verticale de gouttes d'eau et contre l'accès aux parties dangereuses avec un doigt.

Interrupteur allumé

Interrupteur éteint (ou recharge de la batterie)

Courant continu

Courant alterné

Ne pas utiliser l'appareil pendant qu'on prend un bain ou une douche

CE 0051 Conforme à la Directive 93/42/CEE dispositifs médicaux

Pb L'appareil contient un accumulateur au plomb hermétique. La mise au rebut doit être effectuée selon les normes en vigueur en matière de mise au rebut des déchets toxiques et nocifs

STERILE EO Stérilisation à oxyde d'éthylène

Pour un seul usage

Compatibilité électromagnétique
Niveau de conformité selon la norme EN 60601-1-2:2015

- Immunité ESD 15 kV dans l'air, 8 kV en contact (EN 61000-4-2)
- Immunité aux transitoires rapides en salve 2 kV/100 kHz (EN 61000-4-4)
- Immunité aux ondes de choc (EN 61000-4-5) : 1 kV commun/2 kV différentiel
- Champ magnétique (EN 61000-4-8) : 30 A/m
- Immunité aux perturbations RF dans la plage 150 kHz-80 MHz (EN 61000-4-6) 3 V, modulation 80 % 1 kHz
- Émissions RF CISPR 11 classe B
- Émissions harmoniques EN 61000-3-2 classe A

Immunité aux champs électromagnétiques rayonnés aux fréquences radioélectriques (EN 61000-4-3):		
Champ (V/m)	**Fréquence**	**Modulation**
3	80MHz 2700MHz	1kHz AM 80%
27	380MHz 390MHz	18Hz PM 50%
28	430MHz 470MHz	18Hz PM 50%
9	704MHz 787MHz	217Hz PM 50%
28	800MHz 960MHz	18Hz PM 50%
28	1700MHz 1990MHz	217Hz PM 50%
28	2400MHz 2570MHz	217Hz PM 50%
9	5100MHz 5800MHz	217Hz PM 50%

Avertissements:
Le dispositif médical MINIASPEED BATTERY EVO est conforme à la norme EN 60601-1-2 mais peut toutefois interférer avec d'autres dispositifs se trouvant à proximité. Ne pas utiliser le dispositif à proximité d'autres appareils et ne pas l'empiler. Installer le dispositif à distance des autres appareils émettant des hautes fréquences (ondes courtes, micro-ondes, bistouris électriques, téléphones cellulaires).

L'appareil est prévu pour fonctionner dans un environnement magnétique prévoyant le contrôle des perturbations irradiées RF. Le client ou l'opérateur peut contribuer à prévenir les interférences électromagnétiques en assurant une distance minimum entre les appareils de communication mobiles et portatifs RF (émetteurs) et le dispositif médical, comme conseillé plus bas, en fonction de la puissance de sortie maximum des appareils de radiocommunication.

Puissance de sortie maximum nominale de l'émetteur (W)	**Distance (m) de séparation en fonction de la fréquence de l'émetteur**		
	de 150 kHz à 80 MHz $d = 1,2 \sqrt{P}$	**de 80 MHz à 800 MHz $d = 1,2 \sqrt{P}$**	**de 800 MHz à 2,5 GHz $d = 2,3 \sqrt{P}$**
0,01	0,12	0,12	0,23
0,1	0,38	0,38	0,73
1	1,2	1,2	2,3
10	3,8	3,8	7,3
100	12	12	23

En cas de puissance nominale maximum de sortie non indiquée plus haut, la distance de séparation conseillée d en mètres (m) peut être calculée en utilisant l'équation applicable à la fréquence de l'émetteur, où P est la puissance maximum nominale de sortie de l'émetteur en Watt (W) selon le fabricant de ce dernier.

Remarques :
(1) L'intervalle de la fréquence la plus haute est appliquée à 80 MHz et 800 MHz.
(2) Ces lignes directrices risquent de ne pas s'appliquer à toutes les situations. La propagation électromagnétique est fonction de l'absorption et du réfléchissement des structures, objets et personnes.

CERTIFICATO DI GARANZIA/WARRANTY CERTIFICATE

VALEVOLE 36 MESI dalla data di vendita/VALIDITY 36 MONTHS from date of purchase

Data di vendita
Date of purchase

Rivenditore (timbro e firma)
Dealer (Stamp and signature)

La presente garanzia non è valida se non "unitamente allo scontrino fiscale dell'apparecchio" e all'apparecchio difettoso. Sono esclusi dalla garanzia danni causati da usi impropri, incidenti o mancanza di cure opportune./ This warranty certificate is valid only if returned to your dealer along with Receipt and Faulty Unit. Warranty does not cover damages caused by misuse, crashes or lack of attention.

DESCRIZIONE GUASTO/ FAULT DESCRIPTION

PROCEDURA DI SMALTIMENTO (Dir.2012/19/Ue-RAEE) Il simbolo posto sul fondo dell'apparecchio indica la raccolta separata delle apparecchiature elettriche ed elettroniche. Al termine della vita utile dell'apparecchio, non smaltirlo come rifiuto municipale solido misto ma smaltirlo presso un centro di raccolta specifico situato nella vostra zona oppure riconsegnarlo al distributore all'atto dell'acquisto di un nuovo apparecchio dello stesso tipo ed adibito alle stesse funzioni. Questa procedura di raccolta separata delle apparecchiature elettriche ed elettroniche viene effettuata in visione di una politica ambientale comunitaria con obiettivi di salvaguadia, tutela e miglioramento della qualità dell'ambiente e per evitare effetti potenziali sulla salute umana dovuti alla presenza di sostanze pericolose in queste apparecchiature o ad un uso improprio delle stesse o di parti di esse. **Attenzione!** Uno smaltimento non corretto di apparecchiature elettriche ed elettroniche potrebbe comportare sanzioni.

ENTSORGUNGSVERFAHREN (RICHTLINIE 2012/19/Ue-Weee) Das Symbol auf dem Boden des Geräts gibt die getrennte Müllsammlung der elektrischen und elektronischen Ausrüstungen an. Am Ende der Lebensdauer vom Gerät es nicht als gemischter fester Gemeindenabfall, sondern es bei einem spezifischen Müllsammlungszentrum in Ihrem Gebiet entsorgen oder es dem Händler zurückgeben, wenn Sie ein neues Gerät desselben Typ mit denselben Funktionen kaufen. Diese Prozedur getrennter Müllsammlung der elektrischen und elektronischen Ausrüstungen wird im Hinblick auf eine zukünftige gemeinsame europäische Umweltschutzpolitik vorgenommen, welche darauf zielen wird, die Umwelt zu schützen und sichern, als auch die Umweltqualität zu verbessern und potentielle Wirkungen auf die menschliche Gesundheit wegen der Anwesenheit von gefährlichen Stoffen in diesen Vorrichtungen oder Missbrauch derselben oder von Teilen derselben zu vermeiden. **Vorsicht!** Die fehlerhafte Entsorgung von elektrischen und elektronischen Vorrichtungen könnte Sanktionen mit sich bringen.

DISPOSAL PROCEDURE (Dir. 2012/19/Ue-WEEE) The symbol on the bottom of the device indicates the separated collection of electric and electronic equipment. At the end of life of the device, do not dispose it as mixed solid municipal waste, but dispose it referring to a specific collection centre located in your area or returning it to the distributor, when buying a new device of the same type to be used with the same functions. This procedure of separated collection of electric and electronic devices is carried out forecasting a European environmental policy aiming at safeguarding, protecting and improving environment quality, as well as avoiding potential effects on human health due to the presence of hazardous substances in such equipment or to an improper use of the same or of parts of the same. **Caution!** The wrong disposal of electric and electronic equipment may involve sanctions.

PROCÉDURE D'ÉLIMINATION (Dir. 2012/19/Ue-WEEE) Le symbole placé sur le fond de l'appareil indique la récolte séparée des appareils électriques et électroniques. A la fin de la vie utile de l'appareil, il ne faut pas l'éliminer comme déchet municipal solide mixte; il faut l'éliminer chez un centre de récolte spécifique situé dans votre zone ou bien le rendre au distributeur au moment de l'achat d'un nouveau appareil du même type et prévu pour les mêmes fonctions. Cette procédure de récolte séparée des appareils électriques et électroniques se réalise dans une vision d'une politique de sauvegarde, protection et amélioration de la qualité de l'environnement et pour éviter des effets potentiels sur la santé humaine dus à la présence de substances dangereuses dans ces appareils ou bien à un emploi non autorisé d'elles ou de leurs parties. **Attention!** Une élimination incorrecte des appareils électriques pourrait impliquer des pénalités.

PROCEDIMIENTO DE ELIMINACIÓN (Dir.2012/19/Ue-RAEE) El símbolo colocado en el fondo del aparato indica la recogida separada de los equipos eléctricos y electrónicos. Al término de la vida útil del aparato, no eliminar como residuo municipal sólido mixto sino eliminarlo en un centro de recogida específico colocado en vuestra zona o entregarlo al distribuidor a la hora de comprar un nuevo aparato del mismo tipo y destinado a las mismas funciones. Este procedimiento de recogida separada de los equipos eléctricos y electrónicos se realiza con el propósito de una política del medioambiente comunitaria con objetivos de salvaguardia, defensa y mejoramiento de la calidad del medioambiente y para evitar efectos potenciales en la salud de los seres humanos debido a la presencia de sustancias peligrosas dentro de estos equipos o a un uso inapropiado de los mismos o de algunas de sus partes. **Cuidado!** Una eliminación no correcta de equipos eléctricos y electrónicos podría conllevar sanciones.

3A HEALTH CARE S.r.l.
Via Marziale Cerutti, 90F/G - 25017 Lonato del Garda (BS) - Italy
tel. +39 030 9133177 - fax +39 030 9919114
e-mail: mail@3-a.it - www.3-a.it

3A4063 rev. 02 - 09/2022