MINIASPEED
Battery Evo

ISTRUZIONI D'USO

MONTAGE-UND GEBRAUCHSANWEISUNG

INSTRUCTION MANUAL

MANUEL D'INSTRUCTIONS

MANUAL DE INSTRUCCIONES

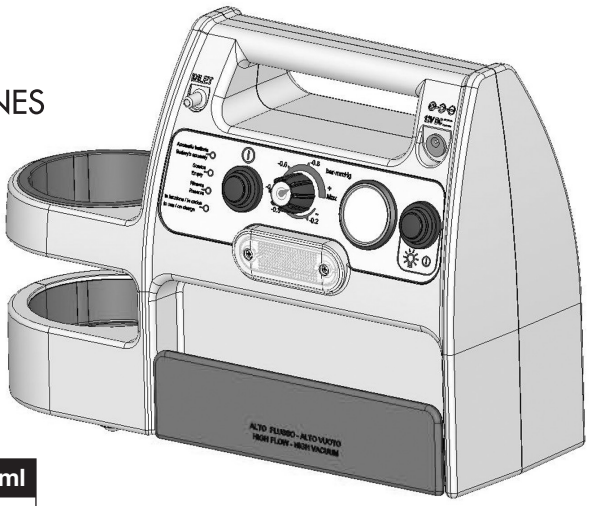

1000 ml



2000 ml



3A HEALTH CARE

VERSIONE CON VASO DA 1000 ml / AUSFÜHRUNG MIT 1000 ml-BEHÄLTER / 1000 ml VESSEL VERSION / VERSION AVEC BOCAL DE 1000 ml / VERSIÓN CON FRASCO DE 1000 ml

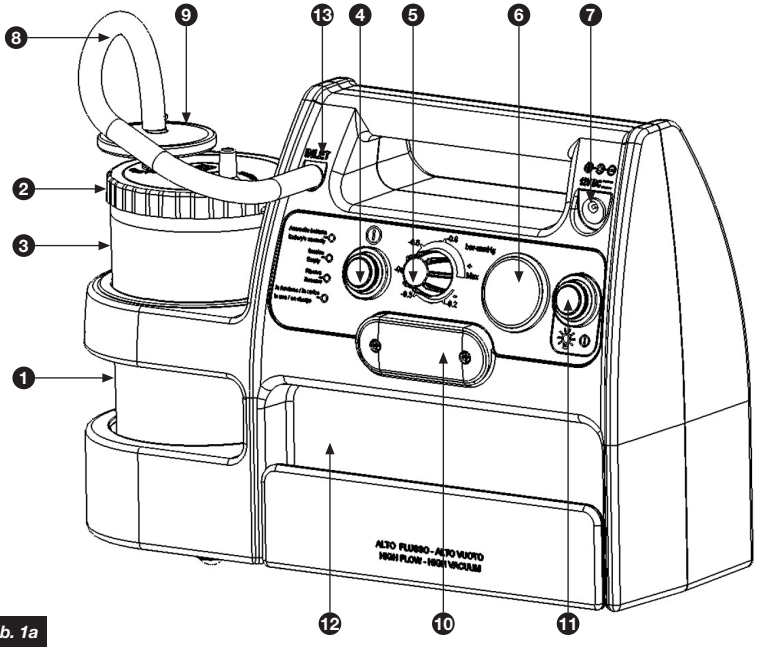

Fig. - Abb. 1a

E

1. Vaso de 1000 ml
2. Tapón para el vaso
3. Aparato de protección
4. Botón ON-OFF
5. Regulador de vacío
6. Vacuómetro
7. Toma para alimentador multitensión y recarga de batería
8. Tubo de silicona 24 cm
9. Filtro antibacteriano
10. Lámpara de servicio
11. Botón ON-OFF lámpara
12. Compartimento de accesorios
13. Toma entrada-aire INLET

VERSIONE CON VASO DA 2000 ml / AUSFÜHRUNG MIT 2000 ml-BEHÄLTER / 2000 ml VESSEL VERSION / VERSION AVEC BOCAL DE 2000 ml / VERSIÓN CON FRASCO DE 2000 ml

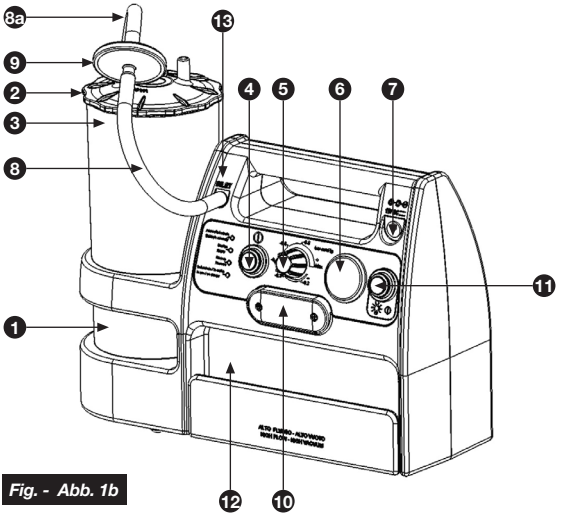

Fig. - Abb. 1b

E

1. Vaso de 2000 ml
2. Tapón para el vaso
3. Aparato de protección
4. Botón ON-OFF
5. Regulador de vacío
6. Vacuómetro
7. Toma para alimentador multitensión y recarga de batería
8. Tubo de silicona 20 cm

8a. Tubo de silicona 10 cm
9. Filtro antibacteriano
10. Lámpara de servicio
11. Botón ON-OFF lámpara
12. Compartimento de accesorios
13. Toma entrada-aire INLET

ACCESSORI / ZUBEHÖR / ACCESSORIES / ACCESSOIRES / ACCESORIOS

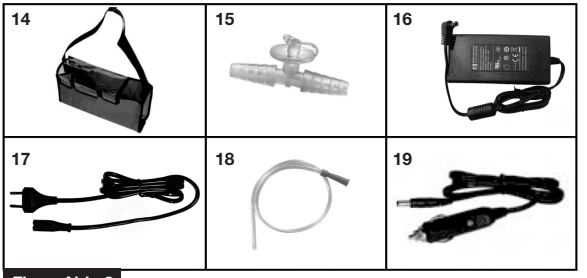

Fig. - Abb. 2

E

14. Bolsa con bandolera
15. Regulador manual desechable
16. Alimentador multitención
17. Cable de alimentación
18. Cánula estéril desechable
19. Cable con clavija para encendedor

DESCRIZIONE VASO DA 1000 ml / 1000 ml SEKRETBEHÄLTER / DESCRIPTION OF 1000 ml vessel / DESCRIPTION RÉCIPIENT DE 1000 ml / DESCRIPCIÓN DEL RECIPIENTE DE 1000 ml

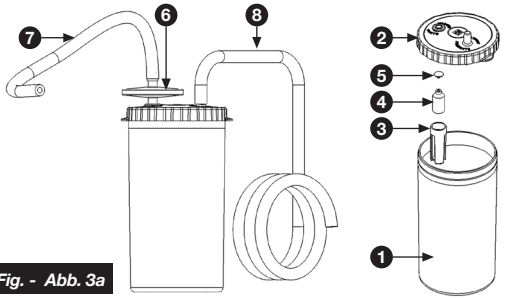

Fig. - Abb. 3a

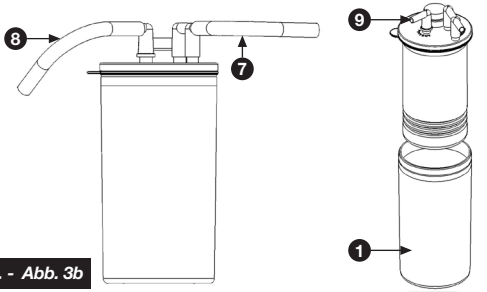

Fig. - Abb. 3b

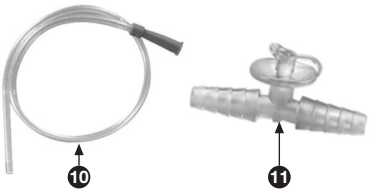

E

1. Frasco de recogida gradado mediane serigrafia 1000 ml de policarbonato esterilizable
2. Tapón de polipropileno esterilizable
3. Guía del flotador de polipropileno esterilizable
4. Cuerpo del flotador de polipropileno esterilizable
5. Válvula de goma esterilizable
6. Filtro antibacteriano
7. Tubo de silicona esterilizable de 6x12 mm de diámetro - 24 cm
8. Tubo de silicona esterilizable de 6x12 mm de diámetro - 130 cm
9. Bolsa desechable
10. Cánula estéril desechable
11. Regulador manual estéril desechable

DESCRIZIONE VASO DA 2000 ml / 2000 ml SEKRETBEHÄLTER / DESCRIPTION OF 2000 ml vessel / DESCRIPTION RÉCIPIENT DE 2000 ml / DESCRIPCIÓN DEL RECIPIENTE DE 2000 ml

Fig. - Abb. 4

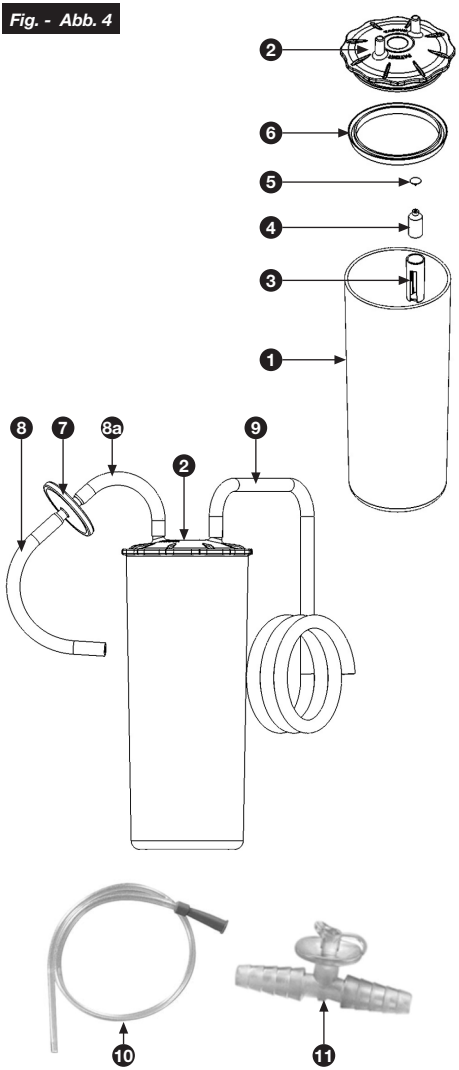

E

1. Frasco de recogida gradado mediane serigrafia 2000 ml de policarbonato esterilizable
2. Tapón de polipropileno esterilizable
3. Guía del flotador de polipropileno esterilizable
4. Cuerpo del flotador de polipropileno esterilizable
5. Válvula de goma esterilizable
6. Guarnición hermética de silicona esterilizable
7. Filtro antibacteriano
8. Tubo de silicona esterilizable de 6x12 mm de diámetro - 20 cm

8a. Tubo de silicona esterilizable de 6x12 mm de diámetro – 10 cm

9. Tubo de silicona esterilizable de 6x12 mm de diámetro - 130 cm
10. Cánula estéril desechable
11. Regulador manual estéril desechable

DESCRIZIONE FUNZIONAMENTO LED / BESCHREIBUNG DER FUNKTIONSWEISE DER LED
LED OPERATION DESCRIPTION / DESCRIPTION DU FONCTIONNEMENT DES LED /
DESCRIPCIÓN DEL FUNCIONAMIENTO DE LEDS

Fig. - Abb. 5

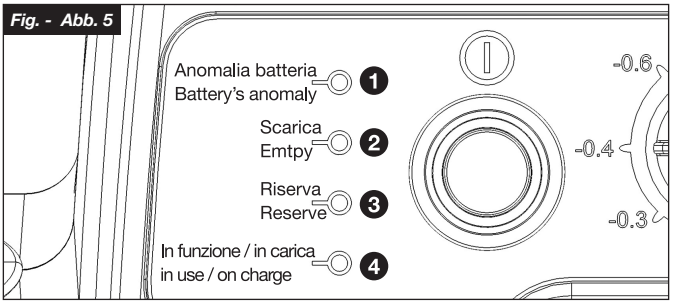

E

1. **Led rojo parpadeante:** la batería ya no logra ofrecer la autonomía máxima; sustituirla.
2. **Led rojo fijo:** la batería está agotada, utilizar el aparato durante 3 minutos como máximo y volver a cargarla
3. **Led amarillo fijo:** la batería se halla en reserva (unos 10 minutos de autonomía); de ser posible volver a cargarla.
4. **Led verde fijo:** aparato funcionando, batería cargada.
   Led verde parpadeante: batería en carga.

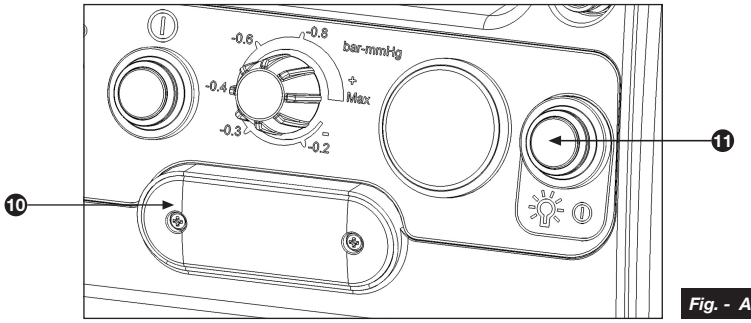

Fig. - Abb. 6

E

El aspirador MINIASPEED BATTERY EVO es un aparato para uso médico y quirúrgico indicado para usar en casa y en la consulta del médico y también en estructuras de campaña y en los medios de transporte, específico para aspirar secreciones. Está dotado de regulador de vacío, vacuómetro, frasco esterilizable de 1000 ml o (dependiendo de la versión) frasco de 2000 ml esterilizable; los frascos están provistos de un dispositivo de protección contra la entrada de líquido a la bomba aspirante que interrumpe el flujo de aspiración. El aparato está exento de lubricación, es fácil de manejar, de uso sencillo, fiable, resistente y silencioso. Este modelo está equipado con una batería recargable de 12V y también puede operar directamente a través del encendedor de cigarrillos en el coche, barco u otro vehículo con enchufe y voltaje adecuados. El aspirador MINIASPEED BATTERY EVO en todas sus versiones viene con los siguientes accesorios: frasco de 1000 ml o frasco de 2000 ml (dependiendo de la versión) con dispositivo de protección, cable de alimentación del encendedor, cable de alimentación con alimentador multitensión, tubo de acoplamiento de silicona esterilizable de 24 cm de largo (sólo versión con frasco de 1000 ml), tubos esterilizables de 10 cm y 20 cm (sólo versión con frasco 2000 ml), tubo de acoplamiento de silicona esterilizable de 130 cm de largo, cánula **estéril** y **desechable**, mando manual del flujo aspirado **estéril** y **desechable**, bolsa **desechable** (sólo versión con frasco de 1000 ml) y filtro antibacteriano **desechable**. **Nota: Utilizar únicamente accesorios originales suministrados por 3A Health Care; los accesorios que se proporcionan con el aparato, suministrados por el fabricante, han sido probados y cumplen con los últimos estándares de seguridad vigentes. ¡ATENCIÓN! Si se utilizan accesorios diferentes de los suministrados, no se garantiza el correcto funcionamiento del dispositivo.**

USO PREVISTO

Aspirador médico/quirúrgico alimentado por una batería y previsto para su uso en hospitales de campaña o en un medio de transporte. También puede utilizarse en el ámbito domiciliario y/o ambulatorio.
Objetivo médico: El uso previsto de este producto es la aspiración de fluidos corporales.
Usuarios para los que está destinado el producto:
• Profesionales sanitarios legalmente titulados como médicos, enfermeros y terapeutas.
• Para el tratamiento en casa, la asistencia domiciliaria o para el paciente bajo la guía de personal médico.
• El usuario también deberá tener conocimientos generales sobre el funcionamiento del aparato y sobre el contenido de este manual de instrucciones.
Pacientes para los que está destinado este producto: Personas que tienen la necesidad de eliminar fluidos corporales (saliva, sangre, etc.).
Ámbito de uso: Este producto está previsto para su uso en hospital de campaña y/o en un medio de transporte. También puede utilizarse en el ámbito domiciliario y/o ambulatorio.
Periodo de duración: El periodo de duración podría variar dependiendo del ámbito en el que se utilice. La vida útil del aparato es de 5 años; la vida útil del recipiente y los tubos de silicona es de 1 año o 30 ciclos de esterilización; la cánula, el regulador manual, el filtro antibacteriano y la bolsa son dispositivos de un solo uso y, por tanto, deben ser sustituidos después de cada aplicación. El uso frecuente de este producto podría acortar el periodo de duración.
Precauciones para su uso: Es necesario tener en cuenta las precauciones y advertencias descritas en este manual de instrucciones.

⚠

ADVERTENCIAS IMPORTANTES

Tratándose de un dispositivo médico, debe utilizarlo personal cualificado. Debe hacerse funcionar como se indica en este manual de instrucciones de uso. Es importante que el operador lea y comprenda la información para el uso y mantenimiento del dispositivo. Contacte con su vendedor de confianza para cualquier información. CONTAMINACIÓN MICROBIANA: en caso de patologías con riesgos de infección y contaminación microbiana se aconseja una cuidadosa limpieza y esterilización de los accesorios tras cada uso.

El fabricante cumple todo el esfuerzo posible para que cada producto sea de la más alta calidad y seguridad posible, sin embargo como en cada aparato eléctrico, siempre es necesario cumplir con las normas de seguridad fundamentales.

- Los niños y las personas no autosuficientes tienen siempre que utilizar el aparato bajo estrecha supervisión de un adulto con capacidad de entender y que haya leído el presente manual.
- El dispositivo debe ser usado siempre por personal específicamente adiestrado y que haya leído este manual.
- No nunca utilizar adaptadores para tensiones de alimentación diferentes de aquélla indicada en el alimentador, (etiqueta de datos de matrícula de placa). Mantener el cable lejos de superficies calientes.

- Aparato inadecuado para el empleo en presencia de mezclas anestésicas inflamables con el aire, con oxígeno, o con protóxido de nitrógeno.
- 
No manejar nunca el alimentador con las manos mojadas y no utilizar el aparato mientras se ducha. No dejar nunca el aparato cerca del agua, no lo sumerja en ningún líquido, no lo moje, y si por casualidad se hubiera caído al agua, desconecte el alimentador de la toma de corriente antes de aferrarlo. No lo utilice si la clavija o el cable de alimentación están deteriorados o en todo caso mojados (despáchelo de inmediato a su revendedor de confianza).
- El aparato no dispone de un involucro protegido contra la penetración de los líquidos.
- El mantenimiento y/o las reparaciones tienen que ser efectuadas solamente por personal autorizado. Las reparaciones no autorizadas anulan la garantía.
- Asegurarse que las conexiones y el cierre del vaso sean efectuados con cuidado para evitar pérdidas de aspiración.
- No volcar el vaso mientras esta conectado con el aparato y funcionando, porque el líquido puede ser aspirado dentro del aparato y por lo tanto puede perjudicar a la bomba. En el caso en que suceda esto, es necesario apagar inmediatamente el aspirador y proceder a vaciarlo y efectuar las operaciones de limpieza del vaso. Es necesario despachar el aparato a su revendedor de confianza.
- Con la intervención del dispositivo de protección la aspiración se interrumpe; vaciar el vaso y efectuar las operaciones de limpieza.
- La cánula y el mando manual del flujo aspirado son productos **estériles desechables**: deben ser reemplazados después de cada aplicación. Controlar la fecha de caducidad en el envase original de la cánula y verificar la integridad del envase estéril. En caso de caducidad y/o deterioro, cambiarla.
- El filtro antibacteriano **desechable** tiene que ser substituido después de cada aplicación.
- Nunca utilizar el cargador de baterías con otros aparatos, o para empleos diferentes del que ha sido previsto por este manual, y no utilizar nunca el MINIASPEED BATTERY EVO con otros alimentadores.
- El cable de alimentación con la clavija del encendedor está dotado con fusible de seguridad inspeccionable en el caso de avería.
- El cable de alimentación y el tubo de acoplamiento pueden presentar un riesgo de estrangulación debido a su longitud.
- El uso del aparato bajo condiciones ambientales diferentes respecto a las indicadas en el manual puede perjudicar seriamente la seguridad y las características técnicas del mismo.
- En caso de aspiración efectuada sin recipiente y/o filtro antibacteriano o si tiene la sospecha de que han entrado sustancias en el circuito de aspiración, deberá contactar inmediatamente con su vendedor de confianza.
- Utilizar siempre el aparato en posición vertical y sobre una superficie fija, plana y libre de obstáculos.

INSTRUCCIONES PARA EL USO

Antes de cada uso, controlar que todos los accesorios estén perfectamente limpios según las instrucciones indicadas en las “OPERACIONES DE LIMPIEZA Y DESINFECCIÓN”.

1. FUNCIONAMIENTO CON CABLE CON CLAVIJA PARA ENCENDEDOR DE COCHE

1.1 Comprobar el estado de carga de la batería del vehículo antes de usar el aparato.

1.2 Para ser utilizado en el coche, caravana, barco u otro vehículo con enchufe y voltaje adecuados, conectar el cable de alimentación (19) a la toma del aparato (7).

1.3 Conectar el aparato como se indica en la figura 1a de la página 1 para el frasco de 1000 ml frasco o en la figura 1b de la página 2 si utiliza el frasco de 2000 ml.

1.4 Poner en marcha el aparato accionando el interruptor en la posición “I” (ON) (4), (luz de aviso verde encendida).

1.5 Mediante el regulador de vacío (5) es posible ajustar el valor de depresión deseado (bar/KPa). Girando el botón en sentido horario, hacia “+” se obtiene mayor vacío, mientras que girando en sentido antihorario, hacia “-“ se obtiene un valor de vacío menor. Dichos valores pueden leerse en el vacuómetro (6). **Importante: los valores de vacío indicados en la etiqueta de mandos son aproximados; tome siempre como referencia el valor indicado en el vacuómetro.**

1.6 Una vez terminada la aplicación, apagar el aparato, desconectar el cable con la clavija del encendedor, (19), y proceder con las operaciones de limpieza como se ilustra en el apartado “OPERACIONES DE LIMPIEZA Y DESINFECCIÓN.”

1.7 En caso de rotura del fusible de la clavija del encendedor, reemplazar con un fusible de 6A-250V retardado, de dimensiones Ø 6,3 X 30 mm, destornillando la extremidad de la clavija del encendedor.

2. FUNCIONAMIENTO CON BATERÍA Y/O CON ALIMENTADOR MULTITENSIÓN

2.1 El aparato se suministra con la batería parcialmente cargada; se aconseja efectuar las operaciones de

recarga antes de su uso.

2.2 La carga de la batería, con el dispositivo apagado, se efectúa conectando el alimentador multitensión (16) a la toma del aparato (7) y a la tensión de red fija mediante el cable (17). Tiempo de carga unas 4 horas. Unos 40/45 minutos de autonomía a la máxima aspiración.

2.3 Funcionamiento solo con el acumulador interior:
poner en funcionamiento el aparato accionando el botón "ON-OFF (4) (indicador verde encendido). Si durante su uso se apaga el indicador verde y se enciende el indicador amarillo, significa que la autonomía del aparato es de unos 10/15 minutos (reserva); por lo tanto, se debe terminar la aplicación (de ser posible). Si no se puede interrumpir la aplicación, se puede seguir hasta que se encienda el indicador rojo (batería descargada) pero, en dicho caso, no utilizar el aparato durante más de 3 minutos para evitar que se dañe la batería. Con la batería descargada (Led rojo encendido) si se desea continuar la aplicación, conectar el alimentador multitensión (16) (como se indica en el punto 2.2).

2.4 Al final de la aplicación apagar el dispositivo pulsando el botón (4). Conectar el alimentador (16) para recargar la batería (como se indica en el punto 2.2). Cuando no se usa el aparato, se aconseja dejar conectado el alimentador (16) para que el nivel de carga de la batería sea siempre óptimo.

2.5 Para las operaciones de aspiración véanse los puntos 1.3; 1.4; 1.5.

Nota: cuando la tensión de la batería desciende por debajo de un valor prefijado, el aspirador se apaga automáticamente para preservar la eficacia de la batería. En caso de extrema necesidad, el operador puede volver a encender el aspirador durante 1 minuto pulsando de nuevo el botón ON/OFF.

3. FRASCO PARA RECOGIDA DE SECRECIONES DE 1000 ml

Este frasco, suministrado con el aspirador, puede ser utilizado de dos formas: como recipiente esterilizable, así como se muestra en la Figura 3a o bien, como recolector con bolsa desechable (9) tal como se observa en la Figura 3b.

3.1 Recipiente de recogida de secreciones esterilizable (1):
el recipiente de recogida se suministra con válvula de rebose, recipiente (1) en material transparente (policarbonato) y tapón (2) azul. Insertar el filtro antibacteriano (6) directamente en el tapón (2), lo que solamente se puede hacer por el orificio denominado VACUUM/VACÍO rodeado de una línea amarilla. El filtro antibacteriano también cumple la función de proteger al circuito de aspiración contra posibles agentes contaminantes aspirados durante su uso. No utilizar el aspirador sin filtro antibacteriano puesto que, bajo el punto de vista bacteriológico, es peligroso para el paciente. Mantener el aparato en posición vertical para hacer funcionar el rebosadero. Todos los componentes del frasco pueden ser esterilizados con sistema convencional de autoclave a una temperatura de 121°C, o bien hirviéndolos durante 10 minutos. Se aconseja sustituir el frasco completo cada 30 ciclos de esterilización. No volcar el recipiente al utilizarlo, para evitar que intervenga la válvula antirreflujo (3-4-5); de ser así, apagar el aspirador y desconectar el tubo incorporado al filtro antibacteriano. Nunca utilizar el aspirador sin el frasco de recogida de secreciones y/o sin el filtro antibacteriano.

3.1.1 Conexión: conectar un extremo del tubo corto de silicona esterilizable (7) al portatubito del filtro antibacteriano (6) e insertar este último en la toma "VACUUM" del tapón azul (2); conectar el otro extremo a la toma "INLET" (13) del aspirador. Unir un extremo del tubo largo (8) de silicona esterilizable a la toma "PATIENT" del tapón azul (2). En el otro extremo, conectar el regulador manual estéril desechable (11) y acoplar a éste la cánula estéril desechable (10).

3.2 Frasco para recogida de secreciones con bolsa desechable (9).
El aspirador puede ser utilizado con el frasco de recogida transparente reutilizable de 1000 ml (1), y con la bolsa desechable (9) entregada. En este caso el filtro antibacteriano se halla incorporado en la bolsa en cuestión, por lo cual no es necesario utilizar el filtro (6) ni el tapón azul con válvula (2). El filtro incorporado en la bolsa sirve asimismo para impedir el reflujo de líquidos acarreados hacia el aspirador, cuando se halla completamente llena, o si éste ha sido volcado sin darse cuenta. **En este caso, para restablecer el funcionamiento del dispositivo es necesario sustituir la bolsa desechable**. Para limpiar y desinfectar los tubos (7 – 8) y el frasco (1), esterilizar cada una de las partes con autoclave a una temperatura máxima de 121 °C, o bien hirviéndolas durante 10 minutos. **La bolsa es de tipo desechable y siempre tiene que ser cambiada tras utilizar el equipo**. La bolsa tiene que ser introducida hasta el fondo en el frasco para evitar eventuales pérdidas de vacío.

Nota: depresión máxima de empleo de la bolsa desechable: –0,75 bar (75 kPa).

3.2.1 Conexión: conectar un extremo del tubo corto de silicona esterilizable (10) al portatubito de color amarillo (VACUUM) del tapón (foto 1B) y el otro extremo a la toma "INLET" (13) del aspirador. Acoplar un extremo del tubo largo de silicona esterilizable al portatubito de color rojo (PATIENT) y en el otro extremo, unir el regulador manual estéril desechable (9) y la cánula estéril desechable (8).
Nota: utilizar solo las bolsas desechables suministradas por 3A - Cód. 3AC461.

4. FRASCO PARA RECOGIDA DE SECRECIONES DE 2000 ml (Fig. 4)

El recipiente de recogida se suministra con válvula de rebose, recipiente (1) en material transparente (policarbonato) y tapón (2) azul.

Conexión: conectar un extremo del tubo de 10 cm (8a) a la toma “VACUUM” del tapón azul (2). En el otro extremo, conectar al portatubito del filtro antibacteriano (7). Conectar un extremo del tubo de 20 cm (8) al portatubito del filtro antibacteriano (7) y conectar el otro extremo a la toma “INLET” (13) del aspirador. El filtro antibacteriano también cumple la función de proteger al circuito de aspiración contra posibles agentes contaminantes aspirados durante su uso. No utilizar el aspirador sin filtro antibacteriano puesto que, bajo el punto de vista bacteriológico, es peligroso para el paciente. Mantener el aparato en posición vertical para hacer funcionar el rebosadero.
Unir un extremo del tubo de 130 cm (9) a la toma “PATIENT” del tapón azul (2). En el otro extremo, conectar el regulador manual estéril desechable (11) y acoplar a éste la cánula estéril desechable (10). Todos los componentes del frasco pueden ser esterilizados con sistema convencional de autoclave a una temperatura de 121°C, o bien hirviéndolos durante 10 minutos. Se aconseja sustituir el frasco completo cada 30 ciclos de esterilización. No volcar el recipiente al utilizarlo, para evitar que intervenga la válvula antirreflujo (3-4-5); de ser así, apagar el aspirador y desconectar el tubo incorporado al filtro antibacteriano. Nunca utilizar el aspirador sin el frasco de recogida de secreciones y/o sin el filtro antibacteriano.

DESCRIPCIÓN DE USO DE LA LÁMPARA DE SERVICIO

El aspirador MINIASPEED BATTERY EVO, cuenta con lámpara de servicio (10) de LED que permite utilizar el dispositivo en lugares oscuros y/o de noche.
Para encender la lámpara pulsar el botón (11) como se ilustra en la Figura 6 - página 5; para apagarla presionar nuevamente el botón (11). Se apaga automáticamente después de unos 60 minutos. La lámpara está fabricada con la tecnología LED por lo que su absorción de corriente es mínima, por lo tanto puede utilizarse incluso durante la aplicación de la terapia; se aconseja, en todo caso, apagarla toda vez que su uso no sea necesario y/o al terminar la terapia.

OPERACIONES DE LIMPIEZA Y DESINFECCIÓN

Nota: Si se utilizan desinfectantes químicos, seguir estrictamente las instrucciones del fabricante.

- La cánula y el mando manual del flujo aspirado son productos **estériles desechable** y tienen que ser reemplazados después de cada aplicación.
- El filtro antibacteriano desechable, tiene que ser reemplazado después de cada aplicación.
- No lavar el aparato bajo agua o por inmersión; limpiar el revestimiento externo del aparato utilizando sólo un paño humedecido con detergente, no abrasivo.

PROBLEMAS, CAUSAS Y SOLUCIONES

PROBLEMAS	POSIBLES CAUSAS	SOLUCIONES
Ruido excesivo.	Bomba dañada u obstrucciones en el circuito de aspiración interno.	Enviar al servicio postventa.
La unidad se enciende pero no aspira.	- Bomba dañada. - Regulador de vacío totalmente abierto. Tubos de conexión desconectados y /o mal conectados, tubos de conexión averiados. Frasco no en posición vertical, lleno o válvula de rebose defectuosa. Probable obstrucción del circuito hidráulico interno de la unidad.	- Enviar al servicio postventa. - Comprobar la posición del regulador de vacío. Controlar las conexiones y la integridad de los tubos. Colocar el frasco en posición vertical, controlar la válvula de rebose (bloqueada) y/o sustituir el frasco. Sustituir los tubos de silicona.
No es posible regular el valor de vacío.	Daños del circuito hidráulico interno u oclusión de los tubos de racor en la unidad de aspiración.	Enviar al servicio postventa.
Al accionar el dispositivo interviene siempre el fusible de protección.	Es probable que la bomba esté dañada o en cortocircuito.	Enviar al servicio postventa.
El vacuómetro no funciona.	Penetración de líquidos en el circuito neumático.	Enviar al servicio postventa.

Nota: En caso de anomalías o funcionamientos defectuosos distintos de los mencionados en la tabla anterior, contactar siempre y exclusivamente con los centros postventa autorizados.

CARACTERÍSTICAS TÉCNICAS

Dispositivo médico profesional portátil para aspiración de secreciones, apto para uso fijo y transportable. Provisto de carcasa de ABS V0 ignífuga y electrocompresor cilíndrico de pistón exento de lubricación.

Clase de riesgo según la Directiva 93/42/EEC:	**IIa**
Grado de aspiración:	Alto vacío / Alto flujo
Tensión:	12VDC
Absorción:	3A
Nivel de vacío regulable:	de 0 a -0,85 bar (-85KPa)
Clase de precisión vacuómetro:	2,5% según UNI EN 837
Caudal de aire:	30 l/min en régimen libre +/- 10%
Uso temporal:	máx. 45 minutos
Dimensiones:	38 (largo) x 13,5 (ancho) x 26 (altura) cm (Frasco de 1000ml) 38 (largo) x 13,5 (ancho) x 35 (altura) cm (Frasco de 2000ml)
Poids:	4,5 kg approx (Frasco de 1000ml) 4,7 kg approx (Frasco de 2000ml)
Ruidosidad:	55dBA
Cargador de baterías multitensión switching:	PRI: 100 ÷ 240V~ 50 – 60Hz SEC: 14VDC 4.28A
Batería interior:	12VDC 4Ah de Plomo y hermética
Autonomía de las baterías:	45 minutos a la máxima aspiración
Fusible de la clavija del encendedor:	F6, 3A - 250V, retardado, Ø 6,3X30 mm
Condiciones de funcionamiento:	
Temperatura:	min. 0°C; max 40°C
Humedad del aire:	min. 10%; max 95%
Condiciones de conservación:	
Temperatura:	min. –10°C; max 50°C
Humedad del aire:	min. 10%; max 95%
Presión atmosférica de funcionamiento/conservación:	min. 690 hPa; max 1060 hPa

SÍMBOLOS

Aparato de tipo BF

Es obligatorio leer atentamente las instrucciones antes de usar este dispositivo

IP21 La carcasa del aparato está protegida contra cuerpos sólidos con diámetro de 12,5 mm o mayor, contra la caída vertical de gotas de agua y contra el acceso a partes peligrosas con un dedo.

Interruptor encendido

Interruptor apagado (o fase de carga de la batería)

Corriente continua

Corriente alternada

No utilizar el aparato mientras se ducha

CE 0051 Conforme con la Norma 93/42/CEE dispositivos médicos

Pb El aparato contiene un acumulador de plomo hermético. Su eliminación debe realizarse según las normas vigentes en materia de eliminación de residuos tóxico-nocivos

STERILE EO Esterilizado con óxido de etileno

Desechable - se usa una sola vez

Compatibilidad electromagnética
Niveles de conformidad según la Norma EN 60601-1-2:2015

- Inmunidad descargas electroestáticas (ESD) 15kV en aire 8kV en contacto (EN 61000-4-2)
- Inmunidad a transitorios eléctricos rápidos en ráfagas 2kV/100kHz (EN 61000-4-4)
- Inmunidad a las ondas de choque (EN 61000-4-5): 1kV común/2kV diferencial
- Campo magnético (EN 61000-4-8): 30A/m
- Inmunidad a las corrientes rf en el rango de 150kHz-80MHz (EN 61000-4-6) 3V modulación 80% 1kHz
- Emisiones RF CISPR 11 clase B
- Emisiones armónicas EN 61000-3-2 clase A

Inmunidad a los campos rf (EN 61000-4-3):		
Campo (V/m)	**Frecuencia**	**Modulación**
3	80MHz 2700MHz	1kHz AM 80%
27	380MHz 390MHz	18Hz PM 50%
28	430MHz 470MHz	18Hz PM 50%
9	704MHz 787MHz	217Hz PM 50%
28	800MHz 960MHz	18Hz PM 50%
28	1700MHz 1990MHz	217Hz PM 50%
28	2400MHz 2570MHz	217Hz PM 50%
9	5100MHz 5800MHz	217Hz PM 50%

Advertencias:
Aunque cumpla con el estándar EN 60601-1-2, el dispositivo médico MINIASPEED BATTERY EVO puede interferir con otros dispositivos cercanos. El dispositivo no debe utilizarse en proximidad de otros aparatos o apilado con ellos. Instalar el dispositivo alejado de otros aparatos que irradian altas frecuencias (ondas cortas, microondas, electrobisturís, teléfonos móviles).

El aparato está previsto para funcionar en un entorno electromagnético en que estén bajo control las interferencias radiadas RF. El cliente o el operador pueden contribuir a prevenir interferencias electromagnéticas garantizando una distancia mínima entre los aparatos de comunicación móviles y portátiles de RF (transmisores) y el dispositivo médico, tal como se recomienda a continuación, en relación con la potencia de salida máxima de los aparatos de radiocomunicación.

Potencia de salida máxima nominal del transmisor (W)	**Distancia (m) de separación en base a la frecuencia del transmisor**		
	150 kHz a 80 MHz d = 1,2 √P	**80 MHz a 800 MHz d = 1,2 √P**	**800 MHz a 2,5 GHz d = 2,3 √P**
0,01	0,12	0,12	0,23
0,1	0,38	0,38	0,73
1	1,2	1,2	2,3
10	3,8	3,8	7,3
100	12	12	23

Para los transmisores con potencia nominal máxima de salida no citada arriba, la distancia de separación recomendada d en metros (m) puede calcularse usando la ecuación aplicable a la frecuencia del transmisor, en donde P es la potencia máxima nominal de salida del transmisor en vatios (W) según el fabricante del transmisor.

Notas:
(1) A 80 MHz y 800 MHz se aplica el intervalo de la frecuencia más alta.
(2) Estas pautas pueden no aplicarse a todas las situaciones. En la propagación electromagnética influye la absorción y la reflexión de estructuras, objetos y personas.

CERTIFICATO DI GARANZIA/WARRANTY CERTIFICATE

VALEVOLE 36 MESI dalla data di vendita/VALIDITY 36 MONTHS from date of purchase

Data di vendita
Date of purchase

Rivenditore (timbro e firma)
Dealer (Stamp and signature)

La presente garanzia non è valida se non "unitamente allo scontrino fiscale dell'apparecchio" e all'apparecchio difettoso. Sono esclusi dalla garanzia danni causati da usi impropri, incidenti o mancanza di cure opportune./ This warranty certificate is valid only if returned to your dealer along with Receipt and Faulty Unit. Warranty does not cover damages caused by misuse, crashes or lack of attention.

DESCRIZIONE GUASTO/ FAULT DESCRIPTION

PROCEDURA DI SMALTIMENTO (Dir.2012/19/Ue-RAEE) Il simbolo posto sul fondo dell'apparecchio indica la raccolta separata delle apparecchiature elettriche ed elettroniche. Al termine della vita utile dell'apparecchio, non smaltirlo come rifiuto municipale solido misto ma smaltirlo presso un centro di raccolta specifico situato nella vostra zona oppure riconsegnarlo al distributore all'atto dell'acquisto di un nuovo apparecchio dello stesso tipo ed adibito alle stesse funzioni. Questa procedura di raccolta separata delle apparecchiature elettriche ed elettroniche viene effettuata in visione di una politica ambientale comunitaria con obiettivi di salvaguadia, tutela e miglioramento della qualità dell'ambiente e per evitare effetti potenziali sulla salute umana dovuti alla presenza di sostanze pericolose in queste apparecchiature o ad un uso improprio delle stesse o di parti di esse. **Attenzione!** Uno smaltimento non corretto di apparecchiature elettriche ed elettroniche potrebbe comportare sanzioni.

ENTSORGUNGSVERFAHREN (RICHTLINIE 2012/19/Ue-Weee) Das Symbol auf dem Boden des Geräts gibt die getrennte Müllsammlung der elektrischen und elektronischen Ausrüstungen an. Am Ende der Lebensdauer vom Gerät es nicht als gemischter fester Gemeindenabfall, sondern es bei einem spezifischen Müllsammlungszentrum in Ihrem Gebiet entsorgen oder es dem Händler zurückgeben, wenn Sie ein neues Gerät desselben Typ mit denselben Funktionen kaufen. Diese Prozedur getrennter Müllsammlung der elektrischen und elektronischen Ausrüstungen wird im Hinblick auf eine zukünftige gemeinsame europäische Umweltschutzpolitik vorgenommen, welche darauf zielen wird, die Umwelt zu schützen und sichern, als auch die Umweltqualität zu verbessern und potentielle Wirkungen auf die menschliche Gesundheit wegen der Anwesenheit von gefährlichen Stoffen in diesen Vorrichtungen oder Missbrauch derselben oder von Teilen derselben zu vermeiden. **Vorsicht!** Die fehlerhafte Entsorgung von elektrischen und elektronischen Vorrichtungen könnte Sanktionen mit sich bringen.

DISPOSAL PROCEDURE (Dir. 2012/19/Ue-WEEE) The symbol on the bottom of the device indicates the separated collection of electric and electronic equipment. At the end of life of the device, do not dispose it as mixed solid municipal waste, but dispose it referring to a specific collection centre located in your area or returning it to the distributor, when buying a new device of the same type to be used with the same functions. This procedure of separated collection of electric and electronic devices is carried out forecasting a European environmental policy aiming at safeguarding, protecting and improving environment quality, as well as avoiding potential effects on human health due to the presence of hazardous substances in such equipment or to an improper use of the same or of parts of the same. **Caution!** The wrong disposal of electric and electronic equipment may involve sanctions.

PROCÉDURE D'ÉLIMINATION (Dir. 2012/19/Ue-WEEE) Le symbole placé sur le fond de l'appareil indique la récolte séparée des appareils électriques et électroniques. A la fin de la vie utile de l'appareil, il ne faut pas l'éliminer comme déchet municipal solide mixte; il faut l'éliminer chez un centre de récolte spécifique situé dans votre zone ou bien le rendre au distributeur au moment de l'achat d'un nouveau appareil du même type et prévu pour les mêmes fonctions. Cette procédure de récolte séparée des appareils électriques et électroniques se réalise dans une vision d'une politique de sauvegarde, protection et amélioration de la qualité de l'environnement et pour éviter des effets potentiels sur la santé humaine dus à la présence de substances dangereuses dans ces appareils ou bien à un emploi non autorisé d'elles ou de leurs parties. **Attention!** Une élimination incorrecte des appareils électriques pourrait impliquer des pénalités.

PROCEDIMIENTO DE ELIMINACIÓN (Dir.2012/19/Ue-RAEE) El símbolo colocado en el fondo del aparato indica la recogida separada de los equipos eléctricos y electrónicos. Al término de la vida útil del aparato, no eliminar como residuo municipal sólido mixto sino eliminarlo en un centro de recogida específico colocado en vuestra zona o entregarlo al distribuidor a la hora de comprar un nuevo aparato del mismo tipo y destinado a las mismas funciones. Este procedimiento de recogida separada de los equipos eléctricos y electrónicos se realiza con el propósito de una política del medioambiente comunitaria con objetivos de salvaguardia, defensa y mejoramiento de la calidad del medioambiente y para evitar efectos potenciales en la salud de los seres humanos debido a la presencia de sustancias peligrosas dentro de estos equipos o a un uso inapropiado de los mismos o de algunas de sus partes. **Cuidado!** Una eliminación no correcta de equipos eléctricos y electrónicos podría conllevar sanciones.

3A HEALTH CARE S.r.l.
Via Marziale Cerutti, 90F/G - 25017 Lonato del Garda (BS) - Italy
tel. +39 030 9133177 - fax +39 030 9919114
e-mail: mail@3-a.it - www.3-a.it

3A4063 rev. 02 - 09/2022